tibelec

MONTAGE - GB/ Mounting - **ES/** Montaje - **IT/** Montaggio - **PT/** Montagem - **DE/** Montage - **NL/** Montage - **PL/** Montaż - **RO/** Montaj - **GR/** μοντάζ

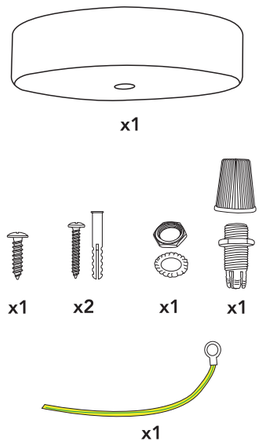

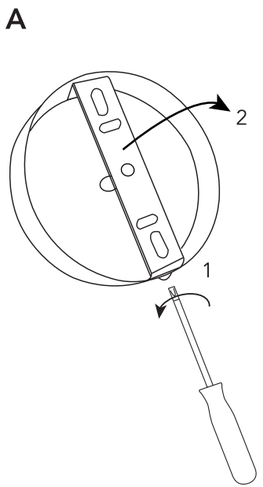

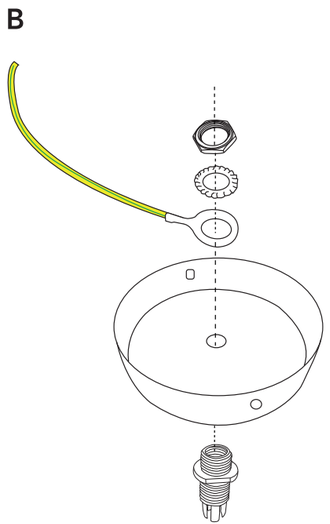

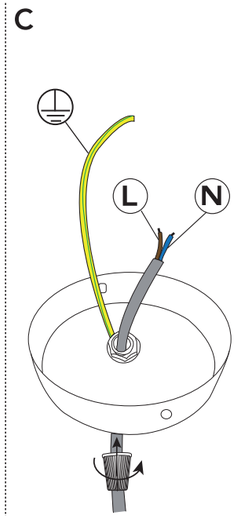

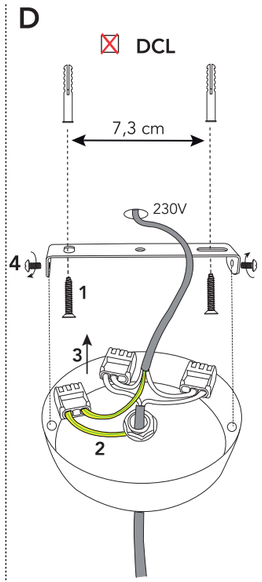

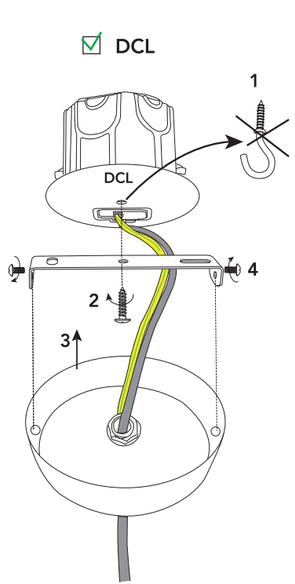

Classe I : à connecter à la Terre.
Fil de terre : vert et jaune

GB/ Class I equipment with ground connection.
Earth: green/yellow wire
ES/ Material de clase I con conexión a tierra.
Tierra: cable verde/amarillo
IT/ Apparecchio di Classe I con messa a terra.
Terra: filo giallo/verde
PT/ Equipamento de Classe I com ligação à terra.
Terra: fio verde/amarelo
DE/ Gerät der Schutzklasse I mit Schutzleiter.
Erdungskabel: grün/gelb
NL/ Materieel van Klasse I met aardaansluiting.
Aarde: groene/gele draad
PL/ Wyposażenie Klasy I z podłączeniem do uziemienia. Uziemienie: przewód zielono-żółty
RO/ Material de clasă I cu legare la pământ.
Împământare: fir verde/galben
GR/ Υλικό κατηγορίας Ι με σύνδεση γείωσης. Γείωση: πράσινο/κίτρινο καλώδιο

N = Neutre, fil bleu

GB/ Neutral: blue wire
ES/ Neutro: cable azul
IT/ Neutro: filo blu
PT/ Neutro: fio azul
DE/ Neutralkabel: blau
NL/ Nul: blauwe draad
PL/ Zero: przewód niebieski
RO/ Nul: fir albastru
GR/ Ουδέτερο: μπλε καλώδιο

L = Phase, fil marron

GB/ Live: brown wire
ES/ Fase: cable marrón
IT/ Fase: filo marrone
PT/ Fase: fio castanho
DE/ Phasenkabel: braun
NL/ Fase: bruine draad
PL/ Faza: przewód brązowy
RO/ Fază: fir maro
GR/ Φάση: καφέ καλώδιο

AVANT INSTALLATION ÉLECTRIQUE DE L'APPAREIL, DÉBRANCHEZ LE COURANT !

GB/ TURN OFF THE POWER SUPPLY BEFORE FITTING AND CONNECTING THE FIXTURE TO ELECTRICITY!
ES/ ANTES DE LA INSTALACIÓN Y DE LA CONEXIÓN ELÉCTRICA DEL APARATO, ¡DESCONECTE LA CORRIENTE!
IT/ PRIMA DI INSTALLARE E COLLEGARE L'APPARECCHIO ALL'IMPIANTO ELETTRICO, STACCARE LA CORRENTE!
PT/ ANTES DA INSTALAÇÃO E LIGAÇÃO ELÉTRICA DO APARELHO, DESLIGUE A CORRENTE!
DE/ VOR DER INSTALLATION UND DEM ELEKTRISCHEN ANSCHLUSS DES GERÄTS DEN STROM ABSCHALTEN!
NL/ VÓÓR DE INSTALLATIE EN DE ELEKTRISCHE AANSLUITING VAN HET APPARAAT DE STROOM UITSCHAKELEN!
PL/ PRZED MONTAŻEM I PODŁĄCZENIEM ZASILANIA ELEKTRYCZNEGO URZĄDZENIA, ODŁĄCZYĆ ŹRÓDŁO ZASILANIA!
RO/ ÎNAINTE DE A INSTALA ŞI CONECTA APARATUL LA INSTALAŢIA ELECTRICĂ, ÎNTRERUPEŢI CURENTUL!
GR/ ΠΡΙΝ ΑΠΟ ΤΗΝ ΤΟΠΟΘΕΤΗΣΗ ΚΑΙ ΤΗ ΣΥΝΔΕΣΗ ΤΗΣ ΣΥΣΚΕΥΗΣ ΣΤΟ ΗΛΕΚΤΡΙΚΟ ΔΙΚΤΥΟ, ΔΙΑΚΟΨΤΕ ΤΗΝ ΠΑΡΟΧΗ ΡΕΥΜΑΤΟΣ!