Valentin

Tablier Déco

largeur 170 cm

notice d'installation

FABRICATION FRANÇAISE

CE

20/1002026 A - mai 2020

étape 1

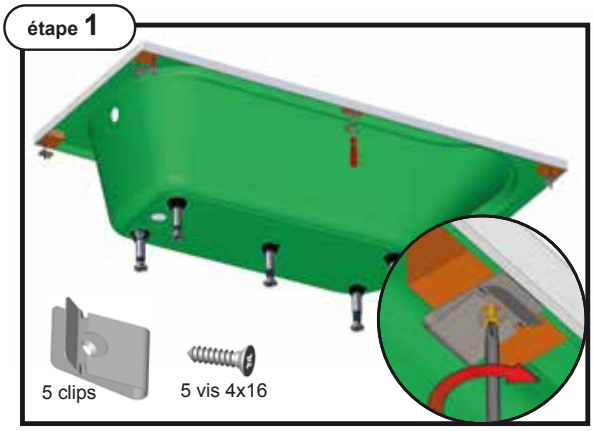

Visser les clips sur la baignoire.

étape 2

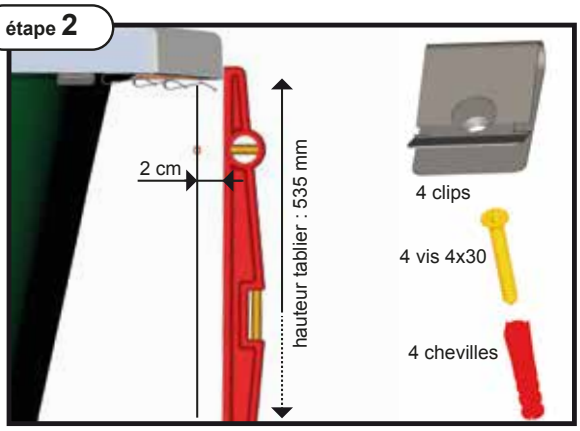

Tracer les perçages pour la fixation des clips muraux.
- Tablier frontal 2x2 clips
- Tablier frontal + tablier retour 1x2 clips + 1x2 clips (voir étape 4-5)

étape 3

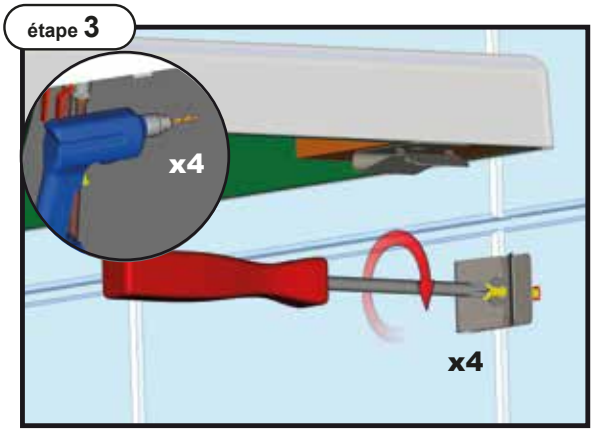

Perçer, cheviller et visser les clips sur le mur.
Répéter les étapes 2 et 3 côté opposé de la baignoire.

étape 4

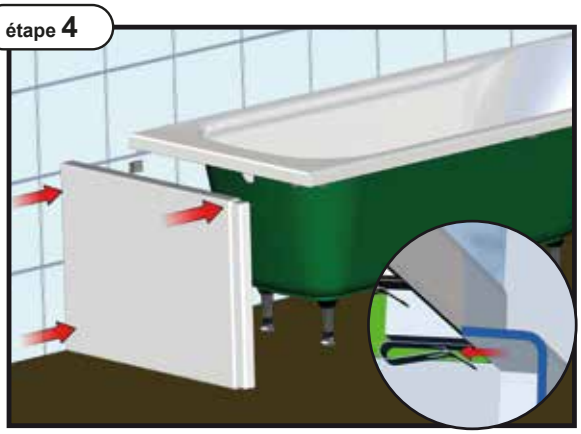

Enlever le film de protection.
Mettre en place le tablier retour. **(tablier retour en option)**

étape 5

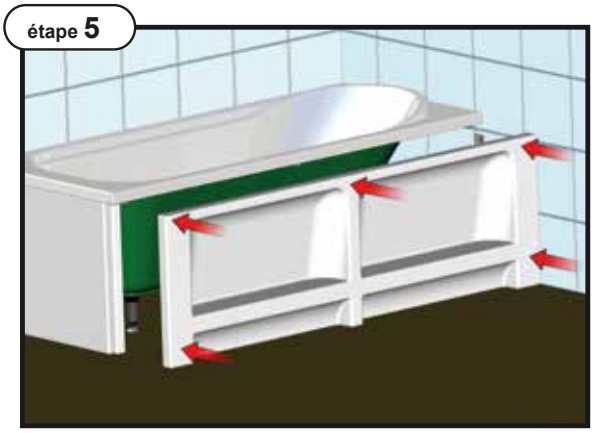

Enlever le film de protection.
Mettre en place le tablier de façade.

étape 6

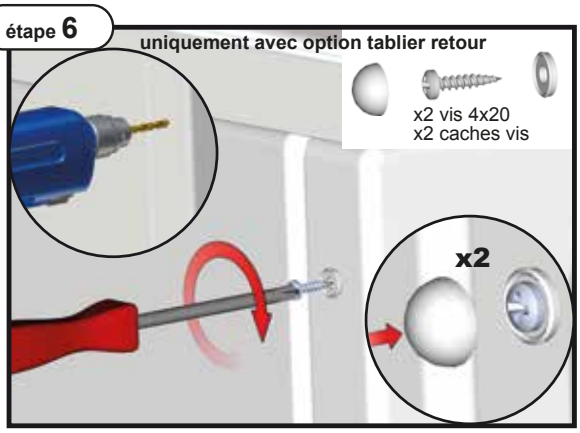

Perçer les tabliers avec un forêt de Ø2 mm.
Fixer les 2 tabliers entre eux à l'aide des vis de 4x20.
Clipser les caches vis.

IMPORTANT : FAITES VALIDER VOTRE BON DE GARANTIE

Tous nos produits sont fabriqués avec des matériaux de première qualité et subissent un contrôle rigoureux.
Ils bénéficient d'une garantie de 5 ans dans des conditions normales d'installation et d'utilisation.
Nos baignoires, receveurs et vasques sont réalisés avec des plaques acryl de grade sanitaire conforme à la norme NF EN 263.

Référence de la baignoire : .....

Votre nom : .....

Votre adresse : .....

.....

.....

Votre téléphone : .....

Votre email : .....

Date d'achat

cachet magasin

CE

VALENTIN SA
ZAC LE MOULIN
80210 FEUQUIÈRES EN VIMEU

20
EN 14516 - CL 2

A RETOURNER A VALENTIN SAS - SERVICE COMMERCIAL - ZAC LE MOULIN - 80210 FEUQUIÈRES EN VIMEU
ACCOMPAGNÉ D'UNE COPIE DE LA FACTURE, DU TICKET DE CAISSE OU DU TAMPON DU DISTRIBUTEUR ET LA DATE D'ACHAT