SMART'BONDE

Notice de montage

Contenu de l'emballage

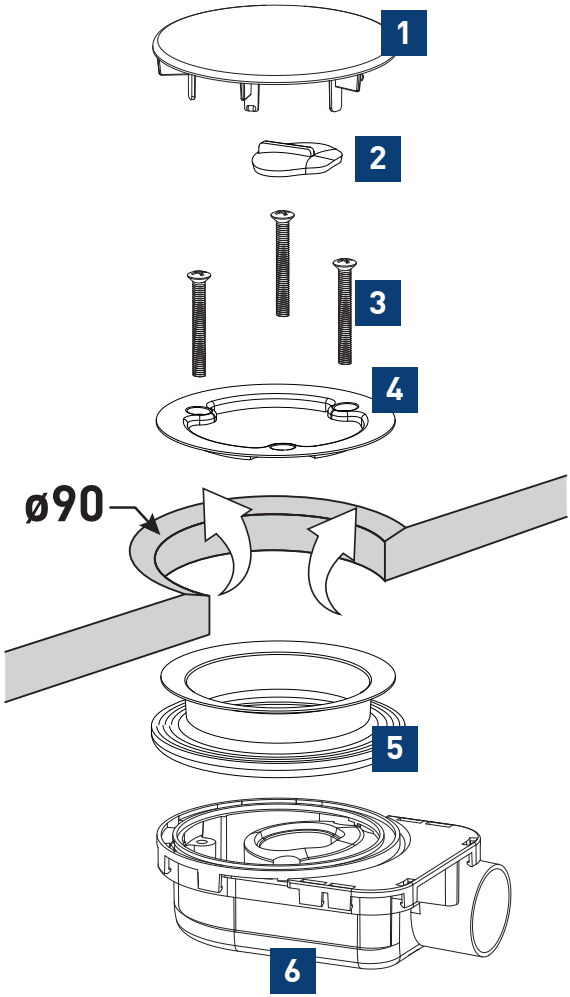

1- capot de bonde
2- bouchon pour garde d'eau
3- vis inox M6 x 50 (x 3)
4- platine de serrage inox
5- joint double AUTOFIX*
6- corps de bonde

AVANTAGE :
***Le joint double AUTOFIX épouse l'orifice du receveur et la bonde est maintenue lors du montage. L'étanchéité est garantie.**

OUTILLAGE NÉCESSAIRE

20/576800 000 00-A - 10/2020

RETROUVEZ NOS PRODUITS sur www.valentin.fr

Assemblage sur le receveur - Raccordement à l'évacuation

A/ Placer le joint AUTOFIX* sur le corps de bonde.

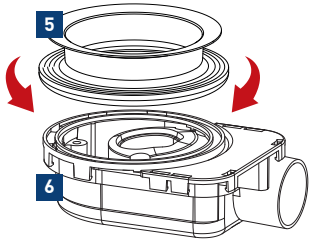

B/ Raccorder la bonde à l'évacuation. Coller le tube PVC sur le corps de bonde. Faire un test en eau pour vérifier qu'il n'y a pas de fuite. Laisser sécher (le temps de séchage peut varier selon le type de colle utilisée).

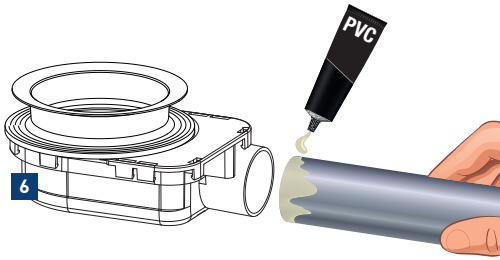

C/ Positionner l'ensemble sur le receveur de douche.

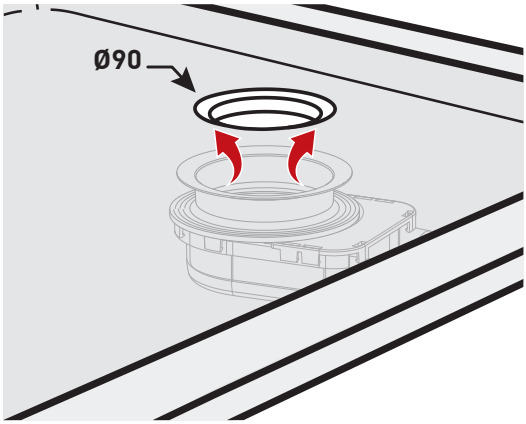

D/ Serrer la platine inox sur le corps de bonde à l'aide des 3 vis.
⚠ couple de serrage recommandé 3Nm max.
Le joint AUTOFIX* va se compresser.

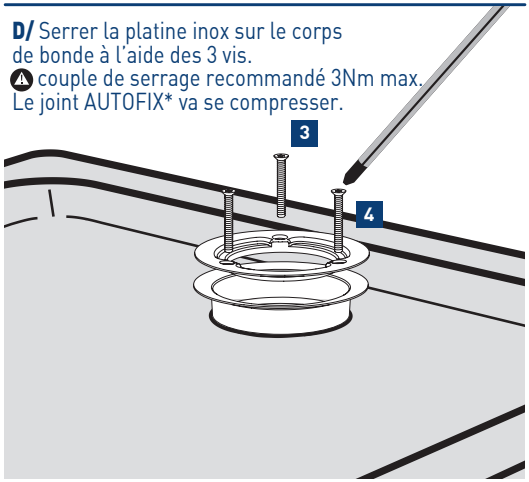

E/ Placer le bouchon sur la garde d'eau.
Insérer le capot.

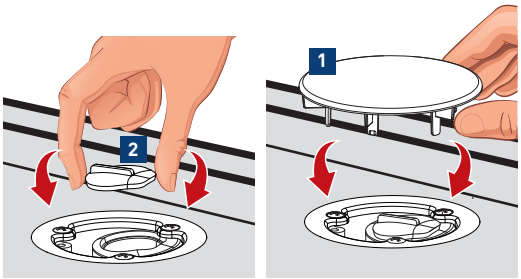

***Le joint double AUTOFIX épouse l'orifice du receveur et la bonde est maintenue. L'étanchéité est garantie.**

Entretien sans outils
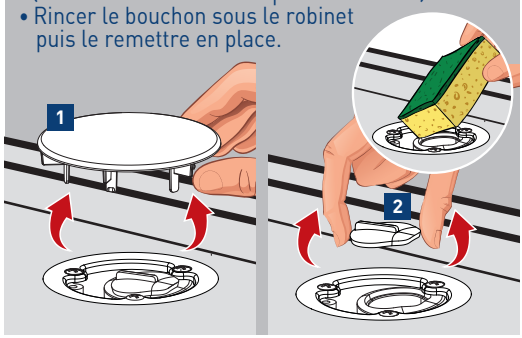
- Soulever le capot de la bonde.
- Retirer le bouchon de la garde d'eau.
- Nettoyer l'intérieur de la bonde avec une éponge. (Penser éventellement à passer un furet).
- Rincer le bouchon sous le robinet puis le remettre en place.