Baignoire CHALOOP (version droite)
dim. 160 x 90/60 cm

Valentin

baignoire renforcée

greenacryl®

matériau composite bi-matière

1. **CONFORT ABSOLU** matériau résistant, isolant & léger
2. **POSE ET ENTRETIEN FACILES**
3. **RESPECT DE L'ENVIRONNEMENT**

les + produit :

optimise l'espace dans les petites salles de bain

baignoire gain d'espace, à encastrer

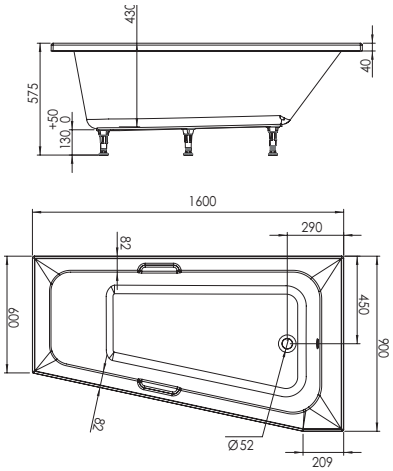

FABRICATION FRANÇAISE

CE

système de vidage fourni

CHALOOP droite 160 x 90/60 cm
réf 660710 001 71
Ean : 3364549279950

baignoire à encastrer, vendue sans l'habillage en carrrelage