Baignoire CHALOOP (gauche) dim. 160 x 90/60 cm

Valentin

baignoire renforcée

greenacryl®

matériau composite bi-matière

1. **CONFORT ABSOLU** matériau résistant, isolant & léger
2. **POSE ET ENTRETIEN FACILES**
3. **RESPECT DE L'ENVIRONNEMENT**

les + produit :

optimise l'espace dans les petites salles de bain

baignoire gain d'espace, à encastrer

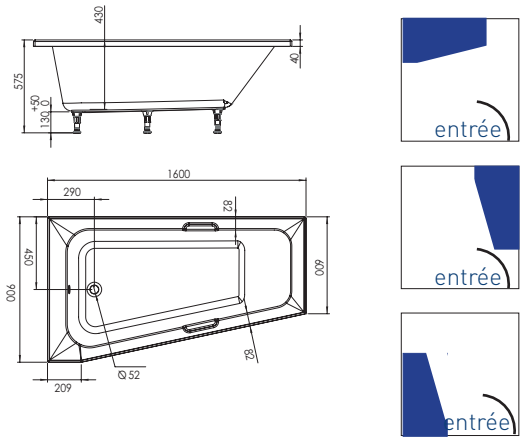

FABRICATION FRANÇAISE

CE

système de vidage fourni

CHALOOP gauche 160 x 90/60 cm
réf. 660810 000 71
Ean : 3364549279967

baignoire à encastrer, vendue sans tabliers et sans habillage de carrelage