Mister Kouliss

PRESENTE

Integra

BREVETE

SOFT

Integra BREVETE >>>>>>> SOFT

La simplicité de l'installation et les excellentes caractéristiques techniques font de l'Integra, la solution idéale pour qui veut une porte de qualité sur une cloison en plaque de plâtre.

Integra SOFT offre de multiples avantages : un encombrement minimum grace à son emballage de dimension réduite, un grand nombre d'applications possibles grace à la possibilité de tailler à mesure le rail et la traverse, en fonction de la dimension la porte.

Integra SOFT procure un GRAND CONFORT partout où il est installé : avec le système SOFT, la porte coulissante se fermera et s'ouvrira toujours doucement et silencieusement.

Integra

BREVETE

SOFT

Integra

BREVETE

>>>>>>>SOFT

CAISSON UNIVERSEL POUR CLOISON EN PLAQUES DE PLÂTRE

Simplicité et efficacité sont les caractéristiques de l'Integra. Pour tous les standards de porte, en simple et double vantaux.

- Robuste
- Mouvement souple: chariots montés sur roulement à billes
- Antivibration
- Silencieux
- Installation simple

Disponible dans sa version universelle jusqu'à 1030 en largeur de passage et jusqu'à 2120 mm en hauteur.
Disponible également pour des largeurs jusqu'à 1800 et pour des hauteurs de 2700
(jusqu'à 3600 en double vantaux).

TRAVERSE EN LAMELLÉ COLLÉ DE 1ÈRE QUALITÉ
- Absorbe les vibrations
- Evite les à-coups
- La finition en laminé noir permet une intégration discrète dans la structure
- Facilite l'installation des montants grâce à un ancrage constant et très bon

GLISSEMENT DU SYSTÈME
- Guide inférieure à "U" pour une stabilité élevée. L'anodisation en noir est conforme aux spécifications techniques Qualanod pour applications architectoniques
- Chariot avec corps en Zamak sur roulement à billes et roues en Delrin pour une grande résistance et un coulissement supérieure à la moyenne
- Roue avec une cannelure pour un coulissement stable de la porte
- Coulissement parfait et de longue durée
- Arrêt réglable

TÔLE DE PREMIÈRE QUALITÉ CERTIFIÉE: épaisseur 1,5 mm
- Galvanisation 200gr/m^2 pour une résistance à l'oxydation
- Profilés verticaux avec une résistance extrêmement élevée

PROFILÉ ANTÉRIEUR À INSERTION RAPIDE
- Forme du profilé antérieur étudier pour loger la plaque de plâtre
- Rigidité et stabilité de la structure

UNIVERSALITÉ
- Qui couvre toute largeur jusqu'à 1030 et toute hauteur jusqu'à 2110 mm
- Encombrement réduit de stockage
- Pour un double vantail: prendre 2 colis, sans aucun autre accessoire
- Disponibilité immédiate pour le poseur

INSTALLATION SIMPLIFIÉE
- Pose à l'avancement du montage de la cloison, par le même monteur
- Sans autre étape intermédiaire que la mise à la bonne largeur du rail

GARANTIE
A VIE

Mister Kouliss

Les plus de l'emballage du kit:
- Epargne sur les frais de stockage et sur l'optimisation des espaces
- Expédition économique
- Facilement manipulable sur le chantier

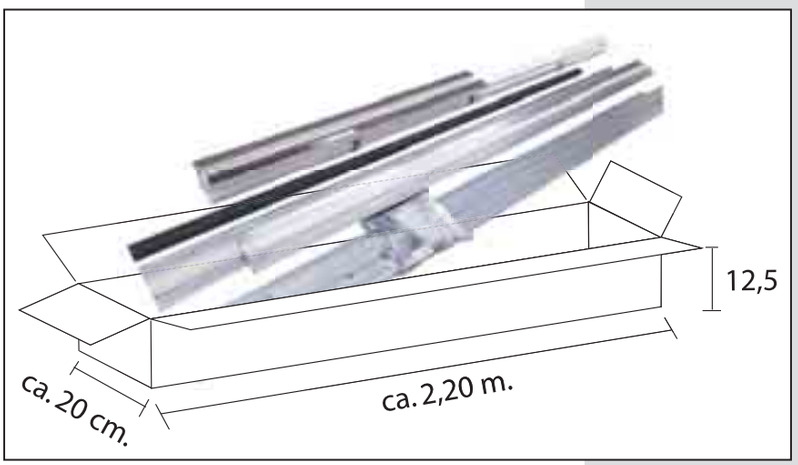

DETAIL CONTENU DU COLIS

A - Traverse en bois noir (1 pc.)

A1 - Polystyrène (1 pc.)

A2 - Rail anodisé noir (1 pc.)

A3 - Embase profil métallique en "U" (1 pc.)

A4 - Profilés métalliques postérieurs (2 pcs.)

A5 - Profilés métalliques antérieurs (2 pcs.)

A6 - Sabot plastique antérieur noir (1 pc.)

A7 - Sabot plastique postérieur noir (2 pcs.)

A8 - Jonction pour porte double (1 pc.)

A9 - Guide inférieur pour porte porte en bois (1 pc.)

A10 - Vis (1 sachet)

A11 - Vis autoperforantes (1 sachet)

B2 - Platines (2 pcs.)

B6 - Chariot 80 kg. (2 pcs.)

B7 - Boulons (6 pcs.)

B8 - Frein réglable (1 pc.)

B9 - Bloc en bois (1 pc.)

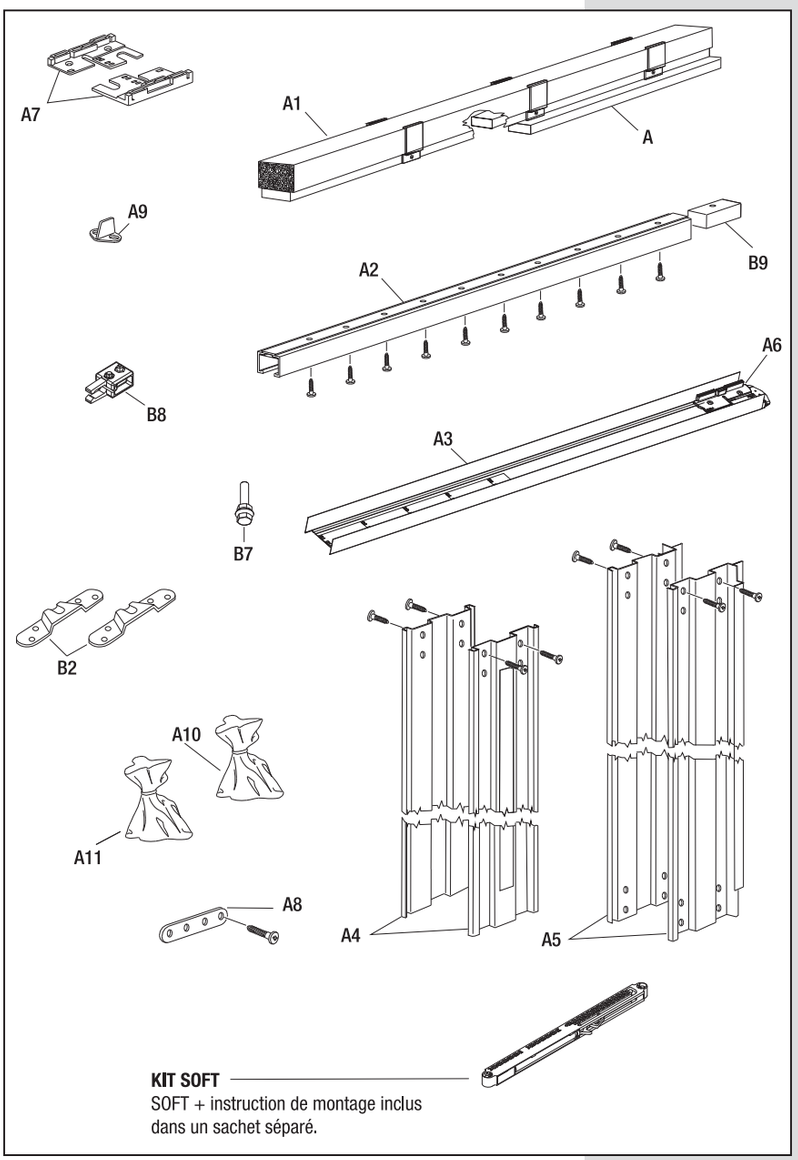

Integra BREVETE SOFT

Construction d'une cloison en plaque de plâtre pour la pose d'un INTEGRA

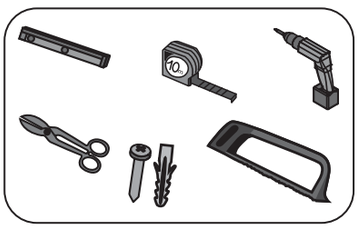

a

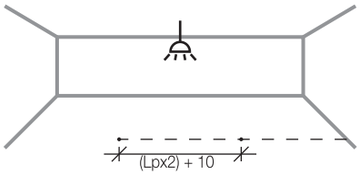

Marquer sur le sol, l'emplacement nécessaire à la pose de l'INTEGRA en respectant les mesures de la Réservation correspondante à la dimension de la porte, "Lp= Largeur porte" (voir tableau "ORDRE DE TRAVAIL".

b

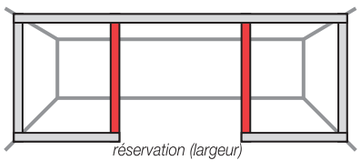

Construire la cloison en profilé métallique standard de 48 mm, en respectant la mesure de la Réservation correspondante à la dimension de la porte (voir tableau dans la rubrique "ORDRE DE TRAVAIL", colonne "Réservation dans la cloison").

c

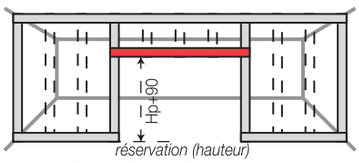

Placer un profilé métallique à l'horizontale à la hauteur suivante : Hp (Hauteur de la porte) + 90 mm.
Si le sol n'est pas fini, prévoir d'ajouter à 90, + l'épaisseur du futur revètement, exemple avec un parquet bois de 13 mm : Hp (Hauteur de la porte) + 90 mm + 13 mm (si parquet bois par exemple).

Conseils :
Vérifier les niveaux et aplombs de chaque profilé et à chaque étape du montage de l'INTEGRA vérifier l'aplomb et le niveau de la structure installée. Le coulissement de la porte en dépend.

1

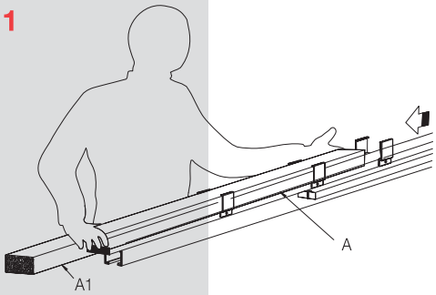

1- Enlever le polystyrène A1 du support du rail A et le conserver (voir n. 8).

2.1

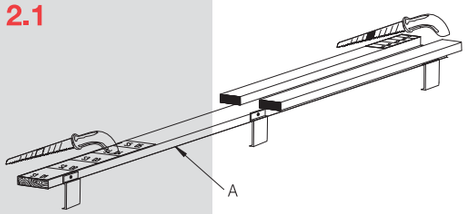

2.1- Couper aux deux extrémités à la longueur indiquée (voir TABLEAU DES MESURES).

2.2

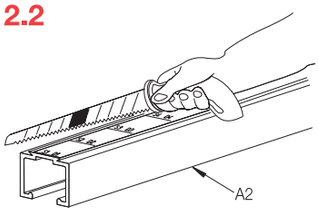

2.2- Couper le rail à la longueur indiquée (voir TABLEAU DES MESURES).

2.3

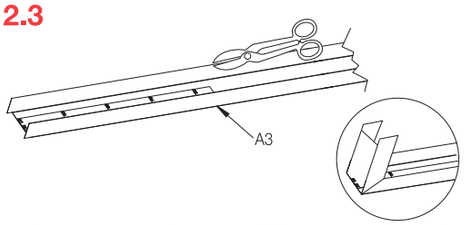

2.3- Si nécessaire couper l'embase A3 à la longueur indiquée et replier l'extrémité (voir TABLEAU DES MESURES).

3

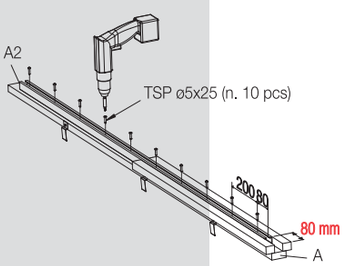

3- Fixer le rail A2 sur le support A avec les vis fournies et en respectant la cote de 80 mm.

4

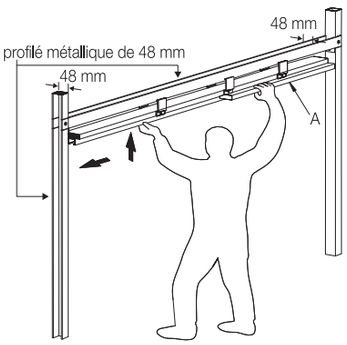

4- Clipser la traverse en bois sur le profilé métallique horizontal, grace aux pinces métalliques préfixées sur les cotés de la traverse en bois et vèrifier le niveau.

5

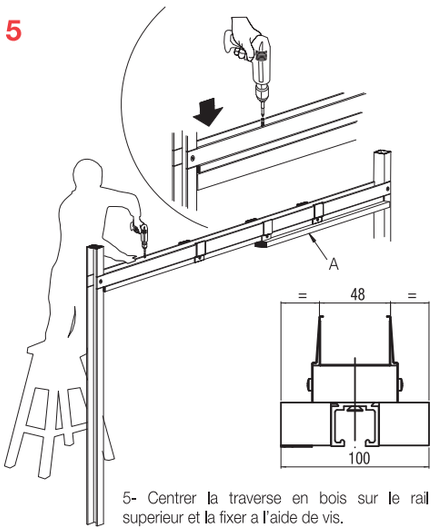

5- Centrer la traverse en bois sur le rail superieur et la fixer a l'aide de vis.

5.1

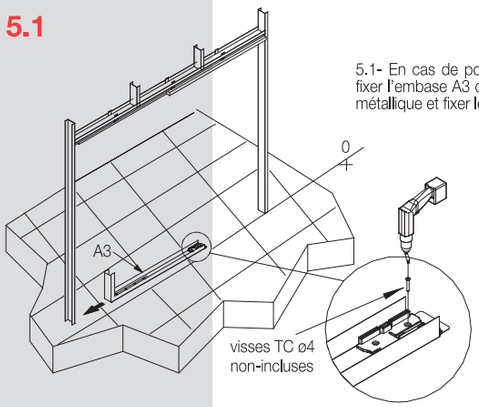

5.1- En cas de pose sur sol fini, fixer l'embase A3 contre le profilé métallique et fixer le au sol.

5.2

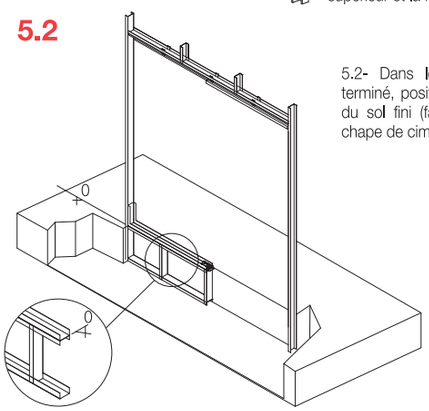

5.2- Dans le cas d'un sol non encore terminé, positionner l'embase A3 au niveau du sol fini (faire un calage s'il manque la chape de ciment et/ou le revètement final).

6

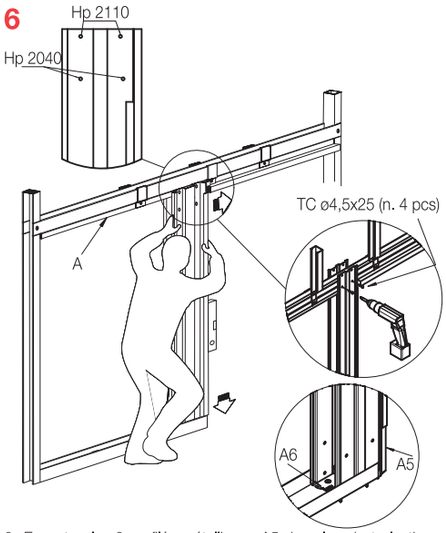

6- Encastrer les 2 profilés métalliques A5 dans le sabot plastique noir dèjà coller sur la partie antérieure de l'embase et fixer les à traverse en bois A.
Attention : Vérifier que ces 2 profilés métalliques soient bien d'aplomb.

7

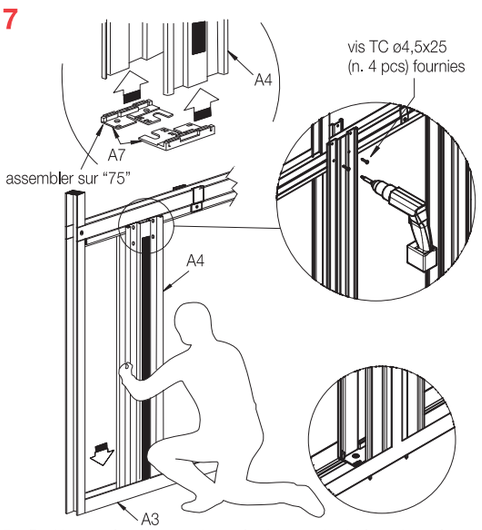

7- Positionner le 2ème sabot plastique noir, inclus dans le sachet d'accessoires, tout d'abord assembler les 2 parties plastiques qui le composent en choisissant la mesure "75". Positionner le sabot plastique noir dans l'embase A3 en le centrant entre le profilé métallique de la cloison et le profilé A5.

8

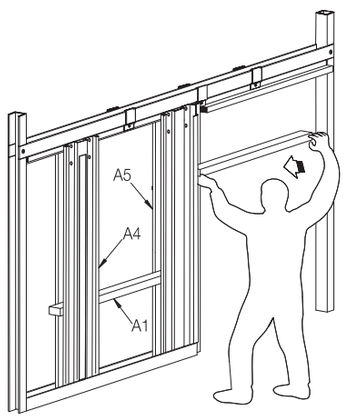

8- Se servir du polystyrène pour rigidifier l'ensemble avant de fixer les plaques de plâtre.

9.1 Pose de la 1ère couche de plaque de plâtre pour habiller la cloison

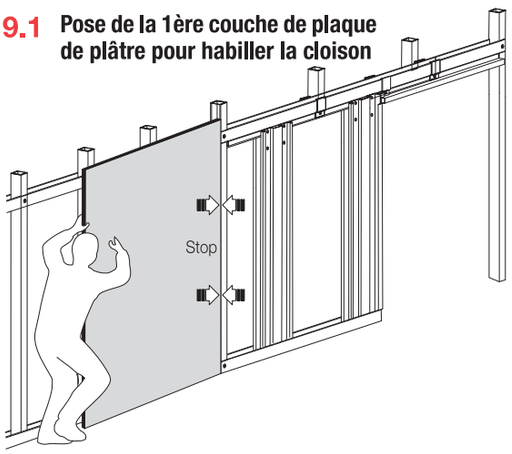

9.1- Positionner et fixer une première strate de plaques de plâtre (type BA13) sur la structure de la cloison. S'arrêter au montant métallique qui délimite la pose de l'INTEGRA comme sur le schèma ci-dessus.

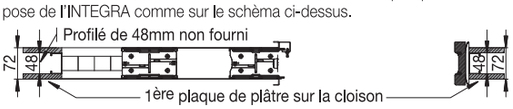

9.2 Pose de la 2ème couche de plaque de plâtre

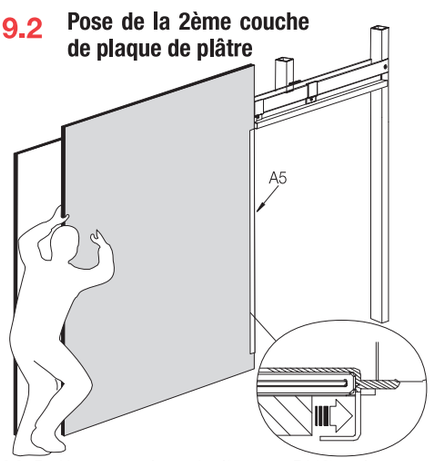

9.2- Positionner une plaque de plâtre (type BA13) sur la structure de l'INTEGRA en la faisant glisser au fond du retour métallique A5 prévu pour maintenir la plaque de plâtre (voir schèma ci-dessus).

10

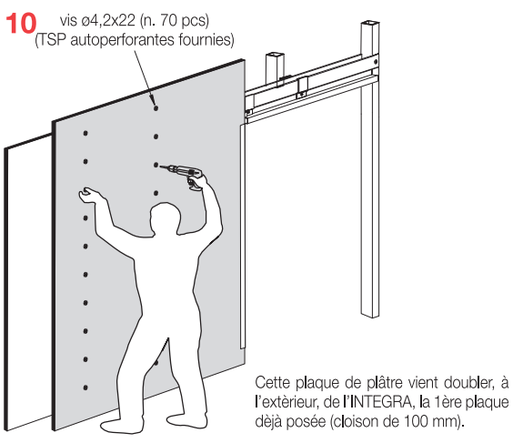

10- Fixer la plaque de plâtre (type BA13) dans les profilés métalliques A4 et A5 à l'aide des vis autoperforantes fournies.
Important : chercher à fixer les plaques de plâtre au niveau des profilés métalliques de l'INTEGRA. La cloison aura ainsi une épaisseur de 100 mm.

Integra BREVETE SOFT

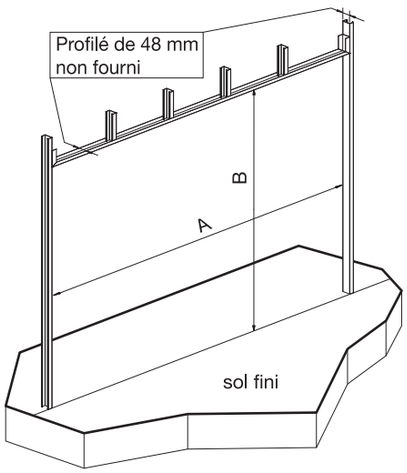

❶ Préparation de la cloison

A	Largeur de porte (en mm)	B
1270	630 (S5)	B= 2130 pour une porte de 2040
1470	730 (S4)	B= hauteur de la porte + 90,
1670	830 (S3)	pour autre dimension
1870	930 (S2)	jusqu'à porte de 2110
2070	1030 (S1)	

❷ Préparation de l'INTEGRA (voir détail et tableau sur plan de pose dans chaque colis)

1) Plier la base (fournie en profilé de 75 mm) à S2/S3/S4 ou S5 en fonction de la largeur de la porte
2) Scier le rail à S2/S3/S4 ou S5
3) Scier le support du rail aux 2 extrémités à S2/S3/S4 ou S5
4) Visser le rail sur la traverse en bois (en respectant un espace de 80 mm)

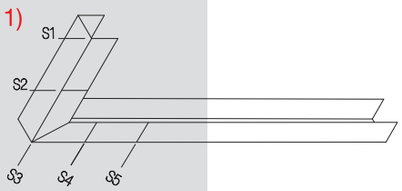

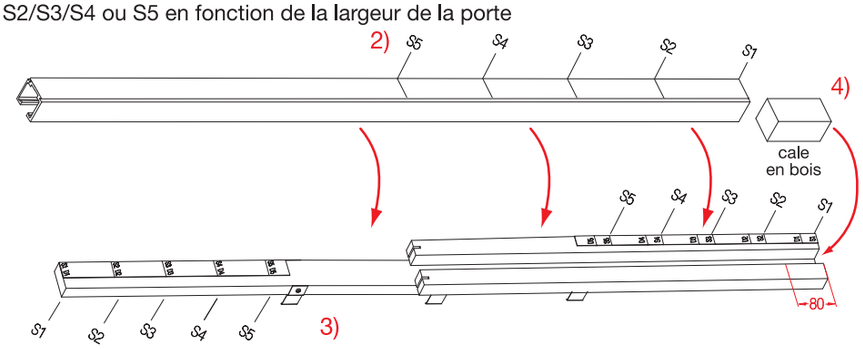

❸ Montage de l'INTEGRA sur la cloison

Etape [B]

Etape [A]

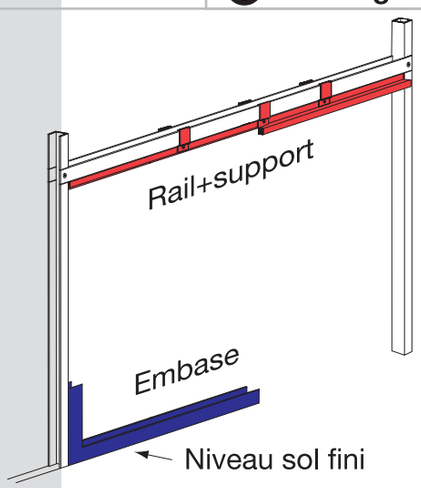

Etape [C]

Pose de
4 profilés
spéciaux

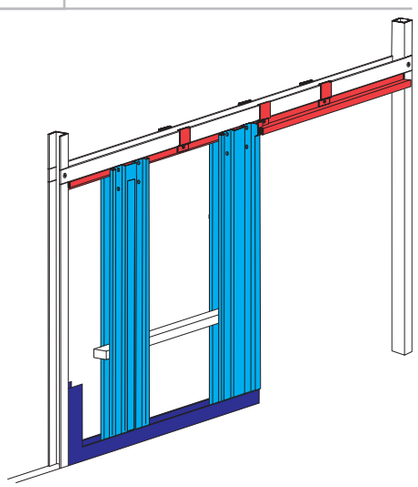

Pose des 1ères plaques de plâtre, BA13

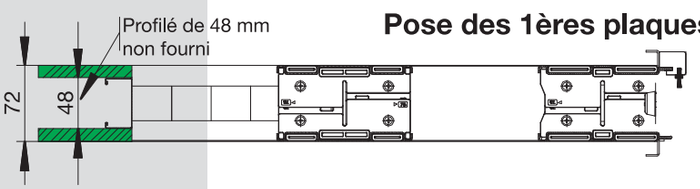

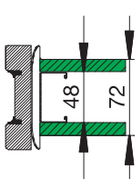

Pose des plaques de plâtre sur l'ensemble de la cloison

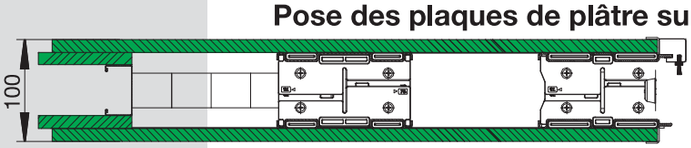

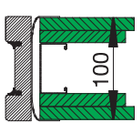

Integra
BREVETE
>>>>>>>SOFT

SOFT: De l'automobile à la porte coulissante.
Les portes coulissantes ont SOFT de série !

Toutes les portes coulissantes ont SOFT de série, le système qui garantit une fermeture en douceur de la porte. Avec le système de ralentissement intégré SOFT, aucun risque de claquer la porte en la fermant et plus besoin de contrôler sa force : avec SOFT, la porte ralentira sa course en se fermant en douceur.

COMMENT CELA FONCTIONNE ?
SOFT est un système pneumatique qui accroche la porte coulissante, il en ralentit la course en l'accompagnant doucement en position fermée. SOFT est adapté pour des portes allant jusqu'à 40 kg et il parfaitement adapté à toutes les portes d'intérieur.
En accompagnant la porte en fermeture, ce système évitera dans le temps les fissures ou la casse des éléments composant le coulissant. SOFT respecte le design de la porte coulissante parce qu'il reste complètement caché hors de vue.

COMMENT S'INSTALLE-T-IL ?
Le système est simple et rapide à installer : il suffit de 2 vis pour le fixer au panneau de porte et de 2 vis pour fixer le "T" sur la traverse.

C'EST UN SYSTEME SUR ?
SOFT est un système testé pour une période 80.000 cycles d'amortissement de la porte en fermeture selon la norme EN 15338, devenant ainsi une solution efficace pour protéger vos enfants d'éventuels accidents domestiques.

Une porte ouverte...

fermez la avec force...

sans la faire claquer...

SOFT assiste la fermeture
en un mouvement doux
et ralenti !

Integra
BREVETE

SOFT

Vantail Simple
Portée max. 40 kg.

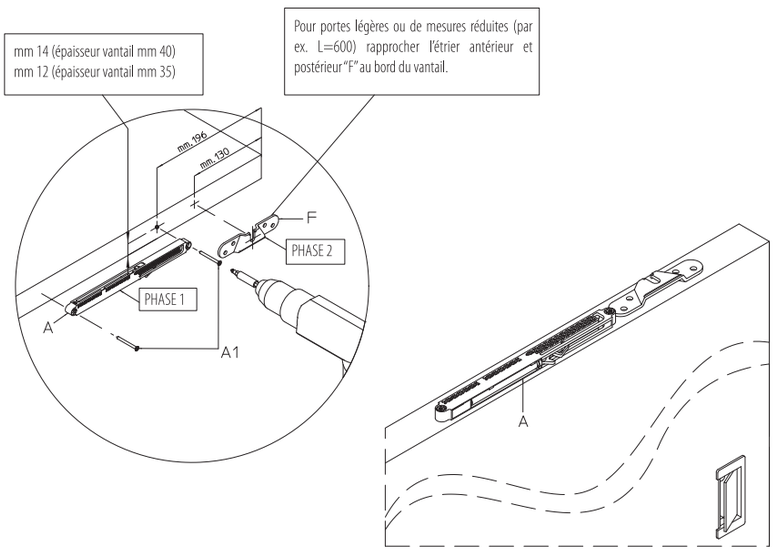

1

Fixer le système de fermeture "A" à la porte selon les dimensions indiquées. Utiliser les vis fournies "A1" TSP Ø3,5X40 DIN7505-A. Fixer avant le système de fermeture "A" (phase 1) et ensuite l'étrier du chariot « F » (phase 2).

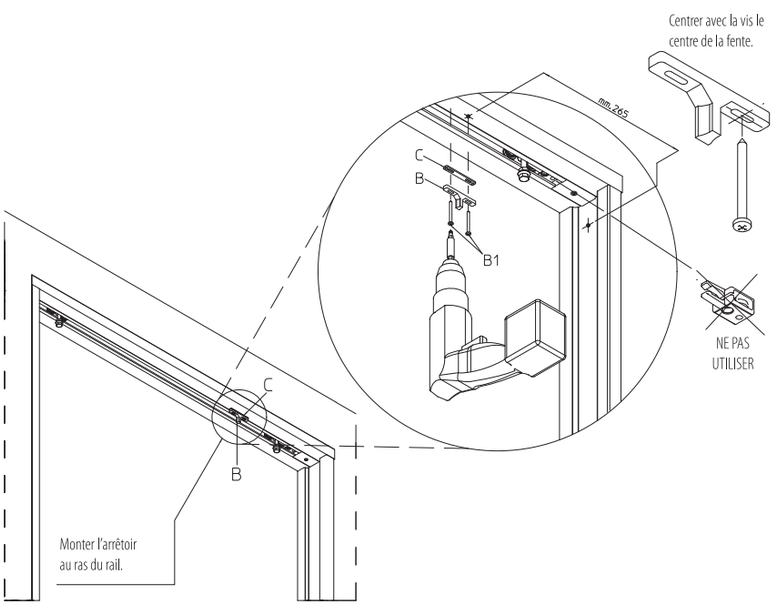

2

Fixer l'arrêtoir "B" en l'associant à la platine "C" sur la traverse. Utiliser les vis fournies "B1" TC Ø3,5x40 DIN7505-B. Pour son positionnement respecter les dimensions indiquées. Ajouter ou retirer les platines "C" fournies afin d'obtenir l'accouplement parfait de l'arrêtoir "B" avec le système de fermeture "A".

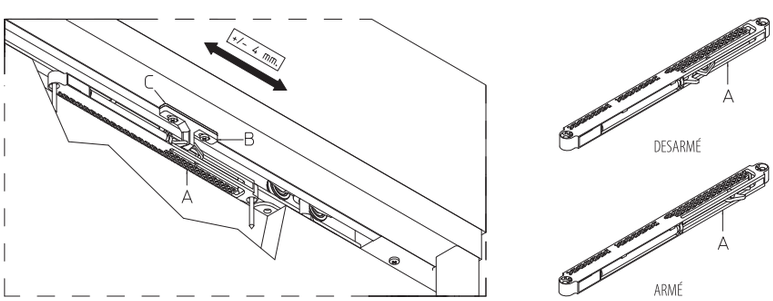

3

Installer le panneau, le placer en position "fermer" et ajuster le réglage si nécessaire en dévissant les vis de l'arrêtoir "B1" pour l'ajuster de quelques millimètres.
Vérification finale: ouvrir la porte et désarmer le système de fermeture "A". Ensuite fermer la porte en vérifiant le correct accrochage entre "A" et "B".

Double Vantaux

* Fixer les arrétoirs “B” en les combinants avec les sur-épaisseurs “C” selon les mesures indiquées.
Pour ce qui concerne le fixage du système de fermeture “A” et de l’accessoire optionnel pour l’ouverture référez vous aux instructions pour le vantail simple.

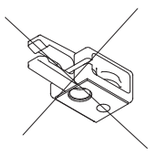

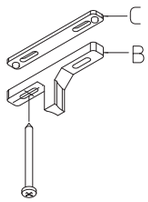

* Centrer avec la vis, le centre de la fente.

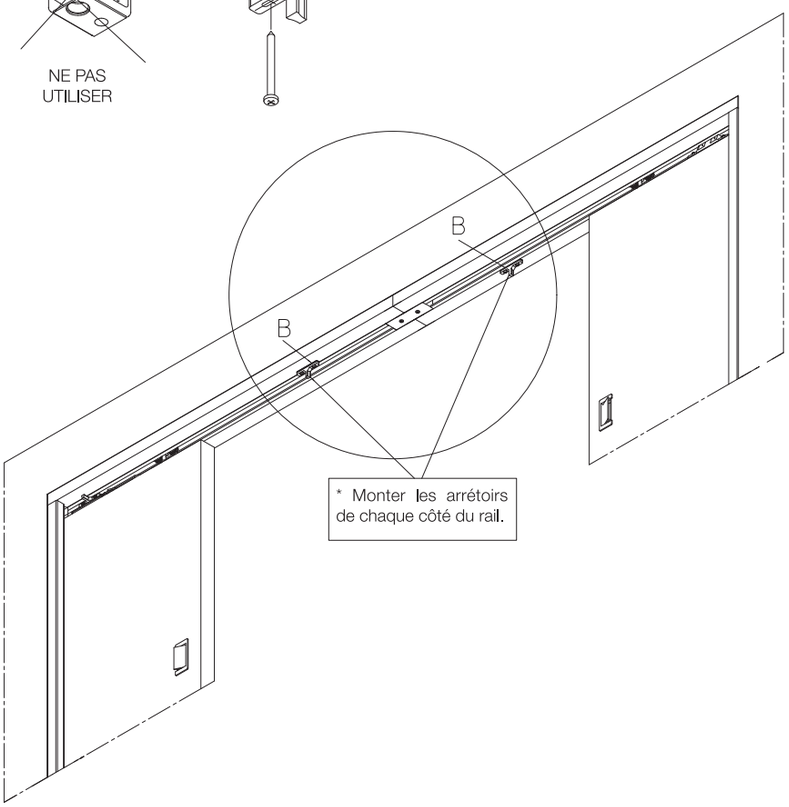

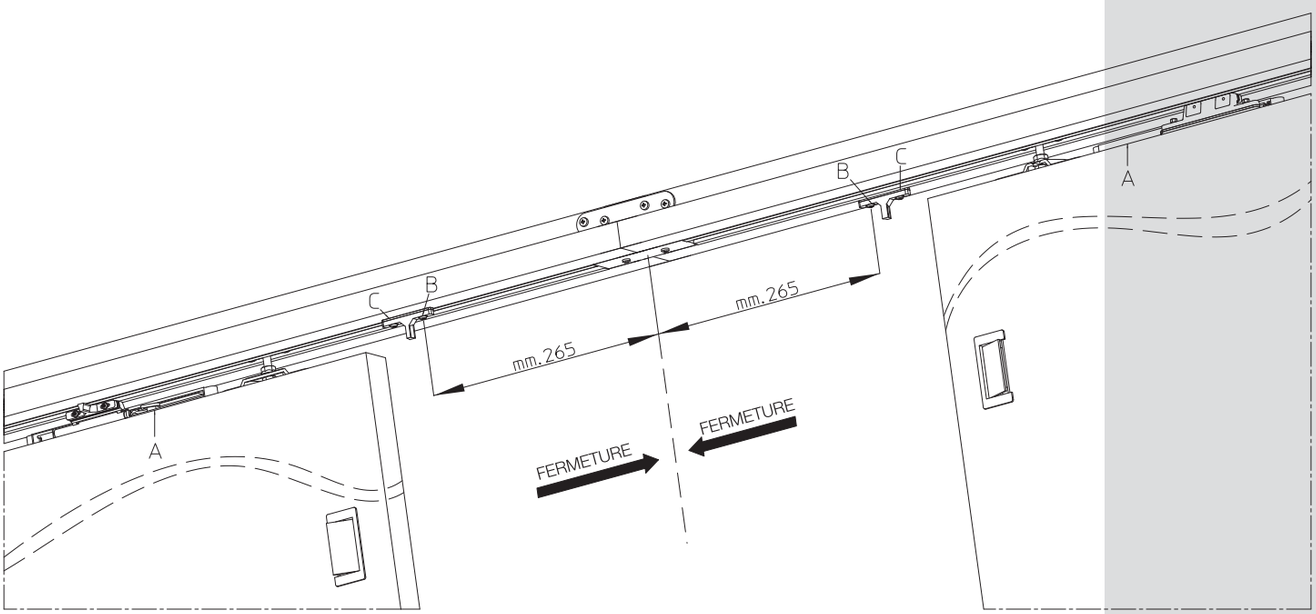

TKKR0TEC07200
11_2010

Mister Kouliss

FRANCE
DPS sarl
Fax 04 78 23 89 05