ALTO ref. 3720

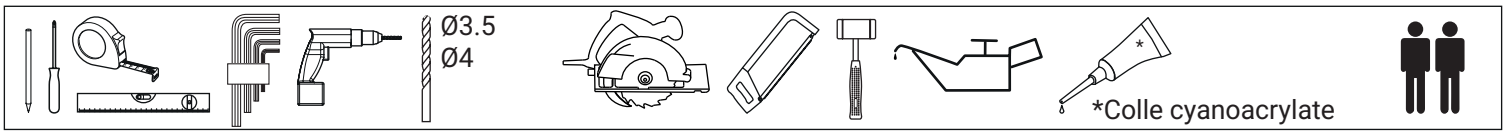

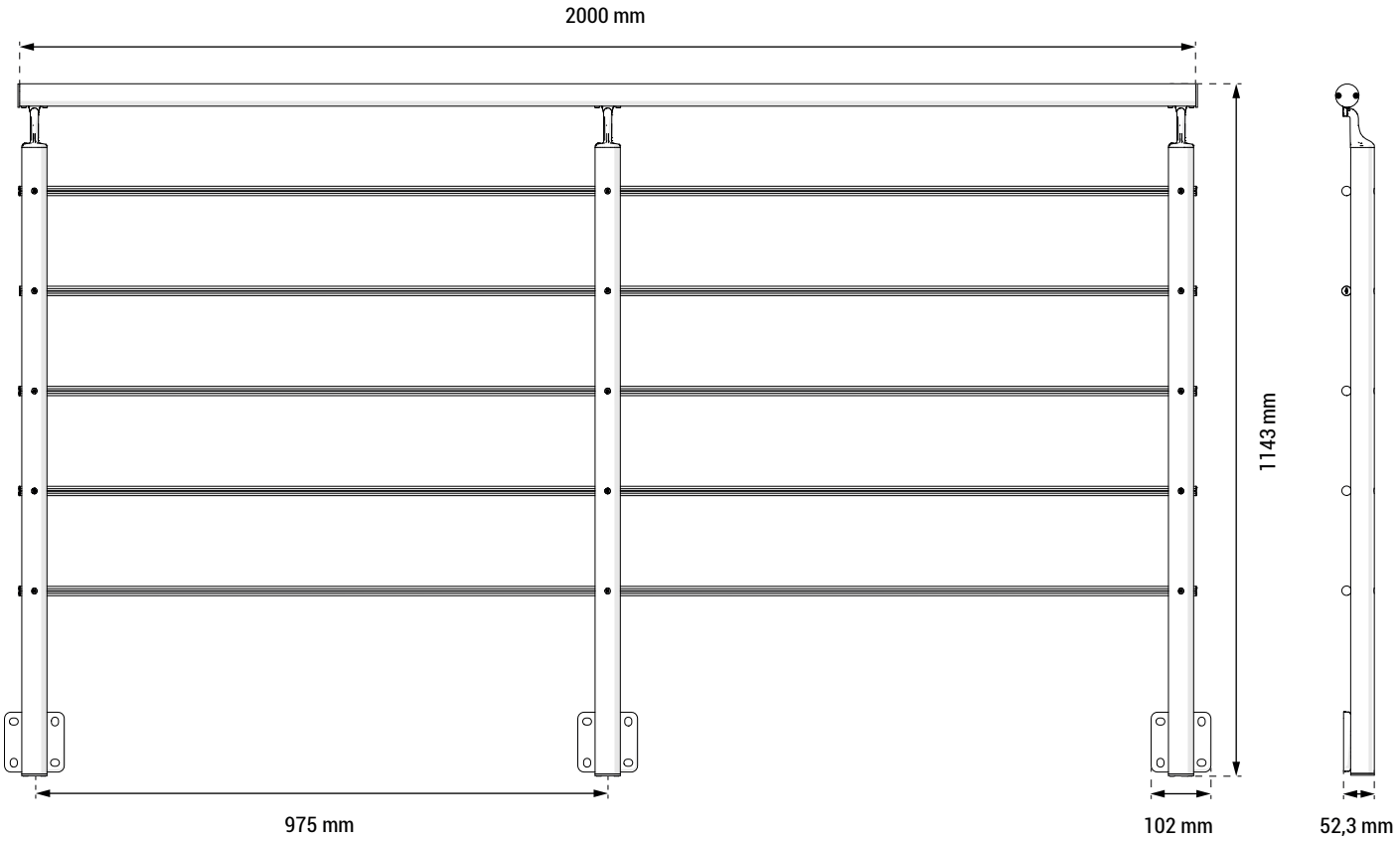

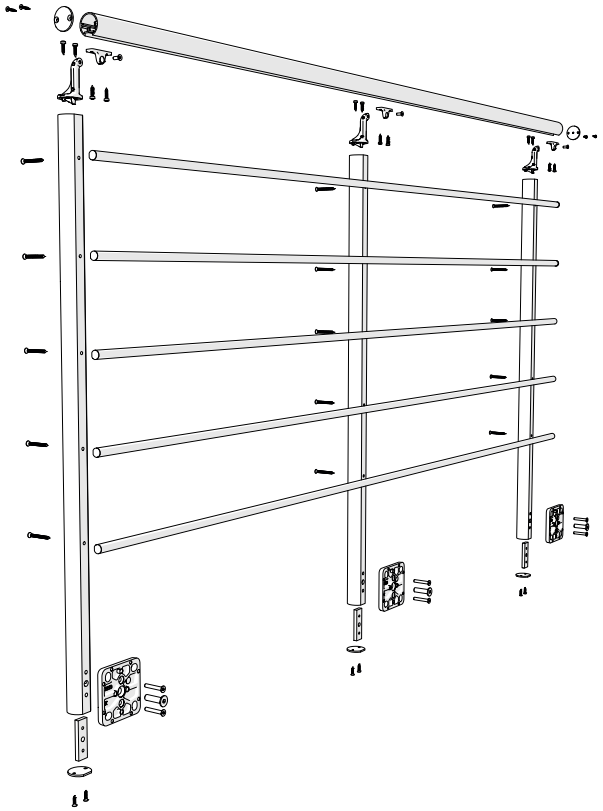

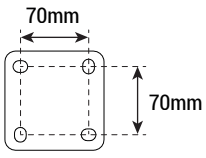

FR

GARANTIE

AVANT MONTAGE : Vérifier le bon état et la présence de l'ensemble des pièces avant le montage. Ne pas modifier le produit. Ne rien suspendre sur le garde-corps.

MONTAGE : Utiliser les cartons d'emballage pour protéger votre zone de travail. Respecter les règles de sécurité et le port des équipements de protection individuels (EPI), le principal risque encouru étant la chute. Eloigner les enfants lors du montage. Le montage d'un garde-corps n'est pas un acte anodin. Il doit être réalisé en respectant la notice de pose dans un environnement approprié et avec des outils adéquats. Pour les garde-corps sans finition préalable, appliquer un produit de finition (peinture, vernis, huile...) afin de garantir la bonne tenue dans le temps de votre produit.

FIXATION AU SOL : Pour éviter tout risque de basculement, ce produit doit être solidement fixé sur un sol plein, sec et fini. Eviter le contact avec des matériaux humides. Utiliser des vis et chevilles adaptées à votre support (béton, bois...). Un montage mal effectué peut provoquer la chute du produit et des blessures graves. Vérifier régulièrement le bon serrage des systèmes de fixation.

ENTRETIEN : Bois naturel* ou vernis : Nettoyage annuel avec un chiffon doux. Possibilité d'utiliser un papier abrasif pour les traces d'usures tenaces si le bois est resté brut (Gr240). À réception du produit, il convient de stocker le colis à plat et l'installer dans un environnement tempéré, à l'abri de l'humidité. *Application de 2 couches de vernis, de peinture ou d'une lasure à l'usage en intérieur pour protéger le bois à la pose. A renouveler tous les 3 ans. Sapin : Nettoyage annuel avec un chiffon doux. À réception du produit, il convient de stocker le colis à plat et l'installer dans un environnement tempéré, à l'abri de l'humidité. Acier et aluminium : Nettoyage du produit avec un chiffon doux et à l'eau claire additionnée d'un détergent doux (pH compris entre 5 et 8) suivi d'un rinçage soigné à l'eau claire puis un essuyage avec un chiffon doux, non abrasif et absorbant. Un nettoyage annuel minimum est nécessaire. Le support de nettoyage ne doit pas être agressif, ne doit pas abraser, rayer, décolorer ou colorer la couche de peinture. Les supports conseillés sont une éponge douce, un chiffon doux en matière non-abrasive (ouate, coton, non-tissé, non-pelucheux), de couleur blanche exclusivement. Les supports tels que éponges abrasives, paille de fer et chiffons de couleur sont exclus. À réception du produit, il convient de l'installer dans un environnement tempéré, à l'abri de l'humidité. Inox : Nettoyage du garde-corps directement après la pose. Un nettoyage trimestriel minimum est nécessaire. Nettoyage avec un chiffon doux et à l'eau claire additionnée d'un détergent doux (pH compris entre 5 et 8) suivi d'un rinçage soigné à l'eau claire puis un essuyage avec un chiffon doux, non abrasif et absorbant. Les supports tels que éponges en paille de fer sont exclus. Nettoyage dès l'apparition de taches ou de piqures avec de l'eau savonneuse ou un produit de nettoyage d'inox. Si des traces de corrosion persistent après le nettoyage, utiliser un produit passivant spécial inox. Possibilité d'utiliser une éponge type jex, non ferreuse, pour frotter dans le sens du brossage de la finition. L'acier Inoxydable peut s'oxyder en milieu aggressif (dont bord de mer) s'il n'y a pas d'entretien. Dans ce cas, appliquer un produit hydrofuge régulièrement en plus du nettoyage. À réception du produit, il convient de l'installer dans un environnement tempéré, à l'abri de l'humidité.

CONDITIONS DE GARANTIES : Notice et référence de traçabilité à conserver, nécessaire en cas de SAV. La durée et les conditions de garanties peuvent être consultées sur : https://b2b.kordodesign.com/garanties.

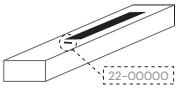

Référence à communiquer pour toute demande.

EN

WARRANTY

BEFORE ASSEMBLY : Check that all parts are present and in good condition before assembling. Do not modify the product. Do not hang anything on the banisters.

ASSEMBLY : Use packaging cardboard to protect your work area. Follow safety rules and wear personal protective equipment (PPE), as the main risk is falling. Keep children away during assembly. Installing a banister is not a trivial task. It must be carried out in accordance with the assembly instructions, in a suitable environment, and with the proper tools. For banisters without pre-finishing, apply a finishing product (paint, varnish, oil, etc.) to ensure the long-term durability of your product.

FLOOR MOUNTING : To prevent any risk of tipping, this product must be securely fastened to a solid, dry, and finished floor. Avoid contact with damp materials. Use screws and anchors suitable for your surface (concrete, wood, etc.). Improper installation may cause the product to fall and result in serious injury. Regularly check that the fastening systems are properly tightened.

MAINTENANCE : Natural Wood* or Varnished : Annual cleaning with a soft cloth. For stubborn wear marks, fine-grit sandpaper (Gr240) may be used if the wood remains untreated. Upon receipt, store the package flat and install in a temperate environment, protected from moisture. *Apply 2 coats of varnish, paint, or wood stain for indoor use to protect the wood during installation. Renew every 3 years. Spruce : Annual cleaning with a soft cloth. Upon receipt, store the package flat and install in a temperate environment, protected from moisture. Steel and Aluminum: Clean the product with a soft cloth and clear water mixed with a mild detergent (pH 5–8), followed by thorough rinsing with clear water and drying with a soft, non-abrasive, absorbent cloth. Annual cleaning is required. Cleaning materials must not be aggressive and must not abrade, scratch, discolor, or stain the paint. Recommended materials include a soft sponge or a soft cloth made of non-abrasive material (cotton, non-woven, lint-free), exclusively white. Abrasive sponges, steel wool, and colored cloths are prohibited. Upon receipt, install the product in a temperate environment, protected from moisture. Stainless Steel : Clean the handrail immediately after installation. Quarterly cleaning is required. Clean with a soft cloth and clear water mixed with a mild detergent (pH 5–8), followed by thorough rinsing with clear water and drying with a soft, non-abrasive, absorbent cloth. Avoid materials such as steel wool sponges. Clean as soon as stains or pitting appear, using soapy water or a stainless steel cleaner. If corrosion marks persist after cleaning, use a special stainless steel passivating product. A non-ferrous sponge (e.g., Jex) may be used to scrub in the direction of the finish's brushing. Stainless steel may oxidize in aggressive environments (including coastal areas) if not properly maintained. In such cases, apply a water-repellent product regularly in addition to cleaning.
Upon receipt, install the product in a temperate environment, protected from moisture.

WARRANTY CONDITIONS : Keep the instructions and traceability reference, as they are required in case of after-sales service. The warranty period and conditions can be found at: https://b2b.kordodesign.com/garanties.

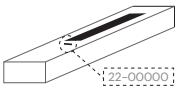

Reference to be provided for any request

DE

GARANTIE

VOR DER MONTAGE : Prüfen Sie vor der Montage den einwandfreien Zustand und die Vollständigkeit aller Teile. Verändern Sie das Produkt nicht. Hängen Sie nichts an das Geländer.

MONTAGE : Verwenden Sie die Verpackungskartons, um Ihren Arbeitsbereich zu schützen. Beachten Sie die Sicherheitsvorschriften und tragen Sie die persönliche Schutzausrüstung (PSA), da das Hauptrisiko ein Sturz ist. Halten Sie Kinder während der Montage fern. Die Montage eines Geländers ist kein trivialer Vorgang. Sie muss gemäß der Montageanleitung, in einer geeigneten Umgebung und mit dem richtigen Werkzeug durchgeführt werden. Bei Geländern ohne vorherige Oberflächenbehandlung ist ein Finish-Produkt (Farbe, Lack, Öl usw.) aufzutragen, um die Langlebigkeit des Produkts zu gewährleisten.

BODENMONTAGE : Um Kippgefahr zu vermeiden, muss dieses Produkt fest auf einem vollflächigen, trockenen und fertigen Boden montiert werden. Kontakt mit feuchten Materialien vermeiden. Verwenden Sie Schrauben und Dübel, die für Ihren Untergrund (Beton, Holz usw.) geeignet sind. Eine unsachgemäße Montage kann zum Sturz des Produkts und zu schweren Verletzungen führen. Überprüfen Sie regelmäßig die Festigkeit der Befestigungssysteme.

PFLEGEANLEITUNG: Naturholz oder lackiert : *Jährliche Reinigung mit einem weichen Tuch. Bei hartnäckigen Abnutzungsspuren kann bei rohem Holz (Körnung 240) Schmirgelpapier verwendet werden. Nach Erhalt des Produkts ist das Paket flach zu lagern und in einer temperierten, feuchtigkeitsgeschützten Umgebung zu installieren. *Für den Innenbereich wird empfohlen, bei der Montage 2 Schichten Lack, Farbe oder Lasur aufzutragen, um das Holz zu schützen. Dieser Schutz ist alle 3 Jahre zu erneuern. Fichte : Jährliche Reinigung mit einem weichen Tuch. Nach Erhalt des Produkts ist das Paket flach zu lagern und in einer temperierten, feuchtigkeitsgeschützten Umgebung zu installieren. Stahl und Aluminium : Reinigung des Produkts mit einem weichen Tuch und klarem Wasser, dem ein mildes Reinigungsmittel (pH-Wert zwischen 5 und 8) zugesetzt wird, gefolgt von gründlichem Spülen mit klarem Wasser und Trocknen mit einem weichen, nicht scheuernden und saugfähigen Tuch. Eine jährliche Reinigung ist mindestens erforderlich. Das Reinigungsmaterial darf nicht aggressiv sein und darf die Farbschicht nicht abreiben, zerkratzen, entfärben oder einfärben. Empfohlene Materialien sind ein weicher Schwamm, ein weiches Tuch aus nicht scheuerndem Material (Watte, Baumwolle, Vlies, fusselfrei), ausschließlich in weißer Farbe. Scheuerschwämme, Stahlwolle und farbige Tücher sind ausgeschlossen. Nach Erhalt des Produkts ist es in einer temperierten, feuchtigkeitsgeschützten Umgebung zu installieren. Edelstahl : Reinigung des Geländers direkt nach der Montage. Eine mindestens vierteljährliche Reinigung ist erforderlich. Reinigung mit einem weichen Tuch und klarem Wasser, dem ein mildes Reinigungsmittel (pH-Wert zwischen 5 und 8) zugesetzt wird, gefolgt von gründlichem Spülen mit klarem Wasser und Trocknen mit einem weichen, nicht scheuernden und saugfähigen Tuch. Materialien wie Stahlwollschwämme sind ausgeschlossen. Bei Flecken oder Lochfraß sofort mit Seifenwasser oder einem Edelstahlreiniger reinigen. Falls nach der Reinigung noch Korrosionsspuren vorhanden sind, ein spezielles Passivierungsmittel für Edelstahl verwenden. Es kann eine nicht eisenhaltige Scheuerschwamm-Art (z. B. Jex) verwendet werden, um in Richtung der Bürstung der Oberfläche zu schrubben. Edelstahl kann in aggressiven Umgebungen (z. B. Meeresnähe) oxidieren, wenn er nicht gepflegt wird. In diesem Fall regelmäßig zusätzlich zur Reinigung ein wasserabweisendes Mittel auftragen.
Nach Erhalt des Produkts ist es in einer temperierten, feuchtigkeitsgeschützten Umgebung zu installieren.

GARANTIEBEDINGUNGEN : Bedienungsanleitung und Rückverfolgbarkeitsreferenz sind aufzubewahren und bei einem Garantiefall erforderlich. Die Dauer und Bedingungen der Garantie können unter folgendem Link eingesehen werden: https://kordodesign.com/de/gewerbliche-garantie-bedingungen/.

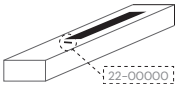

Referenz angeben für jede Anfrage.

ES

GARANTÍA

ANTES DEL MONTAJE : Verifique que todas las piezas estén en buen estado y completas antes del montaje. No modifique el producto. No cuelgue nada en la barandilla.

MONTAJE : Utilice los cartones del embalaje para proteger su zona de trabajo. Respete las normas de seguridad y utilice el equipo de protección individual (EPI), ya que el principal riesgo es la caída. Mantenga a los niños alejados durante el montaje. La instalación de una barandilla no es un acto trivial. Debe realizarse siguiendo las instrucciones de montaje, en un entorno adecuado y con las herramientas apropiadas. Para las barandillas sin acabado previo, aplique un producto de acabado (pintura, barniz, aceite, etc.) para garantizar la durabilidad del producto con el paso del tiempo.

FIJACIÓN AL SUELO : Para evitar cualquier riesgo de vuelco, este producto debe fijarse firmemente sobre un suelo sólido, seco y acabado. Evite el contacto con materiales húmedos. Utilice tornillos y tacos adecuados para el tipo de soporte (hormigón, madera, etc.). Un montaje incorrecto puede provocar la caída del producto y causar lesiones graves. Verifique regularmente que los sistemas de fijación estén bien apretados.

MANTENIMIENTO : Madera natural o barnizada :*Limpieza anual con un paño suave. Posibilidad de utilizar papel de lija para las marcas de desgaste persistentes si la madera se ha dejado en bruto (granulometría 240). Al recibir el producto, se recomienda almacenar el paquete en posición horizontal e instalarlo en un ambiente templado, protegido de la humedad. *Aplicar 2 capas de barniz, pintura o lasur para uso en interiores al momento de la instalación para proteger la madera. Renovar cada 3 años. Pino : Limpieza anual con un paño suave. Al recibir el producto, se recomienda almacenar el paquete en posición horizontal e instalarlo en un ambiente templado, protegido de la humedad. Acero y aluminio : Limpieza del producto con un paño suave y agua limpia con un detergente suave (pH entre 5 y 8), seguido de un enjuague cuidadoso con agua limpia y secado con un paño suave, no abrasivo y absorbente. Se requiere una limpieza anual como mínimo. El material de limpieza no debe ser agresivo, no debe rayar, abrasar, decolorar o teñir la capa de pintura. Se recomienda el uso de esponjas suaves, paños suaves de material no abrasivo (algodón, celulosa, no peluche) y exclusivamente de color blanco. Quedan excluidos materiales como esponjas abrasivas, lana de acero y paños de color. Al recibir el producto, se recomienda instalarlo en un ambiente templado, protegido de la humedad. Acero inoxidable : Limpieza de la barandilla inmediatamente después de la instalación. Se requiere una limpieza trimestral como mínimo. Limpieza con un paño suave y agua limpia con un detergente suave (pH entre 5 y 8), seguido de un enjuague cuidadoso con agua limpia y secado con un paño suave, no abrasivo y absorbente. Quedan excluidos materiales como esponjas de lana de acero. Limpiar al aparecer manchas o picaduras con agua jabonosa o un producto específico para acero inoxidable. Si persisten trazas de corrosión tras la limpieza, utilizar un producto pasivante especial para inoxidable.Posibilidad de utilizar una esponja tipo jex, no férrea, frotando en el

sentido del cepillado del acabado. El acero inoxidable puede oxidarse en ambientes agresivos (como la costa) si no se mantiene adecuadamente. En este caso, aplicar regularmente un producto hidrófugo además de la limpieza.
Al recibir el producto, se recomienda instalarlo en un ambiente templado, protegido de la humedad.

CONDICIONES DE GARANTÍA : Se debe conservar el manual y la referencia de trazabilidad, necesarios en caso de servicio postventa (SAV). La duración y las condiciones de la garantía pueden consultarse en: https://b2b.kordodesign.com/garanties

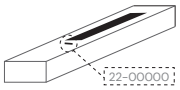

Referencia a comunicar para cualquier solicitud.

PT GARANTIA

ANTES DA MONTAGEM : Verifique o bom estado e a presença de todas as peças antes da montagem. Não modifique o produto. Não pendure nada no guarda-corpos.

MONTAGEM : Utilize as caixas de embalagem para proteger a sua área de trabalho. Respeite as normas de segurança e utilize os Equipamentos de Proteção Individual (EPI), sendo o principal risco a queda. Mantenha as crianças afastadas durante a montagem. A instalação de um guarda-corpo não é uma tarefa trivial. Deve ser realizada conforme o manual de instalação, em um ambiente apropriado e com as ferramentas adequadas. Para os guarda-corpos sem acabamento prévio, aplique um produto de acabamento (tinta, verniz, óleo, etc.) a fim de garantir a durabilidade do produto ao longo do tempo.

FIXAÇÃO NO SOLO : Para evitar qualquer risco de tombamento, este produto deve ser firmemente fixado sobre um solo sólido, seco e acabado. Evite o contato com materiais úmidos. Utilize parafusos e buchas adequados ao seu suporte (concreto, madeira, etc.).
Uma montagem incorreta pode provocar a queda do produto e causar ferimentos graves. Verifique regularmente o aperto correto dos sistemas de fixação.

MANUTENÇÃO : Madeira natural ou envernizada*: Limpeza anual com um pano macio. É possível utilizar uma lixa para remover marcas de desgaste persistentes, caso a madeira tenha permanecido bruta (Gr240). Ao receber o produto, é necessário armazenar a embalagem na horizontal e instalá-la em um ambiente com temperatura controlada, protegido da umidade. *Aplicar 2 camadas de verniz, tinta ou stain para uso interior a fim de proteger a madeira no momento da instalação. Reaplicar a cada 3 anos. Abeto (madeira de pinho): Limpeza anual com um pano macio. Ao receber o produto, é necessário armazenar a embalagem na horizontal e instalá-la em um ambiente com temperatura controlada, protegido da umidade. Aço e alumínio: Limpeza do produto com pano macio e água limpa com adição de um detergente suave (pH entre 5 e 8), seguida de um enxágue cuidadoso com água limpa e secagem com pano macio, não abrasivo e absorvente. É necessário no mínimo uma limpeza anual. O material de limpeza não deve ser agressivo, nem abrasivo, não deve riscar, descolorir ou tingir a camada de pintura. São recomendados suportes como esponja macia, pano macio de material não abrasivo (algodão, lã, não tecido, sem fiapos), exclusivamente de cor branca. Materiais como esponjas abrasivas, palha de aço e panos coloridos são proibidos. Ao receber o produto, instale-o em ambiente com temperatura controlada e protegido da umidade. Inox (aço inoxidável): Limpeza do guarda-corpo diretamente após a instalação. É necessária uma limpeza trimestral no mínimo. Limpeza com pano macio e água limpa com adição de detergente suave (pH entre 5 e 8), seguida de enxágue cuidadoso com água limpa e secagem com pano macio, não abrasivo e absorvente. Materiais como esponjas de palha de aço são proibidos. Limpeza imediata em caso de aparecimento de manchas ou pontos de oxidação com água com sabão ou produto específico para limpeza de inox. Se persistirem marcas de corrosão após a limpeza, utilizar um produto passivador especial para inox. É possível utilizar uma esponja tipo Jex, não metálica, para esfregar no sentido do acabamento escovado. O aço inoxidável pode oxidar em ambientes agressivos (como zonas litorâneas) se não houver manutenção. Nesse caso, aplicar regularmente um produto hidrorrepelente, além da limpeza. Ao receber o produto, instale-o em ambiente com temperatura controlada e protegido da umidade.

CONDIÇÕES DE GARANTIA : É necessário conservar o manual e a referência de rastreabilidade, indispensáveis em caso de assistência técnica (SAV). A duração e as condições da garantia podem ser consultadas em: https://b2b.kordodesign.com/garanties

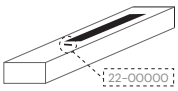

Referência a informar para qualquer solicitação.

IT GARANZIA

PRIMA DEL MONTAGGIO : Verificare il buon stato e la presenza di tutti i pezzi prima del montaggio. Non modificare il prodotto. Non appendere nulla alla ringhiera.

MONTAGGIO : Utilizzare i cartoni dell'imballaggio per proteggere l'area di lavoro. Rispettare le norme di sicurezza e indossare i dispositivi di protezione individuale (DPI), poiché il rischio principale è la caduta. Tenere i bambini lontani durante il montaggio. Il montaggio di un parapetto non è un'operazione banale. Deve essere eseguito rispettando le istruzioni di montaggio, in un ambiente adeguato e con gli strumenti appropriati. Per i parapetti senza finitura preliminare, applicare un prodotto di finitura (vernice, smalto, olio, ecc.) per garantire la durata e la resistenza del prodotto nel tempo.

FISSAGGIO A TERRA : Per evitare qualsiasi rischio di ribaltamento, questo prodotto deve essere saldamente fissato su un pavimento solido, asciutto e rifinito. Evitare il contatto con materiali umidi. Utilizzare viti e tasselli adatti al supporto (calcestruzzo, legno, ecc.). Un montaggio errato può provocare la caduta del prodotto e gravi lesioni. Verificare regolarmente il corretto serraggio dei sistemi di fissaggio.

MANUTENZIONE : Legno naturale o verniciato*: Pulizia annuale con un panno morbido. È possibile utilizzare carta abrasiva per rimuovere tracce di usura ostinate, se il legno è rimasto grezzo (Gr240). Al momento della ricezione del prodotto, il pacco deve essere conservato in posizione orizzontale e installato in un ambiente temperato, al riparo dall'umidità. *Applicare 2 mani di vernice, pittura o impregnante per uso interno per proteggere il legno al momento della posa. Ripetere l'applicazione ogni 3 anni. Abete: Pulizia annuale con un panno morbido. Al momento della ricezione del prodotto, il pacco deve essere conservato in posizione orizzontale e installato in un ambiente temperato, al riparo dall'umidità. Acciaio e alluminio: Pulizia del prodotto con un panno morbido e acqua pulita aggiunta di un detergente neutro (pH compreso tra 5 e 8), seguita da un risciacquo accurato con acqua pulita e da un'asciugatura con un panno morbido, non abrasivo e assorbente. È necessaria almeno una pulizia annuale. Il materiale di pulizia non deve essere aggressivo: non deve graffiare, abrasare, scolorire o tingere la vernice. Sono consigliati supporti come spugne morbide, panni morbidi in materiale non abrasivo (ovatta, cotone, tessuto non tessuto, senza pelucchi), esclusivamente di colore bianco. Sono esclusi supporti come spugne abrasive, lana d'acciaio e panni colorati. Al momento della ricezione del prodotto, installarlo in un ambiente temperato, al riparo dall'umidità. Acciaio inox: Pulizia della ringhiera direttamente dopo la posa. È richiesta una pulizia trimestrale minima. Pulizia con un panno morbido e acqua pulita aggiunta di un detergente neutro (pH compreso tra 5 e 8), seguita da un risciacquo accurato con acqua pulita e da un'asciugatura con un panno morbido, non abrasivo e assorbente. Supporti come spugne in lana d'acciaio sono esclusi. Pulire immediatamente alla comparsa di macchie o puntinature con acqua saponata o un prodotto specifico per acciaio inox. Se dopo la pulizia persistono tracce di corrosione, utilizzare un prodotto passivante specifico per inox. È possibile usare una spugna tipo Jex non ferrosa per strofinare nel senso della satinatura della finitura. L'acciaio inox può ossidarsi in ambienti aggressivi (come zone marine) in assenza di manutenzione. In tal caso, applicare regolarmente un prodotto idrorepellente, oltre alla normale pulizia. Al momento della ricezione del prodotto, installarlo in un ambiente temperato, al riparo dall'umidità.

CONDIZIONI DI GARANZIA : Si consiglia di conservare il manuale e il riferimento di tracciabilità, necessari in caso di assistenza post-vendita (SAV). La durata e le condizioni della garanzia possono essere consultate su : https://b2b.kordodesign.com/garanties

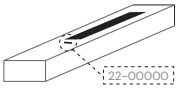

Riferimento da comunicare per qualsiasi richiesta.

NL GARANTIE

VOOR MONTAGE : Controleer vóór de montage of alle onderdelen in goede staat en compleet zijn. Wijzig het product niet. Hang niets aan de balustrade.

MONTAGE : Gebruik de kartonnen verpakkingen om uw werkruimte te beschermen. Volg de veiligheidsvoorschriften en draag persoonlijke beschermingsmiddelen (PBM), aangezien het grootste risico een val is. Houd kinderen uit de buurt tijdens de montage. Het monteren van een balustrade is geen triviale handeling. Het moet worden uitgevoerd volgens de montagehandleiding, in een geschikte omgeving en met het juiste gereedschap. Voor balustrades zonder vooraf aangebrachte afwerking moet een afwerkingsproduct (verf, lak, olie, enz.) worden aangebracht om de duurzaamheid van het product in de loop van de tijd te garanderen.

BEVESTIGING OP DE VLOER : Om het risico op omvallen te vermijden, moet dit product stevig worden bevestigd op een stevige, droge en afgewerkte vloer. Vermijd contact met vochtige materialen. Gebruik schroeven en pluggen die geschikt zijn voor uw ondergrond (beton, hout, enz.). Een slechte montage kan leiden tot het omvallen van het product en ernstige verwondingen veroorzaken. Controleer regelmatig of de bevestigingssystemen goed vastzitten.

ONDERHOUD : Natuurlijk hout of gelakt*: Jaarlijks reinigen met een zachte doek. Het is mogelijk om schuurpapier te gebruiken voor hardnekkige slijtageplekken als het hout onbehandeld is gebleven (korrel 240). Bij ontvangst van het product dient het pakket plat opgeslagen te worden en geïnstalleerd te worden in een ruimte met een gematigde temperatuur, beschermd tegen vocht. *Breng bij installatie 2 lagen vernis, verf of beits aan voor gebruik binnenshuis om het hout te beschermen. Herhaal deze behandeling om de 3 jaar. Vurenhout : Jaarlijkse reiniging met een zachte doek. Bij ontvangst van het product dient het pakket plat opgeslagen te worden en geïnstalleerd te worden in een ruimte met een gematigde temperatuur, beschermd tegen vocht. Staal en aluminium : Reinig het product met een zachte doek en helder water met een mild reinigingsmiddel (pH tussen 5 en 8), gevolgd door zorgvuldig spoelen met schoon water en drogen met een zachte, niet-schurende, absorberende doek. Minstens één jaarlijkse reiniging is vereist. Het reinigingsmateriaal mag niet agressief zijn: het mag de laklaag niet schuren, krassen, verkleuren of kleuren. Aanbevolen hulpmiddelen zijn een zachte spons of een zachte doek van niet-schurend materiaal (watten, katoen, non-woven, pluisvrij), uitsluitend in witte kleur. Schurende sponzen, staalwol en gekleurde doeken zijn uitgesloten. Bij ontvangst van het product dient het in een ruimte met een gematigde temperatuur, beschermd tegen vocht, geïnstalleerd te worden.

Roestvrij staal (inox): Reinig de balustrade direct na installatie. Minstens driemaandelijkse reiniging is vereist. Reinig met een zachte doek en helder water met een mild reinigingsmiddel (pH tussen 5 en 8), gevolgd door grondig spoelen met schoon water en drogen met een zachte, niet-schurende, absorberende doek. Reinigingsmiddelen zoals staalwol zijn uitgesloten. Reinig onmiddellijk bij het verschijnen van vlekken of puntcorrosie met zeepwater of een speciaal reinigingsmiddel voor inox. Indien corrosiesporen blijven na de reiniging, gebruik dan een speciaal passiveringsmiddel voor inox. Het is mogelijk om een niet-metalen Jex-type spons te gebruiken om in de borstelrichting van de afwerking te wrijven. Roestvrij staal kan oxideren in agressieve omgevingen (zoals aan zee) als het niet wordt onderhouden. In dat geval moet er naast de reiniging ook regelmatig een waterafstotend middel worden aangebracht. Bij ontvangst van het product dient het geïnstalleerd te worden in een ruimte met een gematigde temperatuur, beschermd tegen vocht.

GARANTIEVOORWAARDEN : Bewaar de handleiding en de traceerbaarheidsreferentie, deze zijn nodig in geval van service na verkoop (SAV). De duur en voorwaarden van de garantie kunnen worden geraadpleegd op: https://b2b.kordodesign.com/garanties

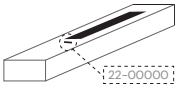

Referentie doorgeven bij elke aanvraag.

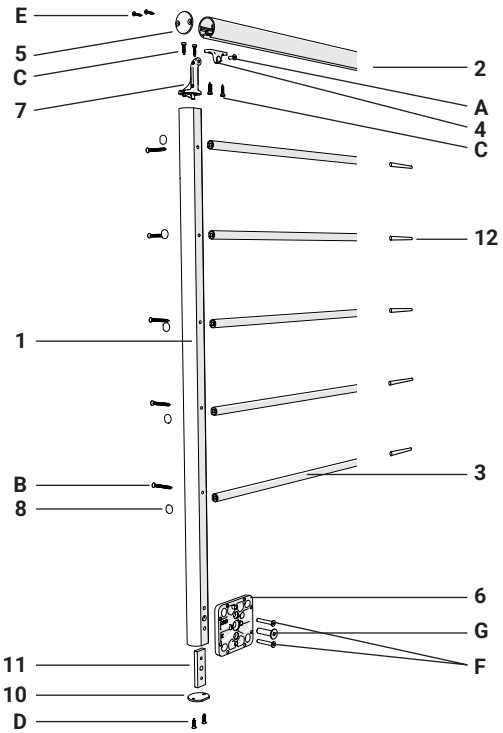

1	23273		Ø42x886mm	x2
2	70109	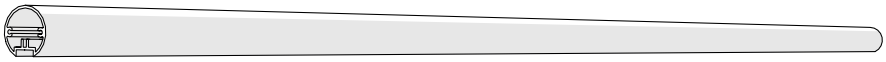	Ø40x2000mm	x1
3	70957	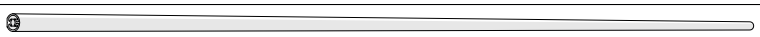	15x16x2000mm	x5
4	70423	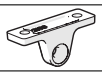	15x22x50mm	x2
5	70110		Ø40x3mm	x2
6	70428		70x80x110mm	x2
7	70422		40,7x46,1x77mm	x2
8	70952		6,5x15,2x16,2mm	x10
9	70954	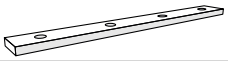	4x16,4x150mm	x1
10	70429		Ø40x3mm	x2
11	70395		8x23x75mm	x2



12	72824		Ø5x55mm	x5
A	72285	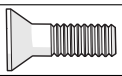	M5x14mm	x2
B	72917	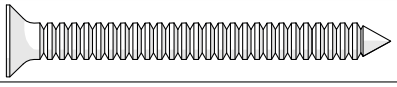	Ø4,8x50mm	x10
C	72341	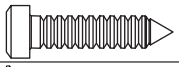	Ø4.2x19mm	x8
D	72549	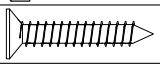	Ø4.2x19mm	x8
E	72857	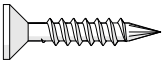	Ø3,5x20mm	x4
F	72711		M6x40mm	x4
G	72556		M10x40mm	x2

1

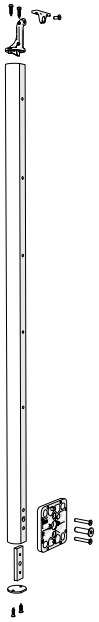

a

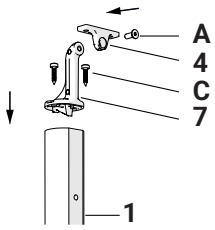

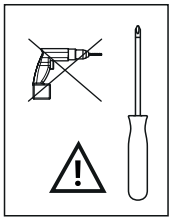

b

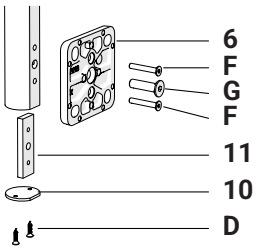

2

a

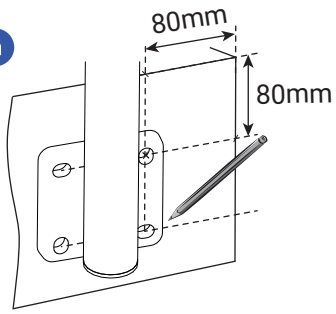

c

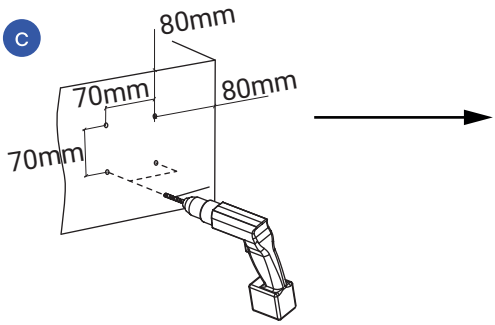

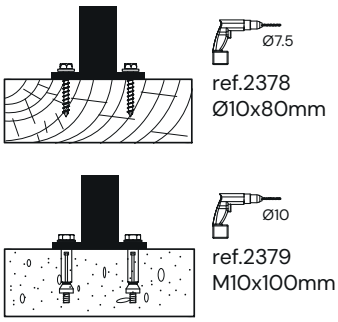

*Non inclus/Not inclused/
Nicht enthalten/No incluido/
Não incluído/Non incluso/
Niet inbegrepen

b

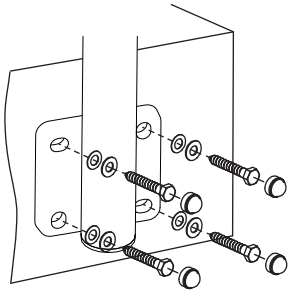

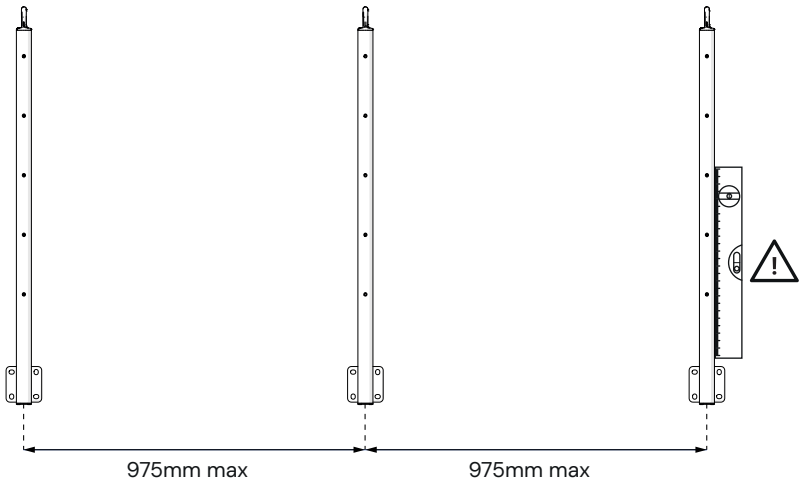

3

a

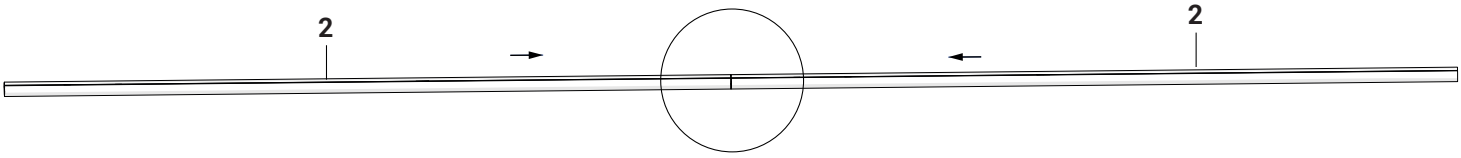

b

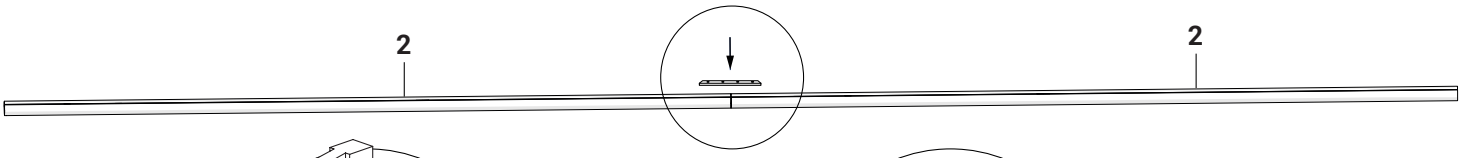

c

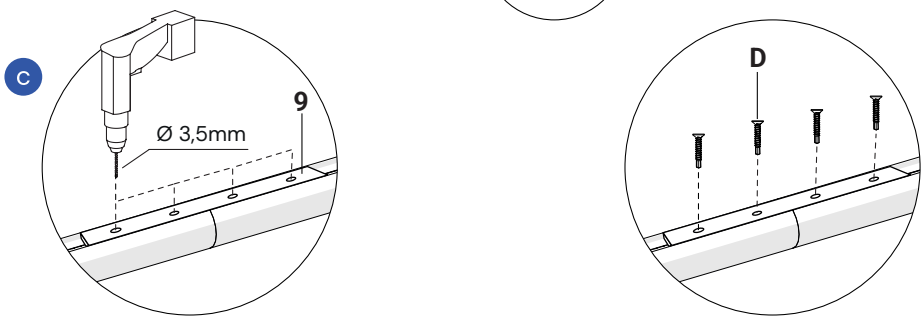

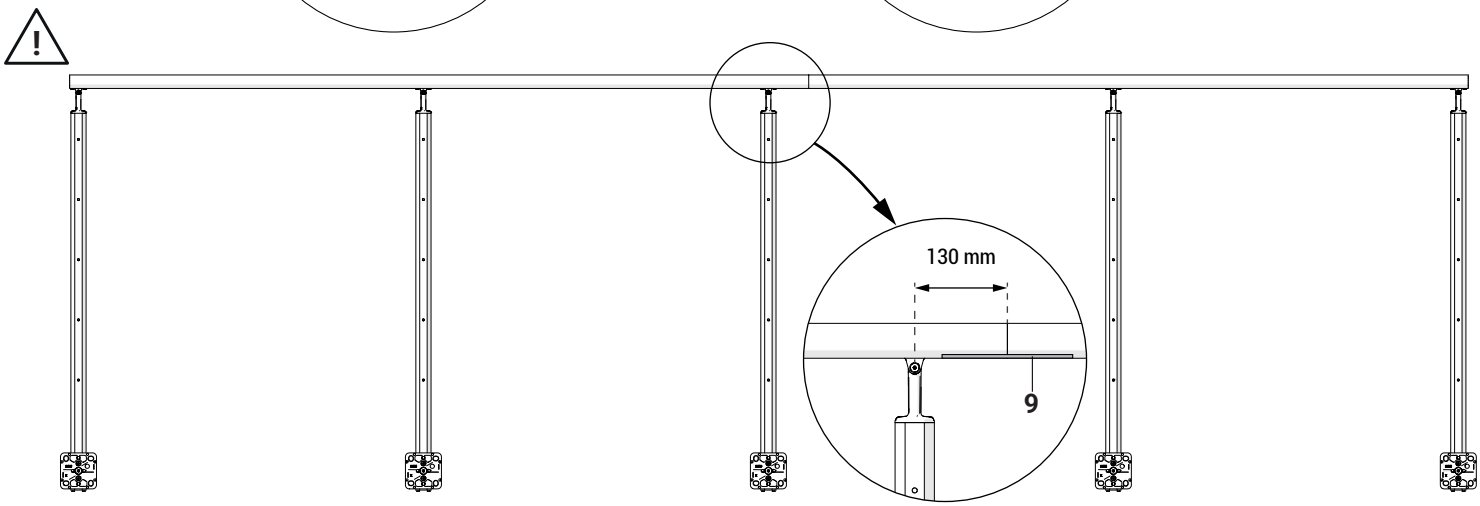

4

b

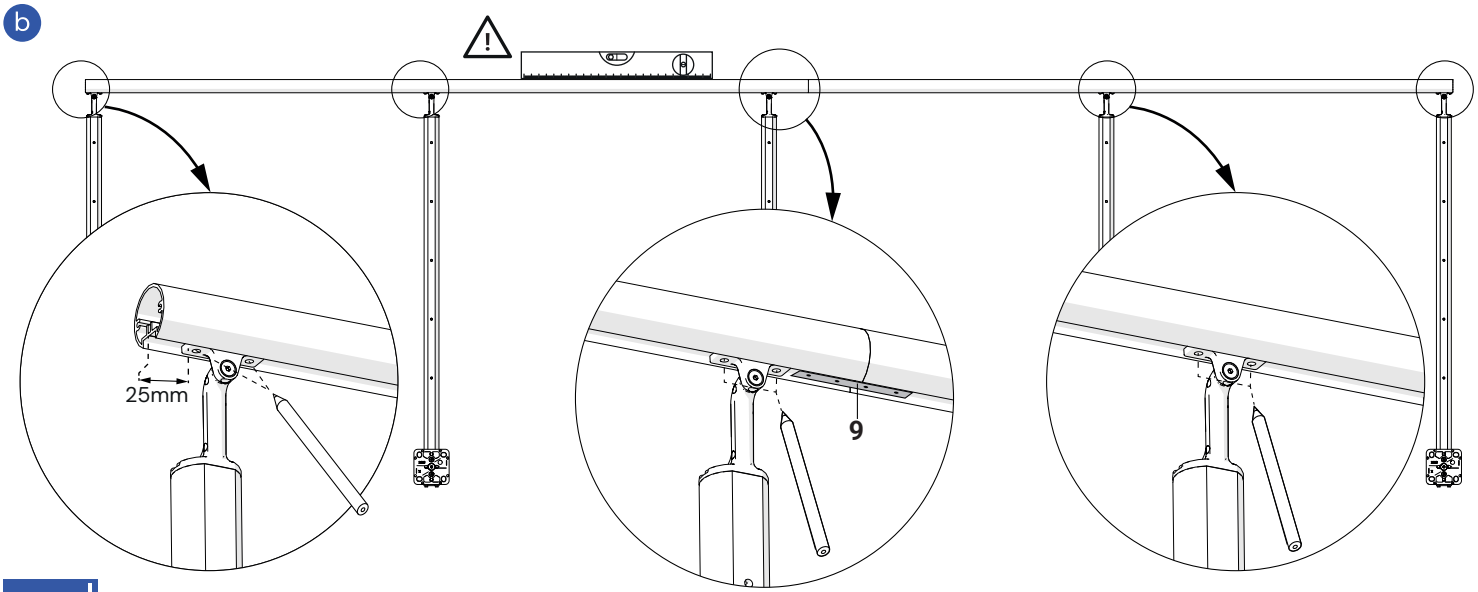

5

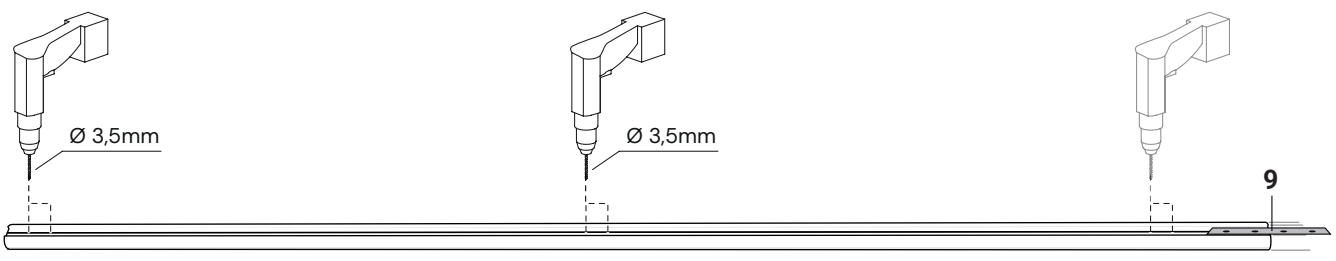

6

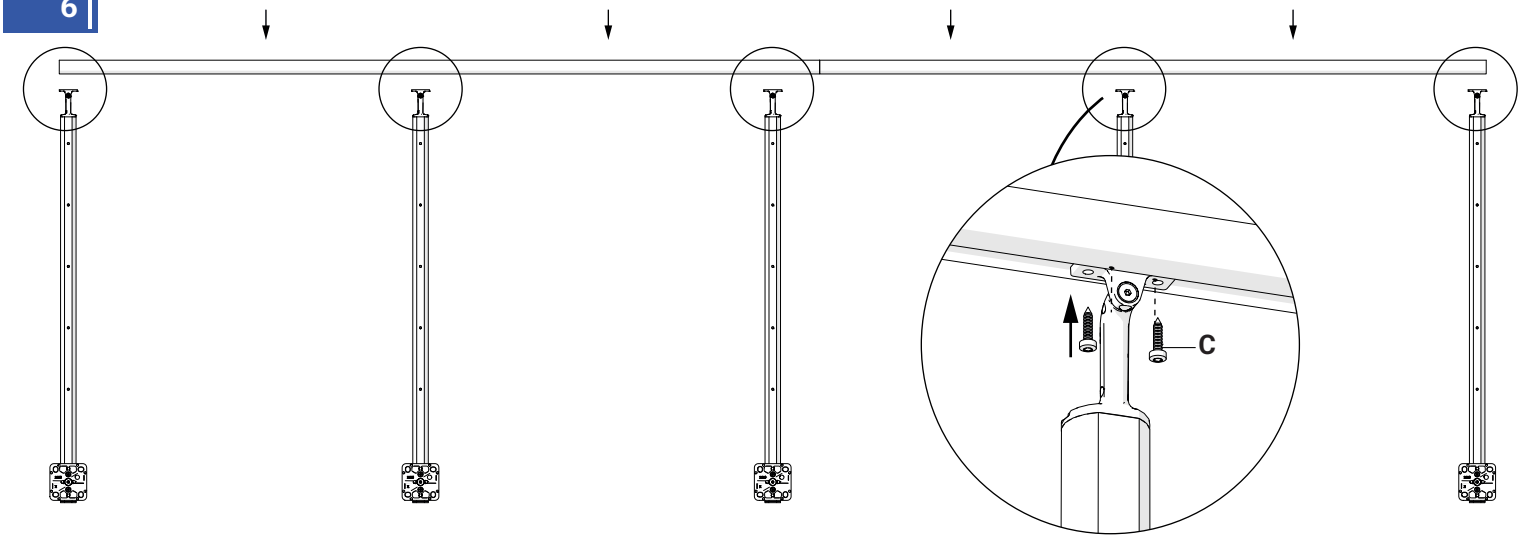

7

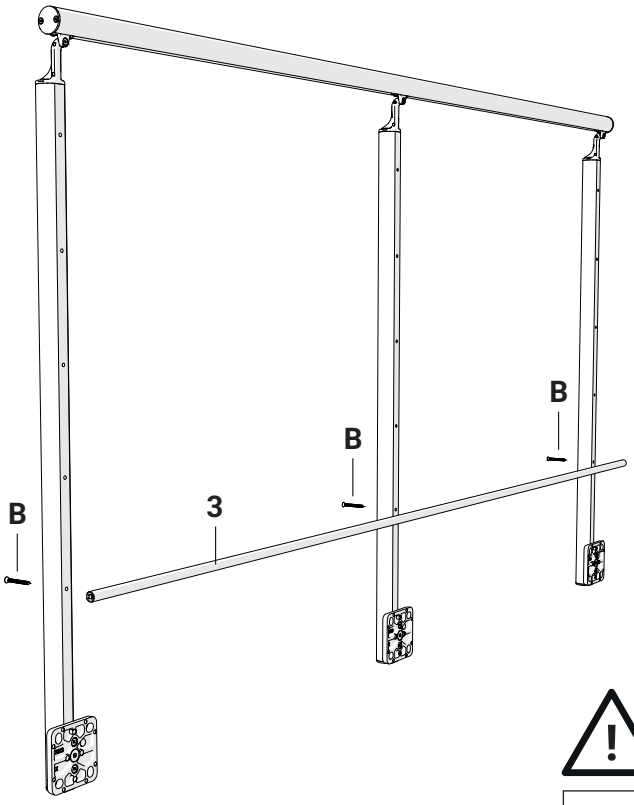

a

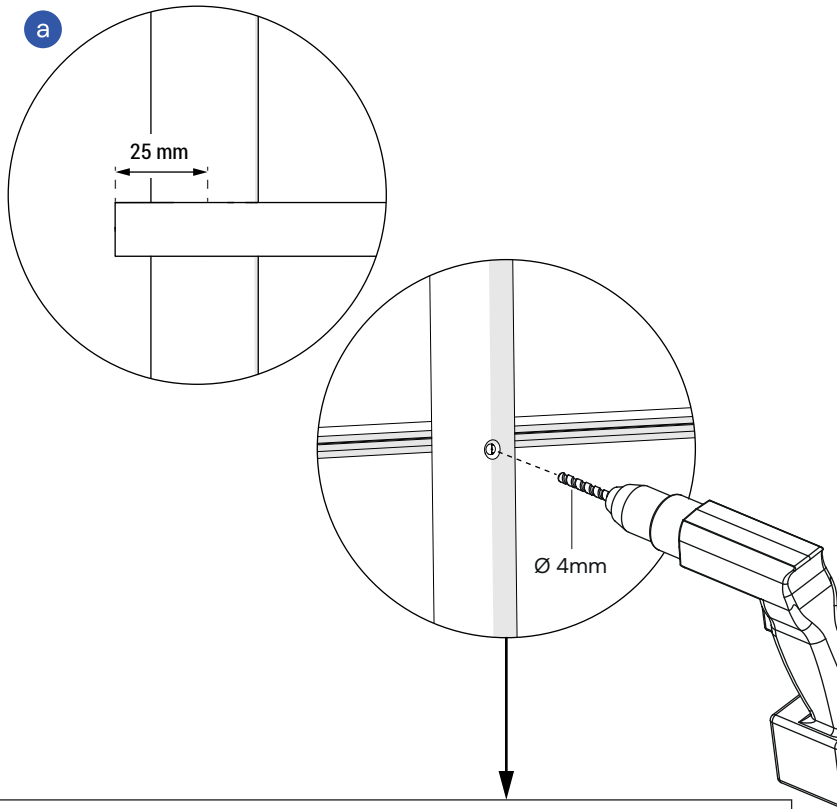

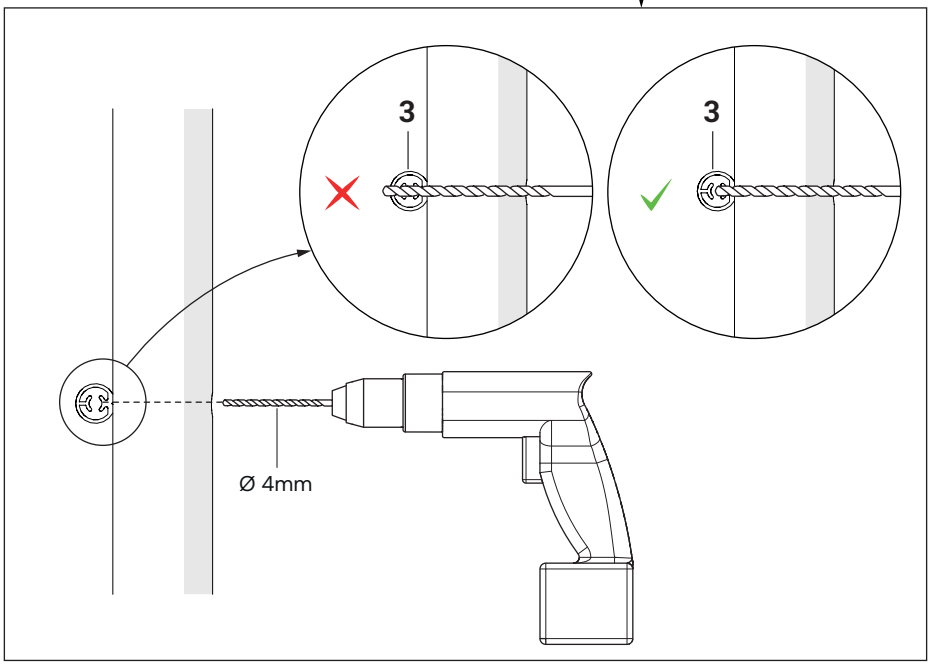

b

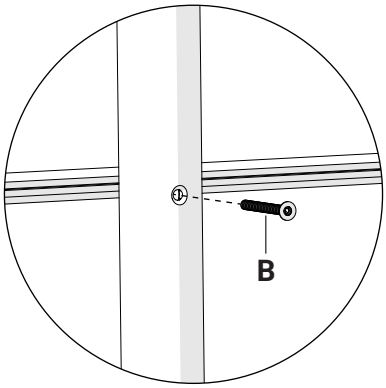

8

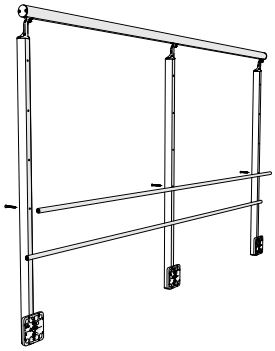

9

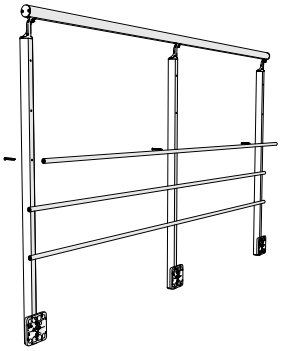

10

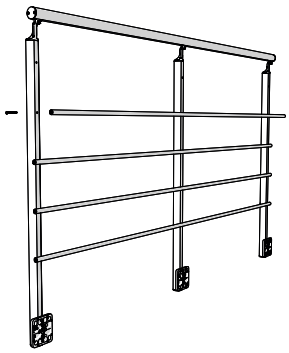

11

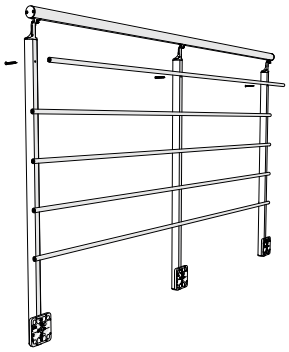

12

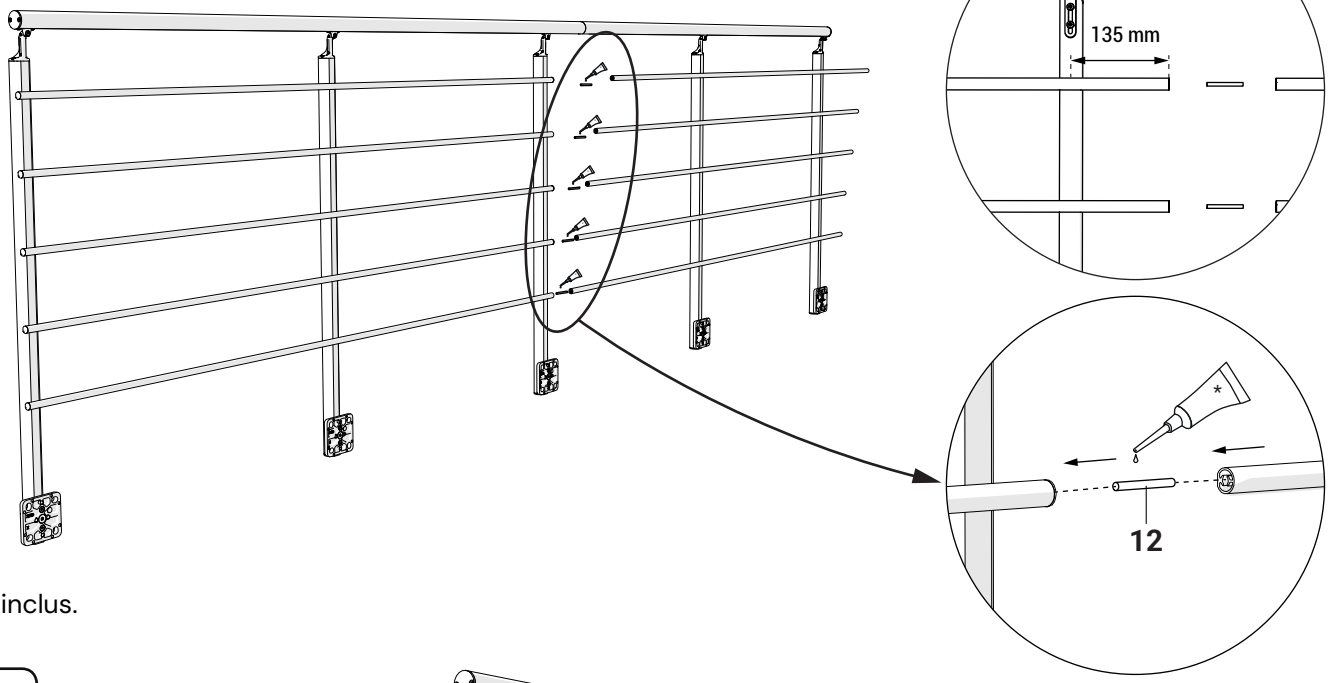

13 Non inclus.

FR

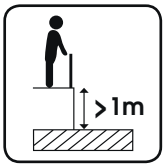

ref.3622