OLEA

Escalier ¼ tournant hêtre

Montage de l'escalier

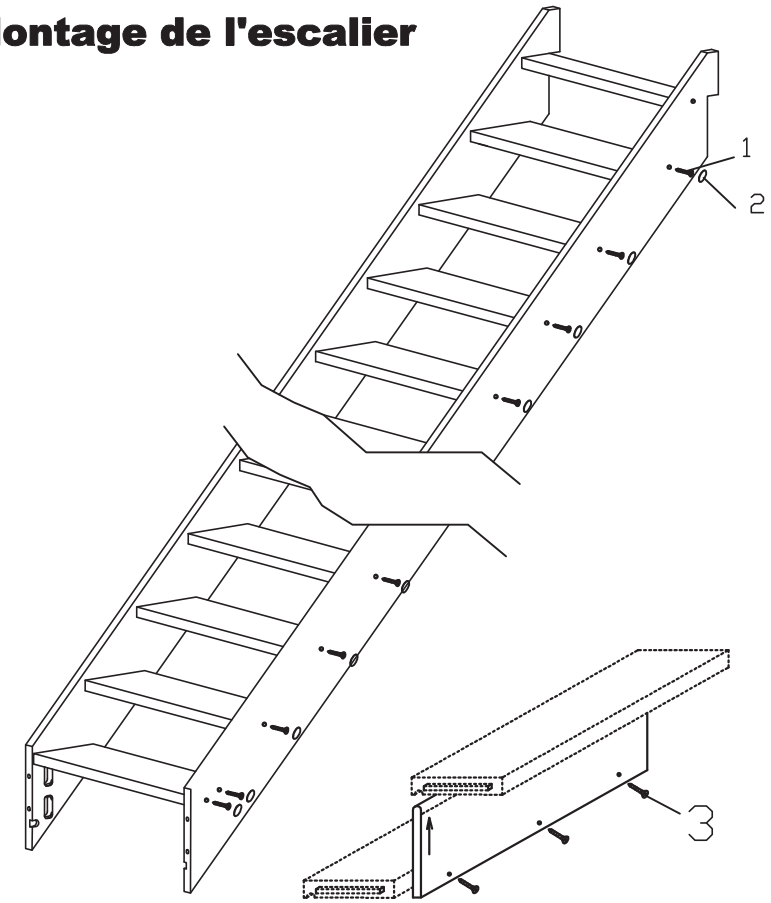

Montage contremarche

1	5x60mm	=37
2		= 37
3	4x40mm	=45
4		=4
5		=4
6		=4
7	M8X120mm	=4

Montage 1 / 4 tournant

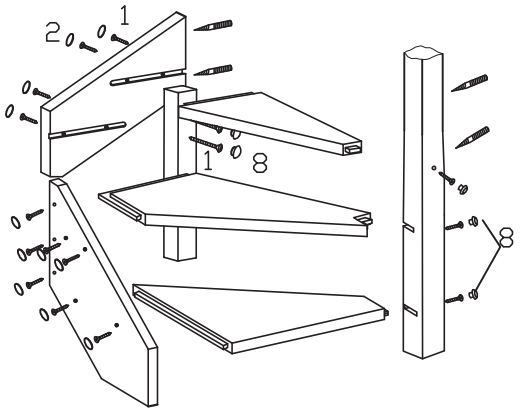

Assemblage avec l'escalier

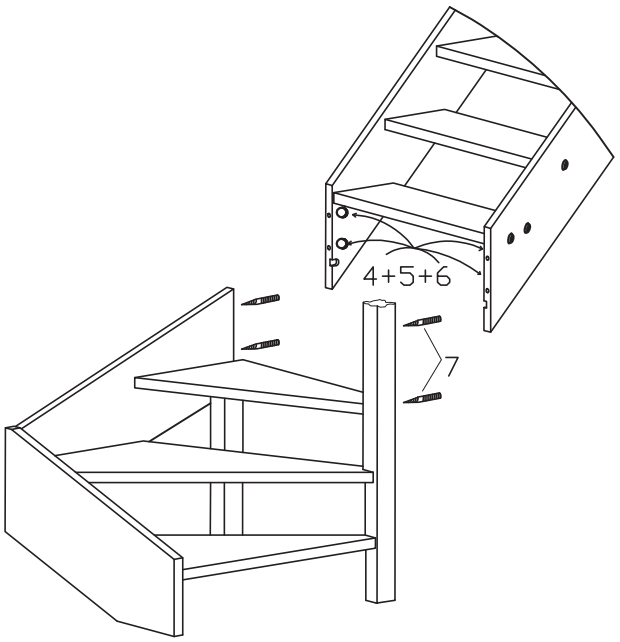

OLEA
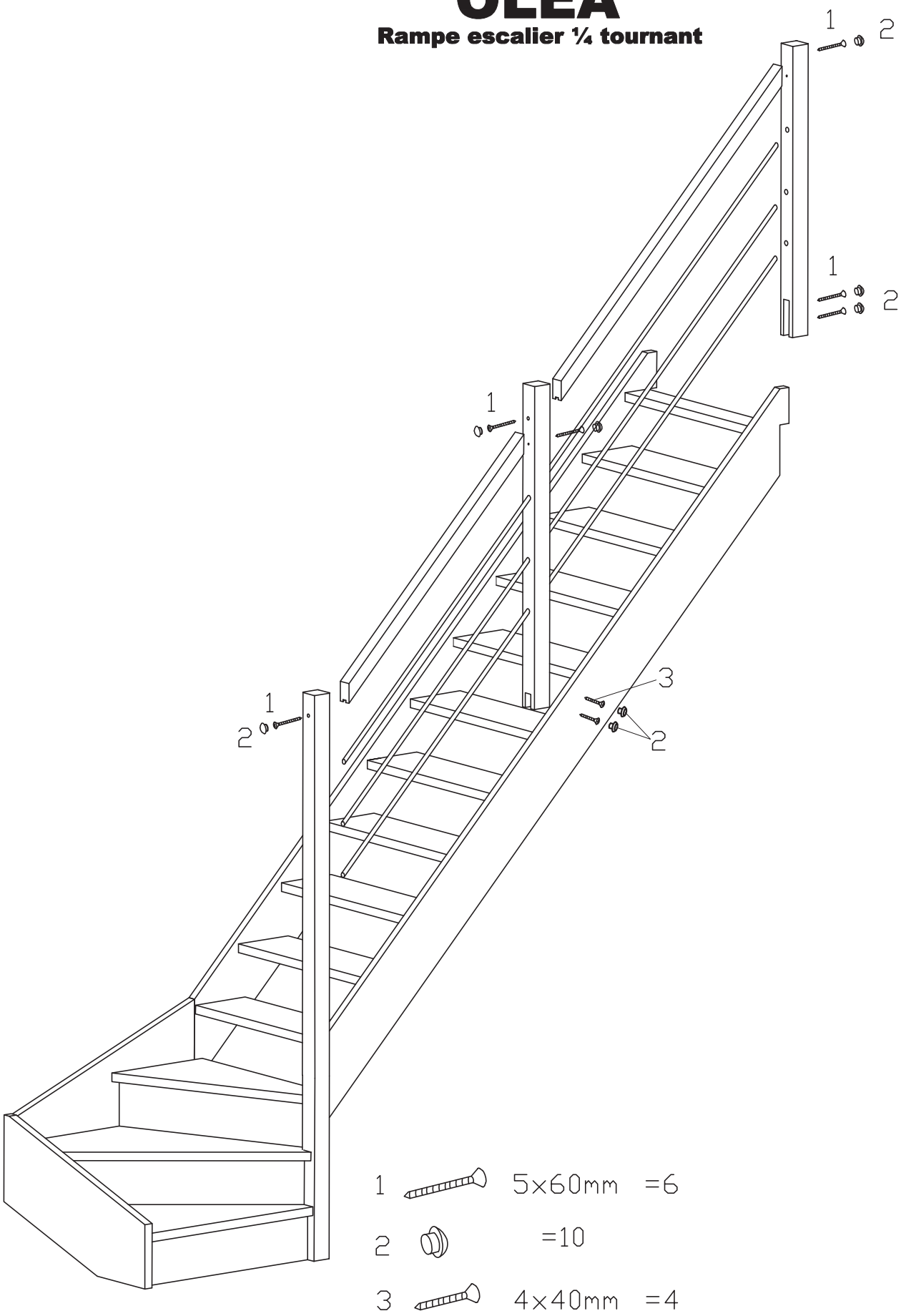
Rampe escalier ¼ tournant