GB

5 Déverrouiller le chariot de l'actionneur (fig. 5.1).
Amener le chariot près de la porte.
Raccorder le bras **C** au bras de levage **B** (fig. 5.2).
Si possible monter le produit légèrement incliné (fig. 5.4).
Lorsque la porte est ouverte, vérifier que la partie coulissante du bras de levage conserve un débattement de 20 mm environ (fig. 5.5).

6 Pour faciliter le mouvement de la porte et limiter les efforts sur l'actionneur, il est recommandé d'ajuster la fin de course à l'ouverture de sorte que la porte reste légèrement inclinée une fois ouverte : le bord inférieur de la porte doit alors être au même niveau que la partie inférieure du bras de levage (fig. 6).

FR

5 Déverrouiller le chariot de l'actionneur (fig. 5.1).
Amener le chariot près de la porte.
Raccorder le bras **C** au bras de levage **B** (fig. 5.2).
Si possible monter le produit légèrement incliné (fig. 5.4).
Lorsque la porte est ouverte, vérifier que la partie coulissante du bras de levage conserve un débattement de 20 mm environ (fig. 5.5).

6 Pour faciliter le mouvement de la porte et limiter les efforts sur l'actionneur, il est recommandé d'ajuster la fin de course à l'ouverture de sorte que la porte reste légèrement inclinée une fois ouverte : le bord inférieur de la porte doit alors être au même niveau que la partie inférieure du bras de levage (fig. 6).

DE

5 Déverrouiller le chariot de l'actionneur (fig. 5.1).
Amener le chariot près de la porte.
Raccorder le bras **C** au bras de levage **B** (fig. 5.2).
Si possible monter le produit légèrement incliné (fig. 5.4).
Lorsque la porte est ouverte, vérifier que la partie coulissante du bras de levage conserve un débattement de 20 mm environ (fig. 5.5).

6 Pour faciliter le mouvement de la porte et limiter les efforts sur l'actionneur, il est recommandé d'ajuster la fin de course à l'ouverture de sorte que la porte reste légèrement inclinée une fois ouverte : le bord inférieur de la porte doit alors être au même niveau que la partie inférieure du bras de levage (fig. 6).

IT

5 Déverrouiller le chariot de l'actionneur (fig. 5.1).
Amener le chariot près de la porte.
Raccorder le bras **C** au bras de levage **B** (fig. 5.2).
Si possible monter le produit légèrement incliné (fig. 5.4).
Lorsque la porte est ouverte, vérifier que la partie coulissante du bras de levage conserve un débattement de 20 mm environ (fig. 5.5).

6 Pour faciliter le mouvement de la porte et limiter les efforts sur l'actionneur, il est recommandé d'ajuster la fin de course à l'ouverture de sorte que la porte reste légèrement inclinée une fois ouverte : le bord inférieur de la porte doit alors être au même niveau que la partie inférieure du bras de levage (fig. 6).

ES

5 Déverrouiller le chariot de l'actionneur (fig. 5.1).
Amener le chariot près de la porte.
Raccorder le bras **C** au bras de levage **B** (fig. 5.2).
Si possible monter le produit légèrement incliné (fig. 5.4).
Lorsque la porte est ouverte, vérifier que la partie coulissante du bras de levage conserve un débattement de 20 mm environ (fig. 5.5).

6 Pour faciliter le mouvement de la porte et limiter les efforts sur l'actionneur, il est recommandé d'ajuster la fin de course à l'ouverture de sorte que la porte reste légèrement inclinée une fois ouverte : le bord inférieur de la porte doit alors être au même niveau que la partie inférieure du bras de levage (fig. 6).

PT

5 Déverrouiller le chariot de l'actionneur (fig. 5.1).
Amener le chariot près de la porte.
Raccorder le bras **C** au bras de levage **B** (fig. 5.2).
Si possible monter le produit légèrement incliné (fig. 5.4).
Lorsque la porte est ouverte, vérifier que la partie coulissante du bras de levage conserve un débattement de 20 mm environ (fig. 5.5).

6 Pour faciliter le mouvement de la porte et limiter les efforts sur l'actionneur, il est recommandé d'ajuster la fin de course à l'ouverture de sorte que la porte reste légèrement inclinée une fois ouverte : le bord inférieur de la porte doit alors être au même niveau que la partie inférieure du bras de levage (fig. 6).

NL

5 Déverrouiller le chariot de l'actionneur (fig. 5.1).
Amener le chariot près de la porte.
Raccorder le bras **C** au bras de levage **B** (fig. 5.2).
Si possible monter le produit légèrement incliné (fig. 5.4).
Lorsque la porte est ouverte, vérifier que la partie coulissante du bras de levage conserve un débattement de 20 mm environ (fig. 5.5).

6 Pour faciliter le mouvement de la porte et limiter les efforts sur l'actionneur, il est recommandé d'ajuster la fin de course à l'ouverture de sorte que la porte reste légèrement inclinée une fois ouverte : le bord inférieur de la porte doit alors être au même niveau que la partie inférieure du bras de levage (fig. 6).

NO

5 Déverrouiller le chariot de l'actionneur (fig. 5.1).
Amener le chariot près de la porte.
Raccorder le bras **C** au bras de levage **B** (fig. 5.2).
Si possible monter le produit légèrement incliné (fig. 5.4).
Lorsque la porte est ouverte, vérifier que la partie coulissante du bras de levage conserve un débattement de 20 mm environ (fig. 5.5).

6 Pour faciliter le mouvement de la porte et limiter les efforts sur l'actionneur, il est recommandé d'ajuster la fin de course à l'ouverture de sorte que la porte reste légèrement inclinée une fois ouverte : le bord inférieur de la porte doit alors être au même niveau que la partie inférieure du bras de levage (fig. 6).

SE

5 Déverrouiller le chariot de l'actionneur (fig. 5.1).
Amener le chariot près de la porte.
Raccorder le bras **C** au bras de levage **B** (fig. 5.2).
Si possible monter le produit légèrement incliné (fig. 5.4).
Lorsque la porte est ouverte, vérifier que la partie coulissante du bras de levage conserve un débattement de 20 mm environ (fig. 5.5).

6 Pour faciliter le mouvement de la porte et limiter les efforts sur l'actionneur, il est recommandé d'ajuster la fin de course à l'ouverture de sorte que la porte reste légèrement inclinée une fois ouverte : le bord inférieur de la porte doit alors être au même niveau que la partie inférieure du bras de levage (fig. 6).

FI

5 Déverrouiller le chariot de l'actionneur (fig. 5.1).
Amener le chariot près de la porte.
Raccorder le bras **C** au bras de levage **B** (fig. 5.2).
Si possible monter le produit légèrement incliné (fig. 5.4).
Lorsque la porte est ouverte, vérifier que la partie coulissante du bras de levage conserve un débattement de 20 mm environ (fig. 5.5).

6 Pour faciliter le mouvement de la porte et limiter les efforts sur l'actionneur, il est recommandé d'ajuster la fin de course à l'ouverture de sorte que la porte reste légèrement inclinée une fois ouverte : le bord inférieur de la porte doit alors être au même niveau que la partie inférieure du bras de levage (fig. 6).

DK

5 Déverrouiller le chariot de l'actionneur (fig. 5.1).
Amener le chariot près de la porte.
Raccorder le bras **C** au bras de levage **B** (fig. 5.2).
Si possible monter le produit légèrement incliné (fig. 5.4).
Lorsque la porte est ouverte, vérifier que la partie coulissante du bras de levage conserve un débattement de 20 mm environ (fig. 5.5).

6 Pour faciliter le mouvement de la porte et limiter les efforts sur l'actionneur, il est recommandé d'ajuster la fin de course à l'ouverture de sorte que la porte reste légèrement inclinée une fois ouverte : le bord inférieur de la porte doit alors être au même niveau que la partie inférieure du bras de levage (fig. 6).

PL

5 Déverrouiller le chariot de l'actionneur (fig. 5.1).
Amener le chariot près de la porte.
Raccorder le bras **C** au bras de levage **B** (fig. 5.2).
Si possible monter le produit légèrement incliné (fig. 5.4).
Lorsque la porte est ouverte, vérifier que la partie coulissante du bras de levage conserve un débattement de 20 mm environ (fig. 5.5).

6 Pour faciliter le mouvement de la porte et limiter les efforts sur l'actionneur, il est recommandé d'ajuster la fin de course à l'ouverture de sorte que la porte reste légèrement inclinée une fois ouverte : le bord inférieur de la porte doit alors être au même niveau que la partie inférieure du bras de levage (fig. 6).

CZ

5 Déverrouiller le chariot de l'actionneur (fig. 5.1).
Amener le chariot près de la porte.
Raccorder le bras **C** au bras de levage **B** (fig. 5.2).
Si possible monter le produit légèrement incliné (fig. 5.4).
Lorsque la porte est ouverte, vérifier que la partie coulissante du bras de levage conserve un débattement de 20 mm environ (fig. 5.5).

6 Pour faciliter le mouvement de la porte et limiter les efforts sur l'actionneur, il est recommandé d'ajuster la fin de course à l'ouverture de sorte que la porte reste légèrement inclinée une fois ouverte : le bord inférieur de la porte doit alors être au même niveau que la partie inférieure du bras de levage (fig. 6).

HR

5 Déverrouiller le chariot de l'actionneur (fig. 5.1).
Amener le chariot près de la porte.
Raccorder le bras **C** au bras de levage **B** (fig. 5.2).
Si possible monter le produit légèrement incliné (fig. 5.4).
Lorsque la porte est ouverte, vérifier que la partie coulissante du bras de levage conserve un débattement de 20 mm environ (fig. 5.5).

6 Pour faciliter le mouvement de la porte et limiter les efforts sur l'actionneur, il est recommandé d'ajuster la fin de course à l'ouverture de sorte que la porte reste légèrement inclinée une fois ouverte : le bord inférieur de la porte doit alors être au même niveau que la partie inférieure du bras de levage (fig. 6).

SI

5 Déverrouiller le chariot de l'actionneur (fig. 5.1).
Amener le chariot près de la porte.
Raccorder le bras **C** au bras de levage **B** (fig. 5.2).
Si possible monter le produit légèrement incliné (fig. 5.4).
Lorsque la porte est ouverte, vérifier que la partie coulissante du bras de levage conserve un débattement de 20 mm environ (fig. 5.5).

6 Pour faciliter le mouvement de la porte et limiter les efforts sur l'actionneur, il est recommandé d'ajuster la fin de course à l'ouverture de sorte que la porte reste légèrement inclinée une fois ouverte : le bord inférieur de la porte doit alors être au même niveau que la partie inférieure du bras de levage (fig. 6).

HU

5 Déverrouiller le chariot de l'actionneur (fig. 5.1).
Amener le chariot près de la porte.
Raccorder le bras **C** au bras de levage **B** (fig. 5.2).
Si possible monter le produit légèrement incliné (fig. 5.4).
Lorsque la porte est ouverte, vérifier que la partie coulissante du bras de levage conserve un débattement de 20 mm environ (fig. 5.5).

6 Pour faciliter le mouvement de la porte et limiter les efforts sur l'actionneur, il est recommandé d'ajuster la fin de course à l'ouverture de sorte que la porte reste légèrement inclinée une fois ouverte : le bord inférieur de la porte doit alors être au même niveau que la partie inférieure du bras de levage (fig. 6).

RO

5 Déverrouiller le chariot de l'actionneur (fig. 5.1).
Amener le chariot près de la porte.
Raccorder le bras **C** au bras de levage **B** (fig. 5.2).
Si possible monter le produit légèrement incliné (fig. 5.4).
Lorsque la porte est ouverte, vérifier que la partie coulissante du bras de levage conserve un débattement de 20 mm environ (fig. 5.5).

6 Pour faciliter le mouvement de la porte et limiter les efforts sur l'actionneur, il est recommandé d'ajuster la fin de course à l'ouverture de sorte que la porte reste légèrement inclinée une fois ouverte : le bord inférieur de la porte doit alors être au même niveau que la partie inférieure du bras de levage (fig. 6).

TR

5 Déverrouiller le chariot de l'actionneur (fig. 5.1).
Amener le chariot près de la porte.
Raccorder le bras **C** au bras de levage **B** (fig. 5.2).
Si possible monter le produit légèrement incliné (fig. 5.4).
Lorsque la porte est ouverte, vérifier que la partie coulissante du bras de levage conserve un débattement de 20 mm environ (fig. 5.5).

6 Pour faciliter le mouvement de la porte et limiter les efforts sur l'actionneur, il est recommandé d'ajuster la fin de course à l'ouverture de sorte que la porte reste légèrement inclinée une fois ouverte : le bord inférieur de la porte doit alors être au même niveau que la partie inférieure du bras de levage (fig. 6).

5

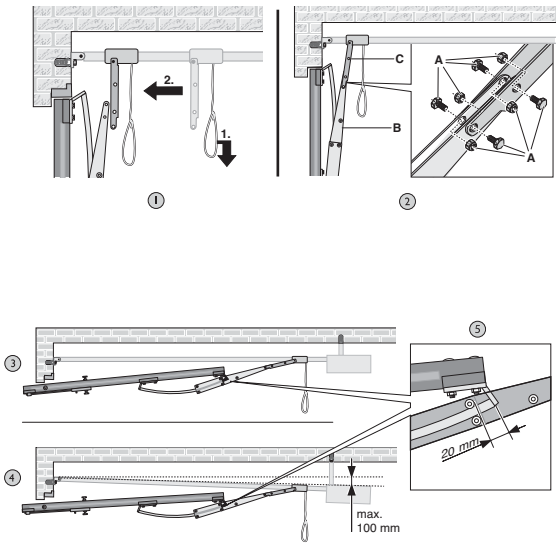

6

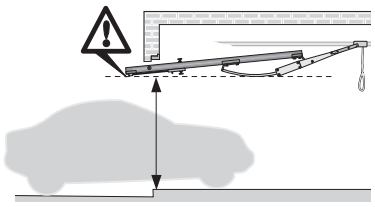

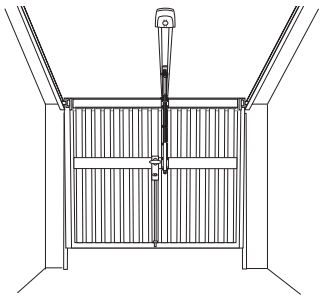

5013505

Somfy SAS dans un souci constant d'évolution et d'amélioration peut modifier le produit sans préavis. Photos non contractuelles.
Somfy SAS in a constant concern of evolution and improvement may modify the product without prior notice. Non contractual pictures.
©SOMFY DATA2001110 - SOMFY SAS - capital 20000000 Euros, RCS Bonneville 303970204

120005

www.somfy.com

GB **KIT PORTE NON/SEMI DEBORDANTE**

PRESENTATION
Permet de motoriser les portes non débordantes ou semi-débordantes

RECOMMANDATIONS
Le non-respect des instructions exclut la responsabilité de SOMFY et sa garantie. Somfy ne peut être tenue responsable des changements de normes et standards intervenus après la publication de cette notice.

FR **KIT PORTE NON/SEMI DEBORDANTE**

PRESENTATION
Permet de motoriser les portes non débordantes ou semi-débordantes

RECOMMANDATIONS
Le non-respect des instructions exclut la responsabilité de SOMFY et sa garantie. Somfy ne peut être tenue responsable des changements de normes et standards intervenus après la publication de cette notice.

DE **KIT PORTE NON/SEMI DEBORDANTE**

PRESENTATION
Permet de motoriser les portes non débordantes ou semi-débordantes

RECOMMANDATIONS
Le non-respect des instructions exclut la responsabilité de SOMFY et sa garantie. Somfy ne peut être tenue responsable des changements de normes et standards intervenus après la publication de cette notice.

IT **KIT PORTE NON/SEMI DEBORDANTE**

PRESENTATION
Permet de motoriser les portes non débordantes ou semi-débordantes

RECOMMANDATIONS
Le non-respect des instructions exclut la responsabilité de SOMFY et sa garantie. Somfy ne peut être tenue responsable des changements de normes et standards intervenus après la publication de cette notice.

ES **KIT PORTE NON/SEMI DEBORDANTE**

PRESENTATION
Permet de motoriser les portes non débordantes ou semi-débordantes

RECOMMANDATIONS
Le non-respect des instructions exclut la responsabilité de SOMFY et sa garantie. Somfy ne peut être tenue responsable des changements de normes et standards intervenus après la publication de cette notice.

PT **KIT PORTE NON/SEMI DEBORDANTE**

PRESENTATION
Permet de motoriser les portes non débordantes ou semi-débordantes

RECOMMANDATIONS
Le non-respect des instructions exclut la responsabilité de SOMFY et sa garantie. Somfy ne peut être tenue responsable des changements de normes et standards intervenus après la publication de cette notice.

NL **KIT PORTE NON/SEMI DEBORDANTE**

PRESENTATION
Permet de motoriser les portes non débordantes ou semi-débordantes

RECOMMANDATIONS
Le non-respect des instructions exclut la responsabilité de SOMFY et sa garantie. Somfy ne peut être tenue responsable des changements de normes et standards intervenus après la publication de cette notice.

NO **KIT PORTE NON/SEMI DEBORDANTE**

PRESENTATION
Permet de motoriser les portes non débordantes ou semi-débordantes

RECOMMANDATIONS
Le non-respect des instructions exclut la responsabilité de SOMFY et sa garantie. Somfy ne peut être tenue responsable des changements de normes et standards intervenus après la publication de cette notice.

SE **KIT PORTE NON/SEMI DEBORDANTE**

PRESENTATION
Permet de motoriser les portes non débordantes ou semi-débordantes

RECOMMANDATIONS
Le non-respect des instructions exclut la responsabilité de SOMFY et sa garantie. Somfy ne peut être tenue responsable des changements de normes et standards intervenus après la publication de cette notice.

FI **KIT PORTE NON/SEMI DEBORDANTE**

PRESENTATION
Permet de motoriser les portes non débordantes ou semi-débordantes

RECOMMANDATIONS
Le non-respect des instructions exclut la responsabilité de SOMFY et sa garantie. Somfy ne peut être tenue responsable des changements de normes et standards intervenus après la publication de cette notice.

DK **KIT PORTE NON/SEMI DEBORDANTE**

PRESENTATION
Permet de motoriser les portes non débordantes ou semi-débordantes

RECOMMANDATIONS
Le non-respect des instructions exclut la responsabilité de SOMFY et sa garantie. Somfy ne peut être tenue responsable des changements de normes et standards intervenus après la publication de cette notice.

PL **KIT PORTE NON/SEMI DEBORDANTE**

PRESENTATION
Permet de motoriser les portes non débordantes ou semi-débordantes

RECOMMANDATIONS
Le non-respect des instructions exclut la responsabilité de SOMFY et sa garantie. Somfy ne peut être tenue responsable des changements de normes et standards intervenus après la publication de cette notice.

CZ **KIT PORTE NON/SEMI DEBORDANTE**

PRESENTATION
Permet de motoriser les portes non débordantes ou semi-débordantes

RECOMMANDATIONS
Le non-respect des instructions exclut la responsabilité de SOMFY et sa garantie. Somfy ne peut être tenue responsable des changements de normes et standards intervenus après la publication de cette notice.

HR **KIT PORTE NON/SEMI DEBORDANTE**

PRESENTATION
Permet de motoriser les portes non débordantes ou semi-débordantes

RECOMMANDATIONS
Le non-respect des instructions exclut la responsabilité de SOMFY et sa garantie. Somfy ne peut être tenue responsable des changements de normes et standards intervenus après la publication de cette notice.

SI **KIT PORTE NON/SEMI DEBORDANTE**

PRESENTATION
Permet de motoriser les portes non débordantes ou semi-débordantes

RECOMMANDATIONS
Le non-respect des instructions exclut la responsabilité de SOMFY et sa garantie. Somfy ne peut être tenue responsable des changements de normes et standards intervenus après la publication de cette notice.

HU **KIT PORTE NON/SEMI DEBORDANTE**

PRESENTATION
Permet de motoriser les portes non débordantes ou semi-débordantes

RECOMMANDATIONS
Le non-respect des instructions exclut la responsabilité de SOMFY et sa garantie. Somfy ne peut être tenue responsable des changements de normes et standards intervenus après la publication de cette notice.

RO **KIT PORTE NON/SEMI DEBORDANTE**

PRESENTATION
Permet de motoriser les portes non débordantes ou semi-débordantes

RECOMMANDATIONS
Le non-respect des instructions exclut la responsabilité de SOMFY et sa garantie. Somfy ne peut être tenue responsable des changements de normes et standards intervenus après la publication de cette notice.

TR **KIT PORTE NON/SEMI DEBORDANTE**

PRESENTATION
Permet de motoriser les portes non débordantes ou semi-débordantes

RECOMMANDATIONS
Le non-respect des instructions exclut la responsabilité de SOMFY et sa garantie. Somfy ne peut être tenue responsable des changements de normes et standards intervenus après la publication de cette notice.

GB

1. Le bras de levage **B** doit être centré sur l'axe de la porte ; un décalage de 100 mm maximum est possible.
2. Fixer le bras de levage **B** sur la porte.
Si les points de fixation ne correspondent pas au renfort existant de la porte, ajouter une plaque de renfort entre le bras de levage **B** et la porte.
3. Fixer l'actionneur au plafond en respectant les hauteurs indiquées.
4. Remplacer le bras fourni avec l'actionneur par le bras **C**.
Raccorder le bras **C** au chariot de l'actionneur.
KEASY 5-10, AXORN 50,70,90 : utiliser les entretoises **D** (fig. 4.A).

FR

1. Le bras de levage **B** doit être centré sur l'axe de la porte ; un décalage de 100 mm maximum est possible.
2. Fixer le bras de levage **B** sur la porte.
Si les points de fixation ne correspondent pas au renfort existant de la porte, ajouter une plaque de renfort entre le bras de levage **B** et la porte.
3. Fixer l'actionneur au plafond en respectant les hauteurs indiquées.
4. Remplacer le bras fourni avec l'actionneur par le bras **C**.
Raccorder le bras **C** au chariot de l'actionneur.
KEASY 5-10, AXORN 50,70,90 : utiliser les entretoises **D** (fig. 4.A).

DE

1. Le bras de levage **B** doit être centré sur l'axe de la porte ; un décalage de 100 mm maximum est possible.
2. Fixer le bras de levage **B** sur la porte.
Si les points de fixation ne correspondent pas au renfort existant de la porte, ajouter une plaque de renfort entre le bras de levage **B** et la porte.
3. Fixer l'actionneur au plafond en respectant les hauteurs indiquées.
4. Remplacer le bras fourni avec l'actionneur par le bras **C**.
Raccorder le bras **C** au chariot de l'actionneur.
KEASY 5-10, AXORN 50,70,90 : utiliser les entretoises **D** (fig. 4.A).

IT

1. Le bras de levage **B** doit être centré sur l'axe de la porte ; un décalage de 100 mm maximum est possible.
2. Fixer le bras de levage **B** sur la porte.
Si les points de fixation ne correspondent pas au renfort existant de la porte, ajouter une plaque de renfort entre le bras de levage **B** et la porte.
3. Fixer l'actionneur au plafond en respectant les hauteurs indiquées.
4. Remplacer le bras fourni avec l'actionneur par le bras **C**.
Raccorder le bras **C** au chariot de l'actionneur.
KEASY 5-10, AXORN 50,70,90 : utiliser les entretoises **D** (fig. 4.A).

ES

1. Le bras de levage **B** doit être centré sur l'axe de la porte ; un décalage de 100 mm maximum est possible.
2. Fixer le bras de levage **B** sur la porte.
Si les points de fixation ne correspondent pas au renfort existant de la porte, ajouter une plaque de renfort entre le bras de levage **B** et la porte.
3. Fixer l'actionneur au plafond en respectant les hauteurs indiquées.
4. Remplacer le bras fourni avec l'actionneur par le bras **C**.
Raccorder le bras **C** au chariot de l'actionneur.
KEASY 5-10, AXORN 50,70,90 : utiliser les entretoises **D** (fig. 4.A).

PT

1. Le bras de levage **B** doit être centré sur l'axe de la porte ; un décalage de 100 mm maximum est possible.
2. Fixer le bras de levage **B** sur la porte.
Si les points de fixation ne correspondent pas au renfort existant de la porte, ajouter une plaque de renfort entre le bras de levage **B** et la porte.
3. Fixer l'actionneur au plafond en respectant les hauteurs indiquées.
4. Remplacer le bras fourni avec l'actionneur par le bras **C**.
Raccorder le bras **C** au chariot de l'actionneur.
KEASY 5-10, AXORN 50,70,90 : utiliser les entretoises **D** (fig. 4.A).

NL

1. Le bras de levage **B** doit être centré sur l'axe de la porte ; un décalage de 100 mm maximum est possible.
2. Fixer le bras de levage **B** sur la porte.
Si les points de fixation ne correspondent pas au renfort existant de la porte, ajouter une plaque de renfort entre le bras de levage **B** et la porte.
3. Fixer l'actionneur au plafond en respectant les hauteurs indiquées.
4. Remplacer le bras fourni avec l'actionneur par le bras **C**.
Raccorder le bras **C** au chariot de l'actionneur.
KEASY 5-10, AXORN 50,70,90 : utiliser les entretoises **D** (fig. 4.A).

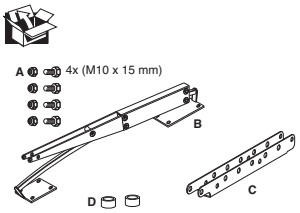

NO

1. Le bras de levage **B** doit être centré sur l'axe de la porte ; un décalage de 100 mm maximum est possible.
2. Fixer le bras de levage **B** sur la porte.
Si les points de fixation ne correspondent pas au renfort existant de la porte, ajouter une plaque de renfort entre le bras de levage **B** et la porte.
3. Fixer l'actionneur au plafond en respectant les hauteurs indiquées.
4. Remplacer le bras fourni avec l'actionneur par le bras **C**.
Raccorder le bras **C** au chariot de l'actionneur.
KEASY 5-10, AXORN 50,70,90 : utiliser les entretoises **D** (fig. 4.A).

SE

1. Le bras de levage **B** doit être centré sur l'axe de la porte ; un décalage de 100 mm maximum est possible.
2. Fixer le bras de levage **B** sur la porte.
Si les points de fixation ne correspondent pas au renfort existant de la porte, ajouter une plaque de renfort entre le bras de levage **B** et la porte.
3. Fixer l'actionneur au plafond en respectant les hauteurs indiquées.
4. Remplacer le bras fourni avec l'actionneur par le bras **C**.
Raccorder le bras **C** au chariot de l'actionneur.
KEASY 5-10, AXORN 50,70,90 : utiliser les entretoises **D** (fig. 4.A).

FI

1. Le bras de levage **B** doit être centré sur l'axe de la porte ; un décalage de 100 mm maximum est possible.
2. Fixer le bras de levage **B** sur la porte.
Si les points de fixation ne correspondent pas au renfort existant de la porte, ajouter une plaque de renfort entre le bras de levage **B** et la porte.
3. Fixer l'actionneur au plafond en respectant les hauteurs indiquées.
4. Remplacer le bras fourni avec l'actionneur par le bras **C**.
Raccorder le bras **C** au chariot de l'actionneur.
KEASY 5-10, AXORN 50,70,90 : utiliser les entretoises **D** (fig. 4.A).

DK

1. Le bras de levage **B** doit être centré sur l'axe de la porte ; un décalage de 100 mm maximum est possible.
2. Fixer le bras de levage **B** sur la porte.
Si les points de fixation ne correspondent pas au renfort existant de la porte, ajouter une plaque de renfort entre le bras de levage **B** et la porte.
3. Fixer l'actionneur au plafond en respectant les hauteurs indiquées.
4. Remplacer le bras fourni avec l'actionneur par le bras **C**.
Raccorder le bras **C** au chariot de l'actionneur.
KEASY 5-10, AXORN 50,70,90 : utiliser les entretoises **D** (fig. 4.A).

PL

1. Le bras de levage **B** doit être centré sur l'axe de la porte ; un décalage de 100 mm maximum est possible.
2. Fixer le bras de levage **B** sur la porte.
Si les points de fixation ne correspondent pas au renfort existant de la porte, ajouter une plaque de renfort entre le bras de levage **B** et la porte.
3. Fixer l'actionneur au plafond en respectant les hauteurs indiquées.
4. Remplacer le bras fourni avec l'actionneur par le bras **C**.
Raccorder le bras **C** au chariot de l'actionneur.
KEASY 5-10, AXORN 50,70,90 : utiliser les entretoises **D** (fig. 4.A).

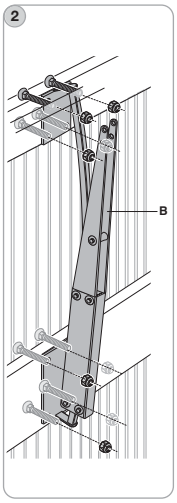

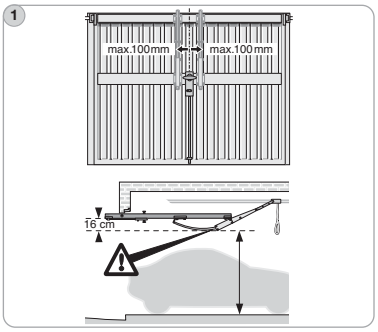

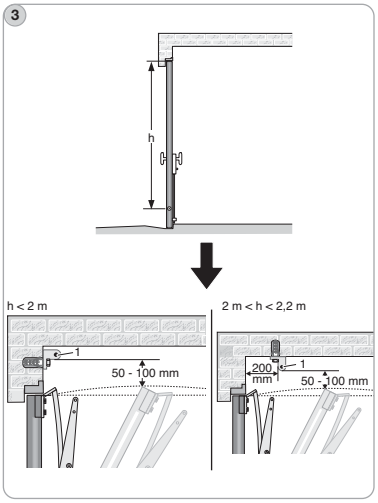

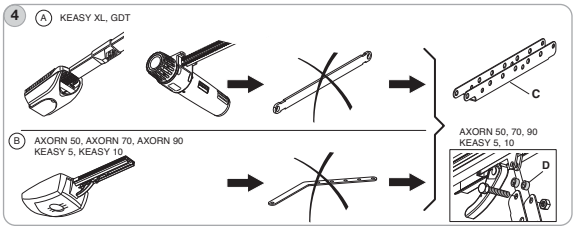

CZ

1. Le bras de levage **B** doit être centré sur l'axe de la porte ; un décalage de 100 mm maximum est possible.
2. Fixer le bras de levage **B** sur la porte.
Si les points de fixation ne correspondent pas au renfort existant de la porte, ajouter une plaque de renfort entre le bras de levage **B** et la porte.
3. Fixer l'actionneur au plafond en respectant les hauteurs indiquées.
4. Remplacer le bras fourni avec l'actionneur par le bras **C**.
Raccorder le bras **C** au chariot de l'actionneur.
KEASY 5-10, AXORN 50,70,90 : utiliser les entretoises **D** (fig. 4.A).

HR

1. Le bras de levage **B** doit être centré sur l'axe de la porte ; un décalage de 100 mm maximum est possible.
2. Fixer le bras de levage **B** sur la porte.
Si les points de fixation ne correspondent pas au renfort existant de la porte, ajouter une plaque de renfort entre le bras de levage **B** et la porte.
3. Fixer l'actionneur au plafond en respectant les hauteurs indiquées.
4. Remplacer le bras fourni avec l'actionneur par le bras **C**.
Raccorder le bras **C** au chariot de l'actionneur.
KEASY 5-10, AXORN 50,70,90 : utiliser les entretoises **D** (fig. 4.A).

SI

1. Le bras de levage **B** doit être centré sur l'axe de la porte ; un décalage de 100 mm maximum est possible.
2. Fixer le bras de levage **B** sur la porte.
Si les points de fixation ne correspondent pas au renfort existant de la porte, ajouter une plaque de renfort entre le bras de levage **B** et la porte.
3. Fixer l'actionneur au plafond en respectant les hauteurs indiquées.
4. Remplacer le bras fourni avec l'actionneur par le bras **C**.
Raccorder le bras **C** au chariot de l'actionneur.
KEASY 5-10, AXORN 50,70,90 : utiliser les entretoises **D** (fig. 4.A).

HU

1. Le bras de levage **B** doit être centré sur l'axe de la porte ; un décalage de 100 mm maximum est possible.
2. Fixer le bras de levage **B** sur la porte.
Si les points de fixation ne correspondent pas au renfort existant de la porte, ajouter une plaque de renfort entre le bras de levage **B** et la porte.
3. Fixer l'actionneur au plafond en respectant les hauteurs indiquées.
4. Remplacer le bras fourni avec l'actionneur par le bras **C**.
Raccorder le bras **C** au chariot de l'actionneur.
KEASY 5-10, AXORN 50,70,90 : utiliser les entretoises **D** (fig. 4.A).

RO

1. Le bras de levage **B** doit être centré sur l'axe de la porte ; un décalage de 100 mm maximum est possible.
2. Fixer le bras de levage **B** sur la porte.
Si les points de fixation ne correspondent pas au renfort existant de la porte, ajouter une plaque de renfort entre le bras de levage **B** et la porte.
3. Fixer l'actionneur au plafond en respectant les hauteurs indiquées.
4. Remplacer le bras fourni avec l'actionneur par le bras **C**.
Raccorder le bras **C** au chariot de l'actionneur.
KEASY 5-10, AXORN 50,70,90 : utiliser les entretoises **D** (fig. 4.A).

TR

1. Le bras de levage **B** doit être centré sur l'axe de la porte ; un décalage de 100 mm maximum est possible.
2. Fixer le bras de levage **B** sur la porte.
Si les points de fixation ne correspondent pas au renfort existant de la porte, ajouter une plaque de renfort entre le bras de levage **B** et la porte.
3. Fixer l'actionneur au plafond en respectant les hauteurs indiquées.
4. Remplacer le bras fourni avec l'actionneur par le bras **C**.
Raccorder le bras **C** au chariot de l'actionneur.
KEASY 5-10, AXORN 50,70,90 : utiliser les entretoises **D** (fig. 4.A).