GB

3 Assembler les barres de liaison **H** (fig. 3.1) et **H1** (fig. 3.2).

4 Repérer les hauteurs d'installation du moteur et des fixations de porte.

5 Relier l'actionneur à la porte en utilisant les barres de liaisons **H** pour le battant recouvrant et **H1** pour le battant recouvert (fig. 5.1) :
- Extrémité **G** sur chariot (fig. 5.2)
- Extrémité **D** sur porte (fig. 5.3).

Ne pas trop serrer de sorte que les barres restent mobiles.

6 Débrayer le chariot puis le déplacer vers la porte jusqu'à 10 cm environ de l'extrémité du rail.
Positionner les deux battants dans la position d'ouverture souhaitée.
Refermer légèrement le battant recouvert de sorte que la barre de liaison **H1** se rétracte de 5 cm environ au niveau des pièces **G** et **C**.
Percer et assembler les barres **G** et **C**.
Positionner la butée d'ouverture devant le chariot :
- GDT : utiliser la butée **K** supplémentaire fournie dans le kit ; conserver la butée de fermeture
- KEASY 5-10, AXORN 50, 70, 90 : conserver la butée de fermeture.
- KEASY L-XL, AXORN 65 PRO, 85 PRO, 100 PRO : placer la butée en fin d'ouverture (pas de butée de fermeture).

Une fois l'actionneur en service, vérifier le bon fonctionnement de la détection d'obstacle lors de la fermeture de la porte (voir notice de l'actionneur).

FR

3 Assembler les barres de liaison **H** (fig. 3.1) et **H1** (fig. 3.2).

4 Repérer les hauteurs d'installation du moteur et des fixations de porte.

5 Relier l'actionneur à la porte en utilisant les barres de liaisons **H** pour le battant recouvrant et **H1** pour le battant recouvert (fig. 5.1) :
- Extrémité **G** sur chariot (fig. 5.2)
- Extrémité **D** sur porte (fig. 5.3).

Ne pas trop serrer de sorte que les barres restent mobiles.

6 Débrayer le chariot puis le déplacer vers la porte jusqu'à 10 cm environ de l'extrémité du rail.
Positionner les deux battants dans la position d'ouverture souhaitée.
Refermer légèrement le battant recouvert de sorte que la barre de liaison **H1** se rétracte de 5 cm environ au niveau des pièces **G** et **C**.
Percer et assembler les barres **G** et **C**.
Positionner la butée d'ouverture devant le chariot :
- GDT : utiliser la butée **K** supplémentaire fournie dans le kit ; conserver la butée de fermeture
- KEASY 5-10, AXORN 50, 70, 90 : conserver la butée de fermeture.
- KEASY L-XL, AXORN 65 PRO, 85 PRO, 100 PRO : placer la butée en fin d'ouverture (pas de butée de fermeture).

Une fois l'actionneur en service, vérifier le bon fonctionnement de la détection d'obstacle lors de la fermeture de la porte (voir notice de l'actionneur).

DE

3 Assembler les barres de liaison **H** (fig. 3.1) et **H1** (fig. 3.2).

4 Repérer les hauteurs d'installation du moteur et des fixations de porte.

5 Relier l'actionneur à la porte en utilisant les barres de liaisons **H** pour le battant recouvrant et **H1** pour le battant recouvert (fig. 5.1) :
- Extrémité **G** sur chariot (fig. 5.2)
- Extrémité **D** sur porte (fig. 5.3).

Ne pas trop serrer de sorte que les barres restent mobiles.

6 Débrayer le chariot puis le déplacer vers la porte jusqu'à 10 cm environ de l'extrémité du rail.
Positionner les deux battants dans la position d'ouverture souhaitée.
Refermer légèrement le battant recouvert de sorte que la barre de liaison **H1** se rétracte de 5 cm environ au niveau des pièces **G** et **C**.
Percer et assembler les barres **G** et **C**.
Positionner la butée d'ouverture devant le chariot :
- GDT : utiliser la butée **K** supplémentaire fournie dans le kit ; conserver la butée de fermeture
- KEASY 5-10, AXORN 50, 70, 90 : conserver la butée de fermeture.
- KEASY L-XL, AXORN 65 PRO, 85 PRO, 100 PRO : placer la butée en fin d'ouverture (pas de butée de fermeture).

Une fois l'actionneur en service, vérifier le bon fonctionnement de la détection d'obstacle lors de la fermeture de la porte (voir notice de l'actionneur).

IT

3 Assembler les barres de liaison **H** (fig. 3.1) et **H1** (fig. 3.2).

4 Repérer les hauteurs d'installation du moteur et des fixations de porte.

5 Relier l'actionneur à la porte en utilisant les barres de liaisons **H** pour le battant recouvrant et **H1** pour le battant recouvert (fig. 5.1) :
- Extrémité **G** sur chariot (fig. 5.2)
- Extrémité **D** sur porte (fig. 5.3).

Ne pas trop serrer de sorte que les barres restent mobiles.

6 Débrayer le chariot puis le déplacer vers la porte jusqu'à 10 cm environ de l'extrémité du rail.
Positionner les deux battants dans la position d'ouverture souhaitée.
Refermer légèrement le battant recouvert de sorte que la barre de liaison **H1** se rétracte de 5 cm environ au niveau des pièces **G** et **C**.
Percer et assembler les barres **G** et **C**.
Positionner la butée d'ouverture devant le chariot :
- GDT : utiliser la butée **K** supplémentaire fournie dans le kit ; conserver la butée de fermeture
- KEASY 5-10, AXORN 50, 70, 90 : conserver la butée de fermeture.
- KEASY L-XL, AXORN 65 PRO, 85 PRO, 100 PRO : placer la butée en fin d'ouverture (pas de butée de fermeture).

Une fois l'actionneur en service, vérifier le bon fonctionnement de la détection d'obstacle lors de la fermeture de la porte (voir notice de l'actionneur).

ES

3 Assembler las barras de liaison **H** (fig. 3.1) et **H1** (fig. 3.2).

4 Repérer las hauteurs d'installation du motor et des fijaciones de puerta.

5 Relier l'actionneur à la porte en utilisant les barres de liaisons **H** pour le battant recouvrant et **H1** pour le battant recouvert (fig. 5.1) :
- Extrémité **G** sur chariot (fig. 5.2)
- Extrémité **D** sur porte (fig. 5.3).

Ne pas trop serrer de sorte que las barras restent mobiles.

6 Débrayer le chariot puis le déplacer vers la porte jusqu'à 10 cm environ de l'extrémité du rail.
Positionner les deux battants dans la position d'ouverture souhaitée.
Refermer légèrement le battant recouvert de sorte que la barre de liaison **H1** se rétracte de 5 cm environ au niveau des pièces **G** et **C**.
Percer et assembler las barras **G** et **C**.
Positionner la butée d'ouverture devant le chariot :
- GDT : utiliser la butée **K** supplémentaire fournie dans le kit ; conservar la butée de fermeture
- KEASY 5-10, AXORN 50, 70, 90 : conservar la butée de fermeture.
- KEASY L-XL, AXORN 65 PRO, 85 PRO, 100 PRO : placer la butée en fin d'ouverture (pas de butée de fermeture).

Una vez el actionneur en servicio, verificar el buen funcionamiento de la detección de obstáculo lors de la fermeture de la porte (voir notice de l'actionneur).

PT

3 Assembler las barras de liaison **H** (fig. 3.1) et **H1** (fig. 3.2).

4 Repérer las hauteurs d'installation do motor et des fixações de porta.

5 Relier l'actionneur à la porta en utilisant las barras de liaisons **H** pour le battant recouvrant et **H1** pour le battant recouvert (fig. 5.1) :
- Extrémité **G** sur chariot (fig. 5.2)
- Extrémité **D** sur porta (fig. 5.3).

Ne pas trop serrer de sorte que las barras restent mobiles.

6 Débrayer le chariot puis le déplacer vers la porta jusqu'à 10 cm environ de l'extrémité do rail.
Positionner las duas battants dans la position d'ouverture souhaitée.
Refermer legèrement o battant recouvert de sorte que a barra de ligação **H1** se rétracte de 5 cm environ ao nível das peças **G** et **C**.
Percer et assembler las barras **G** et **C**.
Positionner a butée d'ouverture devant o chariot :
- GDT : utilizar a butée **K** suplementar fornecida no kit ; conservar a butée de fermeture
- KEASY 5-10, AXORN 50, 70, 90 : conservar a butée de fermeture.
- KEASY L-XL, AXORN 65 PRO, 85 PRO, 100 PRO : placer a butée em fim d'ouverture (pas de butée de fermeture).

Uma fois l'actionneur em serviço, verificar o bom funcionamento da detecção d'obstáculo lors de a fermeture da porta (voir notice de l'actionneur).

NL

3 Assembler de barres de liaison **H** (fig. 3.1) et **H1** (fig. 3.2).

4 Repérer les hauteurs d'installation du moteur et des fixations de porte.

5 Relier l'actionneur à la porte en utilisant les barres de liaisons **H** pour le battant recouvrant et **H1** pour le battant recouvert (fig. 5.1) :
- Extrémité **G** sur chariot (fig. 5.2)
- Extrémité **D** sur porte (fig. 5.3).

Ne pas trop serrer de sorte que les barres restent mobiles.

6 Débrayer le chariot puis le déplacer vers la porte jusqu'à 10 cm environ de l'extrémité du rail.
Positionner les deux battants dans la position d'ouverture souhaitée.
Refermer légèrement le battant recouvert de sorte que la barre de liaison **H1** se rétracte de 5 cm environ au niveau des pièces **G** et **C**.
Percer et assembler les barres **G** et **C**.
Positionner la butée d'ouverture devant le chariot :
- GDT : utiliser la butée **K** supplémentaire fournie dans le kit ; conserver la butée de fermeture
- KEASY 5-10, AXORN 50, 70, 90 : conserver la butée de fermeture.
- KEASY L-XL, AXORN 65 PRO, 85 PRO, 100 PRO : placer la butée en fin d'ouverture (pas de butée de fermeture).

Une fois l'actionneur en service, vérifier le bon fonctionnement de la détection d'obstacle lors de la fermeture de la porte (voir notice de l'actionneur).

NO

3 Assembler de barres de liaison **H** (fig. 3.1) et **H1** (fig. 3.2).

4 Repérer les hauteurs d'installation du moteur et des fixations de porte.

5 Relier l'actionneur à la porte en utilisant les barres de liaisons **H** pour le battant recouvrant et **H1** pour le battant recouvert (fig. 5.1) :
- Extrémité **G** sur chariot (fig. 5.2)
- Extrémité **D** sur porte (fig. 5.3).

Ne pas trop serrer de sorte que les barres restent mobiles.

6 Débrayer le chariot puis le déplacer vers la porte jusqu'à 10 cm environ de l'extrémité du rail.
Positionner les deux battants dans la position d'ouverture souhaitée.
Refermer legèrement o battant recouvert de sorte que a barra de ligação **H1** se rétracte de 5 cm environ ao nível das peças **G** et **C**.
Percer et assembler as barras **G** et **C**.
Positionner a butée d'ouverture devant o chariot :
- GDT : utilizar a butée **K** suplementar fornecida no kit ; conservar a butée de fermeture
- KEASY 5-10, AXORN 50, 70, 90 : conservar a butée de fermeture.
- KEASY L-XL, AXORN 65 PRO, 85 PRO, 100 PRO : placer a butée em fim d'ouverture (pas de butée de fermeture).

Uma fois l'actionneur em serviço, verificar o bom funcionamento da detecção d'obstáculo lors de a fermeture da porta (voir notice de l'actionneur).

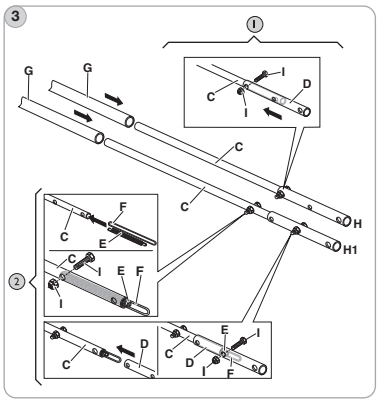

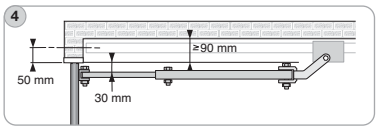

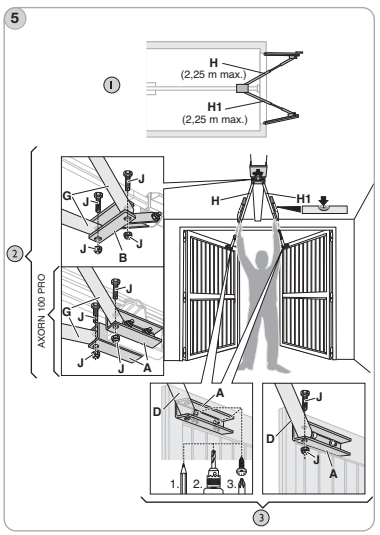

FI

3 Assembler les barres de liaison **H** (fig. 3.1) et **H1** (fig. 3.2).

4 Repérer les hauteurs d'installation du moteur et des fixations de porte.

5 Relier l'actionneur à la porte en utilisant les barres de liaisons **H** pour le battant recouvrant et **H1** pour le battant recouvert (fig. 5.1) :
- Extrémité **G** sur chariot (fig. 5.2)
- Extrémité **D** sur porte (fig. 5.3).

Ne pas trop serrer de sorte que les barres restent mobiles.

6 Débrayer le chariot puis le déplacer vers la porte jusqu'à 10 cm environ de l'extrémité du rail.
Positionner les deux battants dans la position d'ouverture souhaitée.
Refermer légèrement le battant recouvert de sorte que la barre de liaison **H1** se rétracte de 5 cm environ au niveau des pièces **G** et **C**.
Percer et assembler les barres **G** et **C**.
Positionner la butée d'ouverture devant le chariot :
- GDT : utiliser la butée **K** supplémentaire fournie dans le kit ; conserver la butée de fermeture
- KEASY 5-10, AXORN 50, 70, 90 : conserver la butée de fermeture.
- KEASY L-XL, AXORN 65 PRO, 85 PRO, 100 PRO : placer la butée en fin d'ouverture (pas de butée de fermeture).

Une fois l'actionneur en service, vérifier le bon fonctionnement de la détection d'obstacle lors de la fermeture de la porte (voir notice de l'actionneur).

DK

3 Assembler les barres de liaison **H** (fig. 3.1) et **H1** (fig. 3.2).

4 Repérer les hauteurs d'installation du moteur et des fixations de porte.

5 Relier l'actionneur à la porte en utilisant les barres de liaisons **H** pour le battant recouvrant et **H1** pour le battant recouvert (fig. 5.1) :
- Extrémité **G** sur chariot (fig. 5.2)
- Extrémité **D** sur porte (fig. 5.3).

Ne pas trop serrer de sorte que les barres restent mobiles.

6 Débrayer le chariot puis le déplacer vers la porte jusqu'à 10 cm environ de l'extrémité du rail.
Positionner les deux battants dans la position d'ouverture souhaitée.
Refermer légèrement le battant recouvert de sorte que la barre de liaison **H1** se rétracte de 5 cm environ au niveau des pièces **G** et **C**.
Percer et assembler les barres **G** et **C**.
Positionner la butée d'ouverture devant le chariot :
- GDT : utiliser la butée **K** supplémentaire fournie dans le kit ; conserver la butée de fermeture
- KEASY 5-10, AXORN 50, 70, 90 : conserver la butée de fermeture.
- KEASY L-XL, AXORN 65 PRO, 85 PRO, 100 PRO : placer la butée en fin d'ouverture (pas de butée de fermeture).

Une fois l'actionneur en service, vérifier le bon fonctionnement de la détection d'obstacle lors de la fermeture de la porte (voir notice de l'actionneur).

PL

3 Assembler les barres de liaison **H** (fig. 3.1) et **H1** (fig. 3.2).

4 Repérer les hauteurs d'installation du moteur et des fixations de porte.

5 Relier l'actionneur à la porte en utilisant les barres de liaisons **H** pour le battant recouvrant et **H1** pour le battant recouvert (fig. 5.1) :
- Extrémité **G** sur chariot (fig. 5.2)
- Extrémité **D** sur porte (fig. 5.3).

Ne pas trop serrer de sorte que les barres restent mobiles.

6 Débrayer le chariot puis le déplacer vers la porte jusqu'à 10 cm environ de l'extrémité du rail.
Positionner les deux battants dans la position d'ouverture souhaitée.
Refermer légèrement le battant recouvert de sorte que la barre de liaison **H1** se rétracte de 5 cm environ au niveau des pièces **G** et **C**.
Percer et assembler les barres **G** et **C**.
Positionner la butée d'ouverture devant le chariot :
- GDT : utiliser la butée **K** supplémentaire fournie dans le kit ; conserver la butée de fermeture
- KEASY 5-10, AXORN 50, 70, 90 : conserver la butée de fermeture.
- KEASY L-XL, AXORN 65 PRO, 85 PRO, 100 PRO : placer la butée em fim d'ouverture (pas de butée de fermeture).

Uma fois l'actionneur em serviço, verificar o bom funcionamento da detecção d'obstáculo lors de a fermeture da porta (voir notice de l'actionneur).

CZ

3 Assembler les barres de liaison **H** (fig. 3.1) et **H1** (fig. 3.2).

4 Repérer les hauteurs d'installation du moteur et des fixations de porte.

5 Relier l'actionneur à la porte en utilisant les barres de liaisons **H** pour le battant recouvrant et **H1** pour le battant recouvert (fig. 5.1) :
- Extrémité **G** sur chariot (fig. 5.2)
- Extrémité **D** sur porte (fig. 5.3).

Ne pas trop serrer de sorte que les barres restent mobiles.

6 Débrayer le chariot puis le déplacer vers la porte jusqu'à 10 cm environ de l'extrémité du rail.
Positionner les deux battants dans la position d'ouverture souhaitée.
Refermer légèrement le battant recouvert de sorte que la barre de liaison **H1** se rétracte de 5 cm environ au niveau des pièces **G** et **C**.
Percer et assembler les barres **G** et **C**.
Positionner la butée d'ouverture devant le chariot :
- GDT : utiliser la butée **K** supplémentaire fournie dans le kit ; conserver la butée de fermeture
- KEASY 5-10, AXORN 50, 70, 90 : conserver la butée de fermeture.
- KEASY L-XL, AXORN 65 PRO, 85 PRO, 100 PRO : placer la butée em fim d'ouverture (pas de butée de fermeture).

Uma fois l'actionneur em serviço, verificar o bom funcionamento da detecção d'obstáculo lors de a fermeture da porta (voir notice de l'actionneur).

HR

3 Assembler las barras de liaison **H** (fig. 3.1) et **H1** (fig. 3.2).

4 Repérer las hauteurs d'installation do motor et des fixações de porta.

5 Relier l'actionneur à la porta en utilisant las barras de liaisons **H** pour o battant recouvrant et **H1** pour o battant recouvert (fig. 5.1) :
- Extrémité **G** sur chariot (fig. 5.2)
- Extrémité **D** sur porta (fig. 5.3).

Ne pas trop serrer de sorte que las barras restent mobiles.

6 Débrayer o chariot puis le déplacer vers la porta jusqu'à 10 cm environ de l'extrémité do rail.
Positionner as duas battants na posição de abertura desejada.
Refermar legeiramente o battant recouvert de sorte que a barra de ligação **H1** se rétracte de 5 cm environ ao nível das peças **G** et **C**.
Percer e assembler as barras **G** et **C**.
Posicionar a butée d'ouverture devant o chariot :
- GDT : utilizar a butée **K** suplementar fornecida no kit ; conservar a butée de fermeture
- KEASY 5-10, AXORN 50, 70, 90 : conservar a butée de fermeture.
- KEASY L-XL, AXORN 65 PRO, 85 PRO, 100 PRO : placer a butée em fim d'ouverture (pas de butée de fermeture).

Uma fois l'actionneur em serviço, verificar o bom funcionamento da detecção d'obstáculo lors de a fermeture da porta (voir notice de l'actionneur).

SI

3 Assembler las barras de liaison **H** (fig. 3.1) et **H1** (fig. 3.2).

4 Repérer las hauteurs d'installation do motor et des fixações de porta.

5 Relier l'actionneur à la porta en utilisant las barras de liaisons **H** pour o battant recouvrant et **H1** pour o battant recouvert (fig. 5.1) :
- Extrémité **G** sur chariot (fig. 5.2)
- Extrémité **D** sur porta (fig. 5.3).

Ne pas trop serrer de sorte que las barras restent mobiles.

6 Débrayer o chariot puis o deplacer vers la porta jusqu'à 10 cm environ de l'extrémité do rail.
Positionner las duas battants dans la posição d'ouverture souhaitada.
Refermar legeiramente o battant recouvert de sorte que a barra de ligação **H1** se rétracte de 5 cm environ ao nível das peças **G** et **C**.
Percer e assembler as barras **G** et **C**.
Posicionar a butée d'ouverture devant o chariot :
- GDT : utilizar a butée **K** suplementar fornecida no kit ; conservar a butée de fermeture
- KEASY 5-10, AXORN 50, 70, 90 : conservar a butée de fermeture.
- KEASY L-XL, AXORN 65 PRO, 85 PRO, 100 PRO : placer a butée em fim d'ouverture (pas de butée de fermeture).

Uma fois l'actionneur em serviço, verificar o bom funcionamento da detecção d'obstáculo lors de a fermeture da porta (voir notice de l'actionneur).

HU

3 Assembler les barres de liaison **H** (fig. 3.1) et **H1** (fig. 3.2).

4 Repérer les hauteurs d'installation du moteur et des fixations de porte.

5 Relier l'actionneur à la porte en utilisant les barres de liaisons **H** pour le battant recouvrant et **H1** pour le battant recouvert (fig. 5.1) :
- Extrémité **G** sur chariot (fig. 5.2)
- Extrémité **D** sur porte (fig. 5.3).

Ne pas trop serrer de sorte que les barres restent mobiles.

6 Débrayer le chariot puis le déplacer vers la porte jusqu'à 10 cm environ de l'extrémité du rail.
Positionner les deux battants dans la position d'ouverture souhaitée.
Refermer légèrement le battant recouvert de sorte que la barre de liaison **H1** se rétracte de 5 cm environ au niveau des pièces **G** et **C**.
Percer et assembler les barres **G** et **C**.
Positionner la butée d'ouverture devant le chariot :
- GDT : utiliser la butée **K** supplémentaire fournie dans le kit ; conserver la butée de fermeture
- KEASY 5-10, AXORN 50, 70, 90 : conserver la butée de fermeture.
- KEASY L-XL, AXORN 65 PRO, 85 PRO, 100 PRO : placer la butée em fim d'ouverture (pas de butée de fermeture).

Uma fois l'actionneur em serviço, verificar o bom funcionamento da detecção d'obstáculo lors de a fermeture da porta (voir notice de l'actionneur).

RO

3 Assembler les barres de liaison **H** (fig. 3.1) et **H1** (fig. 3.2).

4 Repérer les hauteurs d'installation du moteur et des fixations de porte.

5 Relier l'actionneur à la porte en utilisant les barres de liaisons **H** pour le battant recouvrant et **H1** pour le battant recouvert (fig. 5.1) :
- Extrémité **G** sur chariot (fig. 5.2)
- Extrémité **D** sur porte (fig. 5.3).

Ne pas trop serrer de sorte que les barres restent mobiles.

6 Débrayer le chariot puis le déplacer vers la porte jusqu'à 10 cm environ de l'extrémité du rail.
Positionner les deux battants dans la position d'ouverture souhaitée.
Refermer légèrement le battant recouvert de sorte que la barre de liaison **H1** se rétracte de 5 cm environ au niveau des pièces **G** et **C**.
Percer et assembler les barres **G** et **C**.
Positionner la butée d'ouverture devant le chariot :
- GDT : utiliser la butée **K** supplémentaire fournie dans le kit ; conserver la butée de fermeture
- KEASY 5-10, AXORN 50, 70, 90 : conserver la butée de fermeture.
- KEASY L-XL, AXORN 65 PRO, 85 PRO, 100 PRO : placer la butée em fim d'ouverture (pas de butée de fermeture).

Uma fois l'actionneur em serviço, verificar o bom funcionamento da detecção d'obstáculo lors de a fermeture da porta (voir notice de l'actionneur).

TR

3 Assembler las barras de liaison **H** (fig. 3.1) et **H1** (fig. 3.2).

4 Repérer las hauteurs d'installation do motor et des fixações de porta.

5 Relier l'actionneur à la porta en utilisant las barras de liaisons **H** pour o battant recouvrant et **H1** pour o battant recouvert (fig. 5.1) :
- Extrémité **G** sur chariot (fig. 5.2)
- Extrémité **D** sur porta (fig. 5.3).

Ne pas trop serrer de sorte que las barras restent mobiles.

6 Débrayer o chariot puis o deplacer vers la porta jusqu'à 10 cm environ de l'extrémité do rail.
Positionner las duas battants dans a posição de abertura desejada.
Refermar legeiramente o battant recouvert de sorte que a barra de ligação **H1** se rétracte de 5 cm environ ao nível das peças **G** et **C**.
Percer e assembler as barras **G** et **C**.
Posicionar a butée d'ouverture devant o chariot :
- GDT : utilizar a butée **K** suplementar fornecida no kit ; conservar a butée de fermeture
- KEASY 5-10, AXORN 50, 70, 90 : conservar a butée de fermeture.
- KEASY L-XL, AXORN 65 PRO, 85 PRO, 100 PRO : placer a butée em fim d'ouverture (pas de butée de fermeture).

Uma fois l'actionneur em serviço, verificar o bom funcionamento da detecção d'obstáculo lors de a fermeture da porta (voir notice de l'actionneur).

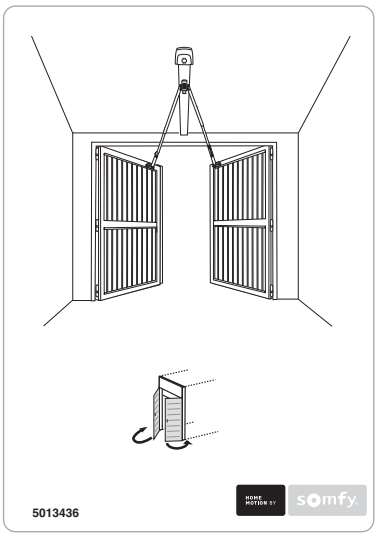

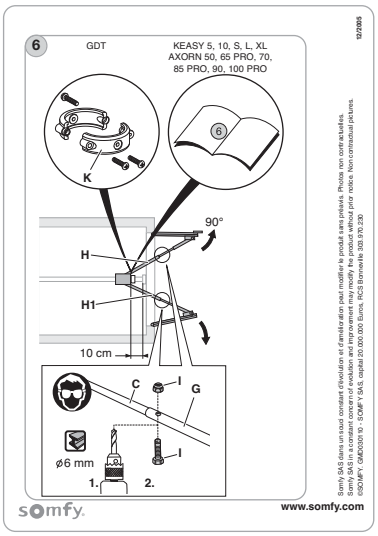

12/2005

Somfy SA S dans un souci constant d'évolution et d'amélioration peut modifier le produit sans préavis. Photos non contractuelles.
Somfy SA S in a constant concern of evolution and improvement may modify the product without prior notice. Non contractual pictures.
SOCIMFY, GMD0309 10 - SOMFY SA S, capital 20.000.000 Euros, RCS Bonneville 303 970 230

GB **KIT PORTE BATTANTE**

PRESENTATION
Permet de motoriser les portes battantes, ouvrant vers l'extérieur.

RECOMMANDATIONS
Le non-respect des instructions exclut la responsabilité de SOMFY et sa garantie. Somfy ne peut être tenue responsable des changements de normes et standards intervenus après la publication de cette notice.

FR **KIT PORTE BATTANTE**

PRESENTATION
Permet de motoriser les portes battantes, ouvrant vers l'extérieur.

RECOMMANDATIONS
Le non-respect des instructions exclut la responsabilité de SOMFY et sa garantie. Somfy ne peut être tenue responsable des changements de normes et standards intervenus après la publication de cette notice.

DE **KIT PORTE BATTANTE**

PRESENTATION
Permet de motoriser les portes battantes, ouvrant vers l'extérieur.

RECOMMANDATIONS
Le non-respect des instructions exclut la responsabilité de SOMFY et sa garantie. Somfy ne peut être tenue responsable des changements de normes et standards intervenus après la publication de cette notice.

IT **KIT PORTE BATTANTE**

PRESENTATION
Permet de motoriser les portes battantes, ouvrant vers l'extérieur.

RECOMMANDATIONS
Le non-respect des instructions exclut la responsabilité de SOMFY et sa garantie. Somfy ne peut être tenue responsable des changements de normes et standards intervenus après la publication de cette notice.

ES **KIT PORTE BATTANTE**

PRESENTATION
Permet de motoriser les portes battantes, ouvrant vers l'extérieur.

RECOMMANDATIONS
Le non-respect des instructions exclut la responsabilité de SOMFY et sa garantie. Somfy ne peut être tenue responsable des changements de normes et standards intervenus après la publication de cette notice.

PT **KIT PORTE BATTANTE**

PRESENTATION
Permet de motoriser les portes battantes, ouvrant vers l'extérieur.

RECOMMANDATIONS
Le non-respect des instructions exclut la responsabilité de SOMFY et sa garantie. Somfy ne peut être tenue responsable des changements de normes et standards intervenus après la publication de cette notice.

NL **KIT PORTE BATTANTE**

PRESENTATION
Permet de motoriser les portes battantes, ouvrant vers l'extérieur.

RECOMMANDATIONS
Le non-respect des instructions exclut la responsabilité de SOMFY et sa garantie. Somfy ne peut être tenue responsable des changements de normes et standards intervenus après la publication de cette notice.

NO **KIT PORTE BATTANTE**

PRESENTATION
Permet de motoriser les portes battantes, ouvrant vers l'extérieur.

RECOMMANDATIONS
Le non-respect des instructions exclut la responsabilité de SOMFY et sa garantie. Somfy ne peut être tenue responsable des changements de normes et standards intervenus après la publication de cette notice.

SE **KIT PORTE BATTANTE**

PRESENTATION
Permet de motoriser les portes battantes, ouvrant vers l'extérieur.

RECOMMANDATIONS
Le non-respect des instructions exclut la responsabilité de SOMFY et sa garantie. Somfy ne peut être tenue responsable des changements de normes et standards intervenus après la publication de cette notice.

FI **KIT PORTE BATTANTE**

PRESENTATION
Permet de motoriser les portes battantes, ouvrant vers l'extérieur.

RECOMMANDATIONS
Le non-respect des instructions exclut la responsabilité de SOMFY et sa garantie. Somfy ne peut être tenue responsable des changements de normes et standards intervenus après la publication de cette notice.

DK **KIT PORTE BATTANTE**

PRESENTATION
Permet de motoriser les portes battantes, ouvrant vers l'extérieur.

RECOMMANDATIONS
Le non-respect des instructions exclut la responsabilité de SOMFY et sa garantie. Somfy ne peut être tenue responsable des changements de normes et standards intervenus après la publication de cette notice.

PL **KIT PORTE BATTANTE**

PRESENTATION
Permet de motoriser les portes battantes, ouvrant vers l'extérieur.

RECOMMANDATIONS
Le non-respect des instructions exclut la responsabilité de SOMFY et sa garantie. Somfy ne peut être tenue responsable des changements de normes et standards intervenus après la publication de cette notice.

CZ **KIT PORTE BATTANTE**

PRESENTATION
Permet de motoriser les portes battantes, ouvrant vers l'extérieur.

RECOMMANDATIONS
Le non-respect des instructions exclut la responsabilité de SOMFY et sa garantie. Somfy ne peut être tenue responsable des changements de normes et standards intervenus après la publication de cette notice.

HR **KIT PORTE BATTANTE**

PRESENTATION
Permet de motoriser les portes battantes, ouvrant vers l'extérieur.

RECOMMANDATIONS
Le non-respect des instructions exclut la responsabilité de SOMFY et sa garantie. Somfy ne peut être tenue responsable des changements de normes et standards intervenus après la publication de cette notice.

SI **KIT PORTE BATTANTE**

PRESENTATION
Permet de motoriser les portes battantes, ouvrant vers l'extérieur.

RECOMMANDATIONS
Le non-respect des instructions exclut la responsabilité de SOMFY et sa garantie. Somfy ne peut être tenue responsable des changements de normes et standards intervenus après la publication de cette notice.

HU **KIT PORTE BATTANTE**

PRESENTATION
Permet de motoriser les portes battantes, ouvrant vers l'extérieur.

RECOMMANDATIONS
Le non-respect des instructions exclut la responsabilité de SOMFY et sa garantie. Somfy ne peut être tenue responsable des changements de normes et standards intervenus après la publication de cette notice.

RO **KIT PORTE BATTANTE**

PRESENTATION
Permet de motoriser les portes battantes, ouvrant vers l'extérieur.

RECOMMANDATIONS
Le non-respect des instructions exclut la responsabilité de SOMFY et sa garantie. Somfy ne peut être tenue responsable des changements de normes et standards intervenus après la publication de cette notice.

TR **KIT PORTE BATTANTE**

PRESENTATION
Permet de motoriser les portes battantes, ouvrant vers l'extérieur.

RECOMMANDATIONS
Le non-respect des instructions exclut la responsabilité de SOMFY et sa garantie. Somfy ne peut être tenue responsable des changements de normes et standards intervenus après la publication de cette notice.

GB

(1) Remplacer le bras fourni avec l'actionneur par le bras d'adaptation **B** (fig. 1.A à 1.F) ou par 2 cornières **A** (AXORN 100 PRO) (fig. 1.F), à fixer sur le chariot de l'actionneur (1).

(2) Inverser le sens de fonctionnement de l'actionneur : AXORN 65 PRO-85 PRO-100 PRO (fig. 2.A).
KEASY 5-10, AXORN 50,70,90 : mettre l'actionneur hors tension. Enlever l'ampoule et dévisser le capot supérieur. Enlever le cache de protection blanc puis inverser les deux fils vert et rouge (fig. 2.B).
KEASY S-L-XL : contacter votre spécialiste SOMFY ou notre ServiceLine.
GDT : consulter la notice d'installation de l'actionneur.

FR

(1) Remplacer le bras fourni avec l'actionneur par le bras d'adaptation **B** (fig. 1.A à 1.F) ou par 2 cornières **A** (AXORN 100 PRO) (fig. 1.F), à fixer sur le chariot de l'actionneur (1).

(2) Inverser le sens de fonctionnement de l'actionneur : AXORN 65 PRO-85 PRO-100 PRO (fig. 2.A).
KEASY 5-10, AXORN 50,70,90 : mettre l'actionneur hors tension. Enlever l'ampoule et dévisser le capot supérieur. Enlever le cache de protection blanc puis inverser les deux fils vert et rouge (fig. 2.B).
KEASY S-L-XL : contacter votre spécialiste SOMFY ou notre ServiceLine.
GDT : consulter la notice d'installation de l'actionneur.

DE

(1) Remplacer le bras fourni avec l'actionneur par le bras d'adaptation **B** (fig. 1.A à 1.F) ou par 2 cornières **A** (AXORN 100 PRO) (fig. 1.F), à fixer sur le chariot de l'actionneur (1).

(2) Inverser le sens de fonctionnement de l'actionneur : AXORN 65 PRO-85 PRO-100 PRO (fig. 2.A).
KEASY 5-10, AXORN 50,70,90 : mettre l'actionneur hors tension. Enlever l'ampoule et dévisser le capot supérieur. Enlever le cache de protection blanc puis inverser les deux fils vert et rouge (fig. 2.B).
KEASY S-L-XL : contacter votre spécialiste SOMFY ou notre ServiceLine.
GDT : consulter la notice d'installation de l'actionneur.

IT

(1) Remplacer le bras fourni avec l'actionneur par le bras d'adaptation **B** (fig. 1.A à 1.F) ou par 2 cornières **A** (AXORN 100 PRO) (fig. 1.F), à fixer sur le chariot de l'actionneur (1).

(2) Inverser le sens de fonctionnement de l'actionneur : AXORN 65 PRO-85 PRO-100 PRO (fig. 2.A).
KEASY 5-10, AXORN 50,70,90 : mettre l'actionneur hors tension. Enlever l'ampoule et dévisser le capot supérieur. Enlever le cache de protection blanc puis inverser les deux fils vert et rouge (fig. 2.B).
KEASY S-L-XL : contacter votre spécialiste SOMFY ou notre ServiceLine.
GDT : consulter la notice d'installation de l'actionneur.

ES

(1) Remplacer le bras fourni avec l'actionneur par le bras d'adaptation **B** (fig. 1.A à 1.F) ou par 2 cornières **A** (AXORN 100 PRO) (fig. 1.F), à fixer sur le chariot de l'actionneur (1).

(2) Inverser le sens de fonctionnement de l'actionneur : AXORN 65 PRO-85 PRO-100 PRO (fig. 2.A).
KEASY 5-10, AXORN 50,70,90 : mettre l'actionneur hors tension. Enlever l'ampoule et dévisser le capot supérieur. Enlever le cache de protection blanc puis inverser les deux fils vert et rouge (fig. 2.B).
KEASY S-L-XL : contacter votre spécialiste SOMFY ou notre ServiceLine.
GDT : consulter la notice d'installation de l'actionneur.

PT

(1) Remplacer le bras fourni avec l'actionneur par le bras d'adaptation **B** (fig. 1.A à 1.F) ou par 2 cornières **A** (AXORN 100 PRO) (fig. 1.F), à fixer sur le chariot de l'actionneur (1).

(2) Inverser le sens de fonctionnement de l'actionneur : AXORN 65 PRO-85 PRO-100 PRO (fig. 2.A).
KEASY 5-10, AXORN 50,70,90 : mettre l'actionneur hors tension. Enlever l'ampoule et dévisser le capot supérieur. Enlever le cache de protection blanc puis inverser les deux fils vert et rouge (fig. 2.B).
KEASY S-L-XL : contacter votre spécialiste SOMFY ou notre ServiceLine.
GDT : consulter la notice d'installation de l'actionneur.

NL

(1) Remplacer le bras fourni avec l'actionneur par le bras d'adaptation **B** (fig. 1.A à 1.F) ou par 2 cornières **A** (AXORN 100 PRO) (fig. 1.F), à fixer sur le chariot de l'actionneur (1).

(2) Inverser le sens de fonctionnement de l'actionneur : AXORN 65 PRO-85 PRO-100 PRO (fig. 2.A).
KEASY 5-10, AXORN 50,70,90 : mettre l'actionneur hors tension. Enlever l'ampoule et dévisser le capot supérieur. Enlever le cache de protection blanc puis inverser les deux fils vert et rouge (fig. 2.B).
KEASY S-L-XL : contacter votre spécialiste SOMFY ou notre ServiceLine.
GDT : consulter la notice d'installation de l'actionneur.

NO

(1) Remplacer le bras fourni avec l'actionneur par le bras d'adaptation **B** (fig. 1.A à 1.F) ou par 2 cornières **A** (AXORN 100 PRO) (fig. 1.F), à fixer sur le chariot de l'actionneur (1).

(2) Inverser le sens de fonctionnement de l'actionneur : AXORN 65 PRO-85 PRO-100 PRO (fig. 2.A).
KEASY 5-10, AXORN 50,70,90 : mettre l'actionneur hors tension. Enlever l'ampoule et dévisser le capot supérieur. Enlever le cache de protection blanc puis inverser les deux fils vert et rouge (fig. 2.B).
KEASY S-L-XL : contacter votre spécialiste SOMFY ou notre ServiceLine.
GDT : consulter la notice d'installation de l'actionneur.

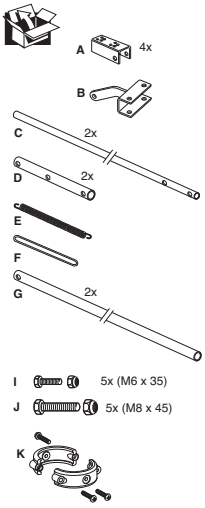

SE

(1) Remplacer le bras fourni avec l'actionneur par le bras d'adaptation **B** (fig. 1.A à 1.F) ou par 2 cornières **A** (AXORN 100 PRO) (fig. 1.F), à fixer sur le chariot de l'actionneur (1).

(2) Inverser le sens de fonctionnement de l'actionneur : AXORN 65 PRO-85 PRO-100 PRO (fig. 2.A).
KEASY 5-10, AXORN 50,70,90 : mettre l'actionneur hors tension. Enlever l'ampoule et dévisser le capot supérieur. Enlever le cache de protection blanc puis inverser les deux fils vert et rouge (fig. 2.B).
KEASY S-L-XL : contacter votre spécialiste SOMFY ou notre ServiceLine.
GDT : consulter la notice d'installation de l'actionneur.

FI

(1) Remplacer le bras fourni avec l'actionneur par le bras d'adaptation **B** (fig. 1.A à 1.F) ou par 2 cornières **A** (AXORN 100 PRO) (fig. 1.F), à fixer sur le chariot de l'actionneur (1).

(2) Inverser le sens de fonctionnement de l'actionneur : AXORN 65 PRO-85 PRO-100 PRO (fig. 2.A).
KEASY 5-10, AXORN 50,70,90 : mettre l'actionneur hors tension. Enlever l'ampoule et dévisser le capot supérieur. Enlever le cache de protection blanc puis inverser les deux fils vert et rouge (fig. 2.B).
KEASY S-L-XL : contacter votre spécialiste SOMFY ou notre ServiceLine.
GDT : consulter la notice d'installation de l'actionneur.

DK

(1) Remplacer le bras fourni avec l'actionneur par le bras d'adaptation **B** (fig. 1.A à 1.F) ou par 2 cornières **A** (AXORN 100 PRO) (fig. 1.F), à fixer sur le chariot de l'actionneur (1).

(2) Inverser le sens de fonctionnement de l'actionneur : AXORN 65 PRO-85 PRO-100 PRO (fig. 2.A).
KEASY 5-10, AXORN 50,70,90 : mettre l'actionneur hors tension. Enlever l'ampoule et dévisser le capot supérieur. Enlever le cache de protection blanc puis inverser les deux fils vert et rouge (fig. 2.B).
KEASY S-L-XL : contacter votre spécialiste SOMFY ou notre ServiceLine.
GDT : consulter la notice d'installation de l'actionneur.

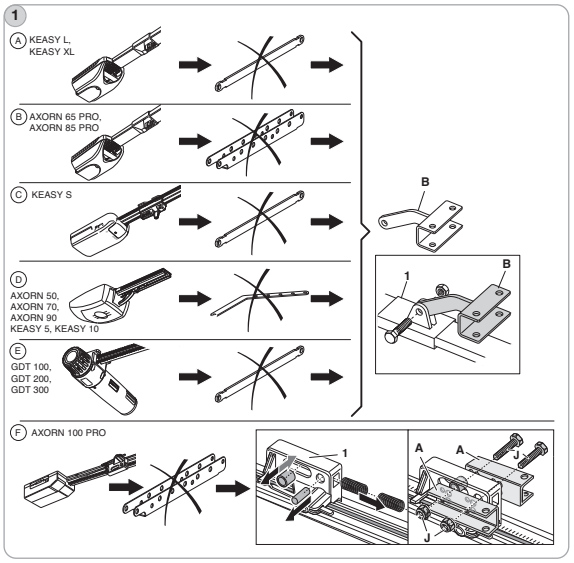

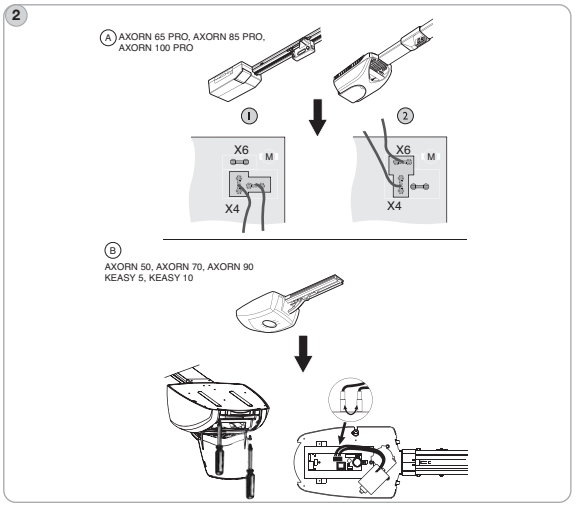

PL

(1) Remplacer le bras fourni avec l'actionneur par le bras d'adaptation **B** (fig. 1.A à 1.F) ou par 2 cornières **A** (AXORN 100 PRO) (fig. 1.F), à fixer sur le chariot de l'actionneur (1).

(2) Inverser le sens de fonctionnement de l'actionneur : AXORN 65 PRO-85 PRO-100 PRO (fig. 2.A).
KEASY 5-10, AXORN 50,70,90 : mettre l'actionneur hors tension. Enlever l'ampoule et dévisser le capot supérieur. Enlever le cache de protection blanc puis inverser les deux fils vert et rouge (fig. 2.B).
KEASY S-L-XL : contacter votre spécialiste SOMFY ou notre ServiceLine.
GDT : consulter la notice d'installation de l'actionneur.

CZ

(1) Remplacer le bras fourni avec l'actionneur par le bras d'adaptation **B** (fig. 1.A à 1.F) ou par 2 cornières **A** (AXORN 100 PRO) (fig. 1.F), à fixer sur le chariot de l'actionneur (1).

(2) Inverser le sens de fonctionnement de l'actionneur : AXORN 65 PRO-85 PRO-100 PRO (fig. 2.A).
KEASY 5-10, AXORN 50,70,90 : mettre l'actionneur hors tension. Enlever l'ampoule et dévisser le capot supérieur. Enlever le cache de protection blanc puis inverser les deux fils vert et rouge (fig. 2.B).
KEASY S-L-XL : contacter votre spécialiste SOMFY ou notre ServiceLine.
GDT : consulter la notice d'installation de l'actionneur.

HR

(1) Remplacer le bras fourni avec l'actionneur par le bras d'adaptation **B** (fig. 1.A à 1.F) ou par 2 cornières **A** (AXORN 100 PRO) (fig. 1.F), à fixer sur le chariot de l'actionneur (1).

(2) Inverser le sens de fonctionnement de l'actionneur : AXORN 65 PRO-85 PRO-100 PRO (fig. 2.A).
KEASY 5-10, AXORN 50,70,90 : mettre l'actionneur hors tension. Enlever l'ampoule et dévisser le capot supérieur. Enlever le cache de protection blanc puis inverser les deux fils vert et rouge (fig. 2.B).
KEASY S-L-XL : contacter votre spécialiste SOMFY ou notre ServiceLine.
GDT : consulter la notice d'installation de l'actionneur.

SI

(1) Remplacer le bras fourni avec l'actionneur par le bras d'adaptation **B** (fig. 1.A à 1.F) ou par 2 cornières **A** (AXORN 100 PRO) (fig. 1.F), à fixer sur le chariot de l'actionneur (1).

(2) Inverser le sens de fonctionnement de l'actionneur : AXORN 65 PRO-85 PRO-100 PRO (fig. 2.A).
KEASY 5-10, AXORN 50,70,90 : mettre l'actionneur hors tension. Enlever l'ampoule et dévisser le capot supérieur. Enlever le cache de protection blanc puis inverser les deux fils vert et rouge (fig. 2.B).
KEASY S-L-XL : contacter votre spécialiste SOMFY ou notre ServiceLine.
GDT : consulter la notice d'installation de l'actionneur.

HU

(1) Remplacer le bras fourni avec l'actionneur par le bras d'adaptation **B** (fig. 1.A à 1.F) ou par 2 cornières **A** (AXORN 100 PRO) (fig. 1.F), à fixer sur le chariot de l'actionneur (1).

(2) Inverser le sens de fonctionnement de l'actionneur : AXORN 65 PRO-85 PRO-100 PRO (fig. 2.A).
KEASY 5-10, AXORN 50,70,90 : mettre l'actionneur hors tension. Enlever l'ampoule et dévisser le capot supérieur. Enlever le cache de protection blanc puis inverser les deux fils vert et rouge (fig. 2.B).
KEASY S-L-XL : contacter votre spécialiste SOMFY ou notre ServiceLine.
GDT : consulter la notice d'installation de l'actionneur.

RO

(1) Remplacer le bras fourni avec l'actionneur par le bras d'adaptation **B** (fig. 1.A à 1.F) ou par 2 cornières **A** (AXORN 100 PRO) (fig. 1.F), à fixer sur le chariot de l'actionneur (1).

(2) Inverser le sens de fonctionnement de l'actionneur : AXORN 65 PRO-85 PRO-100 PRO (fig. 2.A).
KEASY 5-10, AXORN 50,70,90 : mettre l'actionneur hors tension. Enlever l'ampoule et dévisser le capot supérieur. Enlever le cache de protection blanc puis inverser les deux fils vert et rouge (fig. 2.B).
KEASY S-L-XL : contacter votre spécialiste SOMFY ou notre ServiceLine.
GDT : consulter la notice d'installation de l'actionneur.

TR

(1) Remplacer le bras fourni avec l'actionneur par le bras d'adaptation **B** (fig. 1.A à 1.F) ou par 2 cornières **A** (AXORN 100 PRO) (fig. 1.F), à fixer sur le chariot de l'actionneur (1).

(2) Inverser le sens de fonctionnement de l'actionneur : AXORN 65 PRO-85 PRO-100 PRO (fig. 2.A).
KEASY 5-10, AXORN 50,70,90 : mettre l'actionneur hors tension. Enlever l'ampoule et dévisser le capot supérieur. Enlever le cache de protection blanc puis inverser les deux fils vert et rouge (fig. 2.B).
KEASY S-L-XL : contacter votre spécialiste SOMFY ou notre ServiceLine.
GDT : consulter la notice d'installation de l'actionneur.