GB

4 Suivant le montage souhaité, assembler les différentes pièces :
- verrouillage bas de porte (fig. 4.A).
- verrouillages latéraux (fig. 4.B).

Vérifications importantes :
- le levier de déverrouillage **H** doit être plaqué sur la porte par le ressort **F**
- les câbles **J** doivent être montés parfaitement tendus.

5 Vérifier manuellement le fonctionnement du système :
- tirer sur le levier de déverrouillage **H** : les pênes **M** doivent sortir de leur point d'ancrage et libérer la porte (fig. 5.1).
- relâcher le levier de verrouillage **H** : les pênes **M** doivent revenir dans leur point d'ancrage et verrouiller la porte (fig. 5.2).

6 Monter le bras sur le levier de déverrouillage **H**.

FR

4 Suivant le montage souhaité, assembler les différentes pièces :
- verrouillage bas de porte (fig. 4.A).
- verrouillages latéraux (fig. 4.B).

Vérifications importantes :
- le levier de déverrouillage **H** doit être plaqué sur la porte par le ressort **F**
- les câbles **J** doivent être montés parfaitement tendus.

5 Vérifier manuellement le fonctionnement du système :
- tirer sur le levier de déverrouillage **H** : les pênes **M** doivent sortir de leur point d'ancrage et libérer la porte (fig. 5.1).
- relâcher le levier de verrouillage **H** : les pênes **M** doivent revenir dans leur point d'ancrage et verrouiller la porte (fig. 5.2).

6 Monter le bras sur le levier de déverrouillage **H**.

DE

4 Suivant le montage souhaité, assembler les différentes pièces :
- verrouillage bas de porte (fig. 4.A).
- verrouillages latéraux (fig. 4.B).

Vérifications importantes :
- le levier de déverrouillage **H** doit être plaqué sur la porte par le ressort **F**
- les câbles **J** doivent être montés parfaitement tendus.

5 Vérifier manuellement le fonctionnement du système :
- tirer sur le levier de déverrouillage **H** : les pênes **M** doivent sortir de leur point d'ancrage et libérer la porte (fig. 5.1).
- relâcher le levier de verrouillage **H** : les pênes **M** doivent revenir dans leur point d'ancrage et verrouiller la porte (fig. 5.2).

6 Monter le bras sur le levier de déverrouillage **H**.

IT

4 Suivant le montage souhaité, assembler les différentes pièces :
- verrouillage bas de porte (fig. 4.A).
- verrouillages latéraux (fig. 4.B).

Vérifications importantes :
- le levier de déverrouillage **H** doit être plaqué sur la porte par le ressort **F**
- les câbles **J** doivent être montés parfaitement tendus.

5 Vérifier manuellement le fonctionnement du système :
- tirer sur le levier de déverrouillage **H** : les pênes **M** doivent sortir de leur point d'ancrage et libérer la porte (fig. 5.1).
- relâcher le levier de verrouillage **H** : les pênes **M** doivent revenir dans leur point d'ancrage et verrouiller la porte (fig. 5.2).

6 Monter le bras sur le levier de déverrouillage **H**.

ES

4 Suivant le montage souhaité, assembler les différentes pièces :
- verrouillage bas de porte (fig. 4.A).
- verrouillages latéraux (fig. 4.B).

Vérifications importantes :
- le levier de déverrouillage **H** doit être plaqué sur la porte par le ressort **F**
- les câbles **J** doivent être montés parfaitement tendus.

5 Vérifier manuellement le fonctionnement du système :
- tirer sur le levier de déverrouillage **H** : les pênes **M** doivent sortir de leur point d'ancrage et libérer la porte (fig. 5.1).
- relâcher le levier de verrouillage **H** : les pênes **M** doivent revenir dans leur point d'ancrage et verrouiller la porte (fig. 5.2).

6 Monter le bras sur le levier de déverrouillage **H**.

PT

4 Suivant le montage souhaité, assembler les différentes pièces :
- verrouillage bas de porte (fig. 4.A).
- verrouillages latéraux (fig. 4.B).

Vérifications importantes :
- le levier de déverrouillage **H** doit être plaqué sur la porte par le ressort **F**
- les câbles **J** doivent être montés parfaitement tendus.

5 Vérifier manuellement le fonctionnement du système :
- tirer sur le levier de déverrouillage **H** : les pênes **M** doivent sortir de leur point d'ancrage et libérer la porte (fig. 5.1).
- relâcher le levier de verrouillage **H** : les pênes **M** doivent revenir dans leur point d'ancrage et verrouiller la porte (fig. 5.2).

6 Monter le bras sur le levier de déverrouillage **H**.

NL

4 Suivant le montage souhaité, assembler les différentes pièces :
- verrouillage bas de porte (fig. 4.A).
- verrouillages latéraux (fig. 4.B).

Vérifications importantes :
- le levier de déverrouillage **H** doit être plaqué sur la porte par le ressort **F**
- les câbles **J** doivent être montés parfaitement tendus.

5 Vérifier manuellement le fonctionnement du système :
- tirer sur le levier de déverrouillage **H** : les pênes **M** doivent sortir de leur point d'ancrage et libérer la porte (fig. 5.1).
- relâcher le levier de verrouillage **H** : les pênes **M** doivent revenir dans leur point d'ancrage et verrouiller la porte (fig. 5.2).

6 Monter le bras sur le levier de déverrouillage **H**.

NO

4 Suivant le montage souhaité, assembler les différentes pièces :
- verrouillage bas de porte (fig. 4.A).
- verrouillages latéraux (fig. 4.B).

Vérifications importantes :
- le levier de déverrouillage **H** doit être plaqué sur la porte par le ressort **F**
- les câbles **J** doivent être montés parfaitement tendus.

5 Vérifier manuellement le fonctionnement du système :
- tirer sur le levier de déverrouillage **H** : les pênes **M** doivent sortir de leur point d'ancrage et libérer la porte (fig. 5.1).
- relâcher le levier de verrouillage **H** : les pênes **M** doivent revenir dans leur point d'ancrage et verrouiller la porte (fig. 5.2).

6 Monter le bras sur le levier de déverrouillage **H**.

SE

4 Suivant le montage souhaité, assembler les différentes pièces :
- verrouillage bas de porte (fig. 4.A).
- verrouillages latéraux (fig. 4.B).

Vérifications importantes :
- le levier de déverrouillage **H** doit être plaqué sur la porte par le ressort **F**
- les câbles **J** doivent être montés parfaitement tendus.

5 Vérifier manuellement le fonctionnement du système :
- tirer sur le levier de déverrouillage **H** : les pênes **M** doivent sortir de leur point d'ancrage et libérer la porte (fig. 5.1).
- relâcher le levier de verrouillage **H** : les pênes **M** doivent revenir dans leur point d'ancrage et verrouiller la porte (fig. 5.2).

6 Monter le bras sur le levier de déverrouillage **H**.

FI

4 Suivant le montage souhaité, assembler les différentes pièces :
- verrouillage bas de porte (fig. 4.A).
- verrouillages latéraux (fig. 4.B).

Vérifications importantes :
- le levier de déverrouillage **H** doit être plaqué sur la porte par le ressort **F**
- les câbles **J** doivent être montés parfaitement tendus.

5 Vérifier manuellement le fonctionnement du système :
- tirer sur le levier de déverrouillage **H** : les pênes **M** doivent sortir de leur point d'ancrage et libérer la porte (fig. 5.1).
- relâcher le levier de verrouillage **H** : les pênes **M** doivent revenir dans leur point d'ancrage et verrouiller la porte (fig. 5.2).

6 Monter le bras sur le levier de déverrouillage **H**.

DK

4 Suivant le montage souhaité, assembler les différentes pièces :
- verrouillage bas de porte (fig. 4.A).
- verrouillages latéraux (fig. 4.B).

Vérifications importantes :
- le levier de déverrouillage **H** doit être plaqué sur la porte par le ressort **F**
- les câbles **J** doivent être montés parfaitement tendus.

5 Vérifier manuellement le fonctionnement du système :
- tirer sur le levier de déverrouillage **H** : les pênes **M** doivent sortir de leur point d'ancrage et libérer la porte (fig. 5.1).
- relâcher le levier de verrouillage **H** : les pênes **M** doivent revenir dans leur point d'ancrage et verrouiller la porte (fig. 5.2).

6 Monter le bras sur le levier de déverrouillage **H**.

PL

4 Suivant le montage souhaité, assembler les différentes pièces :
- verrouillage bas de porte (fig. 4.A).
- verrouillages latéraux (fig. 4.B).

Vérifications importantes :
- le levier de déverrouillage **H** doit être plaqué sur la porte par le ressort **F**
- les câbles **J** doivent être montés parfaitement tendus.

5 Vérifier manuellement le fonctionnement du système :
- tirer sur le levier de déverrouillage **H** : les pênes **M** doivent sortir de leur point d'ancrage et libérer la porte (fig. 5.1).
- relâcher le levier de verrouillage **H** : les pênes **M** doivent revenir dans leur point d'ancrage et verrouiller la porte (fig. 5.2).

6 Monter le bras sur le levier de déverrouillage **H**.

CZ

4 Suivant le montage souhaité, assembler les différentes pièces :
- verrouillage bas de porte (fig. 4.A).
- verrouillages latéraux (fig. 4.B).

Vérifications importantes :
- le levier de déverrouillage **H** doit être plaqué sur la porte par le ressort **F**
- les câbles **J** doivent être montés parfaitement tendus.

5 Vérifier manuellement le fonctionnement du système :
- tirer sur le levier de déverrouillage **H** : les pênes **M** doivent sortir de leur point d'ancrage et libérer la porte (fig. 5.1).
- relâcher le levier de verrouillage **H** : les pênes **M** doivent revenir dans leur point d'ancrage et verrouiller la porte (fig. 5.2).

6 Monter le bras sur le levier de déverrouillage **H**.

HR

4 Suivant le montage souhaité, assembler les différentes pièces :
- verrouillage bas de porte (fig. 4.A).
- verrouillages latéraux (fig. 4.B).

Vérifications importantes :
- le levier de déverrouillage **H** doit être plaqué sur la porte par le ressort **F**
- les câbles **J** doivent être montés parfaitement tendus.

5 Vérifier manuellement le fonctionnement du système :
- tirer sur le levier de déverrouillage **H** : les pênes **M** doivent sortir de leur point d'ancrage et libérer la porte (fig. 5.1).
- relâcher le levier de verrouillage **H** : les pênes **M** doivent revenir dans leur point d'ancrage et verrouiller la porte (fig. 5.2).

6 Monter le bras sur le levier de déverrouillage **H**.

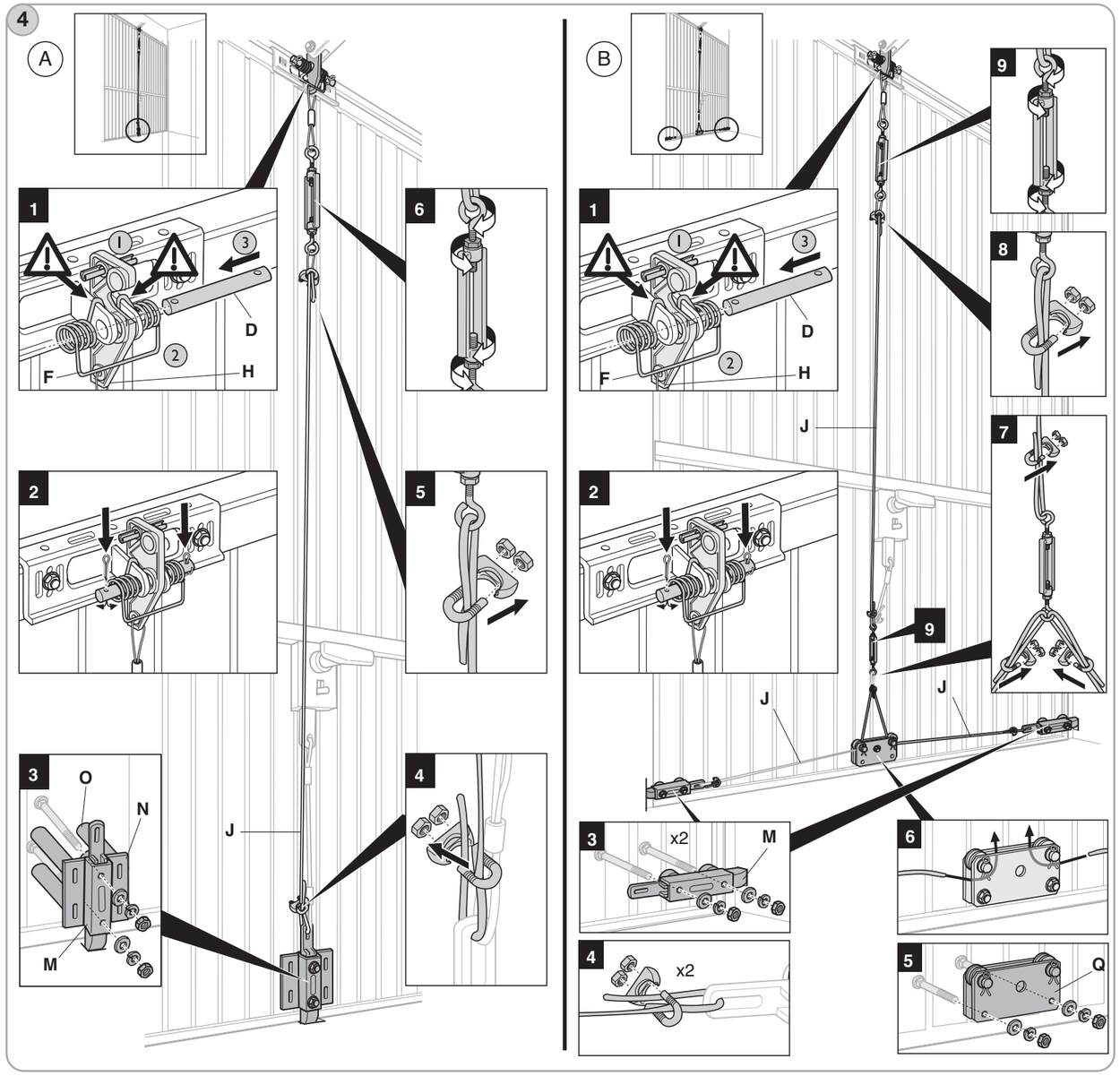

SI

4 Suivant le montage souhaité, assembler les différentes pièces :
- verrouillage bas de porte (fig. 4.A).
- verrouillages latéraux (fig. 4.B).

Vérifications importantes :
- le levier de déverrouillage **H** doit être plaqué sur la porte par le ressort **F**
- les câbles **J** doivent être montés parfaitement tendus.

5 Vérifier manuellement le fonctionnement du système :
- tirer sur le levier de déverrouillage **H** : les pênes **M** doivent sortir de leur point d'ancrage et libérer la porte (fig. 5.1).
- relâcher le levier de verrouillage **H** : les pênes **M** doivent revenir dans leur point d'ancrage et verrouiller la porte (fig. 5.2).

6 Monter le bras sur le levier de déverrouillage **H**.

HU

4 Suivant le montage souhaité, assembler les différentes pièces :
- verrouillage bas de porte (fig. 4.A).
- verrouillages latéraux (fig. 4.B).

Vérifications importantes :
- le levier de déverrouillage **H** doit être plaqué sur la porte par le ressort **F**
- les câbles **J** doivent être montés parfaitement tendus.

5 Vérifier manuellement le fonctionnement du système :
- tirer sur le levier de déverrouillage **H** : les pênes **M** doivent sortir de leur point d'ancrage et libérer la porte (fig. 5.1).
- relâcher le levier de verrouillage **H** : les pênes **M** doivent revenir dans leur point d'ancrage et verrouiller la porte (fig. 5.2).

6 Monter le bras sur le levier de déverrouillage **H**.

RO

4 Suivant le montage souhaité, assembler les différentes pièces :
- verrouillage bas de porte (fig. 4.A).
- verrouillages latéraux (fig. 4.B).

Vérifications importantes :
- le levier de déverrouillage **H** doit être plaqué sur la porte par le ressort **F**
- les câbles **J** doivent être montés parfaitement tendus.

5 Vérifier manuellement le fonctionnement du système :
- tirer sur le levier de déverrouillage **H** : les pênes **M** doivent sortir de leur point d'ancrage et libérer la porte (fig. 5.1).
- relâcher le levier de verrouillage **H** : les pênes **M** doivent revenir dans leur point d'ancrage et verrouiller la porte (fig. 5.2).

6 Monter le bras sur le levier de déverrouillage **H**.

TR

4 Suivant le montage souhaité, assembler les différentes pièces :
- verrouillage bas de porte (fig. 4.A).
- verrouillages latéraux (fig. 4.B).

Vérifications importantes :
- le levier de déverrouillage **H** doit être plaqué sur la porte par le ressort **F**
- les câbles **J** doivent être montés parfaitement tendus.

5 Vérifier manuellement le fonctionnement du système :
- tirer sur le levier de déverrouillage **H** : les pênes **M** doivent sortir de leur point d'ancrage et libérer la porte (fig. 5.1).
- relâcher le levier de verrouillage **H** : les pênes **M** doivent revenir dans leur point d'ancrage et verrouiller la porte (fig. 5.2).

6 Monter le bras sur le levier de déverrouillage **H**.

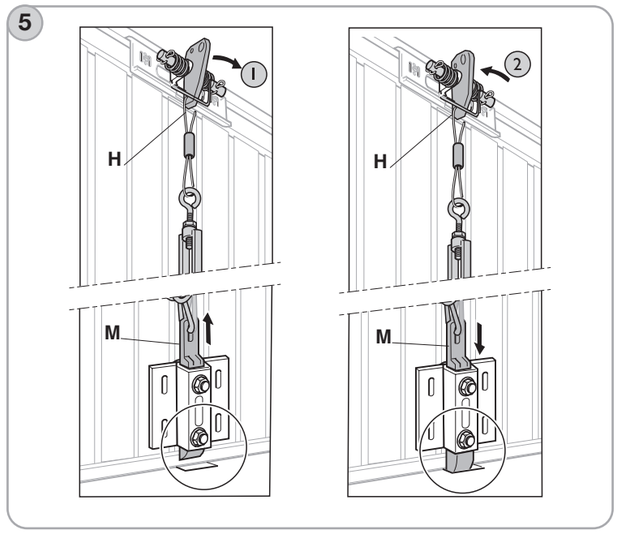

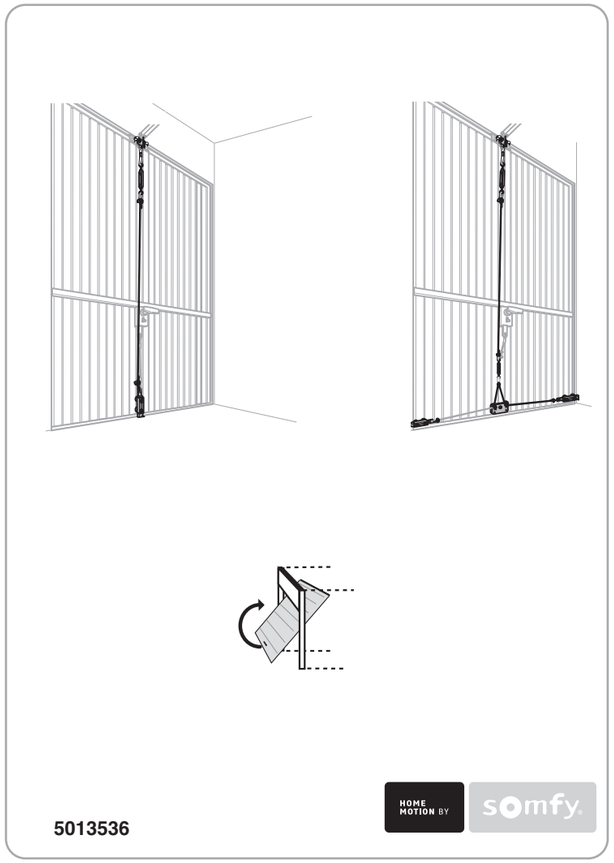

5013536

HOME MOTION BY somfy

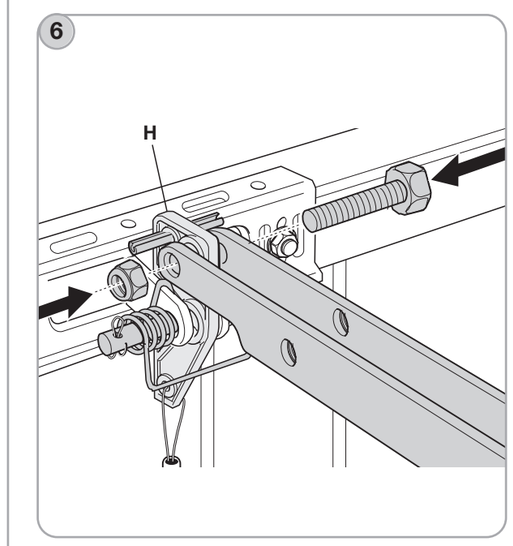

12/2005

Somfy SAS dans un souci constant d'évolution et d'amélioration peut modifier le produit sans préavis. Photos non contractuelles.
Somfy SAS in a constant concern of evolution and improvement may modify the product without prior notice. Non contractual pictures.
©SOMFY. GMD030110 - SOMFY SAS, capital 20.000.000 Euros, RCS Bonneville 303 970 230

somfy

www.somfy.com

GB KIT VERROUILLAGE PORTE

PRESENTATION
Ce kit permet d'installer un seul pêne de verrouillage en bas de la porte, ou 2 pênes de verrouillage latéraux sur les cotés de la porte. Selon le montage souhaité, se reporter aux instructions A ou B.

RECOMMANDATIONS
Le non-respect des instructions exclut la responsabilité de SOMFY et sa garantie. Somfy ne peut être tenue responsable des changements de normes et standards intervenus après la publication de cette notice.

FR KIT VERROUILLAGE PORTE

PRESENTATION
Ce kit permet d'installer un seul pêne de verrouillage en bas de la porte, ou 2 pênes de verrouillage latéraux sur les cotés de la porte. Selon le montage souhaité, se reporter aux instructions A ou B.

RECOMMANDATIONS
Le non-respect des instructions exclut la responsabilité de SOMFY et sa garantie. Somfy ne peut être tenue responsable des changements de normes et standards intervenus après la publication de cette notice.

DE KIT VERROUILLAGE PORTE

PRESENTATION
Ce kit permet d'installer un seul pêne de verrouillage en bas de la porte, ou 2 pênes de verrouillage latéraux sur les cotés de la porte. Selon le montage souhaité, se reporter aux instructions A ou B.

RECOMMANDATIONS
Le non-respect des instructions exclut la responsabilité de SOMFY et sa garantie. Somfy ne peut être tenue responsable des changements de normes et standards intervenus après la publication de cette notice.

IT KIT VERROUILLAGE PORTE

PRESENTATION
Ce kit permet d'installer un seul pêne de verrouillage en bas de la porte, ou 2 pênes de verrouillage latéraux sur les cotés de la porte. Selon le montage souhaité, se reporter aux instructions A ou B.

RECOMMANDATIONS
Le non-respect des instructions exclut la responsabilité de SOMFY et sa garantie. Somfy ne peut être tenue responsable des changements de normes et standards intervenus après la publication de cette notice.

ES KIT VERROUILLAGE PORTE

PRESENTATION
Ce kit permet d'installer un seul pêne de verrouillage en bas de la porte, ou 2 pênes de verrouillage latéraux sur les cotés de la porte. Selon le montage souhaité, se reporter aux instructions A ou B.

RECOMMANDATIONS
Le non-respect des instructions exclut la responsabilité de SOMFY et sa garantie. Somfy ne peut être tenue responsable des changements de normes et standards intervenus après la publication de cette notice.

PT KIT VERROUILLAGE PORTE

PRESENTATION
Ce kit permet d'installer un seul pêne de verrouillage en bas de la porte, ou 2 pênes de verrouillage latéraux sur les cotés de la porte. Selon le montage souhaité, se reporter aux instructions A ou B.

RECOMMANDATIONS
Le non-respect des instructions exclut la responsabilité de SOMFY et sa garantie. Somfy ne peut être tenue responsable des changements de normes et standards intervenus après la publication de cette notice.

NL KIT VERROUILLAGE PORTE

PRESENTATION
Ce kit permet d'installer un seul pêne de verrouillage en bas de la porte, ou 2 pênes de verrouillage latéraux sur les cotés de la porte. Selon le montage souhaité, se reporter aux instructions A ou B.

RECOMMANDATIONS
Le non-respect des instructions exclut la responsabilité de SOMFY et sa garantie. Somfy ne peut être tenue responsable des changements de normes et standards intervenus après la publication de cette notice.

NO KIT VERROUILLAGE PORTE

PRESENTATION
Ce kit permet d'installer un seul pêne de verrouillage en bas de la porte, ou 2 pênes de verrouillage latéraux sur les cotés de la porte. Selon le montage souhaité, se reporter aux instructions A ou B.

RECOMMANDATIONS
Le non-respect des instructions exclut la responsabilité de SOMFY et sa garantie. Somfy ne peut être tenue responsable des changements de normes et standards intervenus après la publication de cette notice.

SE KIT VERROUILLAGE PORTE

PRESENTATION
Ce kit permet d'installer un seul pêne de verrouillage en bas de la porte, ou 2 pênes de verrouillage latéraux sur les cotés de la porte. Selon le montage souhaité, se reporter aux instructions A ou B.

RECOMMANDATIONS
Le non-respect des instructions exclut la responsabilité de SOMFY et sa garantie. Somfy ne peut être tenue responsable des changements de normes et standards intervenus après la publication de cette notice.

FI KIT VERROUILLAGE PORTE

PRESENTATION
Ce kit permet d'installer un seul pêne de verrouillage en bas de la porte, ou 2 pênes de verrouillage latéraux sur les cotés de la porte. Selon le montage souhaité, se reporter aux instructions A ou B.

RECOMMANDATIONS
Le non-respect des instructions exclut la responsabilité de SOMFY et sa garantie. Somfy ne peut être tenue responsable des changements de normes et standards intervenus après la publication de cette notice.

DK KIT VERROUILLAGE PORTE

PRESENTATION
Ce kit permet d'installer un seul pêne de verrouillage en bas de la porte, ou 2 pênes de verrouillage latéraux sur les cotés de la porte. Selon le montage souhaité, se reporter aux instructions A ou B.

RECOMMANDATIONS
Le non-respect des instructions exclut la responsabilité de SOMFY et sa garantie. Somfy ne peut être tenue responsable des changements de normes et standards intervenus après la publication de cette notice.

PL KIT VERROUILLAGE PORTE

PRESENTATION
Ce kit permet d'installer un seul pêne de verrouillage en bas de la porte, ou 2 pênes de verrouillage latéraux sur les cotés de la porte. Selon le montage souhaité, se reporter aux instructions A ou B.

RECOMMANDATIONS
Le non-respect des instructions exclut la responsabilité de SOMFY et sa garantie. Somfy ne peut être tenue responsable des changements de normes et standards intervenus après la publication de cette notice.

CZ KIT VERROUILLAGE PORTE

PRESENTATION
Ce kit permet d'installer un seul pêne de verrouillage en bas de la porte, ou 2 pênes de verrouillage latéraux sur les cotés de la porte. Selon le montage souhaité, se reporter aux instructions A ou B.

RECOMMANDATIONS
Le non-respect des instructions exclut la responsabilité de SOMFY et sa garantie. Somfy ne peut être tenue responsable des changements de normes et standards intervenus après la publication de cette notice.

HR KIT VERROUILLAGE PORTE

PRESENTATION
Ce kit permet d'installer un seul pêne de verrouillage en bas de la porte, ou 2 pênes de verrouillage latéraux sur les cotés de la porte. Selon le montage souhaité, se reporter aux instructions A ou B.

RECOMMANDATIONS
Le non-respect des instructions exclut la responsabilité de SOMFY et sa garantie. Somfy ne peut être tenue responsable des changements de normes et standards intervenus après la publication de cette notice.

SI KIT VERROUILLAGE PORTE

PRESENTATION
Ce kit permet d'installer un seul pêne de verrouillage en bas de la porte, ou 2 pênes de verrouillage latéraux sur les cotés de la porte. Selon le montage souhaité, se reporter aux instructions A ou B.

RECOMMANDATIONS
Le non-respect des instructions exclut la responsabilité de SOMFY et sa garantie. Somfy ne peut être tenue responsable des changements de normes et standards intervenus après la publication de cette notice.

HU KIT VERROUILLAGE PORTE

PRESENTATION
Ce kit permet d'installer un seul pêne de verrouillage en bas de la porte, ou 2 pênes de verrouillage latéraux sur les cotés de la porte. Selon le montage souhaité, se reporter aux instructions A ou B.

RECOMMANDATIONS
Le non-respect des instructions exclut la responsabilité de SOMFY et sa garantie. Somfy ne peut être tenue responsable des changements de normes et standards intervenus après la publication de cette notice.

RO KIT VERROUILLAGE PORTE

PRESENTATION
Ce kit permet d'installer un seul pêne de verrouillage en bas de la porte, ou 2 pênes de verrouillage latéraux sur les cotés de la porte. Selon le montage souhaité, se reporter aux instructions A ou B.

RECOMMANDATIONS
Le non-respect des instructions exclut la responsabilité de SOMFY et sa garantie. Somfy ne peut être tenue responsable des changements de normes et standards intervenus après la publication de cette notice.

TR KIT VERROUILLAGE PORTE

PRESENTATION
Ce kit permet d'installer un seul pêne de verrouillage en bas de la porte, ou 2 pênes de verrouillage latéraux sur les cotés de la porte. Selon le montage souhaité, se reporter aux instructions A ou B.

RECOMMANDATIONS
Le non-respect des instructions exclut la responsabilité de SOMFY et sa garantie. Somfy ne peut être tenue responsable des changements de normes et standards intervenus après la publication de cette notice.

GB

(I) Remplacer le bras et la chape de porte fournis par ceux fournis dans le kit de verrouillage (fig. 1.A à 1.C).
Raccorder le bras au chariot de l'actionneur.
KEASY 5-10, AXORN 50,70,90 : utiliser les entretoises **K**.

(2) Si nécessaire démonter le bras de la chape de porte.

(3) Emmancher l'axe **C** sur le levier de déverrouillage **H**.
L'usage d'un maillet peut être nécessaire.

FR

(I) Remplacer le bras et la chape de porte fournis par ceux fournis dans le kit de verrouillage (fig. 1.A à 1.C).
Raccorder le bras au chariot de l'actionneur.
KEASY 5-10, AXORN 50,70,90 : utiliser les entretoises **K**.

(2) Si nécessaire démonter le bras de la chape de porte.

(3) Emmancher l'axe **C** sur le levier de déverrouillage **H**.
L'usage d'un maillet peut être nécessaire.

DE

(I) Remplacer le bras et la chape de porte fournis par ceux fournis dans le kit de verrouillage (fig. 1.A à 1.C).
Raccorder le bras au chariot de l'actionneur.
KEASY 5-10, AXORN 50,70,90 : utiliser les entretoises **K**.

(2) Si nécessaire démonter le bras de la chape de porte.

(3) Emmancher l'axe **C** sur le levier de déverrouillage **H**.
L'usage d'un maillet peut être nécessaire.

IT

(I) Remplacer le bras et la chape de porte fournis par ceux fournis dans le kit de verrouillage (fig. 1.A à 1.C).
Raccorder le bras au chariot de l'actionneur.
KEASY 5-10, AXORN 50,70,90 : utiliser les entretoises **K**.

(2) Si nécessaire démonter le bras de la chape de porte.

(3) Emmancher l'axe **C** sur le levier de déverrouillage **H**.
L'usage d'un maillet peut être nécessaire.

ES

(I) Remplacer le bras et la chape de porte fournis par ceux fournis dans le kit de verrouillage (fig. 1.A à 1.C).
Raccorder le bras au chariot de l'actionneur.
KEASY 5-10, AXORN 50,70,90 : utiliser les entretoises **K**.

(2) Si nécessaire démonter le bras de la chape de porte.

(3) Emmancher l'axe **C** sur le levier de déverrouillage **H**.
L'usage d'un maillet peut être nécessaire.

PT

(I) Remplacer le bras et la chape de porte fournis par ceux fournis dans le kit de verrouillage (fig. 1.A à 1.C).
Raccorder le bras au chariot de l'actionneur.
KEASY 5-10, AXORN 50,70,90 : utiliser les entretoises **K**.

(2) Si nécessaire démonter le bras de la chape de porte.

(3) Emmancher l'axe **C** sur le levier de déverrouillage **H**.
L'usage d'un maillet peut être nécessaire.

NL

(I) Remplacer le bras et la chape de porte fournis par ceux fournis dans le kit de verrouillage (fig. 1.A à 1.C).
Raccorder le bras au chariot de l'actionneur.
KEASY 5-10, AXORN 50,70,90 : utiliser les entretoises **K**.

(2) Si nécessaire démonter le bras de la chape de porte.

(3) Emmancher l'axe **C** sur le levier de déverrouillage **H**.
L'usage d'un maillet peut être nécessaire.

NO

(I) Remplacer le bras et la chape de porte fournis par ceux fournis dans le kit de verrouillage (fig. 1.A à 1.C).
Raccorder le bras au chariot de l'actionneur.
KEASY 5-10, AXORN 50,70,90 : utiliser les entretoises **K**.

(2) Si nécessaire démonter le bras de la chape de porte.

(3) Emmancher l'axe **C** sur le levier de déverrouillage **H**.
L'usage d'un maillet peut être nécessaire.

SE

(I) Remplacer le bras et la chape de porte fournis par ceux fournis dans le kit de verrouillage (fig. 1.A à 1.C).
Raccorder le bras au chariot de l'actionneur.
KEASY 5-10, AXORN 50,70,90 : utiliser les entretoises **K**.

(2) Si nécessaire démonter le bras de la chape de porte.

(3) Emmancher l'axe **C** sur le levier de déverrouillage **H**.
L'usage d'un maillet peut être nécessaire.

FI

(I) Remplacer le bras et la chape de porte fournis par ceux fournis dans le kit de verrouillage (fig. 1.A à 1.C).
Raccorder le bras au chariot de l'actionneur.
KEASY 5-10, AXORN 50,70,90 : utiliser les entretoises **K**.

(2) Si nécessaire démonter le bras de la chape de porte.

(3) Emmancher l'axe **C** sur le levier de déverrouillage **H**.
L'usage d'un maillet peut être nécessaire.

DK

(I) Remplacer le bras et la chape de porte fournis par ceux fournis dans le kit de verrouillage (fig. 1.A à 1.C).
Raccorder le bras au chariot de l'actionneur.
KEASY 5-10, AXORN 50,70,90 : utiliser les entretoises **K**.

(2) Si nécessaire démonter le bras de la chape de porte.

(3) Emmancher l'axe **C** sur le levier de déverrouillage **H**.
L'usage d'un maillet peut être nécessaire.

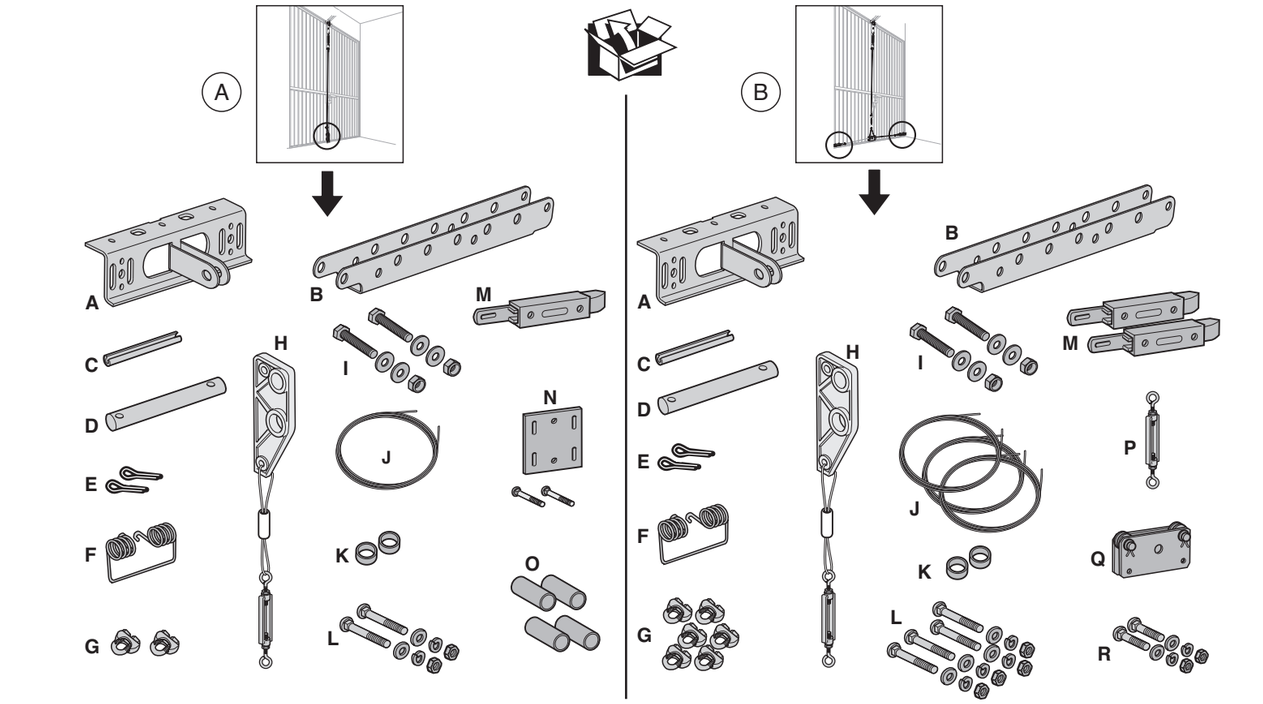

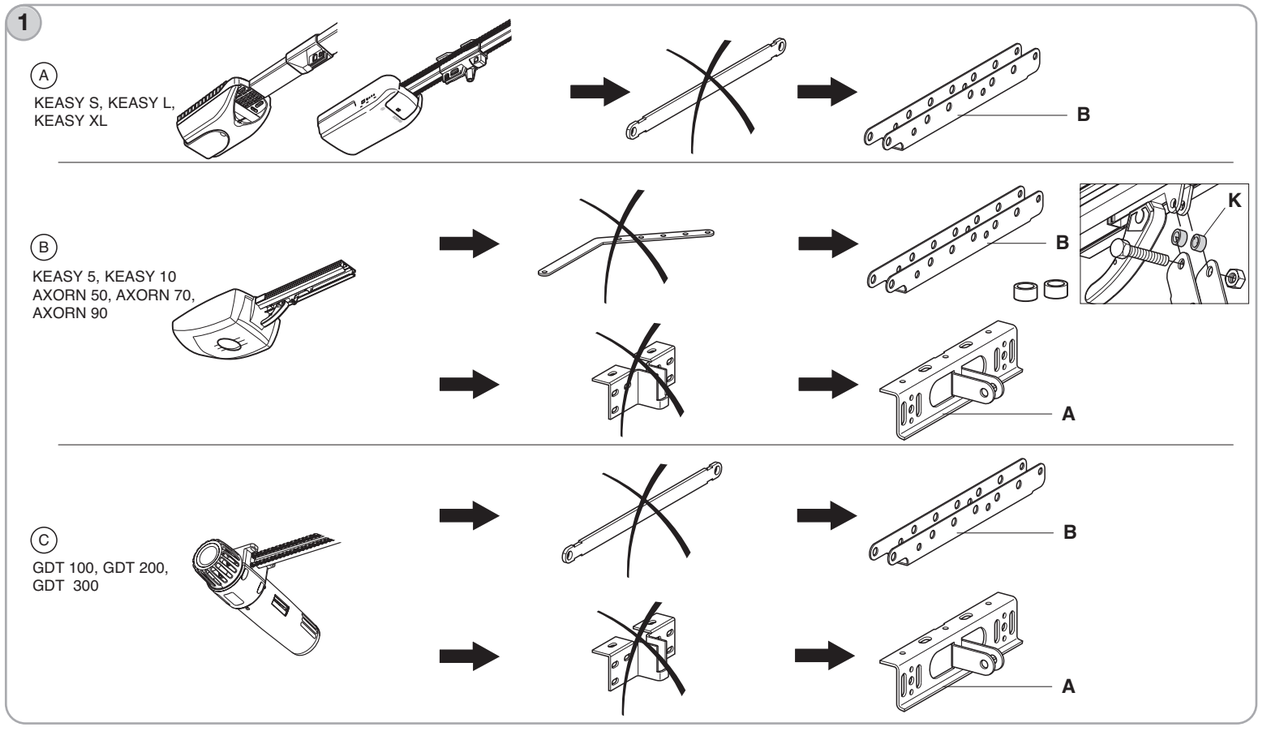

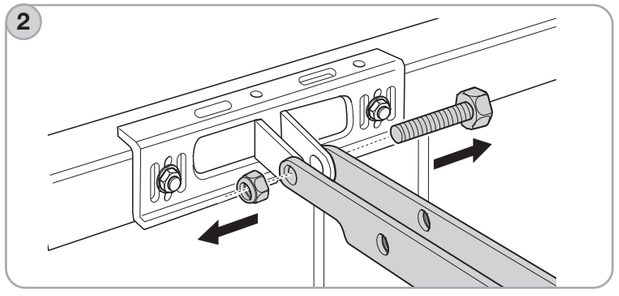

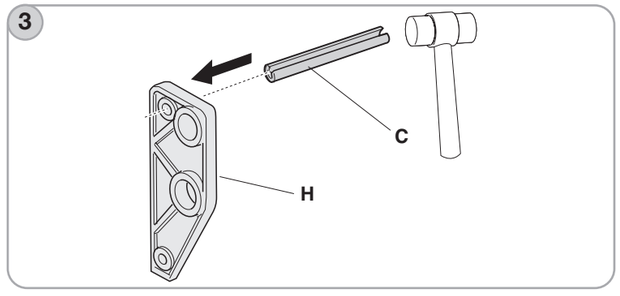

PL

(I) Remplacer le bras et la chape de porte fournis par ceux fournis dans le kit de verrouillage (fig. 1.A à 1.C).
Raccorder le bras au chariot de l'actionneur.
KEASY 5-10, AXORN 50,70,90 : utiliser les entretoises **K**.

(2) Si nécessaire démonter le bras de la chape de porte.

(3) Emmancher l'axe **C** sur le levier de déverrouillage **H**.
L'usage d'un maillet peut être nécessaire.

CZ

(I) Remplacer le bras et la chape de porte fournis par ceux fournis dans le kit de verrouillage (fig. 1.A à 1.C).
Raccorder le bras au chariot de l'actionneur.
KEASY 5-10, AXORN 50,70,90 : utiliser les entretoises **K**.

(2) Si nécessaire démonter le bras de la chape de porte.

(3) Emmancher l'axe **C** sur le levier de déverrouillage **H**.
L'usage d'un maillet peut être nécessaire.

HR

(I) Remplacer le bras et la chape de porte fournis par ceux fournis dans le kit de verrouillage (fig. 1.A à 1.C).
Raccorder le bras au chariot de l'actionneur.
KEASY 5-10, AXORN 50,70,90 : utiliser les entretoises **K**.

(2) Si nécessaire démonter le bras de la chape de porte.

(3) Emmancher l'axe **C** sur le levier de déverrouillage **H**.
L'usage d'un maillet peut être nécessaire.

SI

(I) Remplacer le bras et la chape de porte fournis par ceux fournis dans le kit de verrouillage (fig. 1.A à 1.C).
Raccorder le bras au chariot de l'actionneur.
KEASY 5-10, AXORN 50,70,90 : utiliser les entretoises **K**.

(2) Si nécessaire démonter le bras de la chape de porte.

(3) Emmancher l'axe **C** sur le levier de déverrouillage **H**.
L'usage d'un maillet peut être nécessaire.

HU

(I) Remplacer le bras et la chape de porte fournis par ceux fournis dans le kit de verrouillage (fig. 1.A à 1.C).
Raccorder le bras au chariot de l'actionneur.
KEASY 5-10, AXORN 50,70,90 : utiliser les entretoises **K**.

(2) Si nécessaire démonter le bras de la chape de porte.

(3) Emmancher l'axe **C** sur le levier de déverrouillage **H**.
L'usage d'un maillet peut être nécessaire.

RO

(I) Remplacer le bras et la chape de porte fournis par ceux fournis dans le kit de verrouillage (fig. 1.A à 1.C).
Raccorder le bras au chariot de l'actionneur.
KEASY 5-10, AXORN 50,70,90 : utiliser les entretoises **K**.

(2) Si nécessaire démonter le bras de la chape de porte.

(3) Emmancher l'axe **C** sur le levier de déverrouillage **H**.
L'usage d'un maillet peut être nécessaire.

TR

(I) Remplacer le bras et la chape de porte fournis par ceux fournis dans le kit de verrouillage (fig. 1.A à 1.C).
Raccorder le bras au chariot de l'actionneur.
KEASY 5-10, AXORN 50,70,90 : utiliser les entretoises **K**.

(2) Si nécessaire démonter le bras de la chape de porte.

(3) Emmancher l'axe **C** sur le levier de déverrouillage **H**.
L'usage d'un maillet peut être nécessaire.