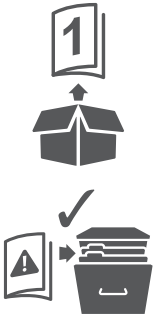

blyss

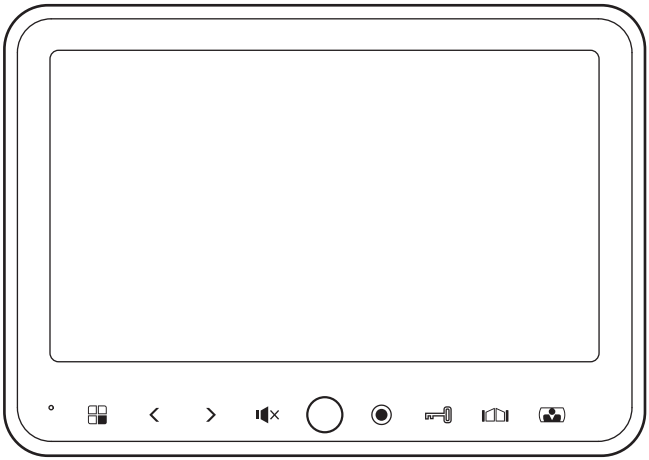

EAN: 3663602632177 / 3663602632184

M2733DJ / M2733DJM

Jelbi

EN Safety
DE Sicherheit
ES Seguridad
FR Sécurité
RUS Руководство по технике безопасности
PT Segurança
PL Bezpieczeństwo
RO Siguranţă
TR Emniyet
1

EN Product description
DE Vorbereitung
ES Descripción del producto
FR Description du produit
RUS Описание продукта
PT Descrição do produto
PL Opis produktu
RO Descrierea produsului
TR Ürün Açıklaması
36

EN Installation
DE Installation
ES Instalación
FR Installation
RUS Установка
PT Instalação
PL Instalacja
RO Instalare
TR Montaj
37

EN Use
DE Benutzung
ES Uso
FR Utilisation
RUS Использование
PT Utilização
PL Użytkowanie
RO Utilizare
TR Kullanım
49

EN Care & maintenance
DE Pflege und Wartnung
ES Cuidado y mantenimiento
FR Entretien et maintenance
RUS Уход и обслуживание
PT Cuidados e manutenção
PL Pielęgnacja & konserwacja
RO Îngrijire şi întreţinere
TR Bakım ve Onarım
103

3663602632177-Blyss-IM-V16.indb 2 27/2/2019 4:28 PM

FR

Sécurité

- Lisez attentivement ce manuel de sécurité avant toute utilisation. Il contient des informations importantes pour votre sécurité ainsi que des conseils d'utilisation et de maintenance.
- Conservez ce manuel de sécurité pour référence ultérieure. Si le produit est transmis à un tiers, ce manuel de sécurité doit être inclus.
- Le produit n'est pas destiné à être utilisé par des enfants (ce produit n'est pas un jouet).
- L'adaptateur secteur fourni avec ce produit appartient à la catégorie de classe II. Cela signifie que le produit est équipé d'une isolation renforcée ou double entre le circuit d'alimentation principal et la tension de sortie ou le boîtier. Par conséquent, il ne nécessite pas de connexion sécurisée en mise à la terre (masse).
- Le produit doit être installé conformément aux réglementations nationales sur le câblage.
- Les ouvertures de ventilation ne doivent pas être obstruées par des journaux, nappes, rideaux, etc. Gardez une distance de sécurité d'au moins 15 cm autour du produit.
- Aucune source de flamme nue, comme des bougies allumées, ne doit être placée au contact du produit.
- **Avertissement !** Pour éviter les blessures, ce produit doit être solidement fixé au sol ou au mur conformément aux instructions d'installation.
- Le produit doit être fixé solidement à la surface de montage à l'aide des vis et des chevilles murales fournies. Les vis et les chevilles murales fournies ne conviennent que pour les murs de type plein. Les autres fixations ne sont pas fournies et doivent être achetées séparément.
- Faites attention à ne pas percer de tuyaux ou de câbles électriques cachés lors du perçage des trous de fixation.
- **IMPORTANT** : le ou les points de fixation choisis doivent pouvoir supporter le poids total du produit.
- En cas de doute sur l'installation ou l'utilisation de ce produit, consultez un électricien qualifié.
- Utilisez le produit uniquement avec l'adaptateur secteur fourni.
- Ne tirez pas l'adaptateur secteur hors de la prise électrique par le cordon de raccordement et n'enroulez pas le cordon de raccordement autour du produit.
- Branchez l'adaptateur secteur à une prise électrique facilement accessible de sorte qu'en cas d'urgence, le produit puisse être débranché immédiatement. Retirez l'adaptateur secteur de la prise électrique pour éteindre complètement le produit. Utilisez l'adaptateur secteur comme dispositif de déconnexion.
- N'essayez pas de réparer ce produit ou de remplacer une pièce par vous-même car l'ouverture ou le retrait des caches peuvent vous exposer à une tension dangereuse ou à d'autres dangers. Pour tout entretien, reportez-vous à du personnel qualifié.

3663602632177-Blyss-IM-V16.indb 6 27/2/2019 4:28 PM

- Ne placez pas le produit à des endroits extrêmement chauds, froids, poussiéreux ou humides et ne l'exposez pas à des champs magnétiques (micro-ondes, téléviseurs, ordinateurs, etc.).
- Ne faites pas tomber le produit et ne le soumettez pas à des chocs physiques ou à des vibrations.
- Le produit a été conçu uniquement pour une utilisation à des degrés de latitude modérés. Ne pas utiliser dans des endroits particulièrement humides.
- Lorsqu'il n'est pas utilisé ou pendant le transport, entreposez le produit dans son emballage d'origine.
- Dans un environnement avec des décharges électrostatiques, l'échantillon peut faire l'objet d'un dysfonctionnement et nécessiter une réinitialisation de l'utilisateur.
- Cet équipement n'est pas adapté à une utilisation dans des endroits où les enfants sont susceptibles d'être présents.
- La prise de courant doit être installée à proximité de l'appareil et facilement accessible.

Période de garantie et conditions

Chez Blyss, nous veillons tout particulièrement à sélectionner des matériaux de haute qualité et à utiliser des techniques de fabrication qui nous permettent de créer des gammes de produits à la fois design et durables. Pour cette raison, nous offrons une garantie de 2 ans contre les défauts de fabrication de notre écran vidéo.

Cet écran vidéo est garanti gratuitement pendant 2 ans à compter de la date d'achat en cas d'achat en magasin, ou de la date de livraison, en cas d'achat sur Internet, pour une utilisation domestique normale (non commerciale, ni professionnelle). Toute réclamation dans le cadre de cette garantie se fera sur présentation du ticket de caisse ou de la facture d'achat. Veuillez conserver votre preuve d'achat dans un lieu sûr.

La garantie couvre les défaillances et dysfonctionnements matériels, sous réserve que l'écran vidéo ait été utilisé conformément à l'usage pour lequel il a été conçu, qu'il ait été installé, nettoyé et entretenu conformément aux règles standard et aux informations ci-dessus et contenues dans le manuel d'utilisation. Cette garantie ne couvre pas les défauts et dommages causés par l'usure normale de l'écran vidéo ni les dommages pouvant résulter d'une utilisation non conforme, d'une installation ou d'un assemblage défectueux, ou d'une négligence, d'un accident ou d'une modification du produit. La garantie est limitée aux pièces reconnues comme étant défectueuses. Elle ne couvre en aucun cas les coûts auxiliaires (transport, main d'œuvre) ni les dommages directs et indirects.

Si l'écran vidéo est défectueux, nous le réparerons.

Cette garantie est valable dans le pays où vous avez acheté l'écran vidéo. Toute demande au titre de la garantie doit être adressée à un magasin affilié au distributeur auprès duquel vous avez acheté l'écran vidéo.

Cette garantie s'ajoute à vos droits statutaires, sans les affecter.

Le distributeur auprès duquel vous avez acheté l'écran vidéo répond de tout défaut de conformité ou vice caché de l'écran vidéo, conformément aux clauses suivantes :

Article L217-4 du Code de la consommation

Le vendeur livre un bien conforme au contrat et répond des défauts de conformité existant lors de la délivrance. Il répond également des défauts de conformité résultant de l'emballage, des instructions de montage ou de l'installation lorsque celle-ci a été mise à sa charge par le contrat ou a été réalisée sous sa responsabilité.

Article L217-5 du Code de la consommation

Le bien est conforme au contrat :

1. S'il est propre à l'usage habituellement attendu d'un bien semblable et, le cas échéant :

- s'il correspond à la description donnée par le vendeur et possède les qualités que celui-ci a présentées à l'acheteur sous forme d'échantillon ou de modèle ;
- s'il présente les qualités qu'un acheteur peut légitimement attendre eu égard aux déclarations publiques faites par le vendeur, par le fabricant ou par son représentant, notamment dans la publicité ou l'étiquetage ;

2° Ou s'il présente les caractéristiques définies d'un commun accord par les parties ou est propre à tout usage spécial recherché par l'acheteur, porté à la connaissance du vendeur et que ce dernier a accepté.

Article L217-12 du Code de la consommation

L'action résultant du défaut de conformité se prescrit par deux ans à compter de la délivrance du bien.

Article L217-16 du Code de la consommation

Lorsque l'acheteur demande au vendeur, pendant le cours de la garantie commerciale qui lui a été consentie lors de l'acquisition ou de la réparation d'un bien meuble, une remise en état couverte par la garantie, toute période d'immobilisation d'au moins sept jours vient s'ajouter à la durée de la garantie qui reste à courir.

Cette période court à compter de la demande d'intervention de l'acheteur ou de la mise à disposition pour réparation du bien en cause, si cette mise à disposition est postérieure à la demande d'intervention.

Article 1641 du Code civil

Le vendeur est tenu de la garantie à raison des défauts cachés de la chose vendue qui la rendent impropre à l'usage auquel on la destine, ou qui diminuent tellement cet usage que l'acheteur ne l'aurait pas acquise, ou n'en aurait donné qu'un moindre prix, s'il les avait connus.

Article 1648 du Code civil

L'action résultant des vices rédhibitoires doit être intentée par l'acquéreur dans un délai de deux ans à compter de la découverte du vice.

3663602632177-Blyss-IM-V16.indb 8 27/2/2019 4:28 PM

Données techniques

Adaptateur secteur :	Model: RHD20W150100E Fabriqué par: ShenZhen RiHuiDa Power Supply Co., Ltd. Entrée : 100-240 V~, 50/60 Hz, 0.7 A Sortie : 15 V ⎓ 1 A	Carte mémoire :	max. 32 Go (carte TF)
Tension d'alimentation du moniteur :	15 V ⎓ 1 A	Type d'image :	JPG
Consommation actuelle :	310~330 mA	Système vidéo :	PAL/NTSC
Taille de l'écran :	7" (diagonale)	Résolution :	800x3 (RGB) x 480 pixels
Mode couleur :	RGB	Température d'utilisation :	Max. +40°C
	Consulter les instructions d'utilisation pour connaître les alimentations électriques applicables.		SMPS incorporant un transformateur d'isolation de sécurité empêchant les courts-circuits (par nature ou non).
	Conformité avec toutes les exigences pertinentes de la Directive EC.	S	SMPS (unité d'alimentation en mode commutation).
	Courant continu.		Marquage de polarité plus (+) et moins (-).
	Courant alternatif.	xxWyy	xx-année ; yy-semaine de l'année
	Produit de classe II - Double isolation - Pas de mise à la terre requise.		Les produits électriques usagés ne doivent pas être mis au rebut avec les déchets ménagers. Recycler si des installations sont disponibles. Se renseigner auprès des autorités locales ou de votre magasin pour connaître les conseils de recyclage.

EN IMPORTANT - Retain for future reference: Read carefully.

FR IIMPORTANT – À conserver pour de futurs besoins de référence : à lire soigneusement.

PL WAŻNE – Należy dokładnie przeczytać niniejsze informacje i zachować.

DE WICHTIG – Bitte bewahren Sie die Bedienungsanleitung auf: Sorgfältig lesen.

RUS ВАЖНО – Сохраните для последующего использования: прочтите внимательно.

RO IMPORTANT – Păstraţi aceste informaţii pentru referinţe viitoare: citiţi cu atenţie.

ES IMPORTANTE – Guarde esta información para futuras consultas: lea atentamente.

PT IMPORTANTE – Por favor, guarde estas instruções para futuras referências: leia com atenção.

TR ÖNEMLİ – Bu bilgileri daha sonra kullanmak üzere saklayın: dikkatle okuyun.

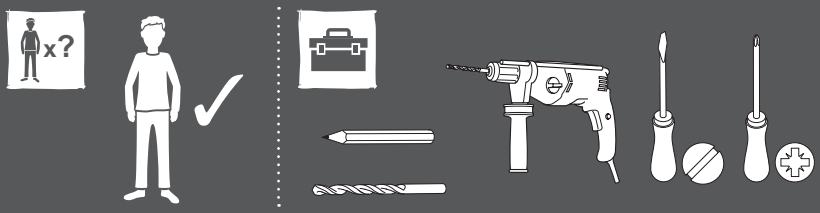

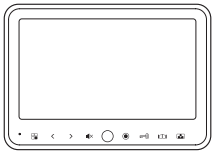

[01] x 1

[03] x 1

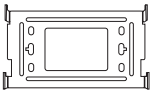

[04] x 1

[05] x 3

[06] x 2

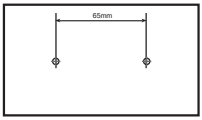

[02] x 1

[07] x 4

[A] x 2

[B] x 2

EN Product description
DE Vorbereitung
ES Descripción del producto
FR Description du produit
RUS Описание продукта
PT Descrição do produto
PL Opis produktu
RO Descrierea produsului
TR Ürün Açıklaması

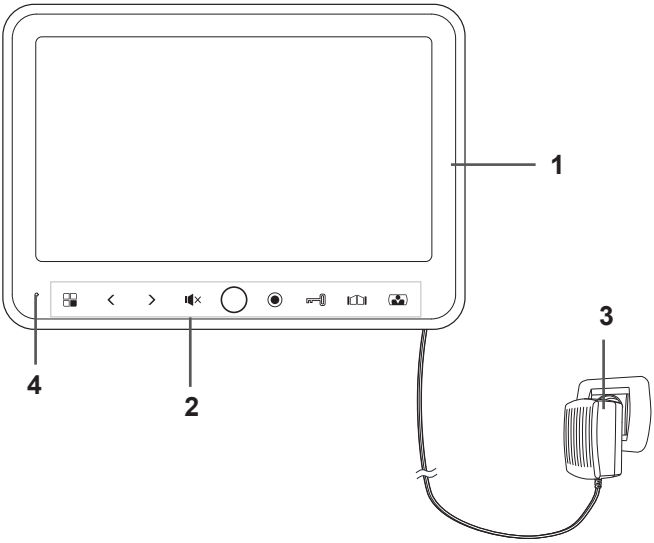

EN **1**. Indoor monitor **2**. Control panel **3**. Power adapter **4**. Microphone

FR **1**. Moniteur d'intérieur **2**. Panneau de commande **3**. Adaptateur secteur **4**. Microphone

PL **1**. Monitor wewnętrzny **2**. Panel sterowania **3**. Zasilacz **4**. Mikrofon

DE **1**. Innenbildschirm **2**. Bedienfeld **3**. Netzteil **4**. Mikrofon

RUS **1**. Внутренний монитор **2**. Панель управления **3**. Адаптер питания **4**. Микрофон

RO **1**. Monitor de interior **2**. Panou de control **3**. Adaptor de alimentare **4**. Microfon

ES **1**. Monitor de interior **2**. Panel de control **3**. Adaptador de alimentación **4**. Micrófono

PT **1**. Monitor interior **2**. Painel de controlo **3**. Adaptador de alimentação **4**. Microfone

TR **1**. İç mekan monitörü **2**. Kontrol paneli **3**. Güç adaptörü **4**. Mikrofon

EN Installation
DE Installation
ES Instalación
FR Installation
RUS Установка
PT Instalação
PL Instalacja
RO Instalare
TR Montaj

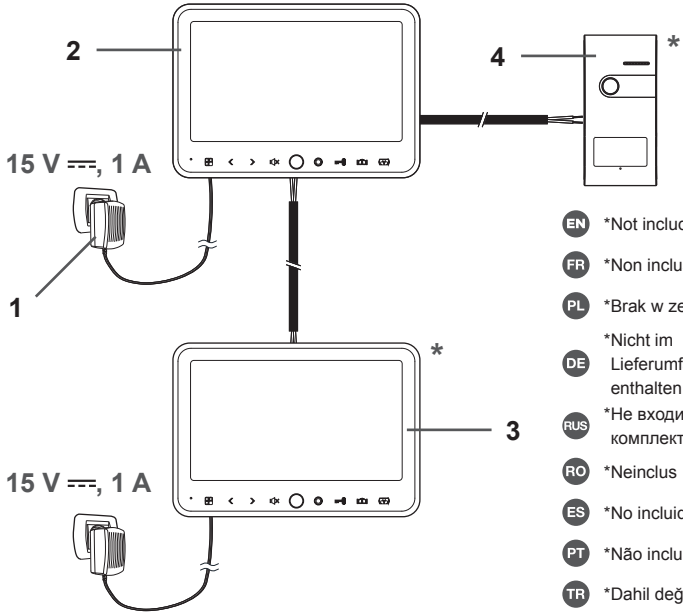

EN *Not included
FR *Non inclus
PL *Brak w zestawie.
DE *Nicht im Lieferumfang enthalten
RUS *Не входит в комплект
RO *Neinclus
ES *No incluido
PT *Não incluído
TR *Dahil değildir

EN **1**. Only use provided power adapter **2**. Main monitor **3**. Additional monitor* **4**. Outdoor unit*

FR **1**. Utilisez uniquement l'adaptateur secteur fourni **2**. Moniteur principal **3**. Moniteur supplémentaire* **4**. Unité extérieure*

PL **1**. Należy używać wyłącznie dostarczonego zasilacza **2**. Monitor główny **3**. Monitor dodatkowy* **4**. Jednostka zewnętrzna*

DE **1**. Verwenden Sie nur das mitgelieferte Netzteil **2**. Hauptmonitor **3**. Zusätzlicher Monitor* **4**. Außeneinheit*

RUS **1**. Используйте только адаптер питания в комплекте **2**. Основной монитор **3**. Дополнительный монитор* **4**. Наружный модуль*

RO **1**. Utilizaţi numai adaptorul de alimentare furnizat **2**. Monitor principal **3**. Monitor suplimentar* **4**. Unitate de exterior*

ES **1**. Utilice únicamente el adaptador de alimentación suministrado **2**. Monitor principal **3**. Monitor adicional* **4**. Puesto externo*

PT **1**. Utilize apenas o adaptador de alimentação fornecido **2**. Monitor principal **3**. Monitor adicional* **4**. Posto externo*

TR **1**. Yalnızca sağlanan güç adaptörünü kullanın **2**. Ana monitör **3**. Ek monitör* **4**. Dış mekan ünitesi*

01

[02] x 1

[A] x 2

EN Before installation pre-wire the product to verify that it works properly.
All wires should be prepared before wiring to avoid “fly lead”.

FR Avant l’installation, effectuez un pré-câblage du produit pour vérifier qu’il fonctionne correctement. Tous les fils doivent être préparés avant le branchement pour éviter des « câbles volants ».

PL Przed montażem należy podłączyć przewody aby upewnić się, że produkt działa prawidłowo. Należy odpowiednio przygotować wszystkie przewody aby uniknąć „luźnych końcówek”.

DE Schließen Sie das Produkt vor der Installation an, um sicherzustellen, dass es ordnungsgemäß funktioniert. Alle Kabel müssen vor der Verlegung vorbereitet werden, um „Fly Lead“ zu vermeiden.

RUS Перед установкой подключите изделие к источнику питания, чтобы убедиться в надлежащей работе. Во избежание неисправностей подготовьте все провода перед подключением устройства.

RO Înainte de instalare, conectaţi produsul pentru a verifica dacă funcţionează corespunzător. Toate cablurile trebuie pregătite înainte de conectarea cablurilor pentru a evita firele neconectate.

ES Antes de la instalación realice una conexión previa de los cables del producto para comprobar que funciona correctamente. Los cables deben prepararse previamente para evitar una conexión incorrecta.

PT Antes da instalação, ligue previamente a cablagem do produto para verificar se funciona corretamente. Todos os fios devem ser preparados antes de efetuar a ligação, para evitar que se desloquem.

TR Kurulum öncesinde ürünün doğru şekilde çalıştığını doğrulamak için ürün kablolarını önceden ayarlayın. “Dağınık bağlantının” önlenmesi için kablo bağlantısı sağlanmadan önce tüm kablolar hazır hale getirilmelidir.

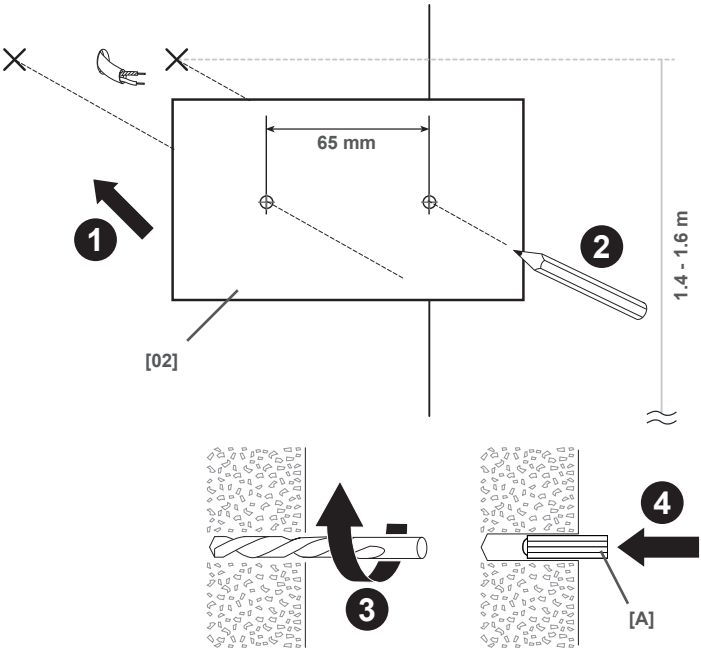

02

[04] x 1

[B] x 2

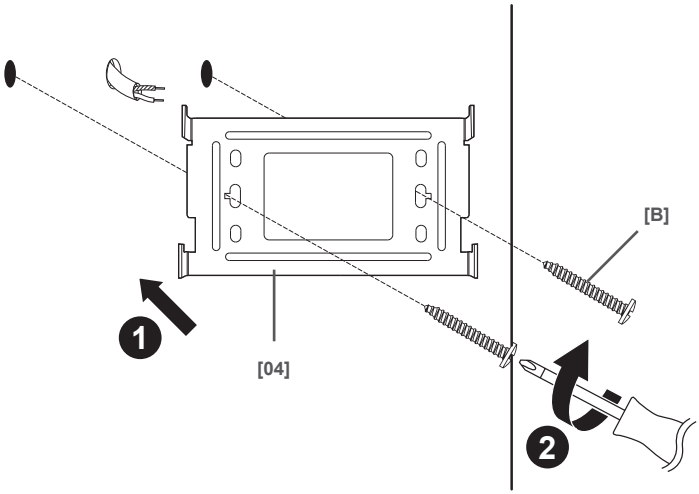

3A

[05] x 1

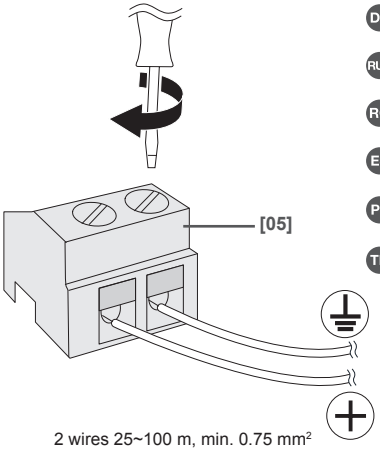

- **EN** Connect blue terminal to outdoor unit
- **FR** Connecter la borne bleue à l'unité extérieure
- **PL** Podłączyć niebieski zacisk do jednostki zewnętrznej
- **DE** Schließen Sie die blaue Klemme an die Außeneinheit an
- **RUS** Подключите синюю клемму к наружному модулю
- **RO** Conectaţi borna albastră la unitatea de exterior
- **ES** Conecte el terminal azul al puesto externo
- **PT** Ligue o terminal azul ao posto externo
- **TR** Mavi terminali dış mekan ünitesine bağlayın

3B

[05] x 1

[06] x 1

[07] x 2

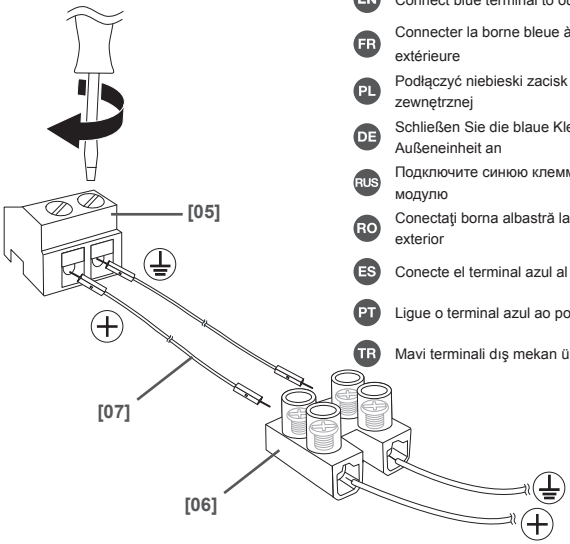

2 wires 25~100 m, min. 1.5 mm²

EN Connect blue terminal to outdoor unit

FR Connecter la borne bleue à l'unité extérieure

PL Podłączyć niebieski zacisk do jednostki zewnętrznej

DE Schließen Sie die blaue Klemme an die Außeneinheit an

RUS Подключите синюю клемму к наружному модулю

RO Conectaţi borna albastră la unitatea de exterior

ES Conecte el terminal azul al puesto externo

PT Ligue o terminal azul ao posto externo

TR Mavi terminali dış mekan ünitesine bağlayın

04

[05] x 1

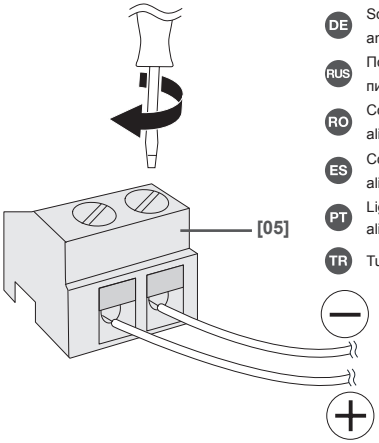

EN Connect orange terminal to power adapter

FR Connecter la borne orange à l'adaptateur secteur

PL Podłączyć pomarańczowy zacisk do zasilacza

DE Schließen Sie die orange Klemme an das Netzteil an.

RUS Подключите оранжевую клемму к адаптеру питания

RO Conectaţi borna portocalie la adaptorul de alimentare

ES Conecte el terminal naranja al adaptador de alimentación

PT Ligue o terminal laranja ao adaptador de alimentação

TR Turuncu terminali güç adaptörüne bağlayın

5A

[05] x 1

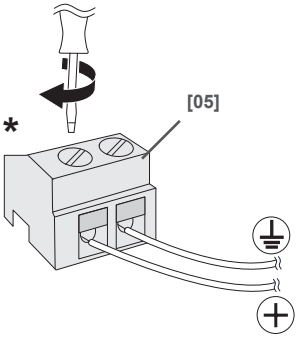

2 wires 0~25 m, min. 0.75 mm²

EN ***Connecting additional monitor:**
Connect main monitor to additional monitor using green terminal.

FR ***Connexion d'un moniteur supplémentaire :**
connecter le moniteur principal au moniteur supplémentaire à l'aide de la borne verte.

PL ***Podłączanie monitora dodatkowego:**
Podłączyć monitor główny do monitora dodatkowego, używając zielonego zacisku.

DE ***Anschließen des zusätzlichen Monitors:**
Schließen Sie den Hauptmonitor an den zusätzlichen Monitor unter Verwendung der grünen Klemme an.

RUS ***Подключение дополнительного монитора:**
Подключите основной монитор к дополнительному монитору с помощью зеленой клеммы.

RO ***Conectarea monitorului suplimentar:**
Conectaţi monitorul principal la monitorul suplimentar utilizând borna verde.

ES ***Conexión de un monitor adicional:**
Conecte el monitor principal al monitor adicional con el terminal verde.

PT ***Ligar o monitor adicional:**
Ligue o monitor principal ao monitor adicional com o terminal verde.

TR ***Ek monitörü bağlama:**
Ana monitörü ek monitöre bağlamak için yeşil terminali kullanın.

5B

[05] x 1

[06] x 1

[07] x 2

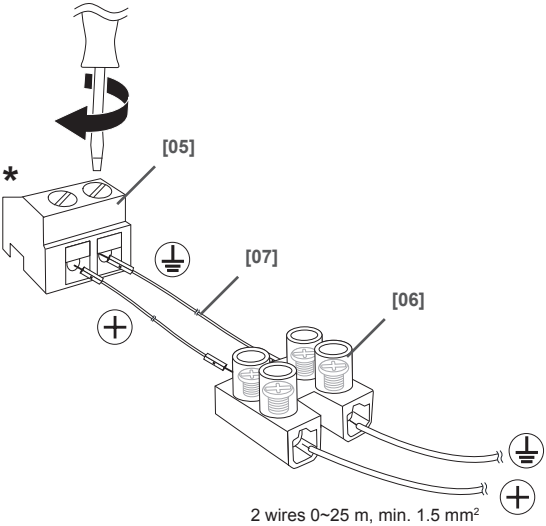

2 wires 0~25 m, min. 1.5 mm²

6A

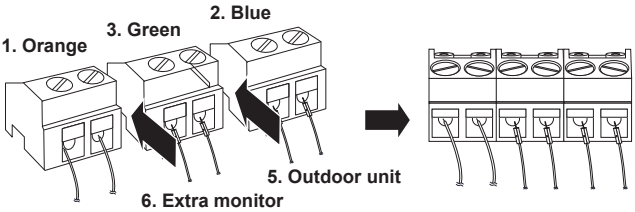

EN **1**. Orange **2**. Blue **3**. Green **4**. Power adapter **5**. Outdoor unit **6**. Extra monitor

FR **1**. Orange **2**. Bleue **3**. Verte **4**. Adaptateur secteur **5**. Unité extérieure **6**. Moniteur supplémentaire

PL **1**. Pomarańczowy **2**. Niebieski **3**. Zielony **4**. Zasilacz **5**. Jednostka zewnętrzna **6**. Dodatkowy monitor

DE **1**. Orange **2**. Blau **3**. Grün **4**. Netzteil **5**. Außeneinheit **6**. Zusätzlicher Monitor

RUS **1**. Оранжевый **2**. Синий **3**. Зеленый **4**. Адаптер питания **5**. Наружный модуль **6**. Дополнительный монитор

RO **1**. Portocaliu **2**. Albastru **3**. Verde **4**. Adaptor de alimentare **5**. Unitate de exterior **6**. Monitor suplimentar

ES **1**. Naranja **2**. Azul **3**. Verde **4**. Adaptador de alimentación **5**. Puesto externo **6**. Monitor adicional

PT **1**. Laranja **2**. Azul **3**. Verde **4**. Adaptador de alimentação **5**. Posto externo **6**. Monitor adicional

TR **1**. Turuncu **2**. Mavi **3**. Yeşil **4**. Güç adaptörü **5**. Dış mekan ünitesi **6**. Ekstra monitör

6B

[01] x 1

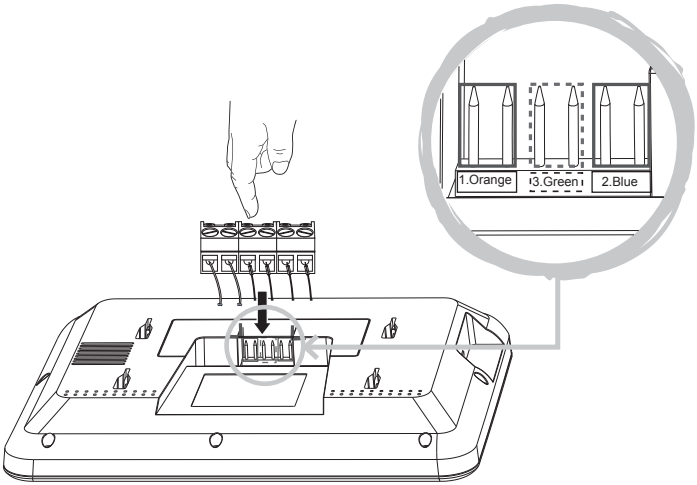

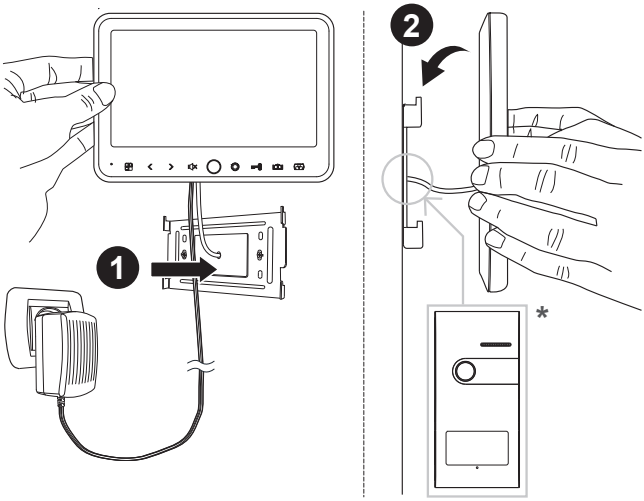

EN *Connection cable to outdoor unit

FR *Câble de connexion à l'unité extérieure

PL *Przewód łączeniowy do jednostki zewnętrznej

DE *Anschlusskabel an Außeneinheit

RUS *Подключение кабеля к наружному модулю

RO *Cablu pentru conectarea la unitatea de exterior

ES *Cable de conexión a puesto externo

PT *Cabo de ligação ao posto externo

TR *Dış mekan ünitesine bağlantı kablosu

Wiring

EN Wiring	FR Câblage	PL Przewody
DE Verkabelung	RUS Подключение	RO Conectarea cablurilor
ES Cableado	PT Cablagem	TR Kablo Bağlantısı

EN Before wiring check the reference number of the additional unit by referring to the drawings and codes below.

FR Avant le câblage, vérifiez le numéro de référence de l'unité supplémentaire en vous référant aux illustrations et codes ci-dessous.

PL Przed podłączeniem przewodów sprawdzić numer referencyjny jednostki dodatkowej na podstawie poniższych rysunków i kodów.

DE Überprüfen Sie vor dem Verkabeln die Referenznummer der Zusatzeinheit anhand der nachstehenden Zeichnungen und Codes.

RUS Перед подключением проверьте номер дополнительного блока (см. рисунки и коды ниже).

RO Înainte de a conecta cablurile, verificaţi numărul de referinţă al unităţii suplimentare consultând schiţele şi codurile de mai jos.

ES Antes del cableado compruebe el número de referencia del puesto adicional consultando los diagramas y códigos siguientes.

PT Antes de fazer a ligação, verifique o número de referência da unidade adicional consultando os desenhos e os códigos abaixo.

TR Kablo bağlantısını yapmadan önce aşağıdaki şekillere ve kodlara bakarak ek ünitenin referans numarasını kontrol edin.

P419J
EAN: 3663602632191

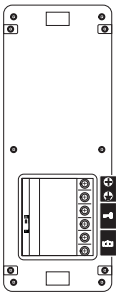

8A

P2028J
EAN: 3663602632207

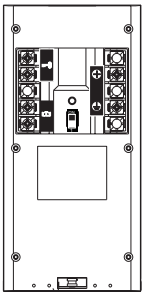

8B

P2028JL
EAN: 3663602632214

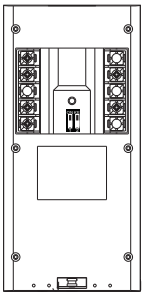

8B

8A EAN: 3663602632177/ 3663602632184 (M2733DJ / M2733DJM)
EAN: 3663602632191 (P419J)

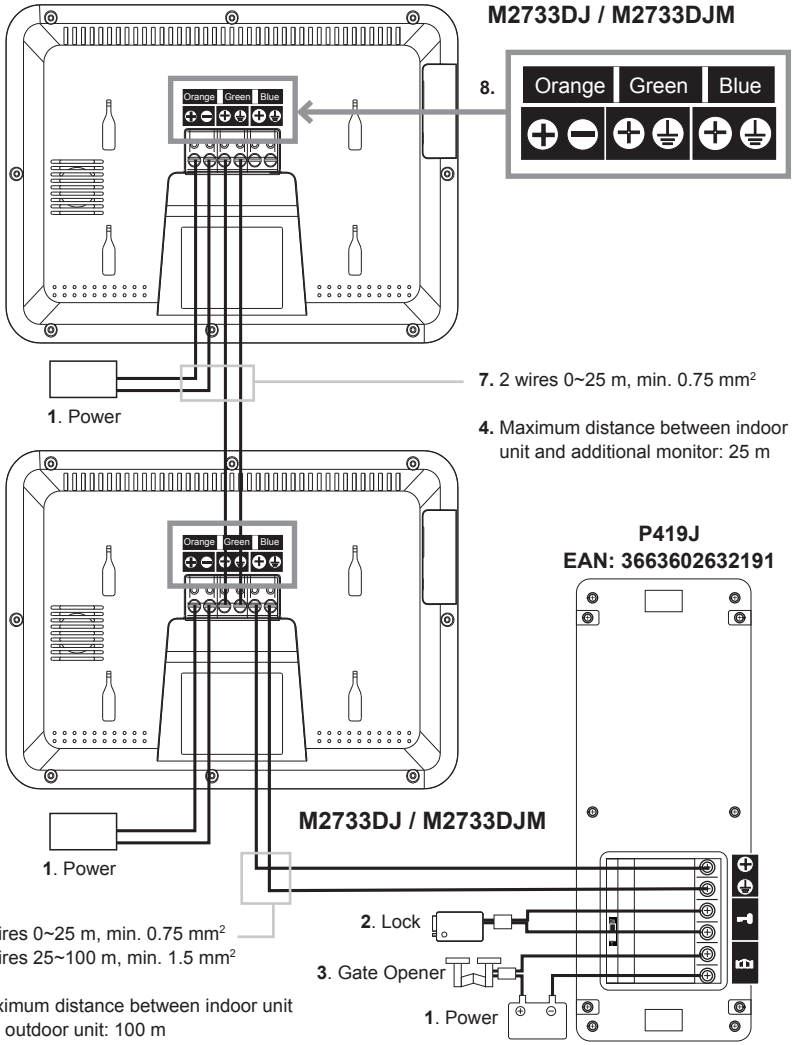

6. For detailed instructions of model [P419J] refer to separate instruction manual, which is not included in this product.

8B EAN: 3663602632177/ 3663602632184 (M2733DJ / M2733DJM)
EAN: 3663602632207 / 3663602632214 (P2028J / P2028JL)

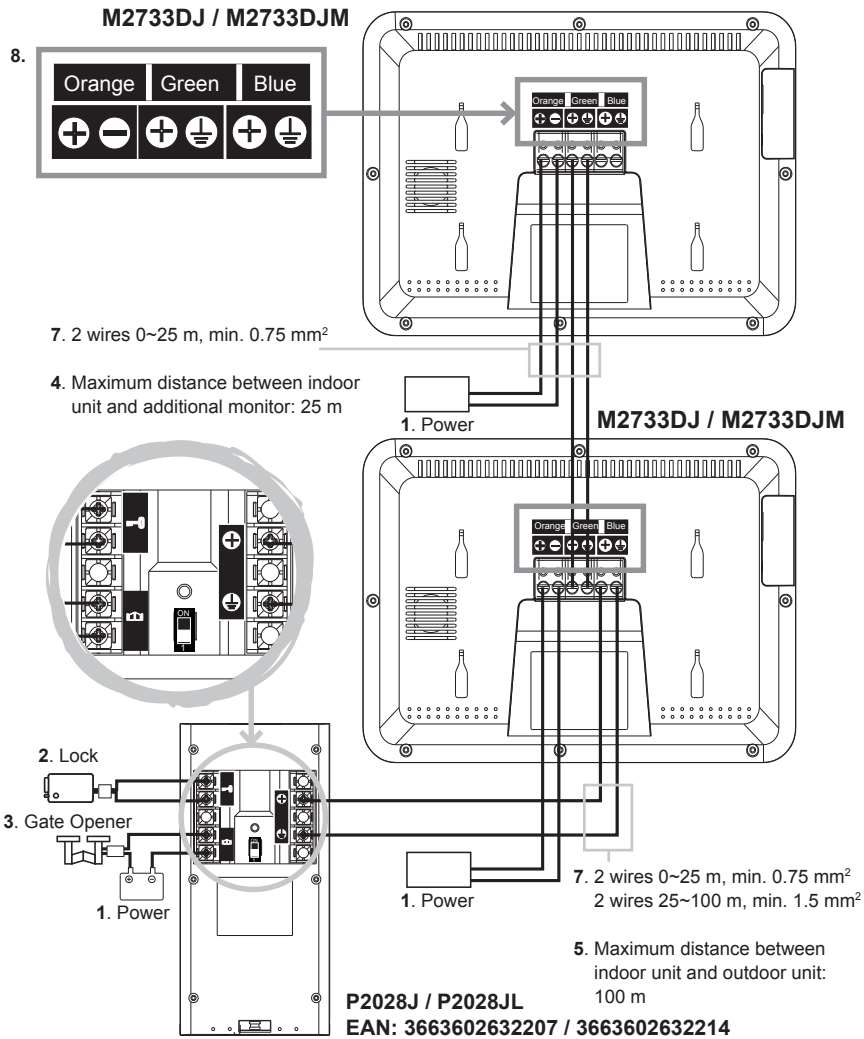

6. For detailed instructions of model [P2028J / P2028JL] refer to separate instruction manual, which is not included in this product.

EN

1. Power **2**. Lock **3**. Gate Opener **4**. Maximum distance between indoor unit and additional monitor: **25** m **5**. Maximum distance between indoor unit and outdoor unit: **100** m **6**. For detailed instructions of model refer to separate instruction manual, which is not included in this product. **7**. **2** wires **8**. Orange, Green, Blue

FR

1. Alimentation **2**. Unité de verrouillage **3**. Dispositif d'ouverture de portail **4**. Distance maximale entre l'unité intérieure et le moniteur supplémentaire: **25** m **5**. Distance maximale entre l'unité intérieure et l'unité extérieure : **100** m **6**. Pour des instructions détaillées des modèles, consultez le manuel d'instructions annexe (non inclus dans ce produit). **7**. **2** câbles **8**. Orange, Bleue, Verte

PL

1. Zasilanie **2**. Rygiel **3**. Napęd otwierania bramy **4**. Maksymalna odległość między jednostką wewnętrzną a dodatkowym monitorem: **25** m **5**. Maksymalna odległość między jednostką wewnętrzną a zewnętrzną: **100** m **6**. Szczegółowe instrukcje dotyczące modelu znajdują się w osobnej instrukcji obsługi, której nie dołączono do tego produktu. **7**. **2** przewody **8**. Pomarańczowy, Niebieski, Zielony

DE

1. Strom **2**. Verriegelung **3**. Toröffner **4**. Maximaler Abstand zwischen Inneneinheit und Zusätzlicher Monitor: **25** m **5**. Maximaler Abstand zwischen Innen- und Außeneinheit: **100** m **6**. Ausführliche Anweisungen zum Modell siehe separate Bedienungsanleitung, die nicht in diesem Produkt enthalten ist. **7**. **2** Drähte **8**. Orange, Blau ,Grün

RUS

1. Питание **2**. Замок **3**. Устройство для открытия ворот **4**. Максимальное расстояние между внутренним блоком и дополнительным монитором: **25** м **5**. Максимальное расстояние между внутренним и наружным модулем: **100** м **6**. Подробные инструкции к модели представлены в отдельном руководстве по установке и эксплуатации, которое не входит в комплект этого устройства. **7**. **2** провода **8**. Оранжевый, Синий, Зелены

RO

1. Alimentare **2**. Încuietoare **3**. Dispozitiv de deschidere poartă **4**. Distanţa maximă dintre unitatea de interior şi monitor suplimentar: **25** m **5**. Distanţa maximă dintre unitatea de interior şi unitatea de exterior: **100** m **6**. Pentru instrucţiuni detaliate despre modelul consultaţi manualul separat cu instrucţiuni, care nu este furnizat împreună cu acest produs. **7**. **2** cabluri **8**. Portocaliu, Albastru, Verde

ES

1. Alimentación **2**. Cerradura **3**. Apertura automática de puertas **4** Distancia máxima entre el puesto interno y el monitor adicional: **25** m **5**. Distancia máxima entre puesto interno y puesto externo: **100** m **6**. Para obtener instrucciones detalladas sobre el modelo , consulte el manual de instrucciones, que no se incluye en este producto. **7**. **2** cables **8**. Naranja, Azul, Verde

PT

1. Alimentação **2**. Fechadura **3**. Dispositivo de abertura de portão **4**. Distância máxima entre o posto interno e monitor adicional: **25** m **5**. Distância máxima entre o posto interno e o posto externo: **100** m **6**. Para obter instruções detalhadas sobre o modelo consulte o manual de instruções em separado, que não está incluído neste produto. **7**. **2** cables **8**. Laranja, Azul, Verde

TR

1. Güç **2**. Kilit **3**. Kapı Açma Mekanizması **4**. İç mekan ünitesi ve ek monitör arasındaki maksimum mesafe: **25** m **5**. İç mekan ünitesi ile dış mekan ünitesi arasındaki maksimum mesafe: **100** m **6**. Modele (P**419**J, P**2028**J, P**2028**JL) dair detaylı talimatlar için bu ürüne dahil olmayan ayrı talimat kılavuzuna bakın. **7**. **2** kablo **8**. Turuncu, Mavi, Yeşil

09

[03] x 1

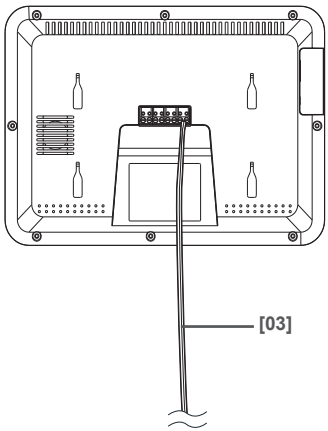

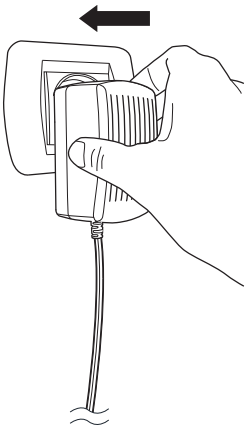

10

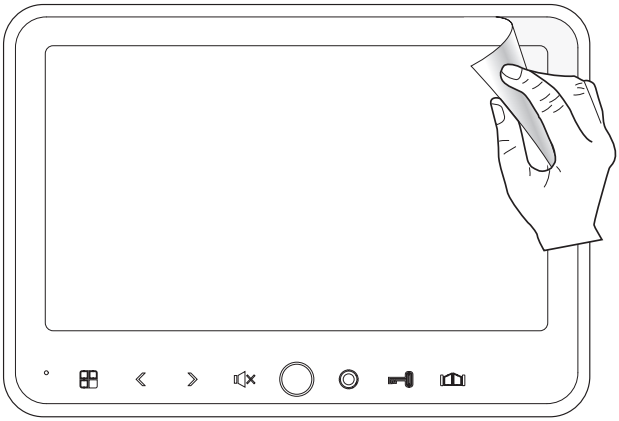

Panneau de contrôle

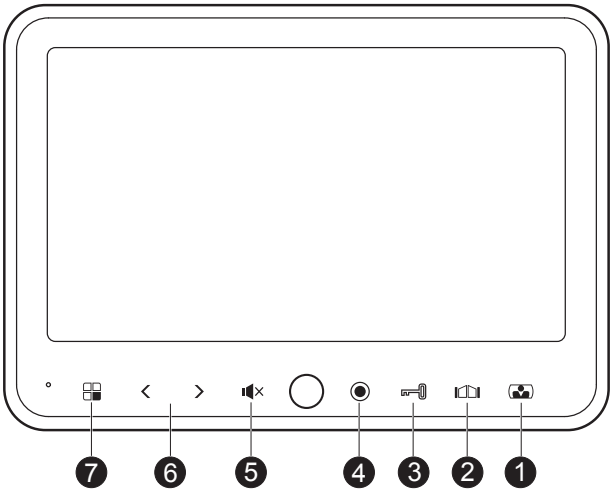

1. Bouton d’interphone / moniteur
2. Bouton d’ouverture de portail
3. Bouton de déverrouillage
4. Bouton d’appel interne
5. Bouton de coupure du son
6. Bouton droit / gauche
   (réglage des paramètres ; réglage du volume ; réglage du carillon)
7. Bouton menu

Remarque : Une fois le moniteur intérieur allumé, les boutons tactiles s’allument pendant 30 secondes. Une fois le bouton de surveillance (1) enfoncé pour activer l’écran, les autres boutons tactiles (2 à 7) deviennent actifs.

1A

Répondre à l’appel :

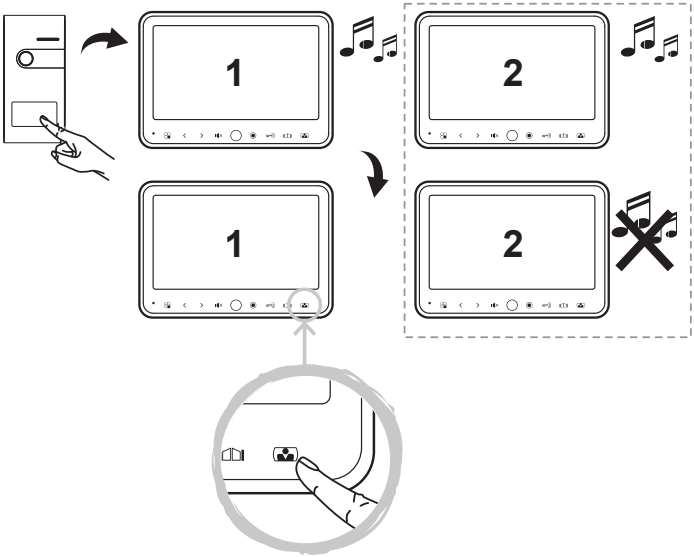

1B

Répondre à l’appel avec fonction vidéo :

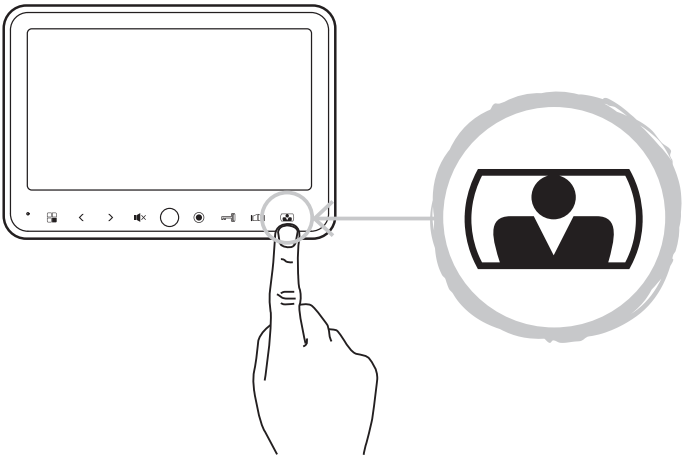

02

Ouverture du :

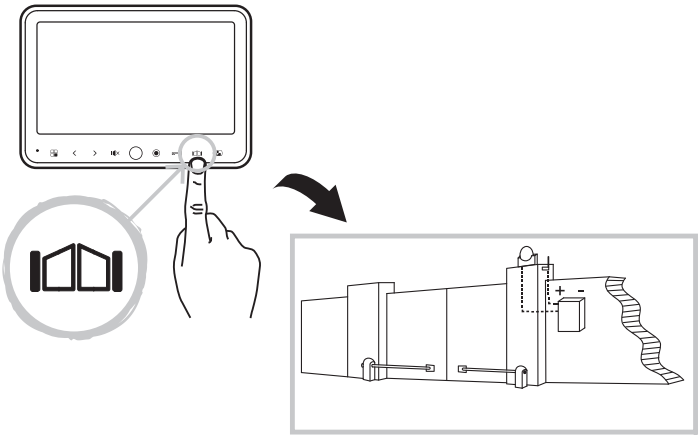

03

Ouverture de la porte (avec gâche électrique) :

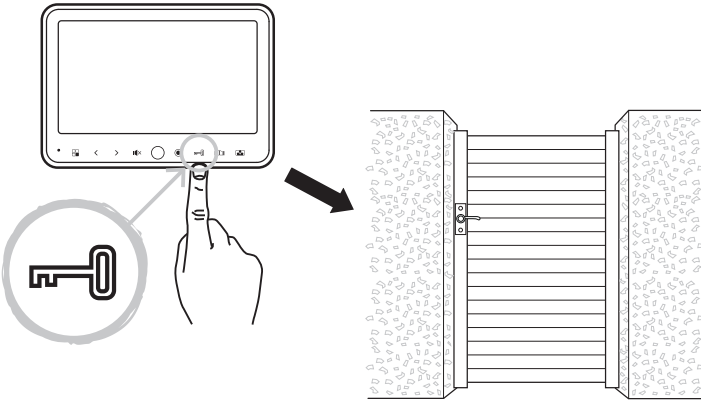

La gâche électrique n’est pas incluse.
Utiliser une gâche électrique appropriée avec une alimentation de 12 V, 500 mA.

04 En mode veille, appuyez sur ◉ le bouton pour faire appel interne :

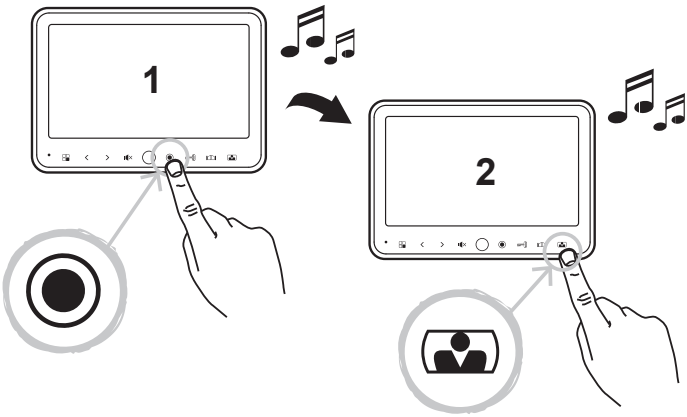

05 Coupure du son :

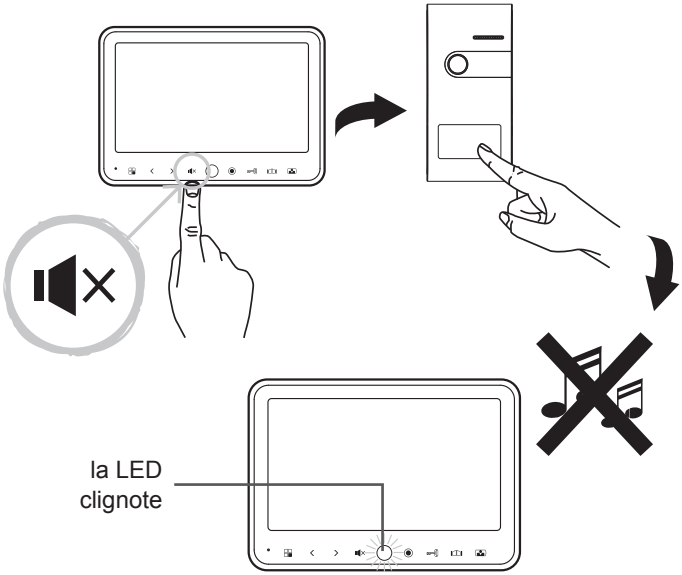

06

Réglage du volume :
Lors de la mise sous tension, appuyez sur (<) jusqu'à ce que le voyant soit allumé, puis appuyez sur (>) pour régler le volume.

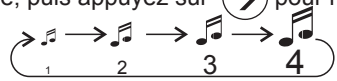

Réglage du carillon :
Lors de la mise sous tension, appuyez sur (>) jusqu'à ce que le voyant soit allumé, puis appuyez sur (>) pour choisir les mélodies.

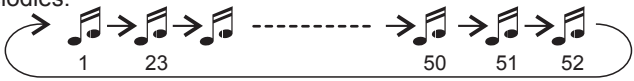

07

Ouverture du menu principal : En mode veille, appuyez sur le ( ) bouton puis sur le ( ) bouton. Ensuite, appuyez à nouveau sur le ( ) bouton pour passer à un autre paramètre.
Le menu choisi est mis en surbrillance. Appuyez sur le (<) (>) bouton pour passer au paramètre suivant.

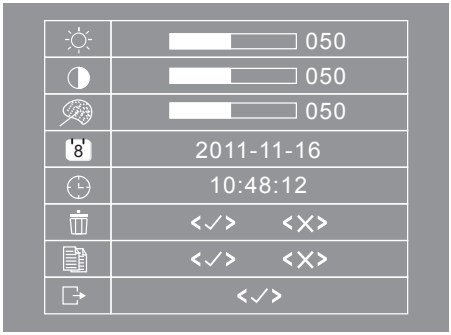

Réglage de la luminosité

Réglage du contraste

Réglage de la couleur

Réglage de la date

Réglage de l'heure

Supprimer photo
Toutes les photos de la mémoire seront supprimées.

Copier photo
Copie du fichier vers la carte mémoire.

Quitter

Prendre une photo :

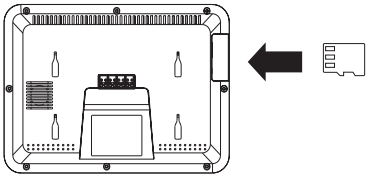

- Lorsque le bouton d'appel est enfoncé, l'appareil prend automatiquement une photo et la stocke dans la mémoire. La mémoire peut stocker jusqu'à 100 photos.
- Si la mémoire est pleine et qu'aucune carte TF n'est insérée, la première photo sera écrasée automatiquement.
- Si la mémoire est pleine et que la carte TF est insérée, toutes les photos de la mémoire seront déplacées vers la carte TF.

Remarque: Seules les photos dans la mémoire peuvent être revues sur l'appareil.

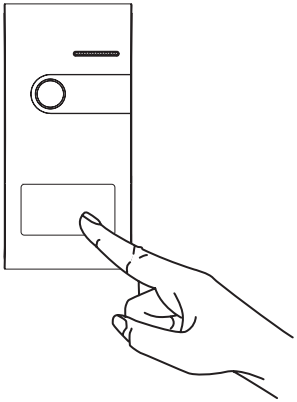

Lecture :

En mode veille, appuyez sur le bouton, puis sur ou pour afficher la photo précédente / suivante

Foire Aux Questions (FAQ)

Problème	Solution
- Le moniteur ne fonctionne pas.	- Vérifiez que le moniteur est connecté à la source d'alimentation. - N'utilisez pas de rallonge, car la tension pourrait ne pas être suffisante pour alimenter l'appareil.
- Le moniteur est allumé mais aucune image n'est affichée. - La qualité de l'image n'est pas bonne.	- Vérifiez les connexions de câbles entre l'unité extérieure et le moniteur (y compris la polarité). - Réglez la luminosité et le contraste dans le menu de réglage. - Vérifiez qu'il n'y a pas de source de lumière directe sur le moniteur. - Vérifiez l'orientation de la caméra sur l'unité extérieure.
- Le volume est trop faible.	- Réglez le volume à l'aide des boutons ⟨ et ⟩ .
- L'ouverture de portail connectée ne fonctionne pas.	- Testez l'installation et le relais 12 V à l'aide de la commande filaire. Reportez-vous au manuel d'instructions de l'ouverture de portail.
- L'ouverture de portail connectée et la gâche électrique ne fonctionnent pas.	- Utilisez des accessoires adaptés à une alimentation de 12 V, 500 mA. Installez uniquement le verrouillage avec un système de stockage mécanique.
- Interférence sur la ligne.	- Le moniteur est installé trop près d'autres appareils électroniques. Déplacez les autres appareils électroniques. - Vérifiez que la section du câble est suffisante pour la distance entre l'unité extérieure et le moniteur.
- Il n'y a pas de son provenant de l'unité extérieure.	- Le microphone est peut-être obstrué ou taché. Nettoyez-le soigneusement avec un chiffon doux et humide.

EN

Manufacturer: Kingfisher International Products Limited,
3 Sheldon Square, London, W2 6PX,
United Kingdom

Distributor: B&Q plc,
Chandlers Ford, Hants, SO53 3LE
United Kingdom, www.diy.com
SFD Limited, Trade House, Mead Avenue,
Yeovil, BA22 8RT, United Kingdom
www.screwfix.com

PL

Producent: Kingfisher International Products Limited,
3 Sheldon Square, London, W2 6PX,
United Kingdom

Dystrybutor: Castorama Polska Sp. z o.o.
ul. Krakowiaków
78, 02-255 Warszawa
www.castorama.pl

RUS

Импортер: ООО “Касторама РУС”
Дербеневская наб., дом 7, стр 8 Россия, Москва,
115114
www.castorama.ru
Импортер: ООО “Кингфишер Интернейшнл
Продактс РУС”
Дербеневская наб., дом 7, стр 8 Россия, Москва,
115114
Изготовитель для России:
Шэньчжэнь Во Ань Электроник Фэктори
Адрес: 2~4Ф, Б Билдинг, Чжуан Бянь Цунь
Индастриал Парк, Хэ Чжоу Вилладж, Сисян, Бао
Ань Дистрикт, Шэньчжэнь, Китай

Соответствует техническим регламентам
Евразийского таможенного союза.
Срок службы 24 мес

ES

Fabricante: Kingfisher International Products Limited,
3 Sheldon Square, London, W2 6PX,
United Kingdom

Distribuidor: Euro Depot España, S.A.U.
c/ La Selva, 10 - Edificio Inblau A 1a Planta
08820-El Prat de Llobregat
www.bricodepot.es

TR

Ithalatçı Firma: KOÇTAŞ YAPI MARKETLERİ TİC.
A.Ş.
Taşdelen Mah. Sırrı Çelik Bulvarı No: 5
34788 Taşdelen/Çekmeköy/İSTANBUL
Tel: +90 216 4300300
Faks: +90 216 4844313
www.koctas.com.tr

FR

Fabricant: Kingfisher International Products Limited,
3 Sheldon Square, London, W2 6PX,
United Kingdom

Distributeur: Castorama France C.S.
50101 Templemars
59637 Wattignies CEDEX www.castorama.fr
BRICO DÉPÔT 30-32 rue de la Tourelle
91310 Longpont-sur-Orge France
www.bricodepot.com

DE

Hersteller: Kingfisher International Products Limited,
3 Sheldon Square, London, W2 6PX,
United Kingdom

Screwfix Direct Limited
Mühlheimer Straße 153
63075 Offenbach/Main
www.screwfix.de

RO

Producător:
Kingfisher International Products Limited,
3 Sheldon Square, London, W2 6PX,
United Kingdom

Distribuitor: SC Bricostore România SA
Calea Giulesti 1-3,
Sector 6, București România
www.bricodepot.ro

Distribuitor: Praktiker Romania S.A.
Splaiul Independenței, nr 319 L și M, Clădirea
Bruxelles etaj 1, Sector 6, RO-060044, București,
România
Tel: +40 021 204 71 00
www.praktiker.ro

PT

Fabricante: Kingfisher International Products Limited,
3 Sheldon Square, London, W2 6PX,
United Kingdom

Distribuidor: Brico Depot Portugal SA
Rua Castilho,
5 - 1 esquerdo, sala 13 1250-066 Lisboa
www.bricodepot.pt

Yetkili servis istasyonları ve yedek parça temini için aşağıda yer alan Koçtaş Müşteri Hattı ve Koçtaş Genel Müdürlük irtibat bilgilerinden faydalanınız.

KOÇTAŞ MÜŞTERİ HİZMETLERİ, 0850 209 50 50

AEEE Yönetmeliğine Uygundur. Made in China