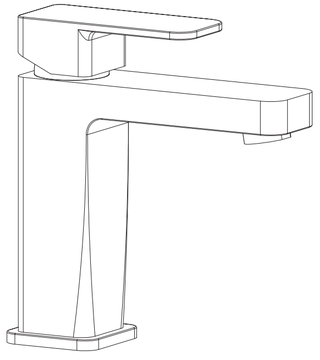

3663602673569
3663602663287
3663602662181
3663602662730
3663602663836
3663602662747
3663602663843

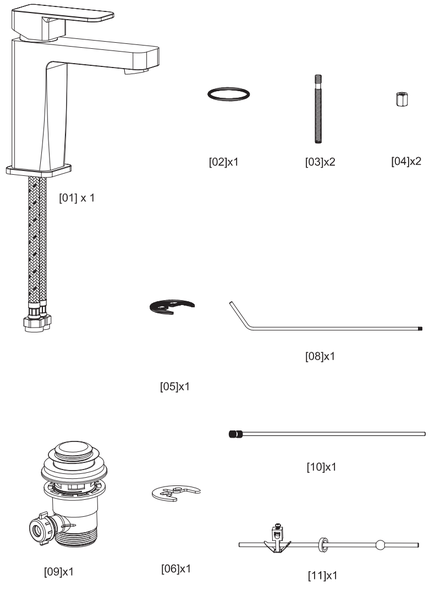

01

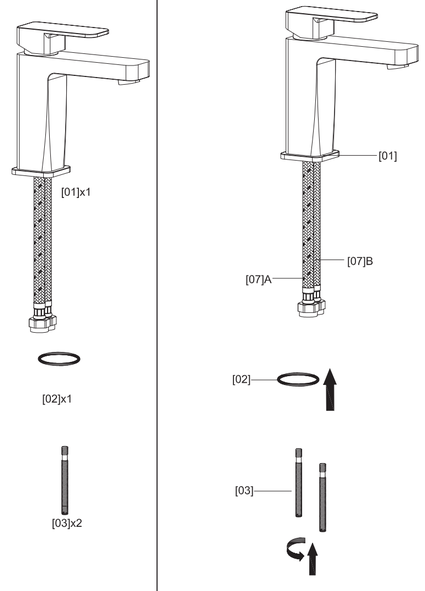

02

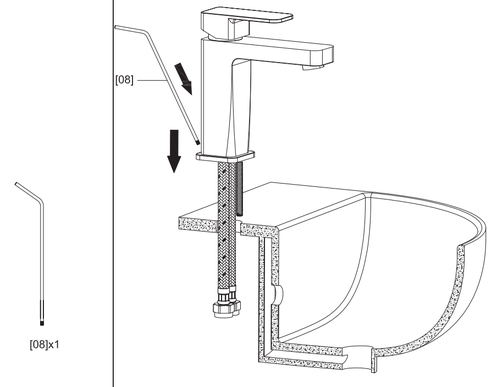

03

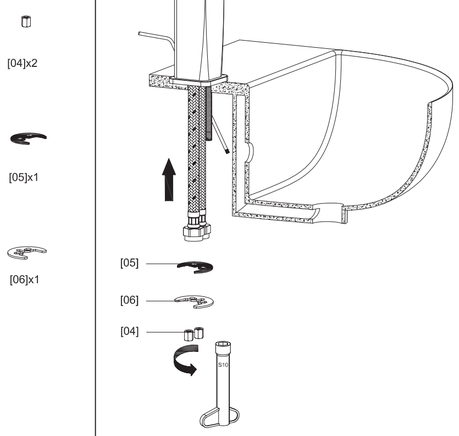

04

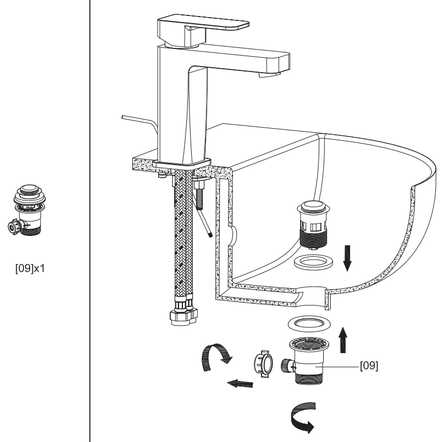

05

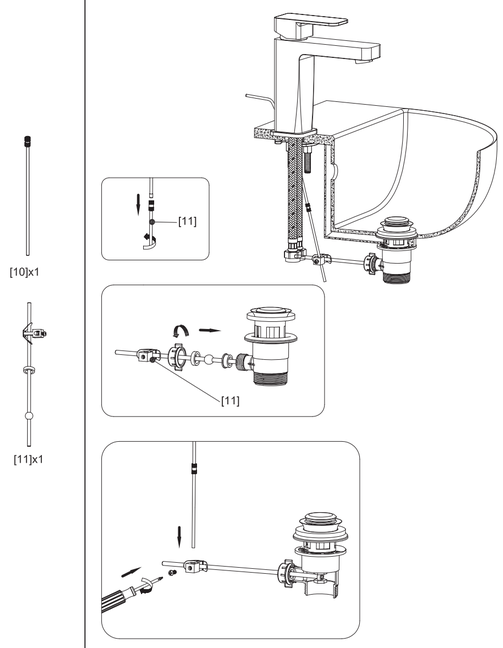

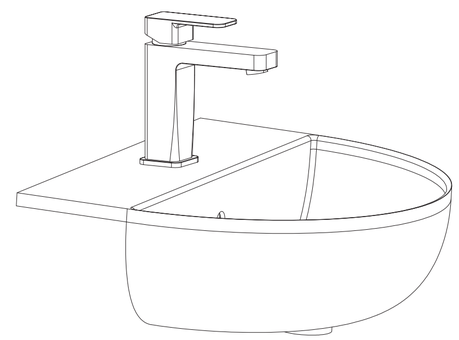

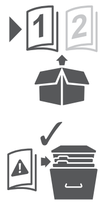

COOKE™ &LEWIS

V10418

EN

Before you start

- ☑ Make sure you have all of the parts listed.
- ☑ Make sure you have all of the tools required.
- ☑ Retain these instructions for future reference.
- ☑ Failure to follow these instructions may result in personal injury, damage to the product and property damage.
- ☑ This tap must be installed by a suitably competent person.
- ☑ For domestic use only.
- ☑ Check that the tap is suitable for your water system.
- ☑ The minimum supply pressure for this tap is shown on the packaging.
- ☑ Maximum operating pressure 5 bar.
- ☑ This product has been tested to and meets the requirements of The Water Supply (Water Fittings) Regulations. (UK only).
- ☑ This product must be connected to a watersupply in accordance with the Water Supply (Water Fittings) Regulations and UK Building Regulations. If you are in any doubt about these requirements contact a qualified plumber, your local Water Company or the Water Regulations Advisory Scheme (WRAS). (UK only).
- ☑ Adequate backflow prevention must be included as part of the installation of this tap. For example by fitting non-return valves on the water supply pipes.
- ☑ It is important that supply pipes are flushed before connecting the tap to ensure no pipe or plumbing debris enters the tap.
- ☑ If a combination boiler is installed turn off the boiler before starting work.
- ☑ Isolate the hot and cold water supply as close to the tap connections as possible.
- ☑ CAUTION: Do not overtighten fixings as this may damage the product.
- ☑ Take special care when installing flexible supply hoses. Tighten by hand only and do not overtighten. Never twist or fold the flexible pipe during fitting as this may damage or weaken the pipe causing leaks.

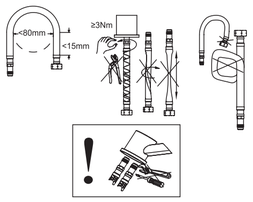

- ☑ Ensure that the product is properly installed before using.
- ☑ When the installation is complete, turn the water supply on and check for leaks at all connection points.

Pull out and spring neck taps (UK ONLY)

- ☑ Never leave pull out tap heads submerged in your sink

Warning from your Water Supplier

- ☑ It could be a criminal offence to use this tap with water supplied by a Water Company. (The supply pipe is the one which brings the water supply into your home and is directly connected to the public water main).
- ☑ This tap has an outlet on a flexible hose which, if left immersed in water, could result in contaminated water being drawn back into the pipework if the supply pressure dropped. To prevent contamination of drinking water in the premises and in the water main, and to comply with the legal requirements of the UK plumbing regulations and byelaws*, both hot and cold water supplied to this tap must come from a storage cistern.
- ☑ If the distributing pipes feeding this tap from the storage cistern have other outlets connected to them, the outlet of this tap must be lower than any of those other outlets.
- ☑ If installed as a tap which is used for drawing water for drinking, and the quality of water from the storage cistern does not meet the standards for drinking water, a separate tap supplied with wholesome water must be provided for drinking purposes.
- ☑ For further information, contact the Water Regulations department of your local Water Supplier (see the WRAS website www. wras.co.uk or Yellow Pages for details) or the Water Regulations Advisory Scheme by e-mail (info@wras.co.uk) or telephone: 01495 248454.

* The Water Supply (Water Fittings) Regulations 1999 in England and Wales; The Scottish Water Byelaws 2004 and Northern Ireland Regulations.

Care & Maintenance

- ☑ Use warm soapy water and a soft damp cloth to clean the surface of the product. Wipe dry with a clean cloth.
- ☑ Never use any solvents, scourers, abrasives, bleach, acids, strong detergents, aggressive chemical cleaners or solvent-type cleaning solutions on the product.
- ☑ Periodically check fixings and connections to ensure there are no leaks.
- ☑ Flexible supply hoses are fitted with mesh filters to prevent debris from your water supply damaging the tap. Over time these may become blocked, reducing the flow from the tap. If this occurs, turn off the water supply to the tap, disconnect the flexible hoses and clean the filters.
- ☑ Most Cooke & Lewis taps are fitted with a rubberised limescale resistant aerator in the end of the spout. If limescale begins to form this can be removed easily by gently rubbing the aerator with your finger.

IMPORTANT RETAIN THIS INFORMATION FOR FUTURE REFERENCE: READ CAREFULLY

Duration and conditions of guarantee

The tap body and finish of this tap are guaranteed for 10 years, subject to installation and use in compliance with the recommendations set out in the instructions Seals and cartridge are guaranteed for 10 years.

FR

Avant de commencer

- ☑ Assurez-vous d'avoir toutes les pièces énumérées.
- ☑ Assurez-vous d'avoir tous les outils nécessaires.
- ☑ Conservez ces instructions pour référence ultérieure.
- ☑ Le non-respect de ces instructions peut entraîner des blessures, des dommages au produit et la détérioration de la propriété.
- ☑ Ce robinet doit être installé par une personne disposant des compétences nécessaires
- ☑ Pour un usage domestique uniquement
- ☑ Vérifiez que le robinet soit approprié pour votre système de distribution d'eau.
- ☑ La pression d'alimentation minimale requise pour ce robinet est indiquée sur l'emballage.
- ☑ Pression de service maximale 5 Bar.
- ☑ Ce produit doit être connecté à une alimentation en eau qui soit en conformité avec les règlements locaux en matière d'approvisionnement en eau et de construction en vigueurs. Si vous avez le moindre doute au sujet de ces exigences, veuillez contacter un plombier qualifié ou votre compagnie de distribution d'eau locale.
- ☑ Un système anti-retour adéquat doit être inclus lors de l'installation de ce robinet. Par exemple en installant des clapets anti-retour sur les tuyaux d'alimentation en eau.
- ☑ Il est important que les tuyaux d'alimentation soient purgés avant de connecter le robinet afin d'assurer qu'aucun débris de tuyau ou de plomberie ne pénètre dans le robinet.
- ☑ Si une chaudière mixte est installée, veuillez l'éteindre avant de commencer le travail.
- ☑ Isolez l'alimentation eau chaude et en eau froide le plus près possible des raccords au robinet.
- ☑ ATTENTION: Assurez-vous de ne pas trop serrer les raccords car cela pourrait endommager le produit.
- ☑ Faites particulièrement attention lors de l'installation de tuyaux d'alimentation flexibles. Serrez à la main uniquement et ne serrez as trop. Assurez-vous de ne jamais tordre ou plier le tuyau flexible lors du montage car cela pourrait endommager ou affaiblir le tuyau et causer des fuites.

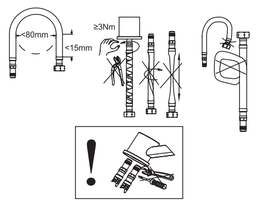

- ☑ Assurez-vous que le produit est correctement installé avant de l'utiliser.
- ☑ Lorsque l'installation est terminée, ouvrez l'alimentation en eau et vérifiez l'étanchéité à tous les points de connexion.

Entretien et Maintenance

- ☑ Utiliser de l'eau chaude savonneuse et un chiffon humide doux pour nettoyer la surface du produit. Sécher avec un chiffon propre.
- ☑ Ne jamais utiliser des solvants, des produits à récurer, des produits abrasifs, de l'eau de Javel, des acides, des détergents puissants, des nettoyants chimiques agressifs ou des solutions de nettoyage à base de solvants sur le produit.
- ☑ Vérifiez périodiquement les raccords et les connexions afin de vous assurez qu'il n'y ait pas de fuites.
- ☑ Les tuyaux d'alimentation flexibles sont équipés de filtres à mailles pour prévenir que des débris provenant de votre alimentation en eau ne puissent endommager le robinet. Au fil du temps ceux-ci risquent de se boucher, réduisant de ce fait le débit du robinet. Si cela se produit, coupez l'arrivée d'eau au robinet, débranchez les tuyaux flexibles et procédez au nettoyage des filtres.
- ☑ La plupart des robinets Cooke & Lewis sont équipés d'un aérateur anti-calcaire en caoutchoc à l'extrémité du bec. Si un dépôt de calcaire commence à se former, celui-ci peut être facilement enlevé en frottant l'aérateur doucement avec votre doigt.

IMPORTANT A CONSERVER POUR CONSULTATION ULTERIEURE: A LIRE SOIGNEUSEMENT

Durée et conditions de garantie

Ce produit bénéficie d'une garantie de 10 ans sur le corps et le revêtement chromé sous réserve d'une installation conforme aux recommandations précisées sur la notice. Les joints et la cartouche sont garantis 10 ans.

La garantie couvre les pannes et dysfonctionnements de l'appareil dans le cadre d'une utilisation conforme à la destination du produit et aux informations du manuel d'utilisation.

Pour être pris en charge au titre de la garantie, la preuve d'achat est obligatoire (ticket de caisse ou facture) et le produit doit être complet avec l'ensemble de ses accessoires.

La clause de garantie ne couvre pas des détériorations provenant d'une usure normale, d'un manque d'entretien, d'une négligence, d'un montage défectueux, ou d'une utilisation inappropriée (chocs, non respect des préconisations d'alimentation électrique, stockage, conditions d' utilisation…). La garantie ne s'applique pas aux dépôts de calcaire et déchets organiques qui pourraient s'accumuler sur les surfaces internes ou externes du produit et systèmes d'évacuation (tuyaux, siphons) qui y sont raccordés, du fait d'un mauvais entretien.

Sont également exclues de la garantie les conséquences néfastes dues à l'emploi d'accessoires ou de pièces de rechange non d'origine, ou non adaptées, au démontage ou à la modification de l'appareil.

Brico Dépôt reste tenue des défauts de conformité du bien au contrat et des vices rédhibitoires dans les conditions prévues aux articles 1641 à 1649 du Code civil.

PL

Przad rozpoczęciem

- ☑ Upewnić się, że w opakowaniu znajdują się wszystkie wyszczególnione części.
- ☑ Upewnić się, że posiadasz wszystkie wymagane narzędzia.
- ☑ Prosimy zachować instrukcje na przyszłość.
- ☑ Nieprzestrzeganie tych zaleceń może spowodować urazy, uszkodzenie produktu i straty materialne.
- ☑ Bateria powinna być zainstalowana przez osobę kompetentną.
- ☑ Tylko do użytku domowego.
- ☑ Sprawdzić, czy bateria jest odpowiednia dla systemu kanalizacyjnego w Twoim domu.
- ☑ Minimalne ciśnienie dla baterii znajduje się na opakowaniu.
- ☑ Maksymalne ciśnienie robocze wynosi 5 bar.
- ☑ Produkt ten należy podłączyć do dojścia wody zgodnie z lokalnymi Przepisami odnośnie podłączania wody (armatur wodnych) i Przepisami budowniczymi. W razie wątpliwości dotyczących tych przepisów należy się skontaktować z hydraulikiem z odpowiednimi kwalifikacjami, lokalną spółką wodną.
- ☑ Do instalacji tego kranu należy dołączyć odpowiednie zawory zwrotne. Na przykład, montaż zaworów zwrotnych na rurach wodociągowych.
- ☑ Przed podłączeniem kranu, należy przepłukać rury, by usunąć wszelkie zanieczyszczenia, które mogłyby się przedostać do kranu.
- ☑ Jeśli kocioł grzewczy jest zainstalowany, wyłącz go przed rozpoczęciem prac.
- ☑ Układ zasilania ciepłą i zimną wodą musi być zamontowany możliwie jak najbliżej złączy kranu.
- ☑ UWAGA: Nie zaciskać zbyt mocno elementów mocujących, by nie uszkodzić produktu.
- ☑ Zachować szczególną ostrożność przy montażu elastycznych węży. Przykręcać ręcznie nie zaciskać zbyt mocno. Nigdy nie kręcić ani nie trzymać elastycznego węża podczas mocowania, gdyż może to uszkodzić lub osłabić węża i spowodować wyciek.

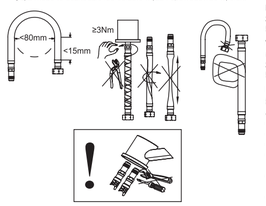

- ☑ Upewnić się, że produkt jest właściwie zainstalowany przed jego użyciem.
- ☑ Po zakończeniu instalacji, włączyć dopływ wody i sprawdzić wszystkie punkty łączeniowe oraz czy nie ma wycieków.

Czyszczenie i konserwacja

- ☑ Do czyszczenia powierzchni urządzenia należy używać wody z płynem do mycia naczyń i miękkiej wilgotnej szmatki. Wycierać do sucha czystą szmatką.
- ☑ Do produktu nie należy nigdy używać jakichkolwiek rozpuszczalników, drucików lub proszków do czyszczenia, materiałów ściernych lub środków żrących, wybielaczy, kwasów, silnych detergentów lub żrących chemicznych środków czyszczących ani też roztworów rozpuszczących typu rozpuszczalnikowego.
- ☑ Sprawdzać okresowo elementy mocujące i złącza, by upewnić się, że nie ma wycieków.
- ☑ Elastyczne węże doprowadzające są wyposażone w filtry siatkowe, by zapobiec gromadzeniu się zanieczyszczeń z wody i uszkodzenia kranu. Z czasem może się on zablokować i zmniejszyć przepływ w kranie. W takim przypadku odłączyć doprowadzenie wody do kranu, odłączyć elastyczne węże i wyczyścić filtry.
- ☑ Większość baterii firmy Cooke & Lewis jest wyposażonych w niegumowane aeratory odporne na osadzanie się kamienia znajdujących się na wylewce. W przypadku osadzania się kamienia można go usunąć delikatnie pocierając aerator palcem.

WAŻNE - ZACHOWAJ TE INFORMACJE DO WYKORZYSTANIA W PRZYSZŁOŚCI: PRZECZYTAJ UWAŻNIE

Czas obowiązywania i warunki gwarancji

Okres gwarancji na korpus baterii oraz jej wykończenie wynosi 10 lat pod warunkiem, że instalacja i użytkowanie produktu przebiegały zgodnie z zaleceniami wymienionymi w instrukcji. Uszczelki i kartridż podlegają gwarancji przez okres 10 lat.

W firmie Cooke & Lewis starannie wybieramy wysokiej jakości i trwałe materiały oraz stosujemy rygorystyczne techniki produkcyjne, aby zapewnić Ci szeroką gamę wspaniale zaprojektowanych produktów, które będą trwały przez wiele lat.

Dlatego jesteśmy w stanie zaoferować 10 lata gwarancji na wady produkcyjne naszych produktów.

Gwarancji nie podlega:

- Użytkowanie niezgodne z przeznaczeniem
- Uszkodzenia mechaniczne np. uderzenia, obicia, zarysowania.
- Uszkodzenia powstałe w wyniku złej jakości wody.
- Uszkodzenia powstałe w wyniku braku zastosowania zaworków z filtrem na obu podejściach ciepłej oraz zimnej wody.
- Niezastosowanie się do zasad montażu, eksploatacji oraz konserwacji podanych w instrukcji montażu.
- Dokonywanie wszelkich napraw lub przeróbek przez osoby nieuprawnione.
- Naturalne zużycie elementów podczas eksploatacji.

Gwarancja obowiązuje na terenie Rzeczypospolitej Polskiej. Udzielenie przez Castoramę gwarancji nie wyłącza, nie ogranicza ani nie zawiesza uprawnień Kupującego wynikających z przepisów o rękojmi za wady rzeczy sprzedanej.

DE

Vorbereitung

- ☑ Stellen Sie sicher, dass alle aufgeführten Teile vorhanden sind.
- ☑ Stellen Sie sicher, dass Sie alle benötigten Werkzeuge zur Hand haben.
- ☑ Bewahren Sie diese Anleitungen zum Nachlesen auf.
- ☑ Die Nichtbeachtung dieser Hinweise kann zu Personen- oder Sachschäden führen.
- ☑ Dieser Wasserhahn muss von einer entsprechend fachkundigen Person installiert werden.
- ☑ Nur für den privaten Gebrauch.
- ☑ Prüfen Sie, ob der Wasserhahn für Ihr Wassersystem geeignet ist.
- ☑ Der Mindestversorgungsdruck dieses Wasserhahns ist auf der Verpackung aufgeführt.
- ☑ Der maximale Betriebsdruck beträgt 5 bar.
- ☑ Dieses Produkt muss gemäß der regionalen Wasseranschluss-Vorschriften und Bauordnung an einen Wasseranschluss angeschlossen werden. Falls Sie sich in Bezug auf diese Anforderungen nicht sicher sind, wenden Sie sich bitte an einen qualifizierten Klempner oder Ihr örtliches Wasserwerk.
- ☑ Ein geeigneter Rückflussverhinderer muss bei der Installation dieses Wasserhahns eingeplant werden. Zum Beispiel durch die Installation von Rückschlagventilen in den Wasserleitungen.
- ☑ Die Wasserleitungen müssen unbedingt vor dem Anschluss des Wasserhahns durchgespült werden, um sicherzustellen, dass keine Ablagerungen von den Rohren oder den Klempnerarbeiten in den Wasserhahn gelangen.
- ☑ Falls ein Durchlauferhitzer installiert ist, schalten Sie den Durchlauferhitzer aus, bevor Sie mit der Arbeit beginnen.
- ☑ Isolieren Sie die Heiß- und Kaltwasserzufuhr so nah wie möglich an den Hahnanschlüssen.
- ☑ VORSICHT: Ziehen Sie die Befestigungen nicht zu fest an, sonst könnte das Produkt beschädigt werden.
- ☑ Lassen Sie besondere Vorsicht walten, wenn Sie Versorgungsschläuche installieren. Nur manuell befestigen und nicht zu fest anziehen. Verdrehen oder knicken Sie das biegsame Rohr bei der Installation nicht, da es sonst beschädigt oder geschwächt werden könnte und lecken würde.

- ☑ Vergewissern Sie sich vor dem Gebrauch, dass das Produkt korrekt installiert ist.
- ☑ Wenn die Installation abgeschlossen ist, schalten Sie die Wasserzufuhr ein und prüfen Sie alle Verbindungspunkte auf undichte Stellen.

Pflege und Wartung

- ☑ Zum Reinigen der Oberflächen warmes Seifenwasser und einen feuchten Lappen benutzen. Mit einem sauberen Lappen trockenwischen.
- ☑ Verwenden Sie keine Lösungsmittel, Scheuermittel, Schleifmittel, Bleichmittel, Säuren, scharfe Reinigungsmittel, aggressive chemische Reinigungsmittel oder lösungsmittelhaltige Reinigungsmittel zum Reinigen des Produkts.
- ☑ Prüfen Sie regelmäßig die Befestigungen und Anschlüsse, um sicherzustellen, dass keine undichte Stellen vorhanden sind.
- ☑ Die flexiblen Zufuhrschläuche sind mit Netzfiltern versehen, um zu verhindern, dass Fremdkörper und Ablagerungen von Ihrem Wasseranschluss den Wasserhahn beschädigen. Im Laufe der Zeit können diese verstopfen und den Wasserfluss aus dem Wasserhahn verringern. Schalten Sie in diesem Fall die Wasserzufuhr zu dem Wasserhahn ab, trennen Sie die Schläuche und reinigen Sie die Filter.
- ☑ Die meisten Cooke & Lewis Wasserhähne sind mit einem gegen Kalkablagerungen beständigen Belüfter in der Hahnmündung ausgestattet. Falls sich Kalkablagerungen zu bilden beginnen, können diese ganz einfach durch vorsichtig Reiben des Belüfters mit Ihren Fingern entfernt werden.

WICHTIG - BEWAHREN SIE DIESE HINWEISE ZUM SPÄTEREN NACHSCHLAGEN AUF: SORGFÄLTIG DURCHLESEN

Garantiezeit und -bestimmungeni

Der Körper und das Finish dieser Armatur haben 10 Jahre Garantie und unterliegen den Informationen zu Installation und Verwendung gemäß den Empfehlungen in den Anweisungen. Dichtungen und Kartuschen haben 10 Jahre Garantie.

RUS

Перед началом

- ☑ Убедитесь, что все перечисленные детали на месте.
- ☑ Убедитесь, что все необходимые инструменты на месте.
- ☑ Сохраните данную инструкцию для использования в будущем.
- ☑ Несоблюдение данных указаний может привести к получению травм, повреждению изделия и другого оборудования.
- ☑ Кран должен устанавливаться силами профессионального сантехника.
- ☑ Только для бытового использования.
- ☑ Убедитесь, что кран подходит для вашей системы водоснабжения.
- ☑ Минимальное рабочее давление крана указано на упаковке.
- ☑ Максимальное рабочее давление 5 бар.
- ☑ Устройство данного крана должны быть также приняты в соответствии с местными нормами водоснабжения и строительными нормами. Если у вас возникли сомнения касательно данных требований, обратитесь к квалифицированному сантехнику или в местную водоснабжающую компанию.
- ☑ При установке данного крана должны быть также приняты достаточные меры для защиты от обратного тока, например, установлены обратные клапаны на трубах подачи воды.
- ☑ Во избежание попадания в кран отходов работ по установке труб необходимо промыть подводящую трубу.
- ☑ Перед началом работ отключите котел отопления и горячего водоснабжения (при наличии).
- ☑ Установите клапаны отсечения горячей и холодной воды как можно ближе к точке подключения крана.
- ☑ ОСТОРОЖНО! Во избежание повреждения изделия не перетягивайте крепления.
- ☑ Будьте предельно аккуратны при установке гибких шлангов. Затягивайте шланги исключительно вручную и не перетягивайте соединения. Не перекручивайте и не сгибайте гибкие шланги во время установки во избежание протечек труб по причине их повреждения или ослабления креплений.

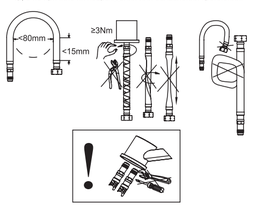

- ☑ Перед началом эксплуатации убедитесь, что устройство установлено правильно.
- ☑ После завершения установки включите воду и проверьте все соединения на предмет протечек.

Обслуживание и уход

- ☑ Очищайте поверхность изделия мягкой тканью, смоченной в теплой мыльной воде. Протирайте насухо чистой тканью.
- ☑ Не подвергайте изделие воздействию растворителей, металлических губок, абразивных материалов, отбеливателей, кислот, сильнодействующих моющих и чистящих химических средств или очистителей на основе растворителей.
- ☑ Периодически осматривайте крепления и соединения на предмет протечек.
- ☑ Гибкие шланги подачи воды снабжены сетчатыми фильтрами для защиты крана от повреждений, вызванных попаданием грязи. Со временем фильтры могут засориться, что приведет к ослаблению потока воды из крана. В этом случае перекройте подачу воды к крану, отсоедините гибкие шланги и очистите фильтры.
- ☑ Большинство кранов Cooke & Lewis на конце излива оборудовано прорезиненным, устойчивым к известковому налету аэраторами. При появлении известкового налета его можно легко удалить, осторожно протерев аэратор пальцем.

ВАЖНО - СОХРАНИТЕ ДЛЯ ПОСЛЕДУЮЩЕГО ИСПОЛЬЗОВАНИЯ: ПРОЧТИТЕ ВНИМАТЕЛЬНО

Сроки и условия гарантии

На корпус и отделку данного крана распространяется 10-летняя гарантия при условии, что кран установлен и используется в соответствии с рекомендациями, указанными в инструкциях. На уплотнители и картриджи распространяется 10-летняя гарантия.

Срок службы 150 000 циклов открывания и закрываний.

RO

Înainte de a porni

- ☑ Asigurați-vă că toate componentele trecute pe listă sunt prezente.
- ☑ Asigurați-vă că toate uneltele necesare.
- ☑ Păstrați aceste instrucțiuni pentru consultări ulterioare.
- ☑ Nerespectarea acestor instrucțiuni poate duce la rănire, avarierea produsului și pagube materiale.
- ☑ Acest robinet trebuie instalat de către o persoană competentă.
- ☑ Numai pentru utilizare casnică.
- ☑ Asigurați-vă că robinetul este adecvat pentru sistemul dumneavoastră de alimentare cu apă.
- ☑ Presiunea minimă de alimentare pentru acest robinet este indicată pe ambalaj.
- ☑ Presiunea maximă de funcționare este 5 bari.
- ☑ Acest produs trebuie conectat la o sursă de apă conformă cu Reglementările privind alimentarea cu apă și Reglementările privind construcțiile. Dacă aveți dubii privind aceste cerințe, contactați un instalator autorizat sau Furnizorul dumneavoastră local de apă.
- ☑ Un separator de sistem adecvat trebuie inclus în instalarea acestui robinet. De exemplu instalați pe țevile de furnizare a apei supape de separare.
- ☑ Este important ca țevile de alimentare să fie curățate înainte de a conecta robinetul pentru a vă asigura că în robinet nu pătrund resturi de la țeavă sau de la instalație.
- ☑ Dacă se instalează un boiler combinat, opriți boilerul înainte de a începe lucrarea.
- ☑ Izolați sursa de alimentare cu apă caldă și rece cât mai aproape posibil de racordurile robinetului.
- ☑ ATENȚIE: Nu strângeți excesiv fitingurile deoarece produsul poate fi avariat.
- ☑ Aveți grijă deosebită când instalați racorduri flexibile. Strângeți numai cu mâna și nu strângeți excesiv. Niciodată nu răsuciți sau să pliați țeava flexibilă în timpul instalării deoarece riscați să fragilizați țeava. cauzând scurgeri.

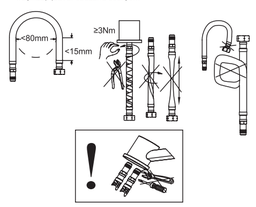

- ☑ Asigurați-vă că produsul este instalat corect înainte de a-l utiliza.
- ☑ După terminarea instalării, porniți alimentarea cu apă și verificați pentru depistarea scurgerilor la toate punctele de legătură.

Întreținere și Mentenanță

- ☑ Utilizați apă călduță cu detergent și o cârpă moale ușor umezită pentru a curăța suprafața produsului. Uscați cu o cârpă curată.
- ☑ Nu utilizați niciodată pe produs solvenți, bureți abrazivi, produse abrazive, clor, acizi, detergenți puternici, produse chimice agresive de curățat sau soluții de curățat pe bază de solvenți.
- ☑ Verificați periodic fitingurile și racordurile pentru a vă asigura că nu sunt scurgeri.
- ☑ Racordurile flexibile sunt echipate cu filtreșite pentru a preveni pătrunderea reziduurilor în alimentarea dumneavoastră cu apă și avarierea robinetului. În timp, acestea se pot înfunda, reducând debitul apei de la robinet. În acest caz, opriți alimentarea cu apă de la robinet, deconectați racordurile flexibile și curățați filtrele.
- ☑ Majoritatea bateriilor Cooke & Lewis sunt echipate cu un aerator cauciucat rezistent la depuneri minerale la capătul pipei. Dacă începi să se formeze depuneri minerale, acestea pot fi îndepărtate cu ușurință.

IMPORTANT - PĂSTRAȚI ACESTE NFOR MAȚII PENTRU CO NSULTĂRI VII TOARE: CI TIȚI CU ATENȚIE

Durată i condiții de garanție

Corpul bateriei are o garanție de 10 ani, dacă bateria este instalată și utilizată conform recomandărilor regăsite în instrucțiuni. Garniturile și cartușul au o garanție de 10 ani.

Acest produs beneficiază de o garanție de 10 ani conform Legii nr. 449/2003, privind vânzarea produselor și garanțiile asociate acestora.

Garanția acoperă funcționarea necorespunzătoare și defecțiunile produsului în cadrul unei utilizări conforme cu destinația acestuia și cu informațiile din manualul de utilizare.

Pentru a fi preluat cu titlu de garanție, trebuie în mod obligatoriu făcută dovada achiziționării (bon de casă sau factură) iar produsul trebuie să fie complet cu toate accesoriile sale.

Clauza de garanție nu acoperă deteriorările care provin dintr-o uzură normală, dintr-o lipsă de întreținere, din neglijență, montaj defectuos, sau dintr-o utilizare necorespunzătoare (șocuri, nerespectarea preconizărilor de alimentare electrică, stocare, condiții de utilizare…).

Sunt, de asemenea, excluse din garanție consecințele nefaste cauzate de utilizarea deaccesorii sau piese de schimb altele decât cele originale, demontări sau modificări produsului Bricostore România SA, rămâne răspunzătoare pentru lipsa de conformitate a produsului și a viciilor ascunse, în conformitate cu prevederile articolelor 9-14 din Legea nr. 449/2003, privind vânzarea produselor și garanțiile asociate acestora

Vă rugăm să reținеți că un certificat de garanție suplimentar va fi dat în magazinul din care ați achiziționa produsul.