blooma

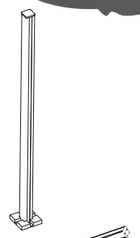

[01] x1
3663602942870
3663602759966

[02] x1
3663602942887
3663602759959

[03] x1
3663602942894
3663602759942

[04] x1

[05] x1

[06] x2

[07] x2

[08] x2

[09] x2

You will need - **Vous aurez besoin de** - Potrzeba - **Вам потребуется** Necesitará - **İhtiyacınız olacak** - Veţi avea nevoie de - **Sie benötigen** - **Vai precisar de**

[10] x3
3663603942986
3663602759935

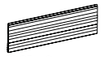

[20] x3
3663602961062
3663602961079

[11] x1
3663602942948
3663602759980

[12] x1

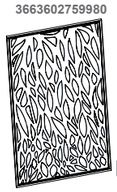

[15] x1
3663602760009
3663602943020

[16] x1
3663602759997
3663602943037

3663602760016

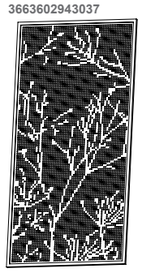

3663602760023

[13] x1
3663602943044

[14] x1
3663602943037

[17] x8

[18] x8

[19] x8

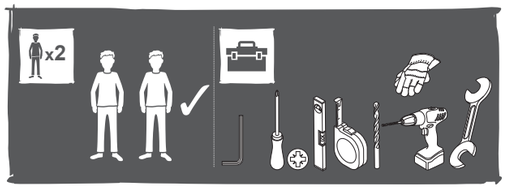

EN Assembly
DE Montage
ES Montaje
PL Montaż
RO Asamblare
TR Kurulum
FR Assemblage
RUS Сборка
PT Montagem

01

[01] / [02] / [03] x2

[04] x1

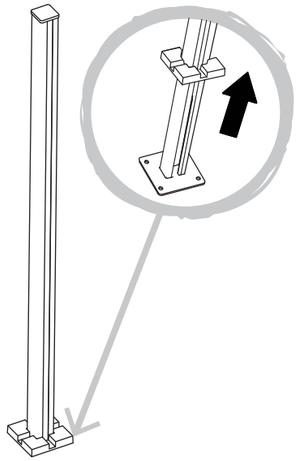

02

[17] x8

[18] x8

[19] x8

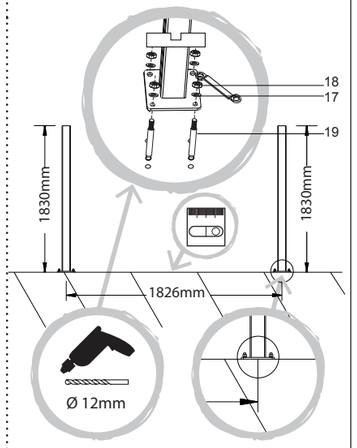

03

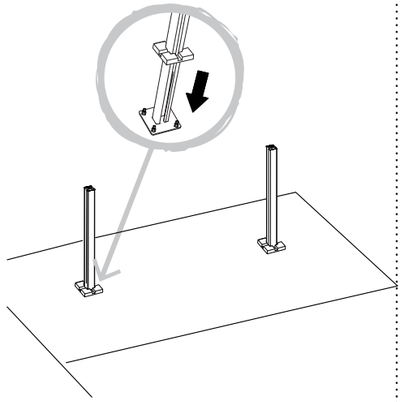

04

[12] x1

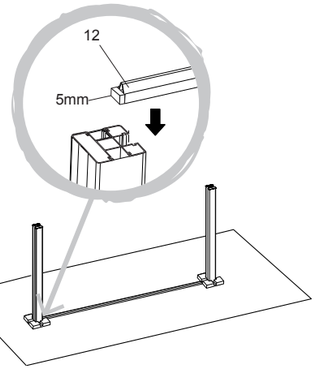

05a

[10] x12

[20]

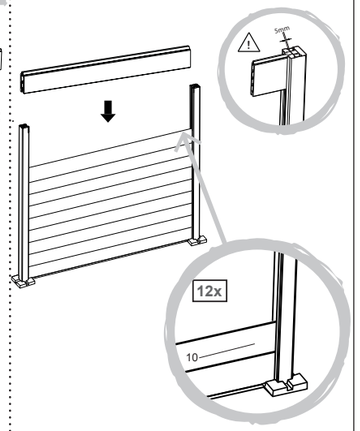

05b

[11] x1

[16] x1

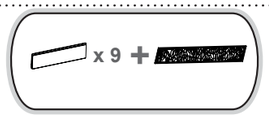

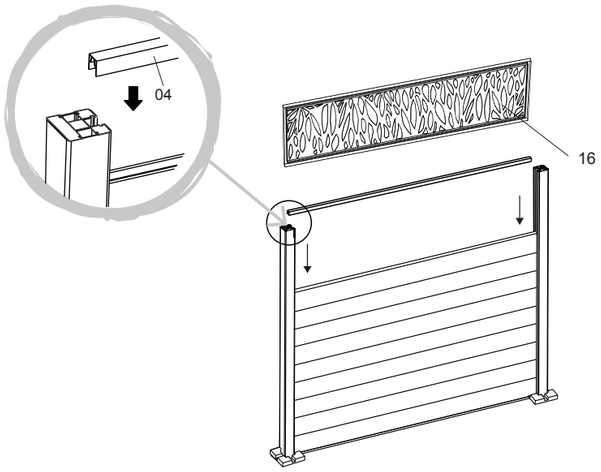

06

[04] x2

[06] x2

[07] x2

[08] x2

[09] x2

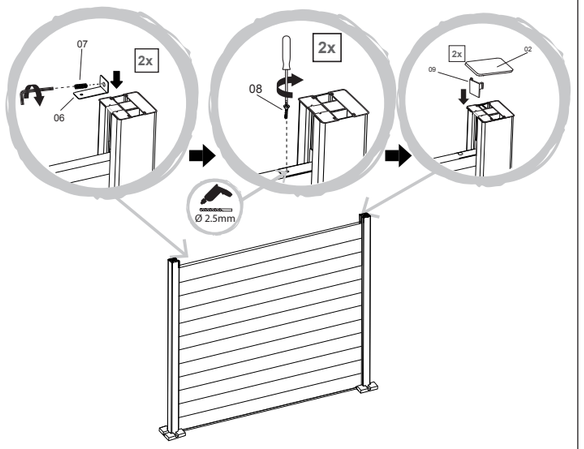

EN

Getting Started

Before you begin

- Assembly required.
- Do not use for applications other than assembling NEVA panels. Always store your posts & panels flat in a dry & well-ventilated place until installation.
- The composite panels are made of natural fibre & recycled plastic materials, slight color variation & size deviation is normal & acceptable.
- Ensure the posts & panels are installed on stable & level concrete blocks or ground.
- Avoid installing the panels when temperatures are below 0 °C.

Safety

- Frequent check the fence to ensure they are in good & safety condition.
- For outdoor use only.
- Do not use for structural applications.
- Do not install the posts & fences on an unstable & irregular surfaces.
- This post is not designed to resist strong winds. Recommend to use 2.40M post & install directly into the ground for areas with strong wind weather.

In more detail

The 6 golden rules for maintenance

1. The posts & panels can be cleaned with sponge & mild soapy water to rid of dirt, dust & mold.
2. Most stains can be wiped with a soft, lint free cloth.
3. If you reside in a coastal area, we recommend you frequently spray your panel with water to reduce accumulation of salt & dirt.
4. Do not apply oil / wood stain / paint.
5. Check & ensure all the components are secured & installed properly, do not use if any doubt.
6. Touch up scratches by using paint RAL 7021 / 7039.

Warranty

1. The warranty of 5 years under a proper application, installation & maintenance in accordance with the product instruction manual.
2. This warranty covers damages caused by termite & fungal decay, splinter, flake & corrode. It does not cover slight color change which is normal for this product. Slight color variation can be found from batches & color will be even out over time.
3. This warranty is limited to component replacement, it does not cover the cost of installation, accessories, removal of the waste, re-installation or other expense.
4. This warranty does not cover any damage by improper installation, abnormal application, poor maintenance & deliberate damage.
5. This warranty does not cover normal wear & tear.
6. This warranty is not valid if the product is damaged or becomes defective due to modification, misuse, neglect, infestation, wilful or accidental damage or act of God.
7. This warranty does not cover damage caused by a malfunction of any used or combined product not provided in NEVA range.
8. This warranty does not cover scratches, discoloration caused by UV rays or the use of chemical or abrasive cleaners.
9. This warranty does not cover damage caused by third parties.
10. All claims must be supported with the original receipt or other reasonable proof of purchase.
11. THE PRODUCT IS PRODUCED WITH NATURAL FIBRE IN COMBINATION OF PLASTIC, SLIGHT DEVIATION IN DIMENSION IS NORMAL & ACCEPTABLE."

Distributor:
B&Q plc, Chandlers Ford, Hants,
SO53 3LE United Kingdom www.diy.com
SFD Limited, Trade House, Mead Avenue,
Yeovil, BA22 8RT, United Kingdom
Manufacturer, Fabricant, Hersteller, Producator, Fabricante:
Kingfisher International Products Limited,
3 Sheldon Square, London, W2 6PX,
United Kingdom

IMPORTANT - RETAIN THIS INFORMATION FOR FUTURE REFERENCE: READ CAREFULLY

FR

Pour bien commencer

Avant de commencer

- À monter soi même.
- Ne pas utiliser pour d'autres applications que les panneaux. Les produits doivent être stockés à plat dans un endroit sec et ventilé dans l'attente d'être installés.
- Les panneaux composite sont à base de fibre naturelle et de matières plastiques recyclées.
- Assurez-vous de fixer les platines sur une dalle de béton ou un sol suffisamment stable et homogène pour que les poteaux soient parallèles.
- Evitez la pose de panneaux par une température inférieure à zéro degré.
- Stockez à l'endroit de la pose 48 heures avant installation

Sécurité

- Contrôlez fréquemment l'installation pour détecter tout signe d'usure ou de détérioration.
- Produit à usage extérieur uniquement.
- Ne pas utiliser pour des applications structurelles.
- Eviter de fixer les platines sur une surface non stabilisée, irrégulière.
- Attention ! Ce poteau n'est pas conçu pour résister à des vents violents.
  Dans les zones soumises à des vents violents, nous préconisons d'utiliser le poteau de hauteur 2,40 M et de l'insérer directement dans le sol.

Et dans le détail

Les 6 règles d'or pour l'entretien

1. Pour laver vos panneaux ou si des moisissures apparaissent, vous pouvez utiliser une éponge et de l'eau savonneuse.
2. Les taches/rayures peuvent être ôtées à l'aide de paille de fer ou d'une brosse métallique.
3. Les poteaux et baguettes de finition sont en aluminium traité. Pour les nettoyer, vous pouvez utilisez une éponge et de l'eau savon - neuse.
4. Ne pas appliquer d'huile / lasures / peinture.
5. Vérifiez que tous les composants et fixations de ce produit soient fermement serrés. En cas de doute, ne l'utilisez pas.
6. Si la peinture a été rayée pendant l'assem- blage, elle peut être réparée en utilisant cette teinte : RAL 7021 / 7039

Garantie

1. Veuillez strictement respecter les consignes de pose et d'entretien. La garantie de 5 ans porte sur une utilisation normale du produit.
2. Cette garantie porte sur l'attaque des termites et champignons ou toute erreur de fabrication, échardes apparentes et ne couvre pas un changement de couleur léger et normal. De légères variations de couleur peuvent être constatées selon les lots de fabrication. Les lames de panneau peuvent donc présenter de légères variations de couleurs, celles-ci s'uniformisent dans le temps.
3. Cette garantie se limite au remplacement des éléments après expertise et ne prend pas en charge la pose et dépose du panneau.
4. Cette garantie ne couvre pas les défauts liés à un mauvais montage, à une mauvaise utilisa- tion ou un mauvais entretien, ou liés à l'usure normale du produit ou des dégâts provenant de chocs, d'accidents ou de tempêtes (selon l'échelle de Beaufort).
5. Elle ne couvre pas non plus les dommages ou détériorations (rouille, déformation…) de pièces dus à un mauvais entretien, à une détérioration volontaire (rayures, casse…) ou si les conseils de la notice n'ont pas été respectés.
6. Cette garantie n'est plus valide si le produit a été modifié ou utilisé dans des conditions anormales.
7. Cette garantie ne couvre pas les dommages dus à une utilisation du produit avec des pro- duits qui ne sont pas dans la gamme NEVA.
8. Cette garantie ne couvre que les défauts men- tionnés ci-dessus qui impactent directement l'utilisation du produit. Elle ne couvre pas les rayures, la décoloration liée aux UV ou à l'utili- sation de nettoyants chimiques ou abrasifs.
9. Cette garantie ne couvre pas les dommages engageant la responsabilité de tiers
10. Toutes les réclamations doivent être accompagnées du reçu original ou d'une autre preuve d'achat raisonnable.
11. LA CONCEPTION DU PRODUIT EST UNE COMBINAISON DE FIBRES NATURELLES ET DE PLASTIQUE : UNE LEGERE DIFFERENCE EN TERMES DE DIMENSION EST NORMALE ET ACCEPTABLE.

Distributeur:
Castorama France C.S. 50101
Templemars 59637 Wattignies CEDEX
www.castorama.fr
BRICO DÉPÔT 30-32 rue de la Tourelle
91310 Longpont-sur-Orge France
www.bricodepot.com

IMPORTANT - A CONSERVER POUR CONSULTATION ULTERIEURE : A LIRE SOIGNEUSEMENT

PL

Aby dobrze rozpocząć

Przed rozpoczęciem

- Do samodzielnego montażu
- Używać wyłącznie do montażu słupów. Przez cały okres przed montażem produkty należy przechowywać położone płasko w suchym i dobrze wietrzonym pomieszczeniu.
- Płyty kompozytowe są produktem na bazie włókna naturalnego oraz tworzyw sztucznych pochodzących z recyklingu.
- Aby słupki były równoległe do siebie, należy zamocować płyty na betonowej płycie lub podłożu wystarczająco stabilnym i jednolitym.
- Nie ustawiać słupów przy temperaturze niższej od zera.
- Przechowywać w miejscu montażu 48 godzin przed montażem.

Bezpieczeństwo

- Regularnie kontrolować montaż, by wykryć wszelkie ślady zużycia lub uszkodzenia.
- Produkt przeznaczony wyłącznie do stosowania na zewnątrz.
- Nie używać w elementach konstrukcyjnych.
- Nie mocować płyt na nieregularnej i niestabilnej powierzchni.
- Uwaga! Słup nie jest odporny na silne wiatry. Na obszarach objętych silnymi wiatrami zalecamy stosowanie słupów o wysokości 2,40 m i montaż bezpośrednio w podłożu.

Więcej szczegółów

6 złotych zasady dotyczących konserwacji

1. Aby czyścić płyty lub w przypadku pojawienia się pleśni, można użyć gąbki i wody z mydłem.
2. Plamy/zarysowania można usunąć za pomocą stalowej wełny lub metalowej szczotki.
3. Słupy i pałeczki wykończeniowe są wykonane z aluminium po obróbce. Do czyszczenia należy używać gąbki i wody z mydłem.
4. Nie stosować oleju / bejcu / farby.
5. Sprawdzić, czy wszystkie elementy i wykończenia produktu są mocno przykręcone. Nie używać w razie wątpliwości.
6. Jeżeli farba została porysowana podczas montażu, można ją naprawić następującym odcieniem: RAL 7021 / 7039

Gwarancja

1. Należy ściśle przestrzegać wskazówek montażu i konserwacji. Pięcioletnia gwarancja obejmuje normalne użytkowanie produktu.
2. Gwarancja ta obejmuje ataki termitów i grzybów lub wszelkie błędy fabryczne, widoczne odłamki i nie obejmuje niewielkiej lub nor malnej zmiany koloru. W zależności od partii fabrycznych można zauważyć lekkie różnice w kolorze. Listwy płyty mogą więc mieć różne odcienie, które ujednolicą się z czasem.
3. Gwarancja ogranicza się do wymiany elementów po wykonaniu ekspertyzy i nie obejmuje montażu ani demontażu płyty.
4. Gwarancja nie obejmuje wad związanych z niewłaściwym montażem, niewłaściwym stosowaniem lub konserwacją lub z normalnym zużyciem produktu; nie obejmuje również uszkodzeń na skutek uderzeń, wypadków lub burz (zgodnie ze skalą Beaufort'a).
5. Nie obejmuje również uszkodzeń lub zniszczeń (rdza., zniekształcenie...) części na skutek niewłaściwej konserwacji, celowego uszkodzenia (zarysowania, zniszczenie...) lub na skutek nieprzestrzegania zaleceń zawartych w instrukcji.
6. Gwarancja traci ważność, jeśli produkt został zmieniony lub używany w nietypowych warunkach.
7. Gwarancja nie obejmuje uszkodzeń na skutek używania produktu z produktami spoza gamy NEVA.
8. Gwarancja obejmuje wyłącznie wymienione wady, gdy mają one bezpośredni wpływ na używanie produktu. Nie obejmuje ona zarysowań, odbarwienia związanego z promieniami UV lub z użyciem środków chemicznych lub żrących do czyszczenia.
9. Gwarancja nie obejmuje uszkodzeń spowodowanych przez osoby trzecie.
10. Wszystkie reklamacje muszą być dostarczane z oryginalnym paragonem lub innym, wiarygodnym dowodem zakupu.
11. PRODUKT WYKONANO Z WŁÓKNA NATURALNEGO, POŁĄCZONEGO Z TWORZYWEM SZTUCZNYM, WIĘC NIEWIELKIE ODCHYŁKI WYMIAROWE SĄ NORMALNE I NALEŻY JE AKCEPTOWAĆ.

Dystrybutor:
Castorama Polska Sp. z o.o.
ul. Krakowiaków 78, 02-255 Warszawa
www.castorama.pl

WAŻNE - NALEŻY DOKŁADNIE PRZECZYTAĆ NINIEJSZE INFORMACJE I ZACHOWAĆ JE W BEZPIECZNYM MIEJSCU

DE

Vorbemerkungen

Vor der Installation

- Zur Selbstmontage.
- Nur für die zugehörigen Sichtschutzzäune verwenden. Produkte flach an einem trockenen belüfteten Ort lagern, bis sie installiert werden.
- Die Verbundlamellen bestehen aus Naturfasern und recyceltem Kunststoff.
- Vergewissern Sie sich, die Fußplatten der Pfosten auf einer Betonplatte oder einem ausreichend stabilen und homogenen Untergrund zu befestigen, damit die Pfosten parallel stehen.
- Zäune nicht bei Temperaturen unter dem Gefrierpunkt installieren.
- Das Material 48 Stunden vor der Installation am Installationsort lagern.

Sicherheit

- Zaun häufig in Augenschein nehmen, um Anzeichen von Verschleiß oder Beschädigung zu erkennen.
- Produkt nur zur Verwendung im Außenbereich.
- Nicht für den Bau von Strukturen verwenden.
- Fußplatten nicht auf einer instabilen unregelmäßigen Fläche befestigen.
- Achtung! Dieser Pfosten ist nicht bei starkem Wind geeignet.
  In Zonen mit starkem Wind empfehlen wir, den Pfosten mit 2,40 m Höhe zu verwenden und direkt im Boden einzubetonieren.

in mehr Detail

Die 6 goldenen Regeln für die Pflege

1. Zur Reinigung Ihres Sichtschutzzauns oder bei Schimmel können Sie einen Schwamm und Wasser mit etwas Spülmittel verwenden.
2. Flecken/Kratzer können mit Stahlwolle oder einer Metallbürste entfernt werden.
3. Die Pfosten und die Abschlussstäbe bestehen aus behandeltem Aluminium. Zur Reinigung können Sie einen Schwamm und Wasser mit etwas Spülmittel verwenden.
4. Keine Öle / Lasuren / Anstriche auftragen.
5. Überprüfen Sie, dass sämtliche Elemente und Befestigungen dieses Produkts gut festgezogen sind. Im Zweifelsfall nicht verwenden.
6. Falls der Lack bei der Montage zerkratzt wurde, kann er mit nachstehendem Farbton ausgebessert werden: RAL 7021 / 7039

Garantie

1. Halten Sie sich genau an die Installations- und Pflegeanleitung. Die 5 Jahre Garantie gelten für einen normalen Gebrauch des Produkts.
2. Diese Garantie gilt für Termiten- und Pilzbefall, Fabrikationsmängel oder sichtbare Splitter, nicht jedoch für normale geringe Farbänderungen. Je nach Produktposten können geringe Farbunterschiede festgestellt werden. Diese eventuellen geringen Farbunterschiede der Zaunlamellen gleichen sich im Laufe der Zeit an.
3. Diese Garantie ist auf den Austausch der Elemente gemäß Gutachten beschränkt. Aus- und Einbau des Zauns werden nicht übernommen.
4. Diese Garantie gilt nicht für Schäden durch unsachgemäße Montage, Verwendung oder Pflege oder für Schäden durch normale Abnutzung des Produkts oder durch Stöße, Unfall oder Sturm (gemäß der Beaufortskala).
5. Sie gilt ebenfalls nicht für Schäden oder Beschädigungen (Rost, Verformung...) von Teilen aufgrund von unsachgemäßer Pflege, mutwilliger Beschädigung (Kratzer, Brüche...) oder Nichtbeachtung der Empfehlungen der Anleitung.
6. Diese Garantie wird ungültig, wenn das Produkt verändert oder unter anomalen Bedingungen verwendet wurde.
7. Diese Garantie gilt nicht für Schäden aufgrund einer Verwendung des Produkts mit Produkten, die nicht zum Sortiment NEVA gehören.
8. Diese Garantie gilt lediglich für die oben genannten Mängel, die direkt den Produktgebrauch betreffen. Sie gilt nicht für Kratzer, Entfärbung durch UV-Strahlen oder die Verwendung chemischer Reinigungs- oder Scheuermittel.
9. Diese Garantie gilt nicht für von Dritten verursachte Schäden.
10. Wszystkie reklamacje muszą być dostarczane z oryginalnym paragonem lub innym, wiarygodnym dowodem zakupu.
11. PRODUKT WYKONANO Z WŁÓKNA NATURALNEGO, POŁĄCZONEGO Z TWORZYWEM SZTUCZNYM, WIĘC NIEWIELKIE ODCHYŁKI WYMIAROWE SĄ NORMALNE I NALEŻY JE AKCEPTOWAĆ.

Dystrybutor:
Screwfix Direct Limited Mühlheimer Straße 15363075 Offenbach/Main
www.screwfix.de

WICHTIG - BEWAHREN SIE DIESE HINWEISE ZUM SPÄTEREN NACHSCHLAGEN AUF: SORGFÄLTIG DURCHLESEN DİKKATLE OKUYUN

RUS

Начало по всем правилам

Перед началом

- Самостоятельный монтаж.
- Использовать только в качестве настенной панели. В ожидании установки данное изделие следует хранить плашмя, в сухом проветриваемом помещении.
- Композитная панель в основе содержит натуральное волокно и переработанные пластические материалы.
- Обеспечить крепление пластин на бетонную плиту или на достаточно ровный и однородный грунт так, чтобы стойки были параллельны друг другу.
- Не допускайте укладки панелей при температуре ниже 0 градусов.
- Перед установкой хранить в течение 48 часов в помещении.

Безопасность

- Регулярно проверяйте конструкцию, чтобы вовремя обнаружить признаки износа или повреждения.
- Изделие предназначено исключительно для наружного применения.
- Не использовать для строительных приложений.
- Не допускать крепления пластин на неустойчивую, неровную поверхность.
- Внимание! Данная стойка не предназначена для выдерживания сильных ветров.
  В местностях, подверженных сильным ветрам, мы предлагаем использовать стойки высотой 2,40 м, устанавливая их непосредственно в грунт.

Подробнее

6 золотых правил ухода

1. Для мытья панелей или в случае появления плесени можно использовать губку с мыльной водой.
2. Пятна и царапины могут быть удалены с по мощью металлического скребка или щетки.
3. Стойки и отделочные рейки изготовлены из обработанного алюминия. Для чистки можно использовать губку с мыльной водой.
4. Не наносите масло / морилку / краску.
5. Проверьте надежность крепления всех компонентов данного изделия. В случае сомнений не используйте изделие.
6. Если крашенная поверхность поцарапана во время монтажа, царапину можно закрасить следующим оттенком: RAL 7021 / 7039

Гарантия

1. Неукоснительно соблюдайте инструкции по укладке и уходу. Гарантия сроком на 5 лет предоставляется при условии нормальной эксплуатации изделия.
2. Данная гарантия относится к атаке термитов и грибов, или к заводским дефектам, видимым занозам, и не распространяется на легкое изменение цвета. Легкие изменения цвета могут наблюдаться в зависимости от заводской партии. Таким образом, половицы панели могут характеризоваться незна чительными вариациями цвета, которые стираются со временем.
3. Данная гарантия ограничивается заменой элементов после экспертизы и не покрывает снятие и укладку панели.
4. Данная гарантия не распространяется на дефекты монтажа, на неправильную эксплуатацию или неправильный уход, на дефекты, связанные с нормальным износом изделия или на ущерб, происходящий от ударов, несчастных случаев и ураганов (по шкале Бофорта).
5. Гарантия также не распространяется на повреждения или ухудшения (ржавчина, деформация и т.д.) компонентов, обусловленные неправильным уходом, преднамеренной порчей (царапины, поломки и т.д.), или несоблюдением инструкций, содержащихся в руководстве.
6. Данная гарантия аннулируется в случае модификации или использования изделия в аномальных условиях.
7. Данная гарантия не покрывает повреждения, обусловленные эксплуатацией изделия с продуктами, не относящимися к ассорти менту NEVA.
8. Данная гарантия не распространяется на перечисленные выше повреждения, которые непосредственно влияют на эксплуатацию изделия. Гарантия не распространяется на царапины, обесцвечивание, являющееся следствием воздействия УФ-лучей или использования химических или абразивных чистящих средств.
9. Данная гарантия не распространяется на повреждения, за которые несут ответственность третьи лица.
10. К рекламации следует обязательно приложить оригинал чека или другой документ, подтверждающий факт покупки.
11. ИЗДЕЛИЕ ИЗГОТОВЛЕНО ИЗ НАТУРАЛЬНЫХ ВОЛОКОН С ДОБАВЛЕНИЕМ ПЛАСТМАССЫ. ДОПУСКАЕТСЯ НЕЗНАЧИТЕЛЬНОЕ ОТКЛОНЕНИЕ РАЗМЕРОВ.

Изготовитель для России: Гуандун Ксинку Алюминум Ко.,Лтд. **Адрес:** Северная дорого Жангбьян, зона развития Гаобьян, поселок Дали, округ Ханхай, город Фошан, провинция Гуандун, Китай • Произведено в КНР
Импортер:
ООО "Касторама РУС" Дербеневская наб., дом 7, стр 8 Россия, Москва,115114
www.castorama.ru
ВАЖНО - СОХРАНИТЕ ДЛЯ ПОСЛЕДУЮЩЕГО ИСПОЛЬЗОВАНИЯ: ПРОЧТИТЕ ВНИМАТЕЛЬНО

RO

Pentru început

Înainte de a începe

- A se monta de utilizator.
- A nu se utiliza în alte aplicații cu excepția panourilor. Produsele trebuie să fie depozitate pe o suprafață plană, într-un loc uscat și ventilat până când se instalează.
- Panourile compozite sunt realizate din fibre naturale și materiale plastice reciclate.
- Asigurați-vă că fixați plăcile pe o placă de beton sau pe un teren suficient de stabil și omogen, pentru ca acestea să fie paralele.
- A se evita instalarea panourilor la o temperatură sub zero grade.
- A se păstra la locul de montare cu 48 de ore înainte de instalare.

Siguranță

- Verificați instalarea în mod frecvent pentru a depista orice semn de uzură sau de deteriorare.
- Produs numai pentru utilizare în exterior.
- A nu se utiliza pentru aplicații structurale.
- Evitați fixarea plăcilor pe o suprafață instabilă și neregulată.
- Atenție! Acest stâlp nu a fost conceput să reziste la vânt violent.
  În zonele supuse unor vânturi puternice, vă recomandăm să folosiți stâlpul cu înălțimea de 2,40 metri și să-l introduceți direct în sol.

În mai multe detalii

Cele 6 reguli de aur pentru întreținere

1. Pentru spălarea panourilor sau în cazul în care apare mucegaiul, puteți utiliza un burete și apă cu săpun.
2. Petele/zgârieturile pot fi îndepărtate cu ajutorul unui burete de sârmă sau a unei perii de sârmă.
3. Stâlpii și benzile de finisare sunt tratate cu aluminiu. Pentru a le curăța, puteți utiliza un burete și apă cu săpun.
4. Nu aplicați ulei / lac / vopsea.
5. Asigurați-vă că toate componentele și elementele de fixare ale acestui produs sunt strânse bine. Dacă aveți dubii, nu-l utilizați.
6. În cazul în care vopseaua a fost zgâriată în timpul asamblării, aceasta poate fi reparată folosind această culoare: RAL 7021 / 7039

Garanție

1. Vă rugăm să respectați cu strictețe instrucțiunile de instalare și de întreținere. Garanția de 5 ani se aplică unei utilizări normale a produsului.
2. Această garanție acoperă deteriorările provocate de termite și ciuperci sau orice eroare de fabricație, așchii aparente și nu acoperă o schimbare ușoară și normală de culoare. Se pot constata variații ușoare de culoare în funcție de loturile de fabricație. Prin urmare, plăcile de panou pot prezenta variații ușoare de culoare, care se uniformizează în timp.
3. Această garanție este limitată la înlocuirea elementelor după expertiză și nu includ montarea și demontarea panoului.
4. Această garanție nu acoperă defectele datorate instalării necorespunzătoare, utilizării necorespunzătoare sau întreținerii necorespunzătoare, sau legate de uzura normală a produsului sau de deteriorări datorate șocurilor, accidentelor sau furtunilor (conform scării Beaufort).
5. Aceasta nu acoperă daunele sau deteriorările (rugina, deformarea...) pieselor din cauza întreținerii defectuoase, a unei deteriorări intenționate (zgârieturi, rupere...), sau în cazul în care nu au fost respectate recomandările prospectului.
6. Această garanție nu este valabilă în cazul în care produsul a fost modificat sau utilizat în condiții anormale.
7. Această garanție nu acoperă daunele datorate utilizării produsului cu produse care nu aparțin gamei NEVA.
8. Această garanție acoperă numai defectele menționate mai sus, care au un impact direct asupra utilizării produsului. Aceasta nu acoperă zgârieturi, modificări de culoare din cauza razelor UV sau din cauza utilizării unor substanțe chimice sau abrazive.
9. Această garanție nu acoperă daunele care angajează răspunderea părților terțe.
10. Toate reclamațiile trebuie confirmate cu chitanța originală sau altă dovadă de cumpărare acceptabilă.
11. PRODUSUL ESTE FABRICAT DIN FIBRE NATURALE ÎN COMBINAȚIE CU PLASTIC, O MICĂ VARIAȚIE A DIMENSIUNII ESTE NORMALĂ ȘI ACCEPTABILĂ.

Distributor:
SC Bricostore România SA Calea Giulești 1-3, Sector 6, București România
www.bricodepot.ro

IMPORTANT - PĂSTRAȚI ACESTE INFORMAȚII PENTRU CONSULTĂRI VIITOARE : CITIȚI CU ATENȚIE

ES

Para empezar bien

Antes de empezar

- Para montarlo usted mismo.
- No utilizar para otras aplicaciones que no sean los paneles. Los productos deben estar almacenados en posición plana en un lugar seco y ventilado a la espera de ser instalados.
- Los paneles compuestos son a base de fibra natural y de materiales plásticos reciclados.
- Asegúrese de fijar las pletinas sobre una losa de hormigón o un suelo lo suficientemente estable y homogéneo para que los postes queden paralelos.
- Evite la instalación de los paneles con una temperatura inferior a cero grados.
- Almacene en el lugar de la instalación 48 horas antes de la misma.

Seguridad

- Controle con frecuencia la instalación para detectar señales de desgaste o deterioro.
- Producto para uso exclusivo en el exterior.
- No utilizar para aplicaciones estructurales.
- Evite fijar las pletinas sobre una superficie que no sea estable o sea irregular.
- ¡Atención! Este poste no ha sido concebido para resistir vientos violentos.
  En zonas con vientos violentos, recomendamos utilizar el poste de 2,40 M de altura y su introducción directa en el suelo.

En más detalle

Las 6 reglas de oro para el mantenimiento

1. Para lavar los paneles o si apareciera moho, puede utilizar una esponja y agua jabonosa.
2. Las manchas/rayaduras pueden ser eliminadas con la ayuda de lana de acero o un cepillo metálico.
3. Los postes y las varillas del acabado son de aluminio tratado. Para limpiarlos puede usar una esponja y agua jabonosa.
4. No aplique aceite / barnices / pintura.
5. Compruebe que todos los componentes y fijaciones de este producto queden perfectamente apretados. Si le quedaran dudas, no lo utilice.
6. Si se ha rayado la pintura durante el montaje, puede repararla con esta pintura: RAL 7021 / 7039

Garantía

1. ubre un cambio de color ligero y normal. Pueden apreciarse ligeras variaciones de color según los lotes de fabricación. Las láminas de los paneles, pues, pueden presentar ligeras variacioRespete estrictamente las instrucciones de instalación y de mantenimiento. La garantía de 5 años es válida solo con un uso normal del producto.
2. Esta garantía cubre el ataque de termitas y hongos o cualquier error de fabricación, astillas visibles, y no cubre un cambio de color ligero y normal. Pueden apreciarse ligeras variaciones de color según los lotes de fabricación. Las láminas de los paneles, pues, pueden presentar ligeras variaciones en los colores, que se uniformizarán con el tiempo.
3. Esta garantía se limita al cambio de elementos después de un peritaje y no acepta a su cargo la instalación y desinstalaciones del panel.
4. Esta garantía no cubre los defectos vinculados a un mal montaje, un mal uso o un mal mantenimiento. Tampoco los problemas derivados del desgaste normal del producto o del desgaste procedente de golpes, accidentes o de tormentas (según la escala de Beaufort).
5. Tampoco cubre los daños o el deterioro (oxidación, deformación...) de las piezas, debidos a un mal mantenimiento, a un deterioro voluntario (rayaduras, roturas...) o si no se han seguido los consejos del manual de instrucciones.
6. Esta garantía pierde su validez si el producto ha sido modificado o usado en condiciones anormales.
7. Esta garantía no cubre los daños debidos a un uso del producto con productos que no pertenecen a la gama NEVA.
8. Esta garantía solo cubre los defectos mencionados anteriormente, cuando afectan directamente al uso del producto. No cubre las rayaduras o la decoloración vinculadas a los rayos UV o al uso de productos de limpieza químicos o abrasivos.
9. Esta garantía no cubre los daños que impliquen la responsabilidad de terceros
10. Todas las reclamaciones deben incluir el recibo original u otra prueba de compra razonable.
11. EL PRODUCTO SE FABRICA CON FIBRA NATURAL EN COMBINACIÓN CON MATERIAL PLÁSTICO, UNA LEVE DESVIACIÓN EN LAS DIMENSIONES ES NORMAL Y ACEPTABLE.

Distribuidor:
Euro Depot España, S.A.U. c/ La Selva, 10 - Edificio Inblau A 1a Planta 08820-El Prat de Llobregat www.bricodepot.es

IMPORTANTE - GUARDE ESTA INORMACIÓN PARA FUTURAS CONSULTAS: LEA A TENTAMENTE

PT

Para começar corretamente

Antes de começar

- A montar você mesmo.
- Não utilize para outras aplicações que não os painéis. Os produtos devem ser armazenados horizontalmente num local seco e ventilado enquanto aguardam a instalação.
- Os painéis compósitos são à base de fibras naturais e de matérias plásticas recicladas.
- Certifique-se de que fixa as placas sobre uma laje de betão ou num piso suficientemente estável e homogéneo para que os postes estejam paralelos.
- Evite a montagem de painéis a uma temperatura inferior a zero graus.
- Armazene no local de montagem 48 hora antes da instalação

Segurança

- Controle frequentemente a instalação para detetar qualquer sinal de desgaste ou de deterioração.
- Produto de utilização exterior exclusiva.
- Não utilize para aplicações estruturais.
- Evite fixar as placas numa superfície não estabilizada, irregular.
- Atenção! Este poste não foi concebido para resistir a ventos violentos.
  Nas zonas sujeitas a ventos violentos, aconselhamos a utilização do poste com altura de 2,4 m e inserção diretamente no piso.

Em mais pormenor

As 6 regras de ouro da manutenção

1. Para lavar os painéis ou se surgirem bolores, pode utilizar uma esponja e saponária.
2. As manchas /riscos podem ser retirados com palha-de-aço ou com uma escova metálica.
3. Os postes e bastões de acabamento são de alumínio tratado. Para os limpar, pode utilizar uma esponja e saponária.
4. Não aplique óleo/verniz/tinta.
5. Verifique se todos os componentes e fixações deste produto estão firmemente fechados. Em caso de dúvida, não o utilize.
6. Se tinta tiver sido riscada durante a montagem, pode ser reparada utilizando esta tonalidade: RAL 7021 / 7039

Garantia

1. Respeite estritamente as instruções de montagem e manutenção. A garantia de 5 anos respeita a uma utilização normal do produto.
2. Esta garantia respeita ao ataque de térmitas e fungos ou qualquer erro de fabrico, lascas aparentes e não abrange qualquer alteração de cor ligeira e normal. Podem ser constatadas ligeiras variações de cor de acordo com os lotes de fabrico. As réguas do painel podem, portanto, apresentar ligeiras variações de cor, que uniformizam com o tempo.
3. Esta garantia limita-se à substituição dos elementos após peritagem e não inclui a montagem e desmontagem do painel.
4. Esta garantia não inclui defeitos ligados a uma montagem incorreta, utilização ou manutenção indevidas ou ligados ao desgaste normal do produto ou desgastes oriundos de choques, acidentes ou tempestades (segundo a escala de Beaufort).
5. Também não abrange danos ou deterioraráo (ferrugem, deformação…) de peças devido a uma manutenção indevida, deterioração volun tária (riscos, quebra…) ou se os conselhos das instruções não tiverem sido respeitados.
6. Esta garantia deixa de ser válida se o produto tiver sido modificado é ou utilizado em condições anómalas.
7. Esta garantia não abrange danos devido a uma utilização do produto com produtos que não fazem aparte da gama NEVA.
8. Esta garantia apenas abrange os defeitos supramencionados que têm impacto direto na utilização do produto. Não abrange riscos, descoloração ligada aos UV ou à utilização de produtos de limpeza químicos ou abrasivos.
9. Esta garantia apenas abrange os defeitos supramencionados que têm impacto direto na utilização do produto. Não abrange riscos, descoloração ligada aos UV ou à utilização de produtos de limpeza químicos ou abrasivos.
10. Todas las reclamaciones deben incluir el recibo original u otra prueba de compra razonable.
11. O PRODUTO É PRODUZIDO COM FIBRAS NATURAIS COMBINADAS COM PLÁSTICO, LIGEIROS DESVIOS NAS DIMENSÕES SÃO NORMAIS E ACEITÁVEIS.

Distribuidor:
Brico Depot Portugal SA Rua Castilho, 5 - 1 esquerdo, sala 13 1250-066 Lisboa www.bricodepot.pt

IMPORTANTE- GUARDE PARA FUTURAS REFERÊNCIAS: LEIA COM ATENÇÃO

TR

İyi bir başlangıç için

Başlamadan önce

- Kendi kendinize monte etmek için.
- Panel haricindeki hiçbir uygulama için kullanmayın. Montajı bekleyen ürünler düz bir zeminde kuru ve havalandırılan bir yerde stoklanmalıdır.
- Paneller doğal elyaf tabanlı olup geri dönüşümlü plastik malzemeden yapılmıştır.
- Direklerin paralel durması için plakaları mut laka beton bir temel veya yeterince stabil ve homojen bir toprak üzerine tespit edin.
- Panelleri sıfırın altındaki sıcaklığa maruz bırakmayın.
- Montajdan önce kurulacağı yerde 48 saat bekletin

Güvenlik

- Her aşınma veya çürüme izini tespit etmek için kurulumu sık sık kontrol edin.
- Sadece harici kullanım amaçlı ürün.
- Taşıyıcı bir uygulama için kullanmayın.
- Plakaları dengeli olmayan, engebeli bir yüzeye monte etmeyin.
- Dikkat ! Bu direk, şiddetli rüzgârlara dayanacak şekilde tasarlanmamıştır.
  Şiddetli rüzgârlara maruz kalan bölgelerde, 2,40 m boyunda direk kullanılmasını ve doğrudan toprağa dikilmesini tavsiye ederiz.

Daha detaylı olarak

Bakımla ilgili 6 altın kural

1. Panellerinizi yıkamak için veya küflenme görüldüğü takdirde, bir sünger ve sabunlu su kullanabilirsiniz.
2. Renkte solmalar/çizikler bulaşık teli veya bir metal fırçayla giderilebilir.
3. Direkler ve uç kısımlardaki çubuklar işlem görmüş alüminyumdan yapılmıştır. Bunları temizlemek için, bir sünger ve sabunlu su kullanabilirsiniz.
4. Yağ / cila / boya uygulamayın.
5. Bu ürünün tüm bileşenleri ve tespit elemanlarının sıkıca kapalı olduğunu teyit edin. Şüpheniz olduğunda bunları kullanmayın.
6. Montaj sırasında boya çizildiği takdirde, aşağıdaki boya kullanılarak tamir edilebilir : RAL 7021 / 7039

Garanti

1. Montaj ve bakım talimatlarına sıkı bir şekilde riayet edin. Ürünün normal kullanımı boyunca garantisi 5 yıldır.
2. Bu garanti, termit ve mantar bulaşması veya her tür imalat hatası, gözle görülür çatlaklarla ilgilidir ve hafif ve normal renk değişimini kapsamaz. İmalat partilerine bağlı olarak hafif renk farkları tespit edilebilmektedir. Yani panel döşemeleri renklerde hafif farklar gösterebilir, bu durum zamanla homojen bir hale gelir
3. Bu garanti, ekspertiz sonrasında parça değişimiyle sınırlıdır ve panel montajını ve sökülmesini kapsamaz.
4. Bu garanti, kötü montaj, kötü kullanım veya kötü yapılmış bakımla ilgili veya ürünün normal aşınmasına bağlı arızaları veya darbeler, kazalar veya fırtınalar (Beaufort skalasına göre) sebebiyle oluşan hasarları kapsamaz.
5. Ayrıca kötü yapılmış bakımdan kaynaklı olarak parçalardaki hasarlar veya yıpranmaları (pas, deformasyon…), kasıtlı veya uyarı talimatlarına riayet edilmemesinden kaynaklanan bir yıpranmayı (çizik, kırık…) kapsamaz.
6. Ürün üzerinde değişiklik yapıldığı veya anormal şartlarda kullanıldığı takdirde, bu garanti geçerli olmayacaktır.
7. Bu garanti, ürünün NEVA ürün yelpazesindeki ürünlerde bulunmayan ürünlerle birlikte kullanımından kaynaklanan hasarları kapsamaz.
8. Bu garanti, sadece ürünün kullanımını doğrudan etkileyen burada bahsedilen arızaları kapsar. UV'ye veya kimyasal veya aşındırıcı temizlik maddelerinin kullanımına bağlı çizikleri, renkte solmaları kapsamaz.
9. Bu garanti üçüncü şahısların sorumluluğuna giren hasarları kapsamaz
10. Tüm talepler orijinal satış belgesi veya satın alma ile ilgili diğer kanıtlar ile desteklenmelidir.
11. ÜRÜN, DOĞAL FİBER İLE PLASTİK KOMBİNASYONUNDAN ÜRETİLMİŞ OLUP BOYUTLARDAKİ HAFİF SAPMA NORMAL VE KABUL EDİLEBİLİRDİR.

İthalatçı Firma:
KOÇTAŞ YAPI MARKETLERİ TİC. A.Ş.
Taşdelen Mah. Sırrı Çelik Bulvarı No:5
34788 Taşdelen/Çekmeköy/İSTANBUL
Tel: +90 216 4300300
Faks: +90 216 4844313
www.koctas.com.tr
Yetkili servis istasyonları ve yedek parça temini için aşağıda yer alan Koçtaş Muüşteri Hattı ve Koçtaş Genel Müdürlük irtibat bilgilerinden faydalanınız.
KOÇTAŞ MÜŞTERİ HİZMETLERİ
0850 209 50 50

ÖNEMLİ – BU BİLGİLERİ DAHA SONRA KULLANMAK ÜZERE SAKLAYIN: DİKKATLE OKUYUN