blooma
EAN: 3663602893608 / 3663602893615
L3226XAS-B / L3226XAS-W
Dryden
V11117

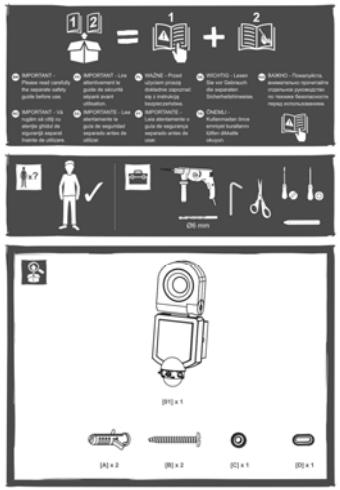
IMPORTANT - Please read carefully the separate safety guide before use.
IMPORTANT - Lire attentivement le guide de sécurité séparé avant utilisation.
WAŻNE - Przed użyciem przeczytać dołączony opis z instrukcją bezpieczeństwa.
WICHTIG - Lesen Sie vor Gebrauch die separaten Sicherheitshinweise.
ВАЖНО - Пожалуйста, внимательно прочитайте отдельное руководство по технике безопасности перед использованием.
IMPORTANT - Vis nugão sá cliê ou atenção ghéal de sigurantéi separat inainte de utilizare.
IMPORTANTE - Lea atentamente la guía de seguridad separada antes de utilizar.
ΣΗΜΑΝΤΙΚΟ - Διαβάστε προσεκτικά τον ξεχωριστό οδηγό ασφαλείας πριν χρησιμοποιήσετε.
x 2
06 mm
[B1] x 1
[A] x 2
[B] x 2
[C] x 1
[D] x 1

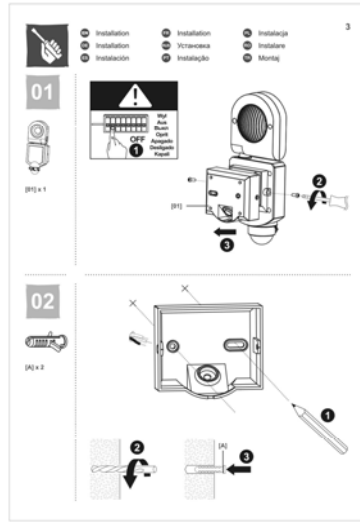
3
Installation
Installation
Installation
Installation
Installation
Установка
Installation
Instalacja
Instalare
Montaj
01
[B1] x 1
OFF
Wył
Aus
Выкл
Oprit
Apagado
Desligado
Kapali
02
[A] x 2

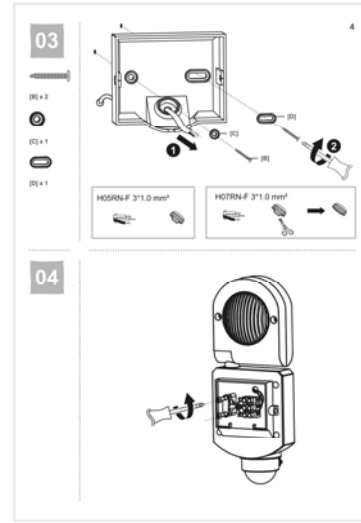
03
4
[B1] x 2
[C] x 1
[D] x 1
[D]
[C]
[B]
H05RN-F 3*1.0 mm²
H07RN-F 3*1.0 mm²
04

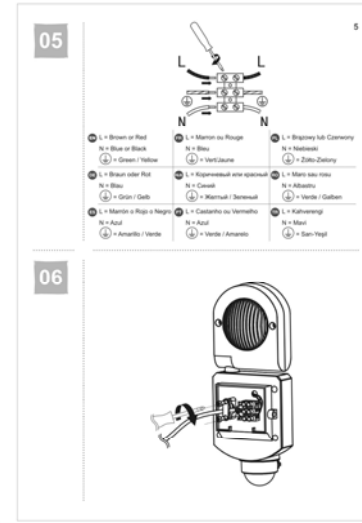
05
5
L
N
L = Brown or Red
N = Blue or Black
= Green / Yellow
L = Marron ou Rouge
N = Bleu
= Vert/Jaune
L = Brązowy lub Czerwony
N = Niebieski
= Żółto-Zielony
L = Braun oder Rot
N = Blau
= Grün / Gelb
L = Коричневый или красный
N = Синий
= Желтый / Зеленый
L = Maro sau roșu
N = Albastru
= Verde / Galben
L = Marrón o Rojo o Negro
N = Azul
= Amarillo / Verde
L = Castanho ou Vermelho
N = Azul
= Verde / Amarelo
L = Kahverengi
N = Mavi
= Sarı-Yeşil
06

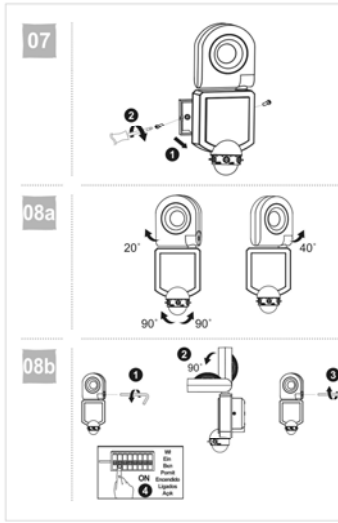
07
08a
20°
40°
90°
90°
08b
90°
ON
Wł
Ein
Вкл
Pornit
Encendido
Ligados
Açık

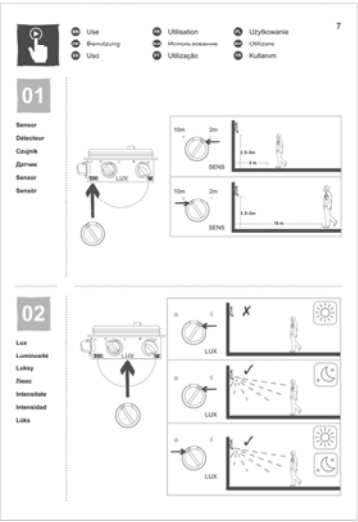
7
Use
Benutzung
Использование
Uso
Utilisation
Użytkowanie
Utilizare
Utilização
Kullanım
01
Sensor
Détecteur
Czujnik
Датчик
Senzor
Sensör
10m
2m
SENS
2.5-3m
10 m
02
Lux
Luminosità
Luksy
Люкс
Intensitate
Intensidad
Lüks
LUX

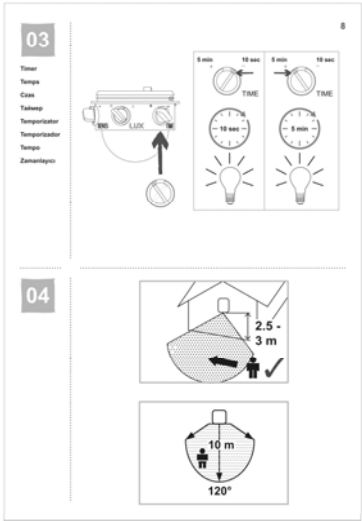
8
03
Timer
Tempo
Czas
Таймер
Temporizador
Temporizador
Tempo
Zamanlayıcı
5 min
10 sec
TIME
04
2.5 - 3 m
10 m
120°

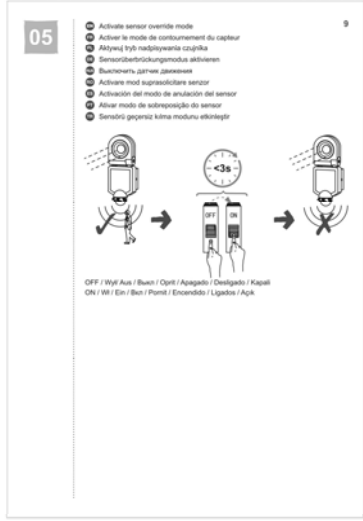
9
05
Activate sensor override mode
Activer le mode de contournement du capteur
Aktywuj tryb nadpisywania czujnika
Sensorüberbrückungsmodus aktivieren
Включить датчик движения
Activare mod suprascolitare senzor
Activación del modo de anulación del sensor
Ativar modo de sobreposição do sensor
Sensörü geçersiz kılma modunu etkinleştir
<3s
OFF
ON
OFF / Wył/ Aus / Выкл / Oprit / Apagado / Desligado / Kapali
ON / Wł / Ein / Вкл / Pornit / Encendido / Ligados / Açık

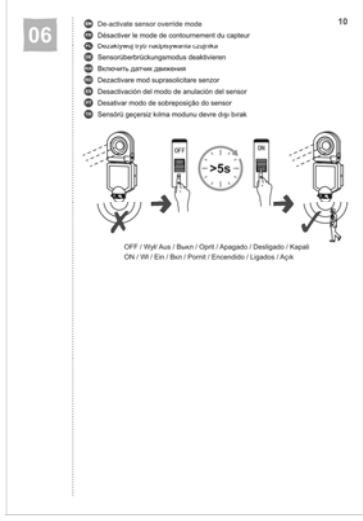
10
06
De-activate sensor override mode
Désactiver le mode de contournement du capteur
Dezactivare mod suprascolitare senzor
Desactivación del modo de anulación del sensor
Desativar modo de sobreposição do sensor
Sensörü geçersiz kılma modunu devre dışı bırak
OFF
>5s
ON
OFF / Wył/ Aus / Выкл / Oprit / Apagado / Desligado / Kapali
ON / Wł / Ein / Вкл / Pornit / Encendido / Ligados / Açık

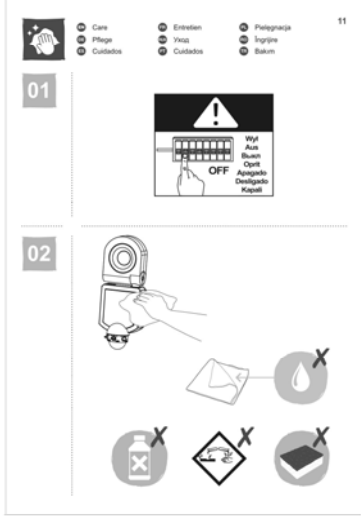
11
Care
Pflege
Уход
Cuidados
Entretien
Pielęgnacja
Cuidados
Îngrijire
Bakım
01
Wył
Aus
Выкл
Oprit
Apagado
Desligado
Kapali
OFF
02