COOKE™ &LEWIS

GENOA

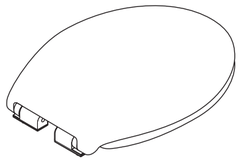

Your product - **Votre produit** Twój produkt - **Ваша продукция** - Produsul dumneavoastră - **Su producto** O seu produto - **Ürününüz**

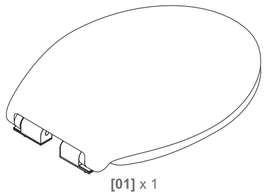

[01] x 1

[02] x 1(R)

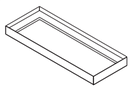

[03] x 2

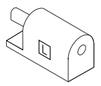

[04] x 1(L)

[05] x 2

[08] x 2

[06] x 2

[09] x 2

[07] x 2

[11] x 2

[10] x 1

You will need - **Vous aurez besoin de** - Potrzeba - **Вам потребуется** - Veți avea nevoie de - Necesitará Precisa - **İhtiyacınız olacak**

01

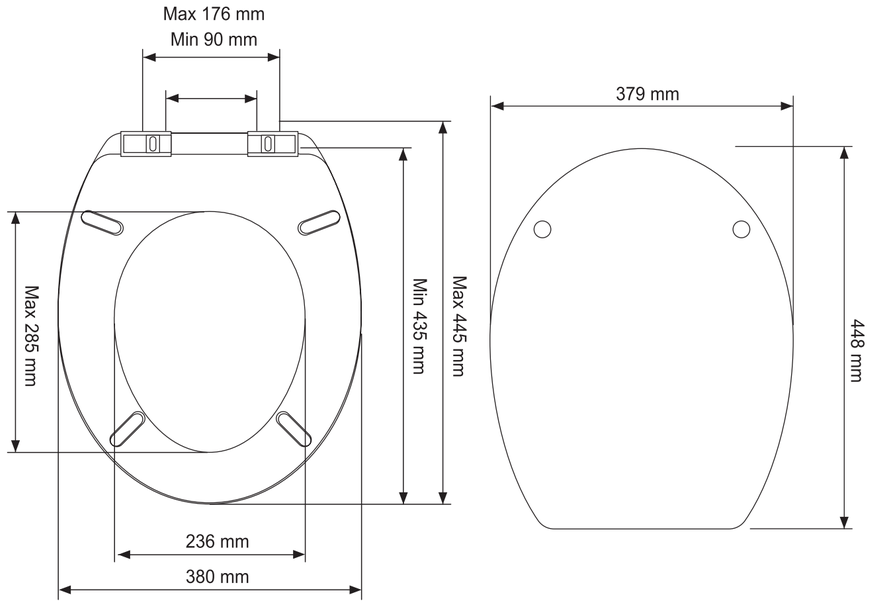

02

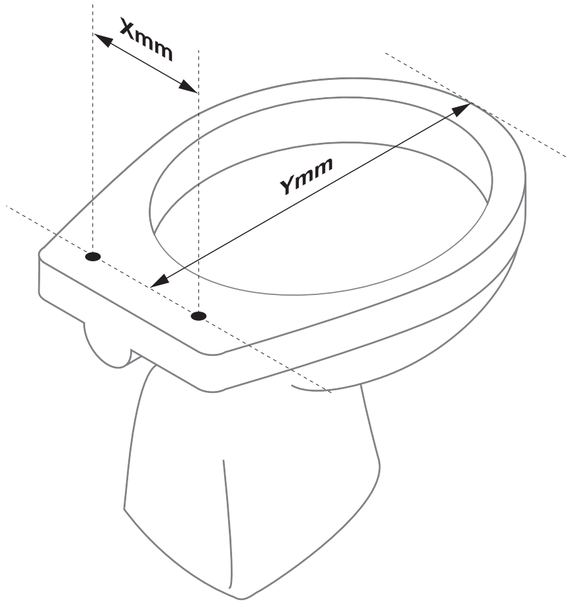

03

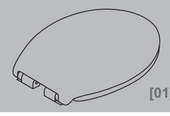

[01] x 1

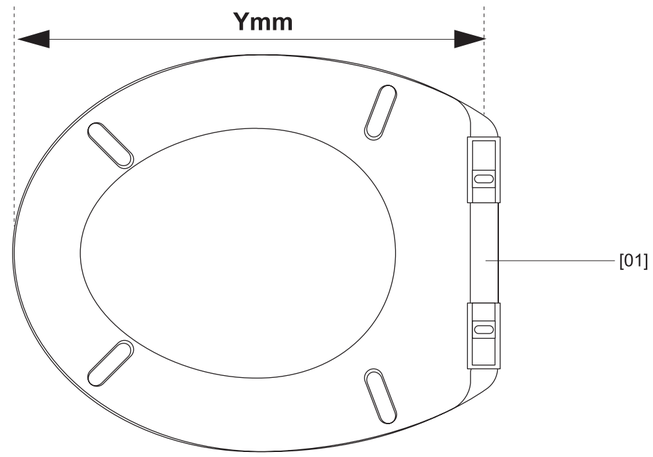

04

[02] x 1(R)

[03] x 2

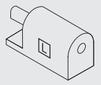

[04] x 1(L)

[08] x 2

[11] x 2

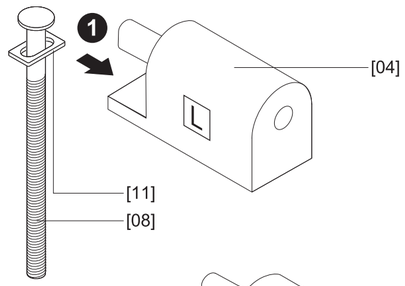

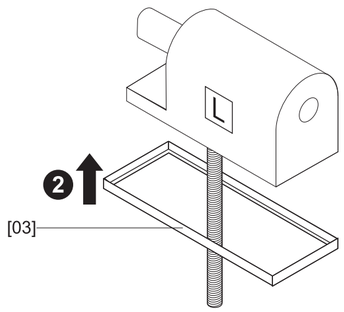

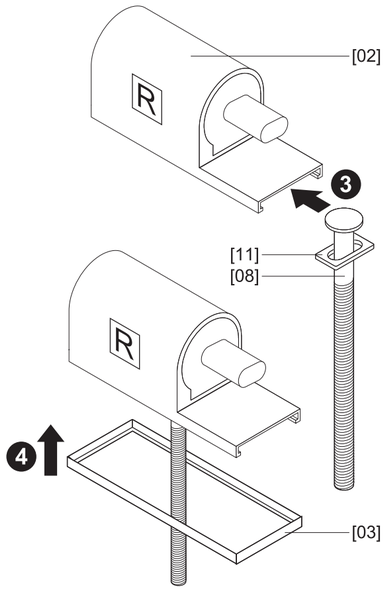

05

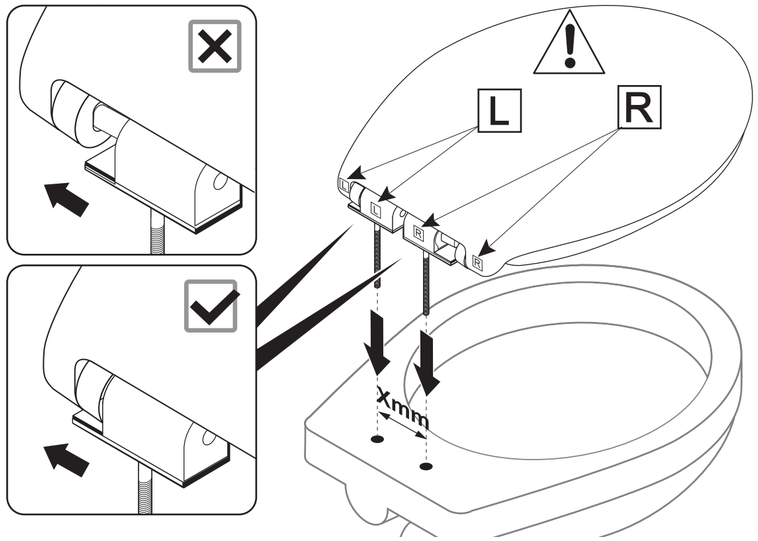

06

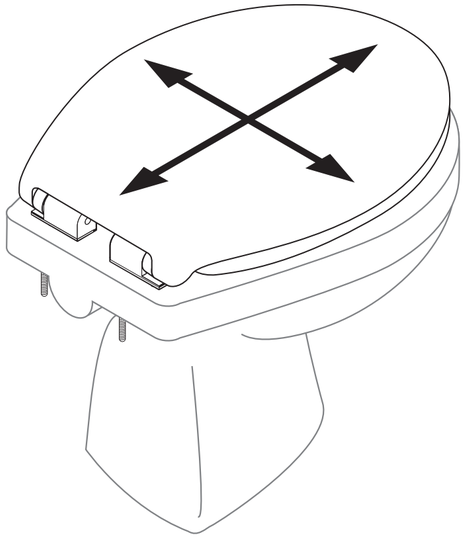

07

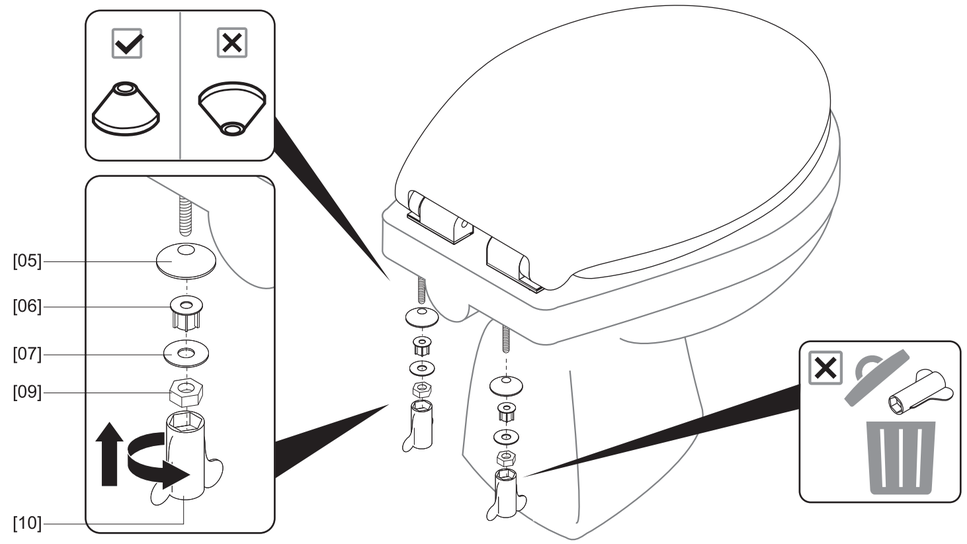

08

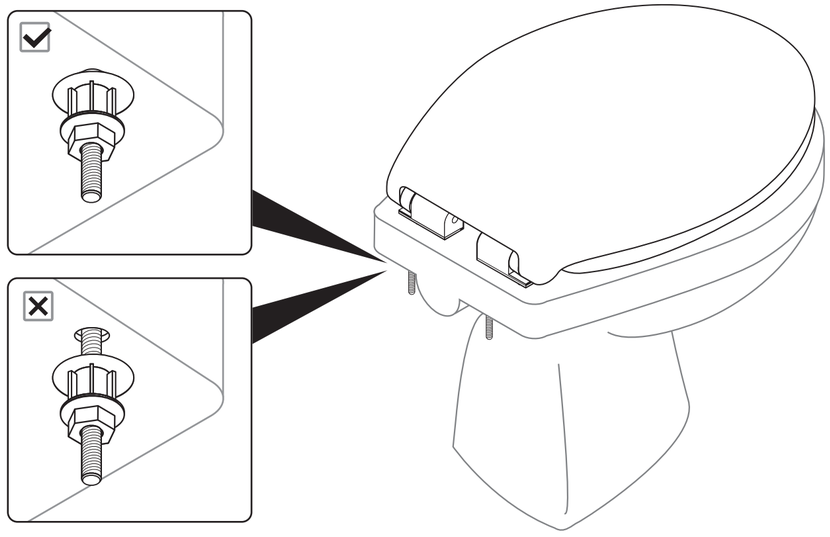

EN IMPORTANT - RETAIN THIS INFORMATION FOR FUTURE REFERENCE: READ CAREFULLY

FR **IMPORTANT - À CONSERVER POUR CONSULTATION ULTÉRIEURE : À LIRE SOIGNEUSEMENT**

PL WAŻNE - NALEŻY DOKŁADNIE PRZECZYTAĆ NINIEJSZE INFORMACJE I ZACHOWAĆ JE W BEZPIECZNYM MIEJSCU

RUS **ВАЖНО - СОХРАНИТЕ ДЛЯ ПОСЛЕДУЮЩЕГО ИСПОЛЬЗОВАНИЯ: ПРОЧТИТЕ ВНИМАТЕЛЬНО**

RO IMPORTANT - PĂSTRAȚI ACESTE INFORMAȚII PENTRU CONSULTĂRI VIITOARE : CITIȚI CU ATENȚIE

ES **IMPORTANTE - GUARDE ESTA INORMACIÓN PARA FUTURAS CONSULTAS: LEA ATENTAMENTE**

PT IMPORTANTE - GUARDE PARA FUTURAS REFERÊNCIAS: LEIA COM ATENÇÃO

TR **ÖNEMLİ – BU BİLGİLERİ DAHA SONRA KULLANMAK ÜZERE SAKLAYIN: DİKKATLE OKUYUN**

EN

Getting started...

- Check to make sure you have all of the parts listed.
- When you are ready to start, make sure you have the right tools to hand, plenty of space and a dry area for assembly.
- If you are in any doubt about installing this product, consult a technically competent installer.

Safety

- For domestic use only.
- **CAUTION:** DO NOT overtighten the fixings otherwise it may damage the product.
- **CAUTION:** Always ensure the product is securely installed before use.
- Failure to follow these instructions may result in personal injury, damage to the product and property damage.
- **Note:** In order to fit the toilet seat in the correct position on the WC pan you can insert the spindles into the pan, rotate or slide the spindle to the suitable position and then tighten it when the seat is in the correct position.

EN

In more detail...

The 8 golden rules for care

1. Use warm soapy water and a soft damp cloth to clean the surface of the product. Wipe dry with a clean cloth.
2. Never use any solvents, scourers, abrasives, bleach, acids, strong detergents, aggressive chemical cleaners or solvent-type cleaning solutions on the product.
3. Never stand on the toilet rim, seat or cover. Standing on the toilet, seat or cover may result in serious product damage and personal injury.
4. Do not forcefully open or close the toilet seat and cover. This may cause injury or damage to the product.
5. Lighted cigarettes should not be placed on the seat or cover.
6. Do not drop any hard objects on the toilet seat or cover. Damage may result with cracks and leaks.
7. If the toilet seat is damaged and cracked discontinue use immediately and replace the unit. Failure to do so may result in serious injury or property damage.
8. It is recommended to check the toilet seat fittings for security and tightness at regular intervals.

FR

Points à vérifier avant de commencer...

- Vérifier le contenu du colis et s'assurer que tous les composants listés sont présents et mesurez l'entraxe de votre cuvette.
- Avant de commencer l'assemblage, assurez-vous que vous disposez des outils adéquats, et d'un endroit sec.
- En cas de doutes sur l'installation de ce produit, faire appel à un professionnel techniquement qualifié.

Sécurité

- Utilisation domestique uniquement.
- **ATTENTION:** Ne serrez pas les fixations outre mesure, vous pourriez endommager le produit.
- **ATTENTION:** Assurez-vous toujours de l'installation correcte du produit avant toute utilisation.
- Le non-respect de ces instructions peut entraîner des blessures corporelles et des dommages matériels, voire endommager le produit.
- A monter soi même.
- **Remarque :** afin d'installer le siège de toilette dans la bonne position sur la toilette, vous pouvez insérer les tiges dans la cuvette, faites tourner ou glisser la tige afin de la placer dans la bonne position, puis serrez-la une fois que le siège est bien positionné.

FR

Et dans le détail...

Les 8 règles d'or pour l'entretien

1. Nettoyez la surface du produit à l'aide d'eau chaude savonneuse et d'un chiffon doux humide.
2. N'utilisez jamais de solvant, de produit à récurer, d'abrasif, de javel, d'acide, de détergent puissant, de détergent chimiques agressif ou de détergent à base de solvant sur le produit.
3. Ne vous tenez jamais debout sur le rebord, le siège et le couvercle de l'abattant. Le fait de se tenir debout sur l'abattant peut entraîner des blessures corporelles et endommager sérieusement le produit.
4. Ne forcez pas l'ouverture et la fermeture de l'abattant. Ce geste peut entraîner des blessures ou endommager le produit.
5. Ne déposez pas des cigarettes allumées sur le siège ou le couvercle.
6. Ne pas laisser tomber des objets durs sur l'abattant. Le dommage peut résulter de fissures et de fuites.
7. En cas d'endommagement et de fissure de l'abattant, cessez-en l'utilisation immédiatement et remplacez le système. Le non-respect de cette mesure peut entraîner des blessures graves ou des dommages matériels.
8. La vérification de la sureté et de la solidité des charnières de fixations de l'abattant doit être effectuée à intervalles réguliers.

PL

Pierwsze kroki...

- Sprawdź opakowanie i upewnij się, że znajdują się w nim wszystkie części.
- Przed instalacją upewnij się, że posiadasz odpowiednie narzędzia, wystarczającą ilość miejsca oraz że powierzchnia montażowa jest sucha.
- Jeśli masz jakiekolwiek wątpliwości dotyczące instalacji niniejszego produktu, skonsultuj się z wykfalifikowanym specjalistą.

Bezpieczeństwo

- Produkt przeznaczony do użytku domowego.
- **UWAGA:** NIE dokręcaj zbyt mocno elementów mocujących, aby nie uszkodzić produktu.
- **UWAGA:** Przed użyciem należy sprawdzić, czy produkt jest zainstalowany w bezpieczny sposób.
- Nieprzestrzeganie niniejszych instrukcji może doprowadzić do urazu użytkownika, uszkodzenia produktu lub mienia.
- **Uwaga:** W celu dopasowania prawidłowej pozycji deski sedesowej na muszli klozetowej, można wsunać zawiasy do muszli, obrócić lub przesunąć zawiasy do odpowiedniego położenia, a następnie dokręcić je, gdy deska znajdzie się w prawidłowym położeniu.

PL

Więcej szczegółów...

Podstawowe zasady użytkowania

1. Użyj ciepłej mydlanej wody i miękkiej wilgotnej szmatki do czyszczenia powierzchni produktu. Wytrzyj do sucha czystą szmatką.
2. Nigdy nie używaj rozpuszczalników, druciaków, ostrych myjek, wybielaczy, kwasów, silnych detergentów, agresywnych chemicznych środków czyszczących lub środków czyszczących zawierających rozpuszczalnik do czyszczenia produktu.
3. Nigdy nie stawaj na brzegu sedesu, desce sedesowej lub pokrywie. Może to doprowadzić do urazu użytkownika lub poważnego uszkodzenia produktu.
4. Nie otwieraj lub zamykaj deski sedesowej z nadmierną siłą. Może to doprowadzić do urazu lub uszkodzenia produktu.
5. Nie należy kłaść zapalonych papierosów na desce sedesowej lub pokrywie.
6. Nie upuszczaj żadnych ciężkich przedmiotów na deskę sedesową lub pokrywę. Może to doprowadzić do pęknięcia produktu i utraty jego szczelności.
7. Jeśli sedes jest uszkodzony lub pęknięty, należy zaprzestać używania i natychmiast wymienić produkt. W przeciwnym wypadku może doprowadzić to do poważnego urazu lub uszkodzenia produktu.
8. Zalecane jest sprawdzanie mocowań deski sedesowej pod kątem bezpieczeństwa i szczelności w regularnych odstępach czasu.

RUS

Начало...

- Проверьте наличие всех перечисленных деталей.
- Сборку производите в просторном и сухом месте с использованием необходимых инструментов.
- При возникновении любых сомнений по поводу установки данного изделия проконсультируйтесь с квалифицированным специалистом.

Безопасность

- Только для домашнего использования
- **ПРЕДОСТЕРЕЖЕНИЕ!** Не затягивайте крепежные элементы слишком сильно, поскольку так можно повредить изделие.
- **ПРЕДОСТЕРЕЖЕНИЕ!** Перед использованием изделия убедитесь в надежности всех креплений.
- Несоблюдение данных инструкций может стать причиной получения травм, повреждения изделия или нанесения ущерба имуществу.
- **Примечание.** Чтобы правильно прикрепить сиденье к унитазу, вставьте шпиндели в отверстия в унитазе и поверните или сместите их в нужное положение. Установив сиденье, затяните шпиндели.

RUS

Подробнее...

8 золотых правил для постоянного использования

1. Используйте теплую мыльную воду и мягкую влажную ткань для чистки поверхности продукции.
2. Никогда не используйте растворители, жесткие мочалки, абразивные материалы, отбеливатели, кислоту, сильные моющие средства, агрессивные химические очистители или чистящие растворы на основе растворителей при чистке продукции.
3. Не становитесь на сиденье, стульчак или крышку. Это может привести к серьезным травмам и сильному повреждению изделия.
4. Во избежание травм или повреждения изделия не применяйте силу для открытия или закрытия сиденья и крышки.
5. Не кладите на сиденье или крышку горящие сигареты.
6. Не роняйте твердые предметы на сиденье или крышку. Это может привести к трещинам и протеканию.
7. При возникновении трещин и повреждений прекратите использование изделия и замените его новым. В противном случае возможны травмы или причинение ущерба имуществу.
8. Рекомендуется регулярно проверять крепления изделия на предмет надежности и безопасности.

Barcode: 3663602904052 / 3663602904069 / 3663602904076

RO **Pentru început...**

- Verificaţi pentru a vă asigura că aveţi toate piesele de pe listă.
- Când sunteţi gata să începeţi, asiguraţi-vă că aveţi sculele corespunzătoare la îndemână, spaţiu mult şi o zonă uscată pentru asamblare.
- Dacă aveţi îndoieli cu privire la instalarea acestui produs, consultaţi un instalator tehnic calificat.

Siguranță

- Produsul se adresează exclusiv utilizării casnice.
- **ATENȚIE:** NU strângeţi excesiv elementele de fixare, în caz contrar se poate deteriora produsul.
- **ATENȚIE:** Asiguraţi-vă întotdeauna că produsul este instalat în siguranță înainte de utilizare.
- Nerespectarea acestor instrucţiuni se poate solda cu vătămare corporală, deteriorarea produsului și deteriorarea bunurilor.
- **Notă:** Pentru a fixa capacul de toaletă în poziția corectă pe vasul de WC, puteţi introduce tijele în vas, rotiţi sau glisaţi tija în poziția adecvată și apoi o strângeţi când capacul este pe poziția corectă.

RO **Mai detaliat...**

Cele 8 reguli de aur pentru întreţinere

1. Utilizaţi apă caldă cu săpun și o lavetă moale şi umedă pentru a curăţa suprafaţa produsului. A se usca prin ștergere cu o cârpă uscată.
2. Nu folosiţi niciodată pe produs solvenţi, produse de curăţare, produse abrazive, înălbitor, acizi, detergenţi puternici, agenţi agresivi de curăţare chimică sau soluţii de curăţare de tip solvent.
3. Nu staţi niciodată în picioare pe marginea vasului de WC, pe scaunul de WC sau pe capacul de toaletă. Staționarea în picioare pe vasul de WC, pe scaunul de WC sau pe capacul de toaletă se poate solda cu deteriorări grave ale produsului și vătămări corporale.
4. Nu deschideţi şi nu închideţi forţat capacul de toaletă. Acest lucru poate provoca răniri sau poate deteriora produsul.
5. Ţigările aprinse nu trebuie aşezate pe scaun sau pe capac.
6. Nu lăsaţi să cadă obiecte grele pe scaunul de WC sau pe capacul de toaletă. Se pot produce fisuri ale produsului și scurgeri.
7. În cazul în care capacul de toaletă este deteriorat și fisurat, nu-l mai utilizaţi și înlocuiţi-l. Nerespectarea acestei indicaţii se poate solda cu vătămare gravă sau deteriorarea bunurilor.
8. Se recomandă să verificaţi elementele de fixare ale capacului de toaletă din punct de vedere al securităţii și al strângerii la intervale regulate de timp.

ES **Empezando...**

- Compruebe y asegúrese de que cuenta con todos los componentes de la lista.
- Cuando esté listo para comenzar, asegúrese de que tiene a mano las herramientas adecuadas, espacio suficiente y una zona seca para el montaje.
- Si tiene alguna duda acerca de la instalación de este producto, consulte a un instalador técnicamente capacitado.

Seguridad

- Para uso doméstico exlusivamente.
- **PRECAUCIÓN:** NO apriete en exceso los elementos de fijación o podría dañar el producto.
- **PRECAUCIÓN:** asegúrese de que el producto está instalado de forma segura antes de utilizarlo.
- El incumplimiento de estas instrucciones puede provocar lesiones personales, daños en el producto y daños en la propiedad.
- **Nota:** para colocar el asiento del inodoro en la posición correcta, puede introducir los anclajes en los agujeros de la taza, girar o deslizarlos hasta la posición adecuada y ajustarlos cuando el asiento esté en la posición correcta.

ES **En más detalle...**

Las 8 reglas de oro para su uso y mantenimiento

1. Utilice agua templada y jabonosa, y un trapo suave y húmedo para limpiar la superficie del producto.
2. Nunca utilice disolventes, estropajos, productos abrasivos, lejía, ácidos, detergentes fuertes, limpiadores químicos agresivos o soluciones de limpieza de tipo disolvente con este producto.
3. Nunca se ponga de pie en el borde del inodoro,ni en el asiento ni en la tapa. Subirse encima del inodoro, del asiento o de la tapa puede provocar graves daños en el producto y lesiones personales.
4. No fuerce la apertura ni el cierre del asiento ni de la tapa del inodoro. Puede provocar lesiones o daños al producto.
5. No deben colocarse cigarrillos encendidos en el asiento ni en la tapa.
6. No arroje objetos duros al inodoro, ni al asiento ni a la tapa. Pueden producirse grietas y fisuras.
7. Si el inodoro o el asiento están dañados y agrietados, deje de utilizarlos inmediatamente y cambie la unidad. En caso contrario pueden producirse graves lesiones y daños en la propiedad.
8. Se recomienda comprobar que las fijaciones del asiento del inodoro están seguras y ajustadas a intervalos regulares.

PT **Iniciar…**

- Certifique-se de que tem todas as peças listadas.
- Quando estiver pronto para começar, certifique-se de que tem consigo as ferramentas certas e muito espaço, e uma área seca para proceder à montagem.
- Se tiver alguma dúvida quanto à utilização deste produto, consulte um técnico competente.

Segurança

- Apenas para uso doméstico.
- **CUIDADO:** NÃO aperte em excesso os fixadores, caso contrário, poderá danificar o produto.
- **CUIDADO:** Certifique-se sempre de que o produto é bem instalado antes da utilização.
- O não seguimento destas instruções pode dar origem a lesões pessoais, danos no produto e danos de propriedade.
- **Nota:** De modo a colocar o assento da sanita na posição correta, pode inserir os eixos na bacia, rodar ou fazer deslizar o eixo para a posição adequada e depois apertar quando o assento estiver na posição correta.

PT **Mais pormenorizadamente...**

As 8 regras de ouro para os cuidados

1. Use água quente e detergente e um pano suave para limpar a superfície do produto. Seque com um pano limpo.
2. Nunca use solventes, esfregões, produtos abrasivos, lixívia, ácidos, detergentes fortes, químicos agressivos ou soluções de limpeza do tipo solventes no produto.
3. Nunca se coloque de pé em cima do rebordo da sanita, assento ou tampo. Colocar-se de pé em cima da sanita, assento ou tampo pode dar origem a danos sérios no produto e a lesões pessoais.
4. Não force para abrir ou fechar o assento ou o tampo da sanita. Isso pode causar lesões ou danos no produto.
5. Não deverá colocar cigarros acesos no assento ou tampo.
6. Não deixe cair objetos duros na sanita, assento ou tampo. Pode dar origem a rachas e fugas.
7. Se o assento da sanita ficar danificado e rachado, deixe de utilizar imediatamente a unidade e substitua-a. Caso contrário, poderá provocar lesões sérias ou danos de propriedade.
8. Recomendamos que verifique regularmente a segurança e aperto dos fixadores do assento da sanita.

TR **Başlarken…**

- Listede bulunan tüm parçalara sahip olduğunuzdan emin olun.
- Başlamaya hazır olduğunuzda doğru aletlerin hazır olduğundan, yeteri kadar geniş ve kuru bir montaj alanına sahip olduğunuzdan emin olun.
- Bu ürünün montajı ile ilgili kafanızda bir soru işareti varsa, yetkili bir montaj uzmanına danışın.

Güvenlik

- Sadece ev kullanımı içindir.
- **DİKKAT:** Bağlantı parçalarını aşırı SIKMAYIN, aksi takdirde ürün hasar görebilir.
- **DİKKAT:** Kullanım öncesinde mutlaka ürünün güvenli bir şekilde monte edildiğinden emin olun.
- Bu talimatlara uyulmaması kişisel yaralanma, ürün ve mal hasarı ile sonuçlanabilir.
- **Not:** Oturağı klozet üzerine doğru konumda takmak için milleri klozete yerleştirin, mili çevirerek veya kaydırarak uygun konuma getirin ve oturak doğru konumdayken sıkın.
- Bu ürünün bağlanti veya montaji tüketiciye aittir. Montaj hizmeti veya bu ad altında alinan montaj bedeli ürünün satiş bedeline dahil değildir.

TR **Daha detaylı olarak...**

Kullanım halindeyken 8 altın kural

1. Ürünün yüzeyini temizlemek için ılık sabunlu su ve yumuşak nemli bir bez kullanın.
2. Ürün üzerinde asla çözücü, aşındırıcı, beyazlatıcı maddeler, asitler, güçlü deterjanlar, eritici kimyasal temizleyiciler veya çözücü tip temizleme solüsyonları kullanmayın.
3. Tuvaletin kenarına, oturağına veya kapağına asla ayağınızla basmayın. Tuvalete, oturağına veya kapağına çıkılması ürünün hasar görmesine ve kişisel yaralanmaya yol açabilir.
4. Oturak ve klozet kapağını zorlayarak açmayın veya kapatmayın. Aksi takdirde yaralanmalara veya ürünün hasar görmesine yol açabilirsiniz.
5. Oturak veya kapak üzerine yanmakta olan bir sigara koyulmamalıdır.
6. Klozet oturağı veya kapak üzerine sert cisimleri düşürmeyin. Çatlak ve kaçak gibi hasarlar meydana gelebilir.
7. Klozet oturağı hasar görürse veya çatlarsa derhal kullanımı durdurun ve üniteyi değiştirin. Aksi takdirde ciddi yaralanma veya mal hasarı meydana gelebilir.
8. Düzenli aralıklarla klozet oturağı bağlantı parçalarının güvenli ve sağlam olduklarının kontrol edilmesi önerilir.

Tüketicilerin Haklari

6502 sayılı Kanunun 11. Maddesi uyarınca , Malın ayıplı olduğunun anlaşılması durumunda tüketici;

a) Satılanı geri vermeye hazır olduğunu bildirerek sözleşmeden dönme,
b) Satılanı alıkoyup ayıp oranında satış bedelinden indirim isteme,
c) Aşırı bir masraf gerektirmediği takdirde, bütün masrafları satıcıya ait olmak üzere satılanın ücretsiz onarılmasını isteme,
ç) İmkân varsa, satılanın ayıpsız bir misli ile değiştirilmesini isteme, seçimlik haklarından birini kullanabilir. Satıcı, tüketicinin tercih ettiği bu talebi yerine getirmekle yükümlüdür.

6502 sayılı Kanunun 66. ve devamı maddeleri uyarınca Tüketiciler şikayet ve itirazları konusundaki başvurularını Tüketici Mahkemelerine ve Tüketici Hakem Heyetlerine yapabileceklerdir.

Yetkili servis istasyonları ve yedek parça temini için aşağıda yer alan Koçtaş Müşteri Hattı ve Koçtaş Genel Müdürlük irtibat bilgilerinden faydalaniniz
KOÇTAŞ MÜŞTERİ HİZMETLERİ
0850 209 50 50

COOKE™ &LEWIS

Manufacturer,Fabricant,Producent, Hersteller,Producator,Fabricante:
Kingfisher International Products Limited
3 Sheldon Square
London
W2 6PX
United Kingdom

EN Distributor: **B&Q plc,**
Chandlers Ford, Hants,
SO53 3LE United Kingdom
www.diy.com

EN Distributor: **SFD Limited**
Trade House, Mead Avenue
Yeovil
BA22 8RT, UK

FR Distributeur : **Castorama France**
C.S. 50101 Templemars
59637 Wattignies CEDEX
www.castorama.fr

FR Distributeur : **BRICO DÉPÔT**
30-32 rue de la Tourelle
91310 Longpont-sur-Orge
France
www.bricodepot.com

PL Dystrybutor: **Castorama Polska Sp. z o.o.**
ul. Krakowiaków 78, 02-255 Warszawa
www.castorama.pl

RUB **Импортер: ООО "Касторама РУС"**
Дербеневская наб., дом 7, стр 8
Россия, Москва, 115114
www.castorama.ru
Изготовитель для России: КСИНЧАНГ ЮБЕСТ ХАУСВАРЕ КОМПАНИ ЛТД.
Адрес: №.22 Ксингмей Роад, Мейзху Индастриал Зон, Ксинчанг, 312500, Жежианг, КНР

RO Distribuitor: **SC Bricostore România SA**
Calea Giulesti 1-3, Sector 6, Bucureşti, România
www.bricodepot.ro

ES Distribuidor: **Euro Depot España, S.A.U.**
c/ La Selva, 10 - Edificio Inblau A 1a Planta
08820-El Prat de Llobregat
www.bricodepot.es

PT Distribuidor: **Brico Depot Portugal SA**
Rua Castilho, 5 - 1 esquerdo, sala 13
1250-066 Lisboa
www.bricodepot.pt

TR **İthalatçı Firma : KOÇTAŞ YAPI MARKETLERİ TİC. A.Ş.**
Taşdelen mah. Sırrı Çelik Bulvarı No: 5
34788 Taşdelen/Çekmeköy/ISTANBUL
Tel: +90 216 4300300
Faks: +90 216 4844313
www.koctas.com.tr