blooma

Barker 450
Bondi G450

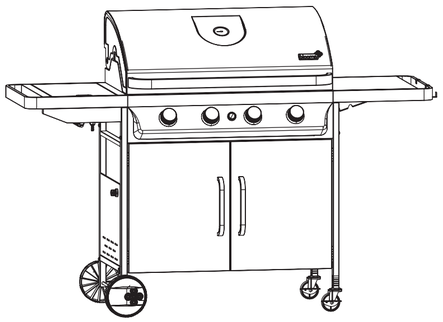

G56201 Version 1 - 2013

GB IE **Barcode: 5052931266753 / 5052931254170**
FR **Code barre: 5052931249497 (Réf 641669)**
TR **Barcode: 2140002643640 (Ref 2000019847)**

Assembly - Assemblage - **Montaż** - Сборка - **Ensamblaje** - Kurulum

You will need - **Vous aurez besoin de** - Potrzeba - **Вам потребуется** - Necesitará - **İhtiyacınız olacak**

Tools not provided - **Éléments non fournis** - Narzędzia nie dołączone - **Инструменты не предоставляются** - Herramientas no incluidas - **Aletler verilmez**

01

[02] x 1(L)

[03] x 1(R)

[04] x 1

[31] x 4

[33] x 4

GB IE **IMPORTANT** - Whilst every care is taken in the manufacture of this product, care must be taken during assembly in case sharp edges are present.

FR **IMPORTANT -** malgré tout le soin apporté dans la fabrication de ce produit, il convient d'opérer avec précaution à cause de la présence possible d'arêtes coupantes.

PL **Ważne -** choć podczas produkcji urządzenia dołożono wszelkiej staranności, podczas montażu należy uważać na możliwe ostre krawędzie.

RU **Важно -** В то время как при изготовлении предпринимаются все меры безопасности, во время сборки также нужно быть аккуратным, если есть острые углы.

ES **Importante -** Si bien durante la fabricación de este producto se toman todas las medidas de cuidado necesarias, se debe tener sumo cuidado al ensamblar este producto en caso de haber bordes filosos.

TR **Önemli -** Bu ürünün üretimi sırasında her türlü önlem alınmış olmasına rağmen, montaj sırasında keskin kenarlara karşı dikkatli olunmalıdır.

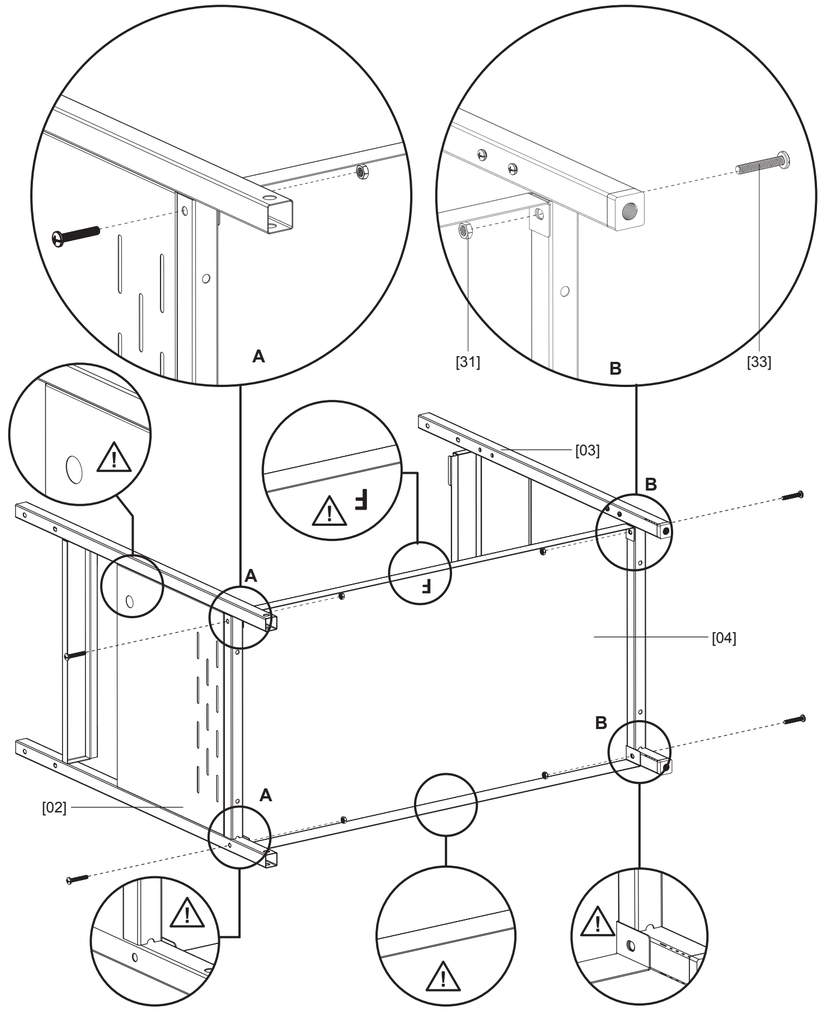

02

[23] x 2

[24] x 2

[25] x 1

[27] x 2

[28] x 2

[29] x 1

[38] x 1

[39] x 1

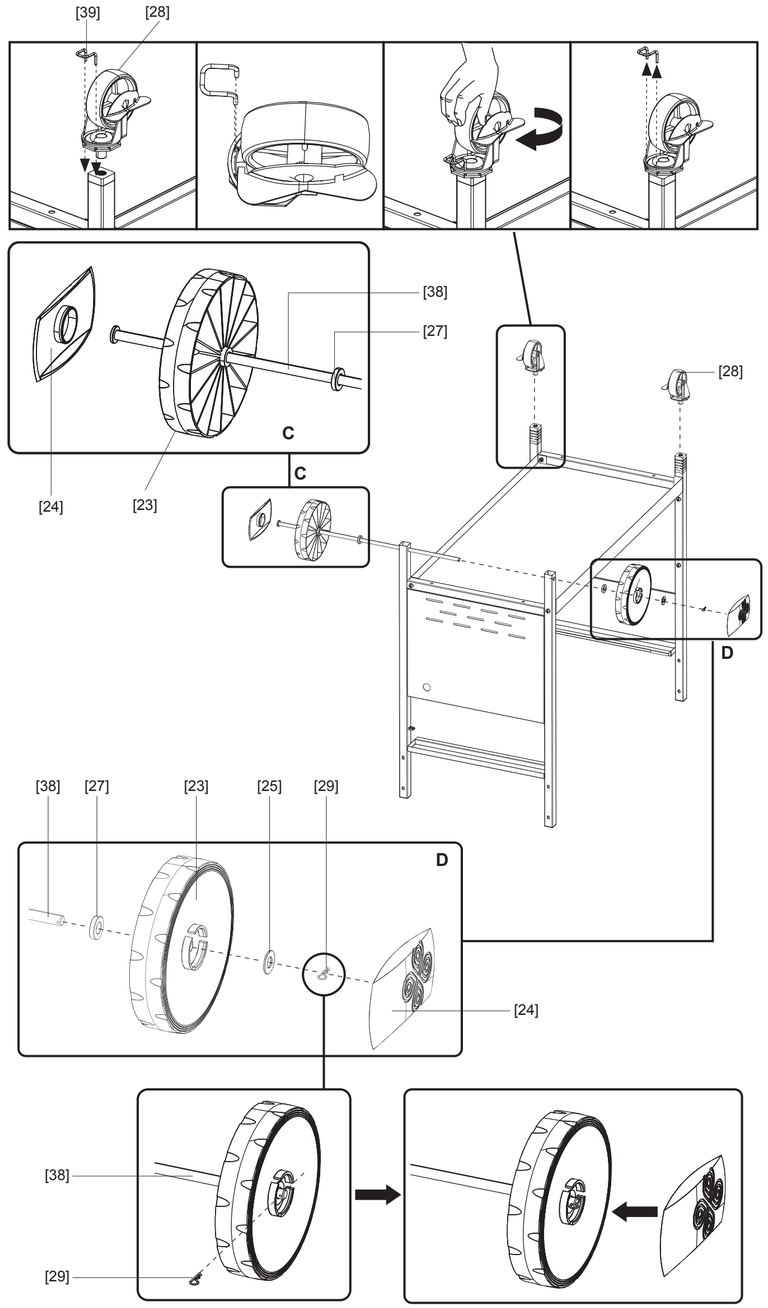

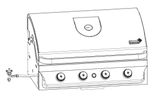

[01] x 1

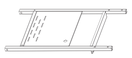

[02] x 1

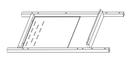

[03] x 1

[04] x 1

[05] x 1

[06] x 1

[07] x 2

[08] x 1

[09] x 3

[10] x 1

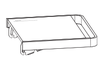

[11] x 1

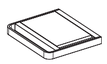

[12] x 1

[13] x 1

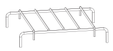

[14] x 1

[15] x 1

[16] x 1

[17] x 1

[18] x 1

[19] x 1

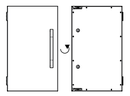

[20] x 1

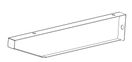

[21] x 1(L)

[22] x 1(R)

[23] x 2

[24] x 2

[25] x 1

[26] x 6

[27] x 2

[28] x 2

[29] x 1

[30] x 1

[31] x 8

[32] x 2

[38] x 1

[39] x 1

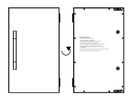

[40] x 1

1 : 1

[33] x 12 (M6 x 38 mm)

[34] x 2 (M6 x 13 mm)

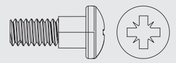

[35] x 2 (1/4")

[36] x 4 (M4 x 10)

[37] x 4 (ST4.2 x10)

03

[17] x 1

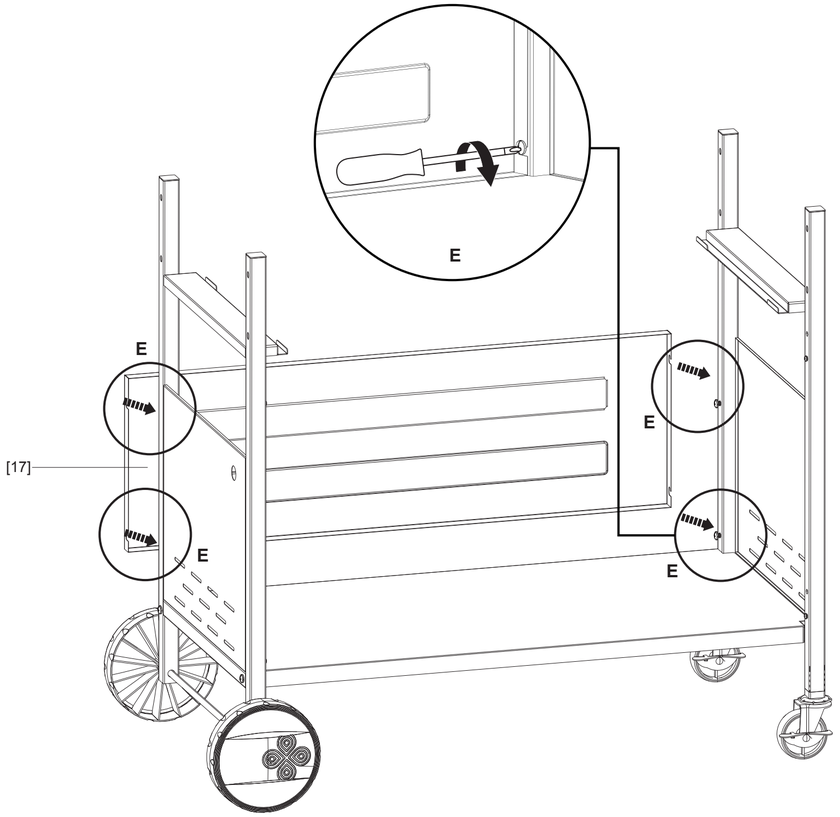

04

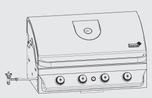

[01] x 1

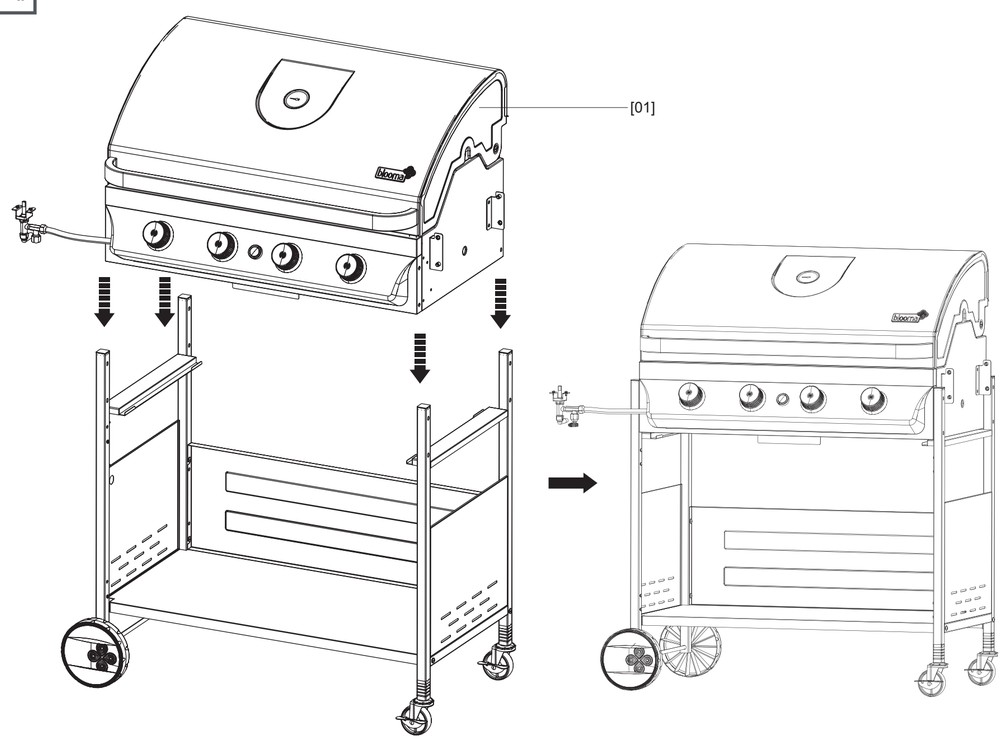

05

[26] x 3

[31] x 3

[33] x 6

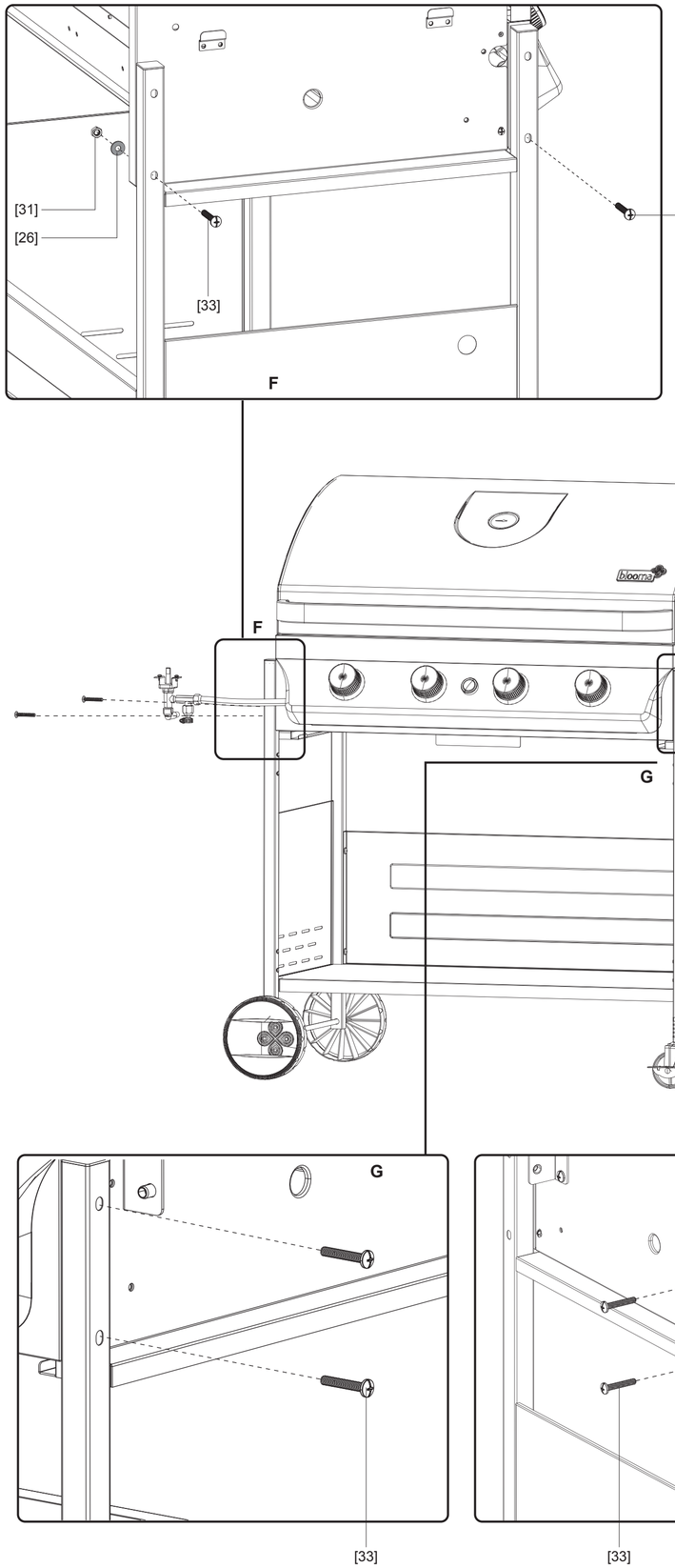

06

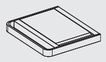

[12] x 1

[21] x 1(L)

[22] x 1(R)

[37] x 4

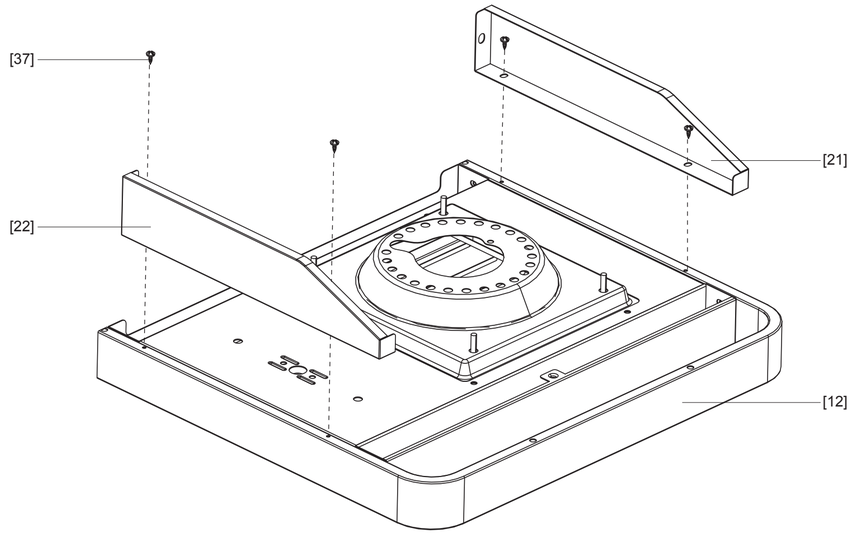

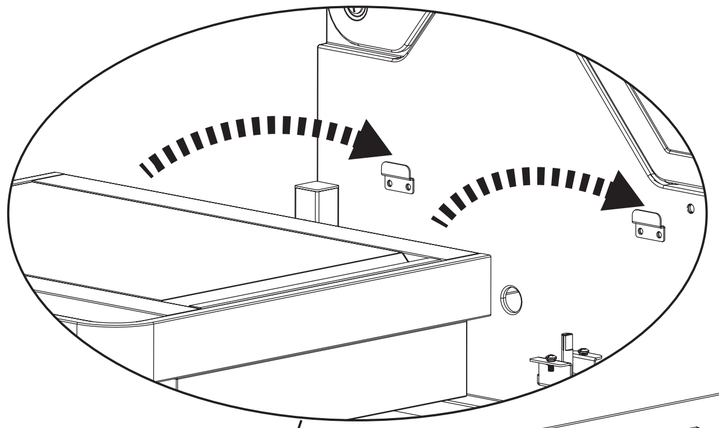

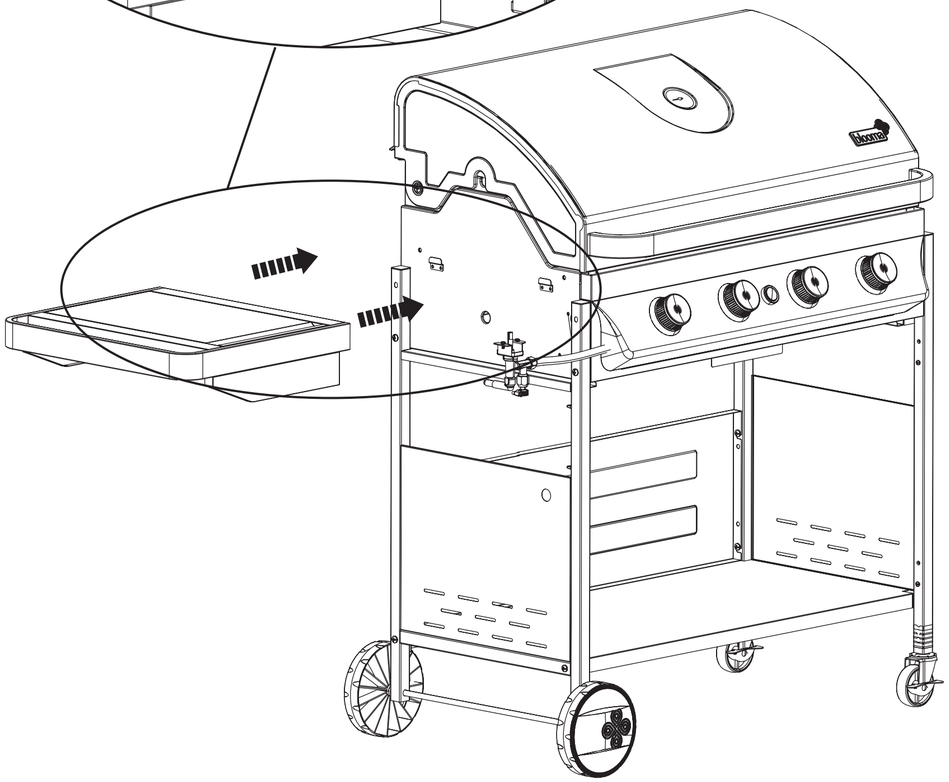

07

[26] x 1

[31] x 1

[33] x 2

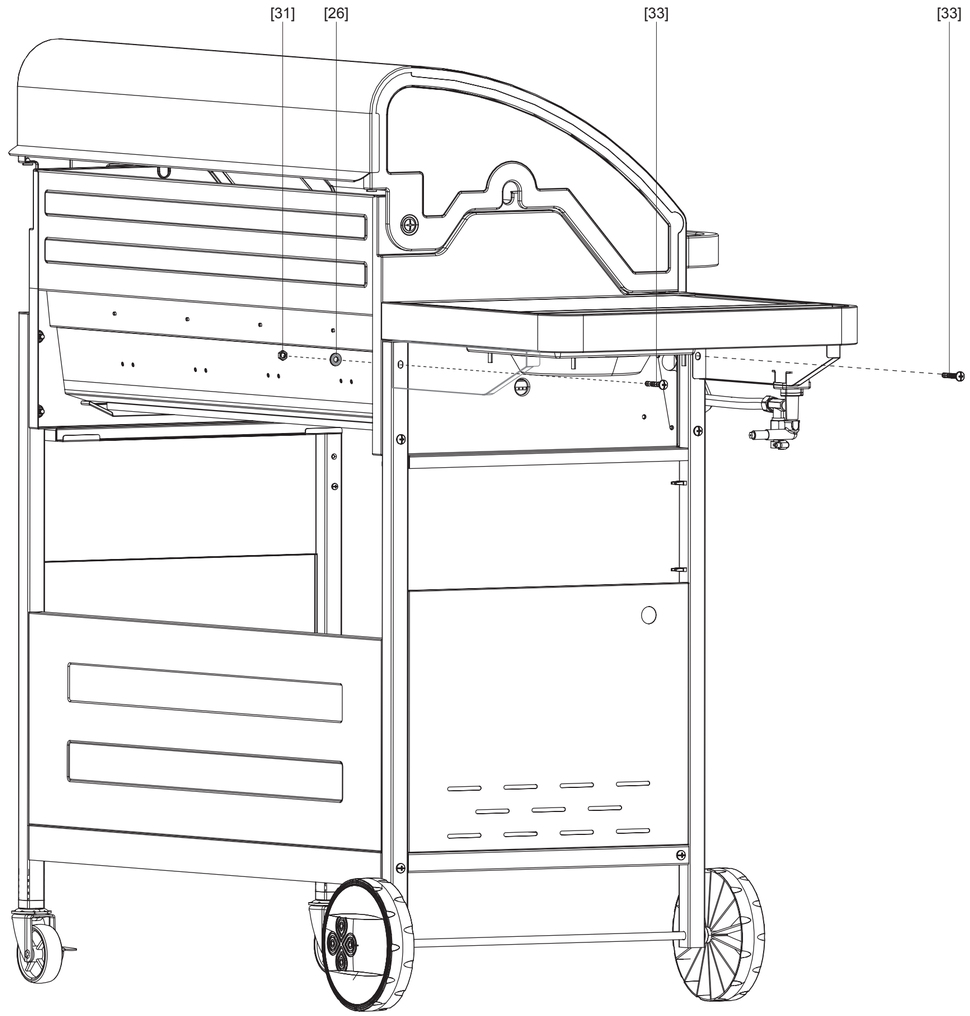

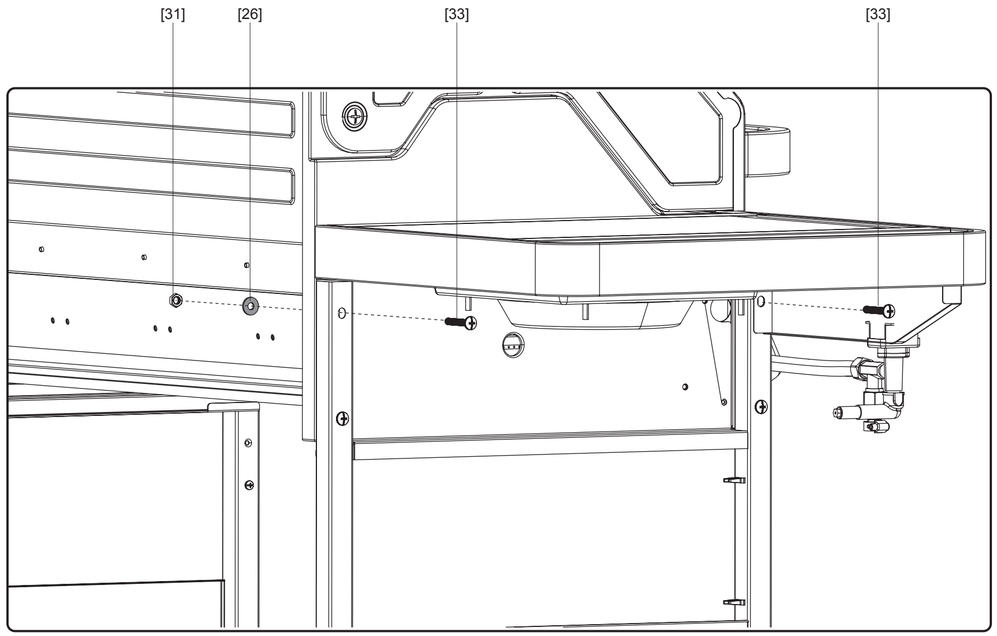

08

[26] x 2

[34] x 2

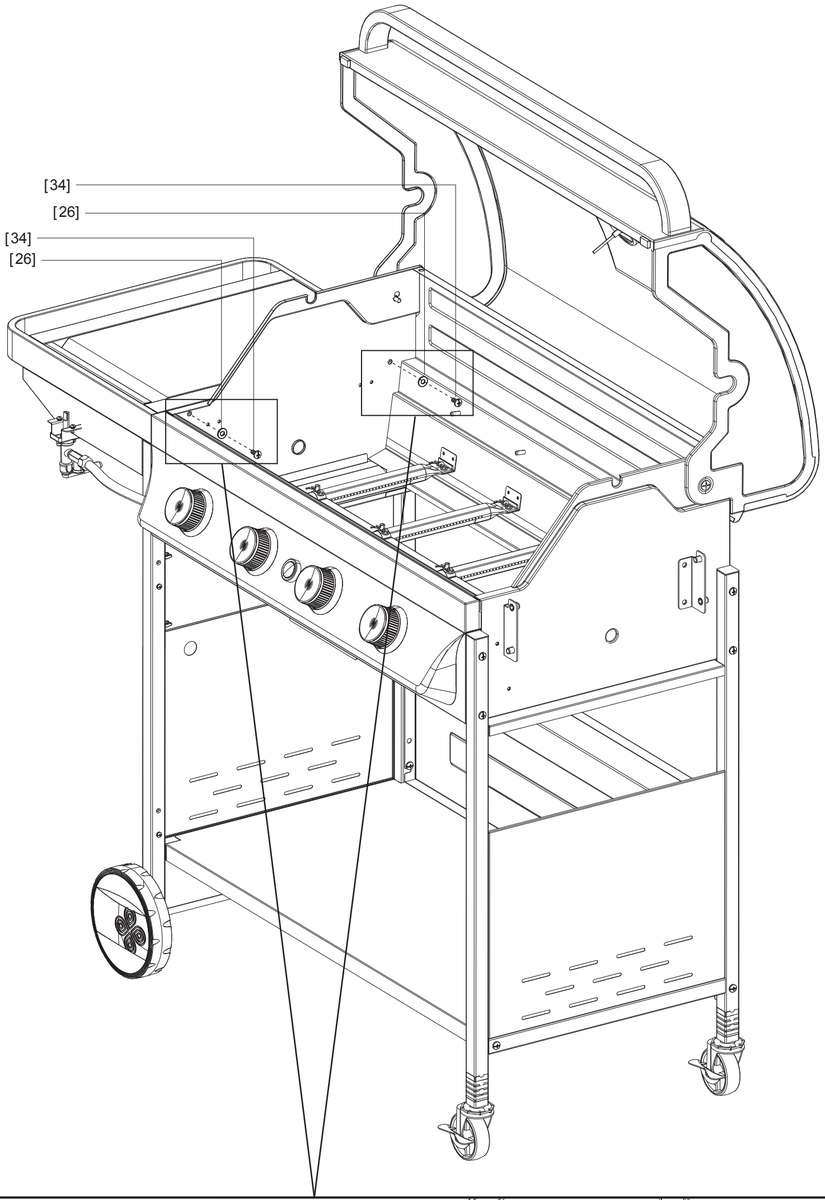

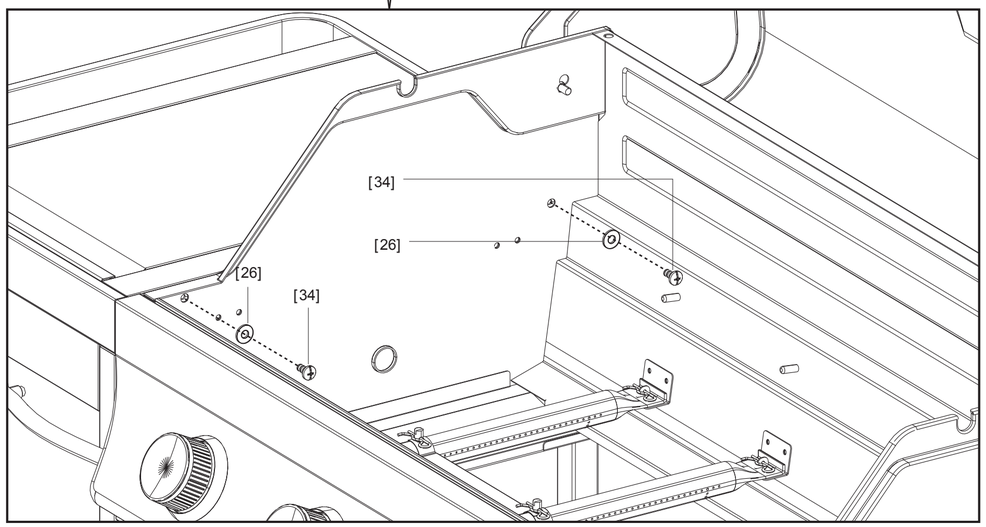

09

[15] x 1

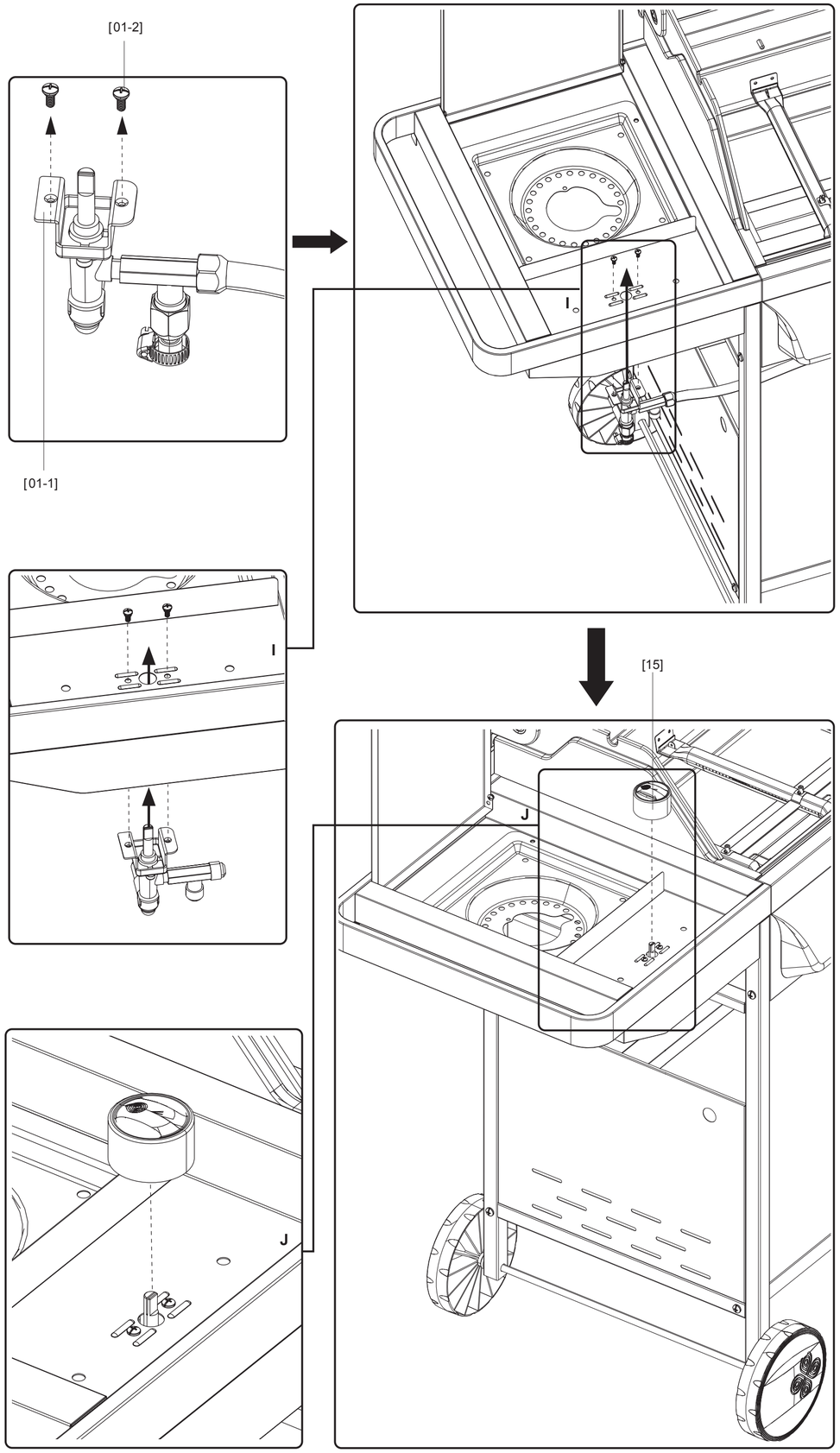

10

[13] x 1

[30] x 1

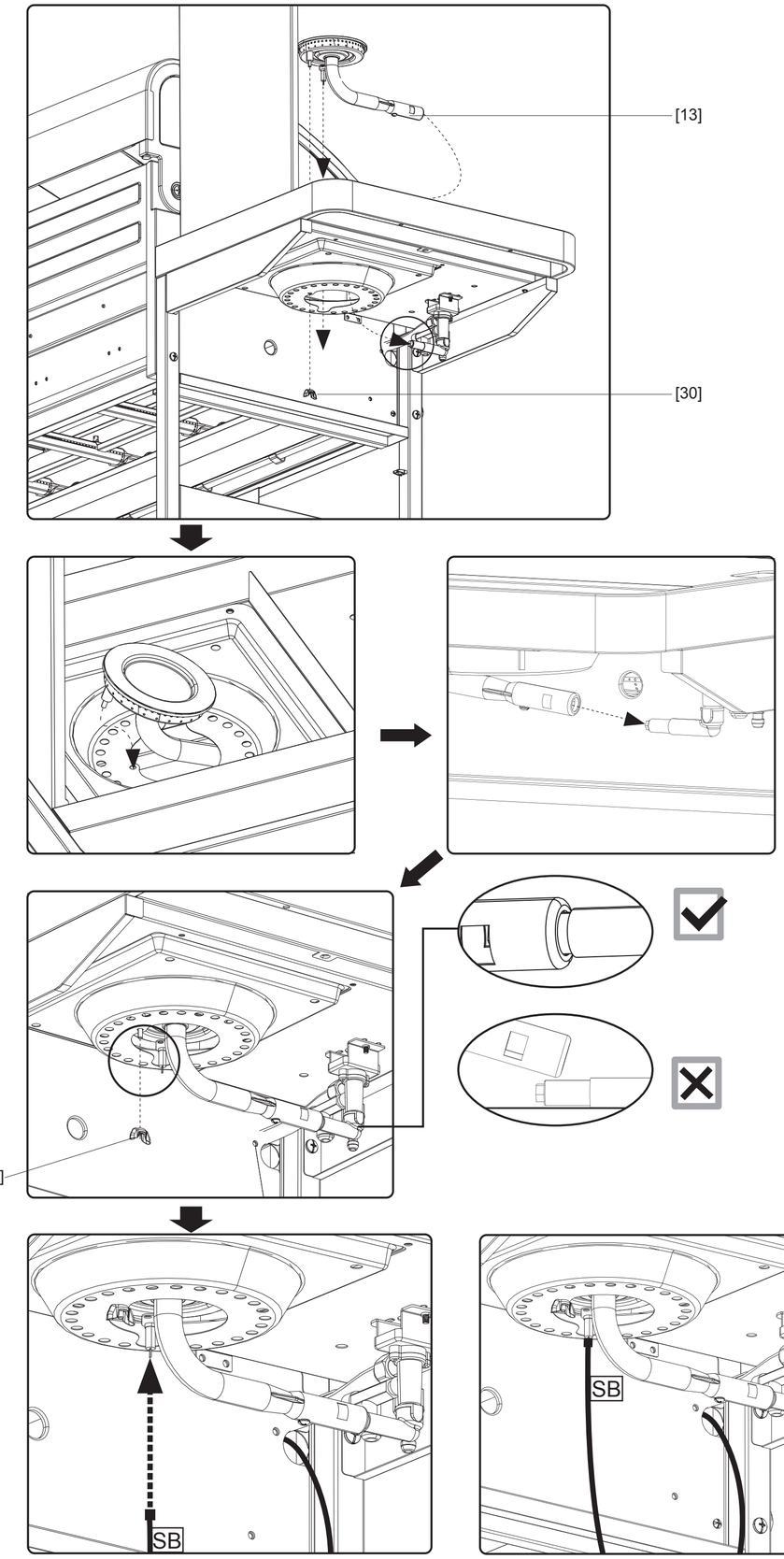

11

[11] x 1

[35] x 2

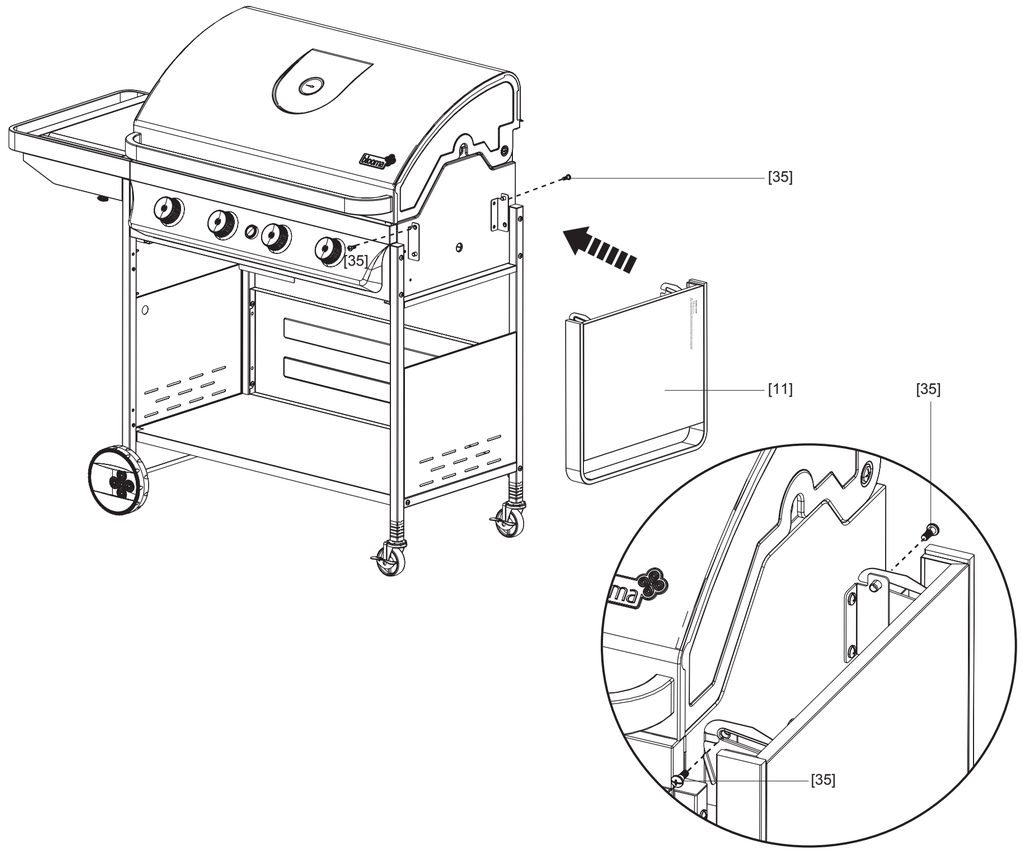

12

[06] x 1

[07] x 2

[08] x 1

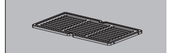

[09] x 3

[10] x 1

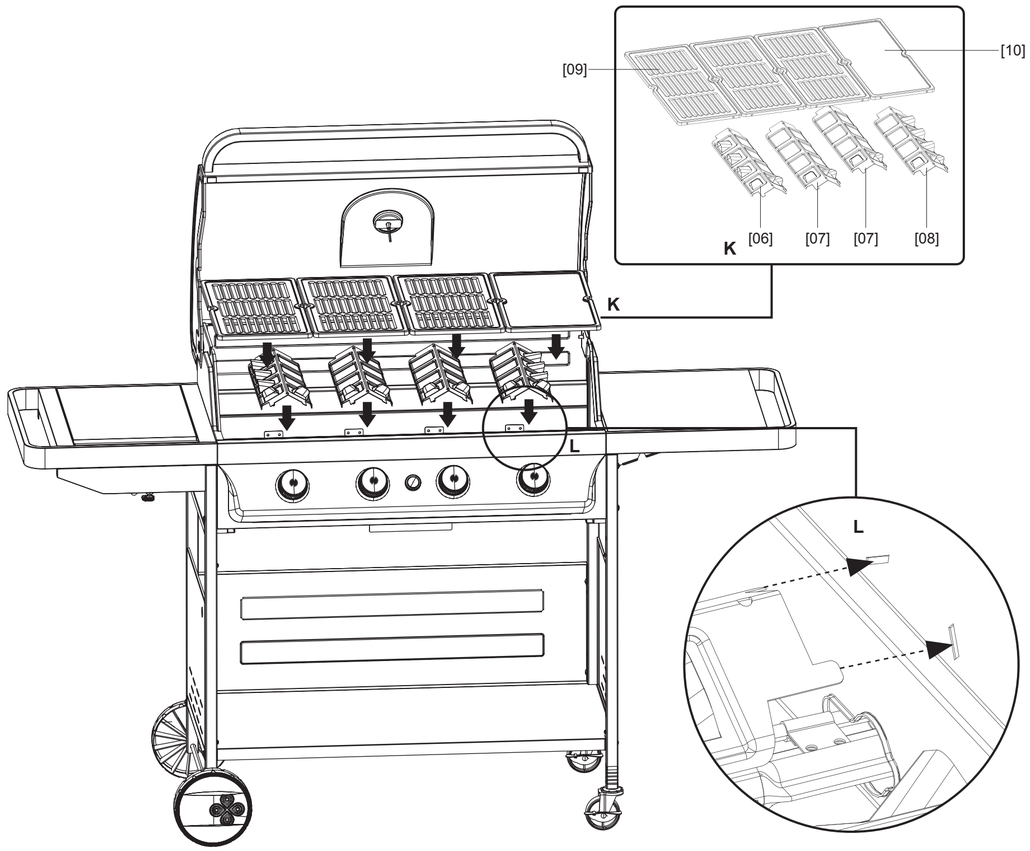

13

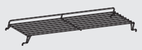

[05] x 1

[14] x 1

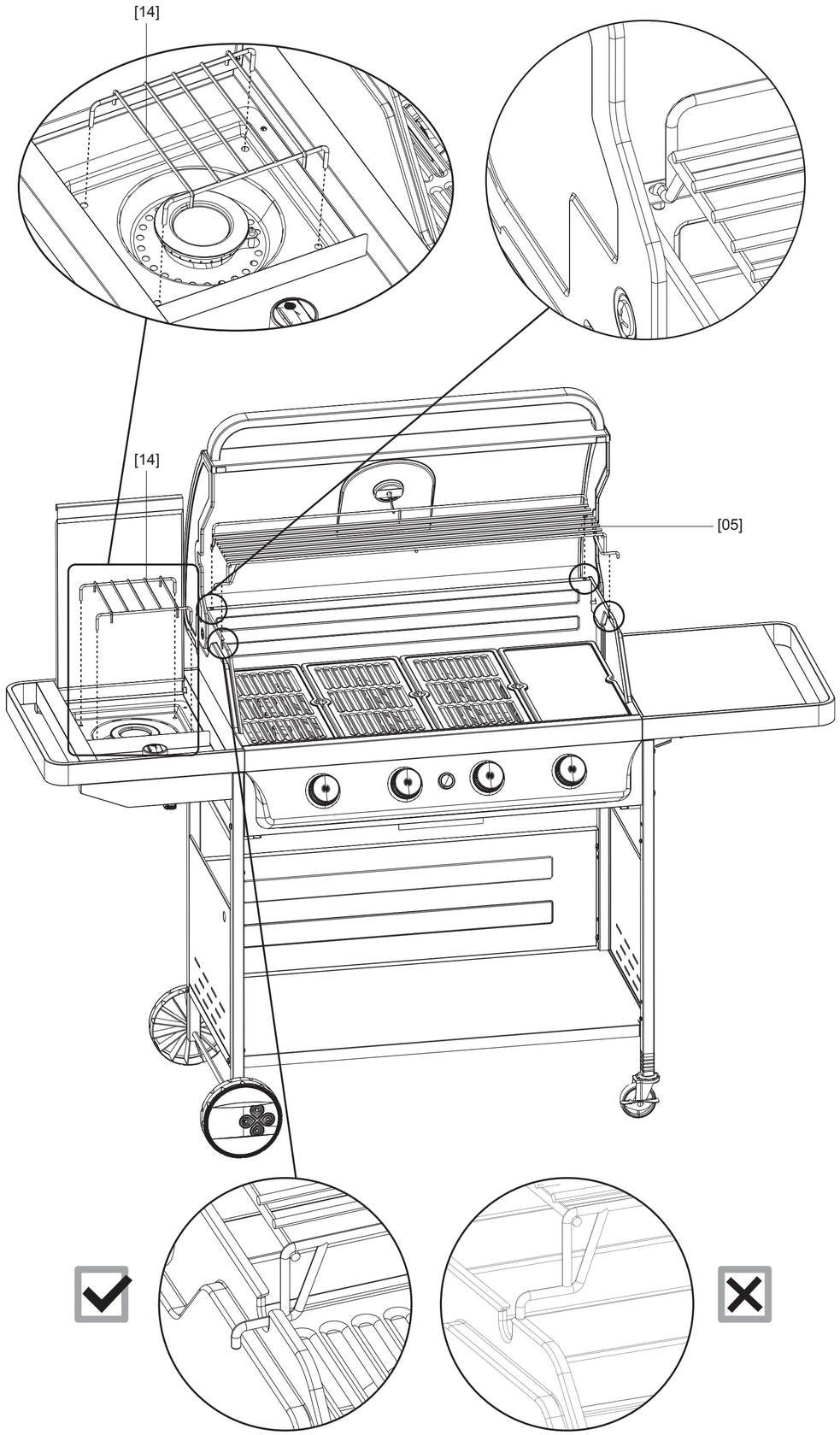

14

[16] x 1

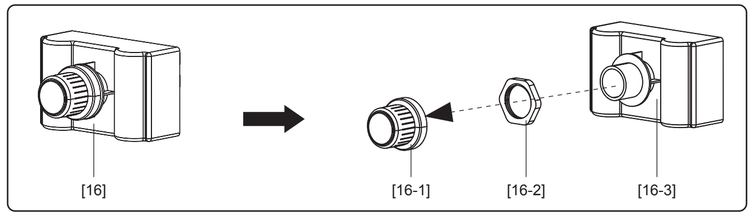

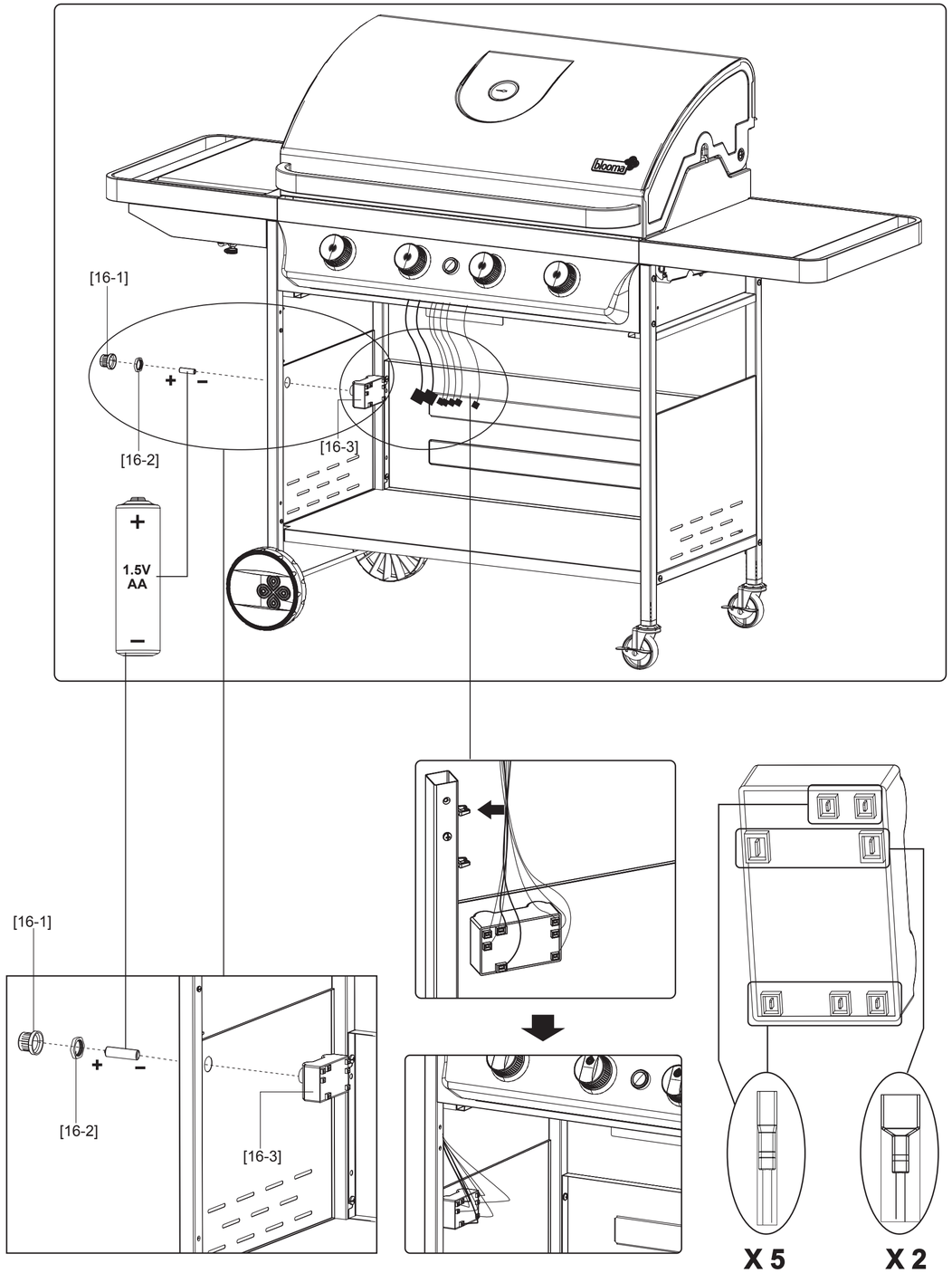

15

[18] x 1

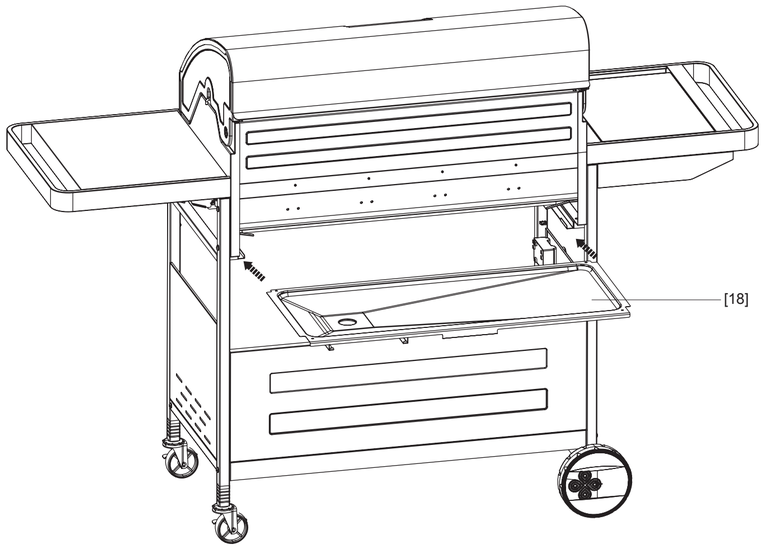

16

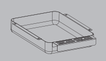

[19] x 1

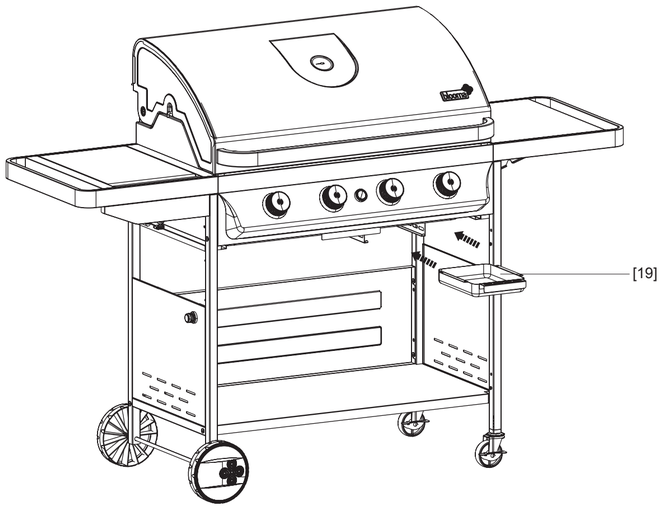

17

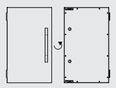

[20] x 1

[36] x 4

[40] x 1

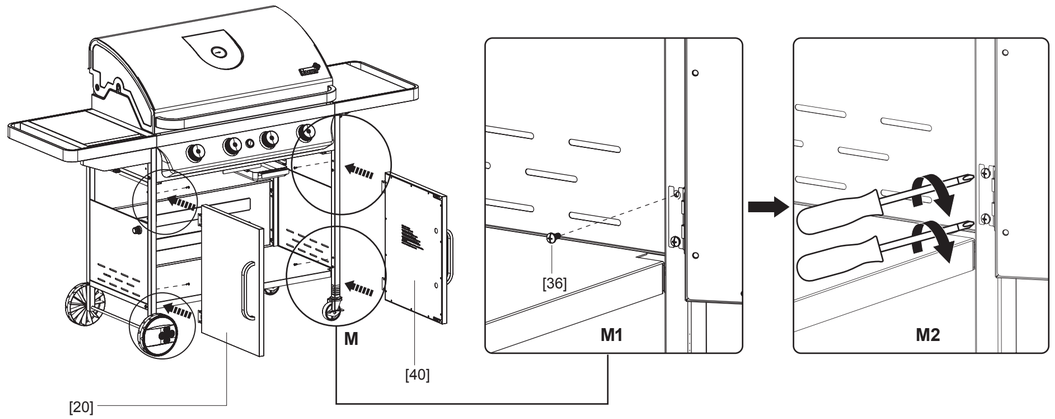

18

[32] x 2

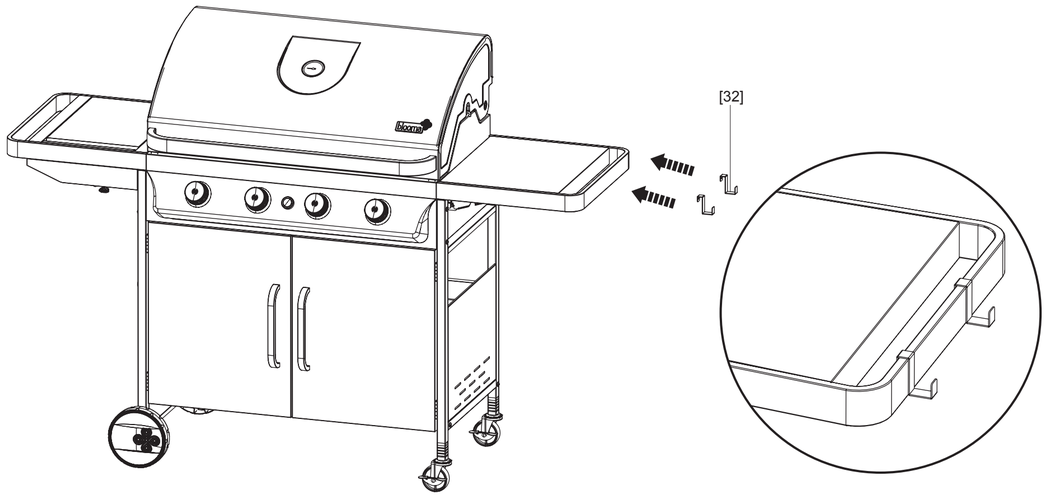

19

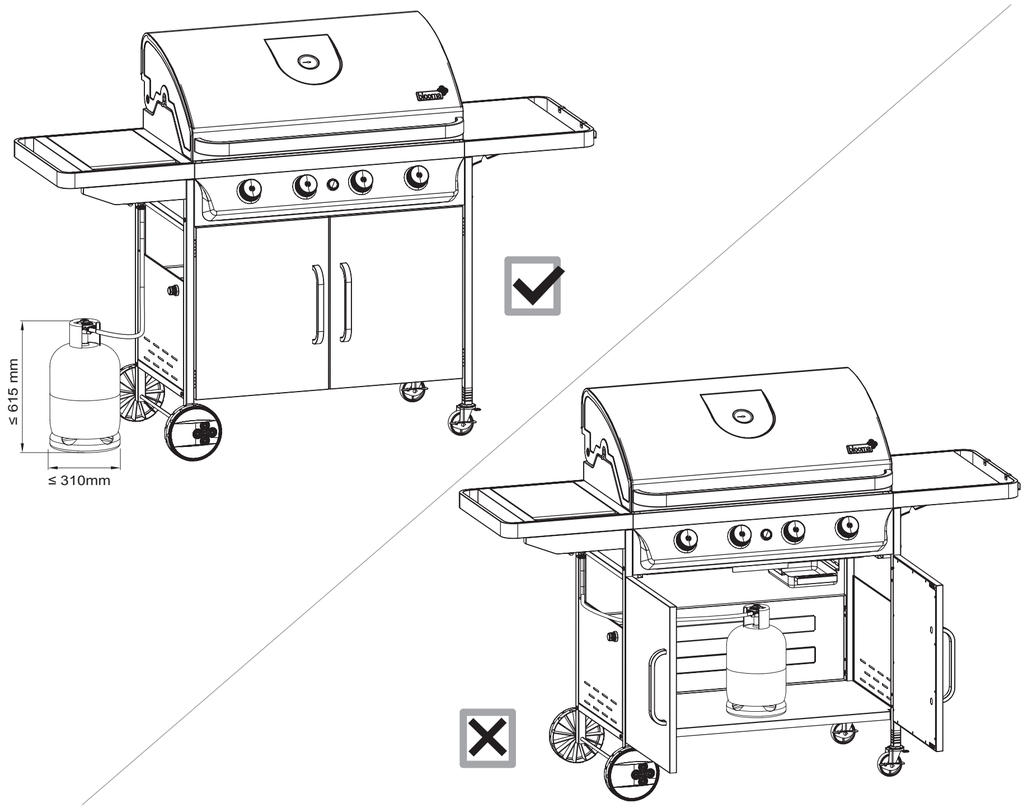

GB IE **IMPORTANT** - FOLLOW GAS LEAK TEST ADVICE IN OWNER'S MANUAL BEFORE USE. ENSURE ALL CONNECTIONS ARE TIGHT AND SECURE.

FR **IMPORTANT** - SUIVEZ LES DIRECTIVES DE DÉTECTION DES FUITES DE GAZ EXPOSÉES DANS LE MANUEL D'UTILISATION AVANT TOUTE UTILISATION.

PL **WAŻNE** - PRZED UŻYCIEM ZASTOSUJ SIĘ DO WSKAZÓWEK DOTYCZĄCYCH TESTU NA ULATNIANIE SIĘ GAZU ZAWARTYCH W INSTRUKCJI OBSŁUGI NABYWCY.

RU **Важно** - ПЕРЕД ИСПОЛЬЗОВАНИЕМ ОЗНАКОМЬТЕСЬ С РЕКОМЕНДАЦИЯМИ ПО ПРОВЕРКЕ УТЕЧКИ ГАЗА В РУКОВОДСТВЕ ПОЛЬЗОВАТЕЛЯ.

ES **IMPORTANTE** - ANTES DE UTILIZAR, SIGA LAS INSTRUCCIONES SOBRE LA DETECCIÓN DE FUGAS DE GAS EN EL MANUAL DE USUARIO.

TR **ÖNEMLİ** - KULLANMADAN ÖNCE KULLANMA KILAVUZUNDA YER ALAN GAZ KAÇAK TESTİ TAVSİYELERİNE UYUN.

KRK-IMP PID 63932 C6

GB IE IMPORTANT - RETAIN THIS INFORMATION FOR FUTURE REFERENCE: READ CAREFULLY

FR **IMPORTANT - À CONSERVER POUR CONSULTATION ULTÉRIEURE : À LIRE SOIGNEUSEMENT**

PL WAŻNE - NALEŻY DOKŁADNIE PRZECZYTAĆ NINIEJSZE INFORMACJE I ZACHOWAĆ JE W BEZPIECZNYM MIEJSCU

RUS **ВАЖНО - СОХРАНИТЕ ДЛЯ ПОСЛЕДУЮЩЕГО ИСПОЛЬЗОВАНИЯ: ПРОЧТИТЕ ВНИМАТЕЛЬНО**

ES IMPORTANTE - GUARDE ESTA INORMACIÓN PARA FUTURAS CONSULTAS: LEA ATENTAMENTE

TR **ÖNEMLİ – BU BİLGİLERİ DAHA SONRA KULLANMAK ÜZERE SAKLAYIN: DİKKATLE OKUYUN**