Back cover (page 20)

Fold here

Front cover (page 1)

COOKE™ &LEWIS

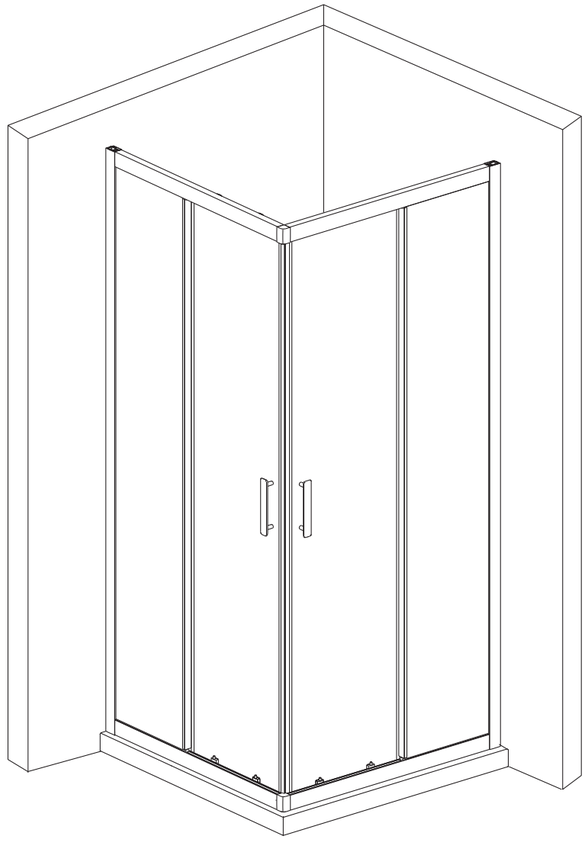

**5397007209495**

# Beloya

V11016

**Manufacturer, Fabricant,Producent, Hersteller, Producator, Fabricante:**
Kingfisher International Products Limited,
3 Sheldon Square, London, W2 6PX, United Kingdom

Fold here



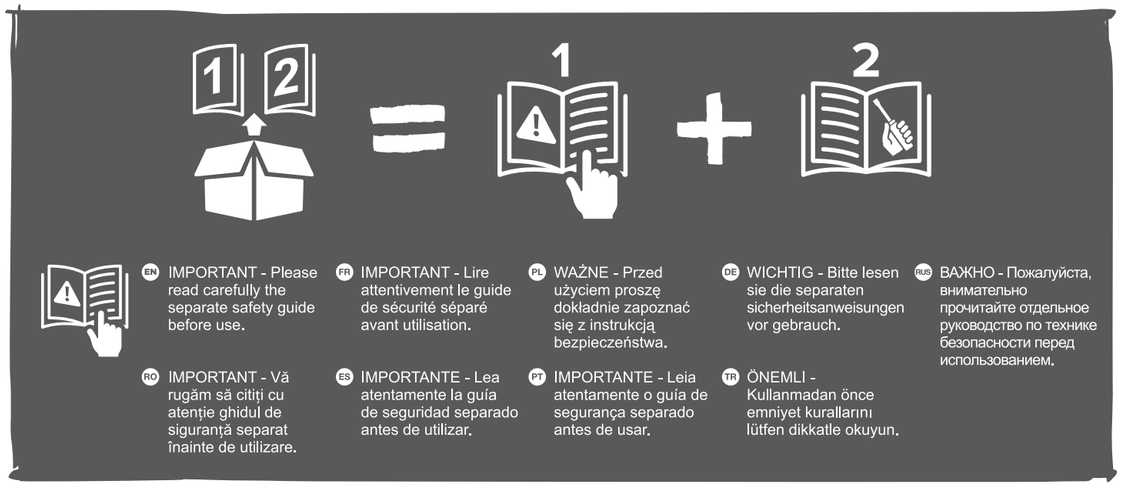
1
2
EN IMPORTANT - Please read carefully the separate safety guide before use.
FR IMPORTANT - Lire attentivement le guide de sécurité séparé avant utilisation.
PL WAŻNE - Przed użyciem proszę dokładnie zapoznać się z instrukcją bezpieczeństwa.
DE WICHTIG - Bitte lesen sie die separaten sicherheitsanweisungen vor gebrauch.
RUS ВАЖНО - Пожалуйста, внимательно прочитайте отдельное руководство по технике безопасности перед использованием.
RO IMPORTANT - Vă rugăm să citiţi cu atenţie ghidul de siguranţă separat înainte de utilizare.
ES IMPORTANTE - Lea atentamente la guía de seguridad separado antes de utilizar.
PT IMPORTANTE - Leia atentamente o guía de segurança separado antes de usar.
TR ÖNEMLI - Kullanmadan önce emniyet kurallarını lütfen dikkatle okuyun.

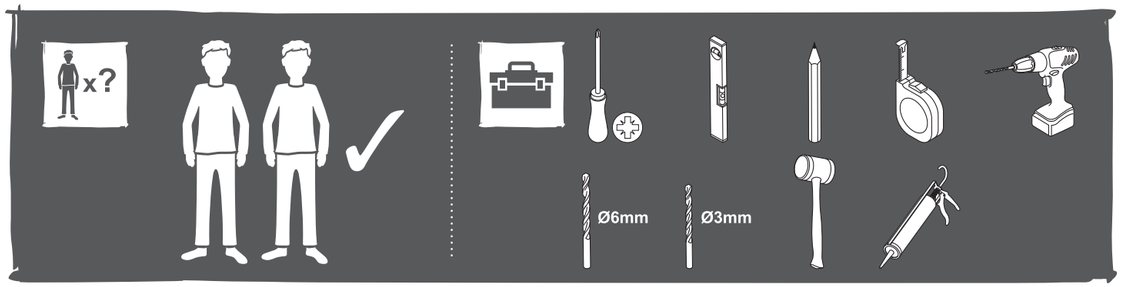
x?
Ø6mm
Ø3mm

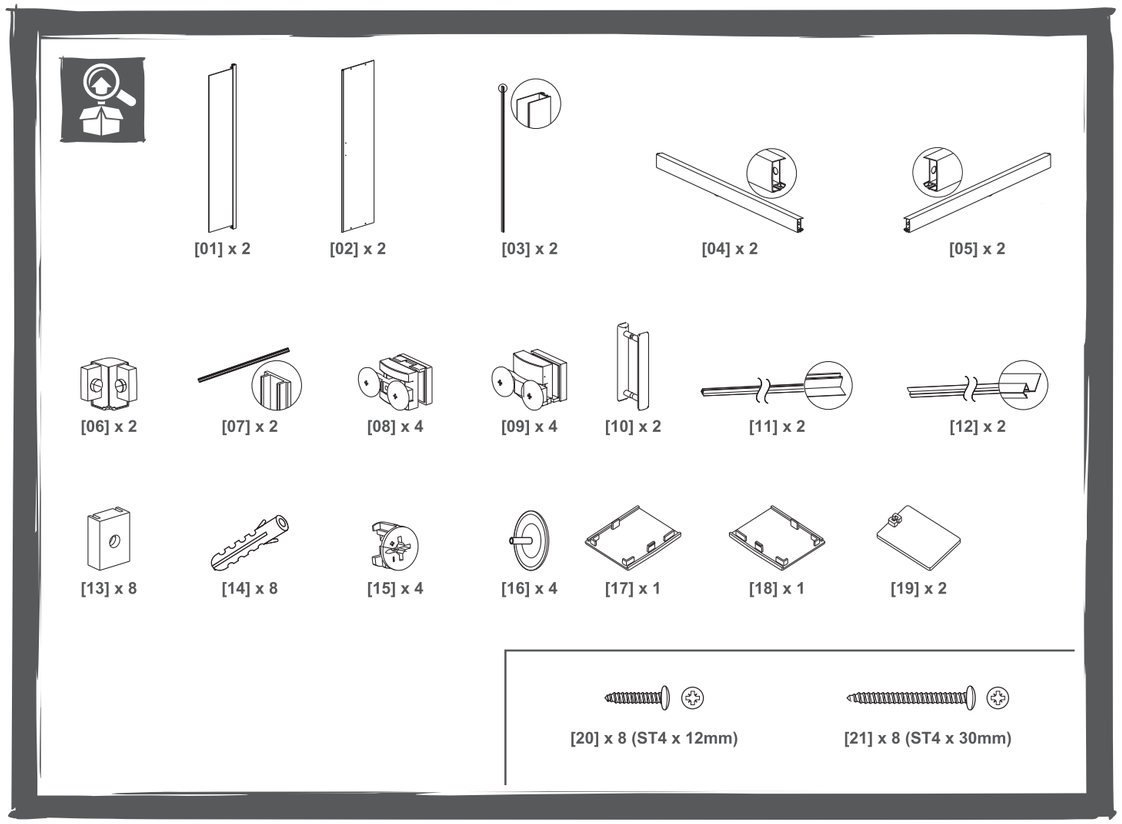
[01] x 2
[02] x 2
[03] x 2
[04] x 2
[05] x 2
[06] x 2
[07] x 2
[08] x 4
[09] x 4
[10] x 2
[11] x 2
[12] x 2
[13] x 8
[14] x 8
[15] x 4
[16] x 4
[17] x 1
[18] x 1
[19] x 2
[20] x 8 (ST4 x 12mm)
[21] x 8 (ST4 x 30mm)

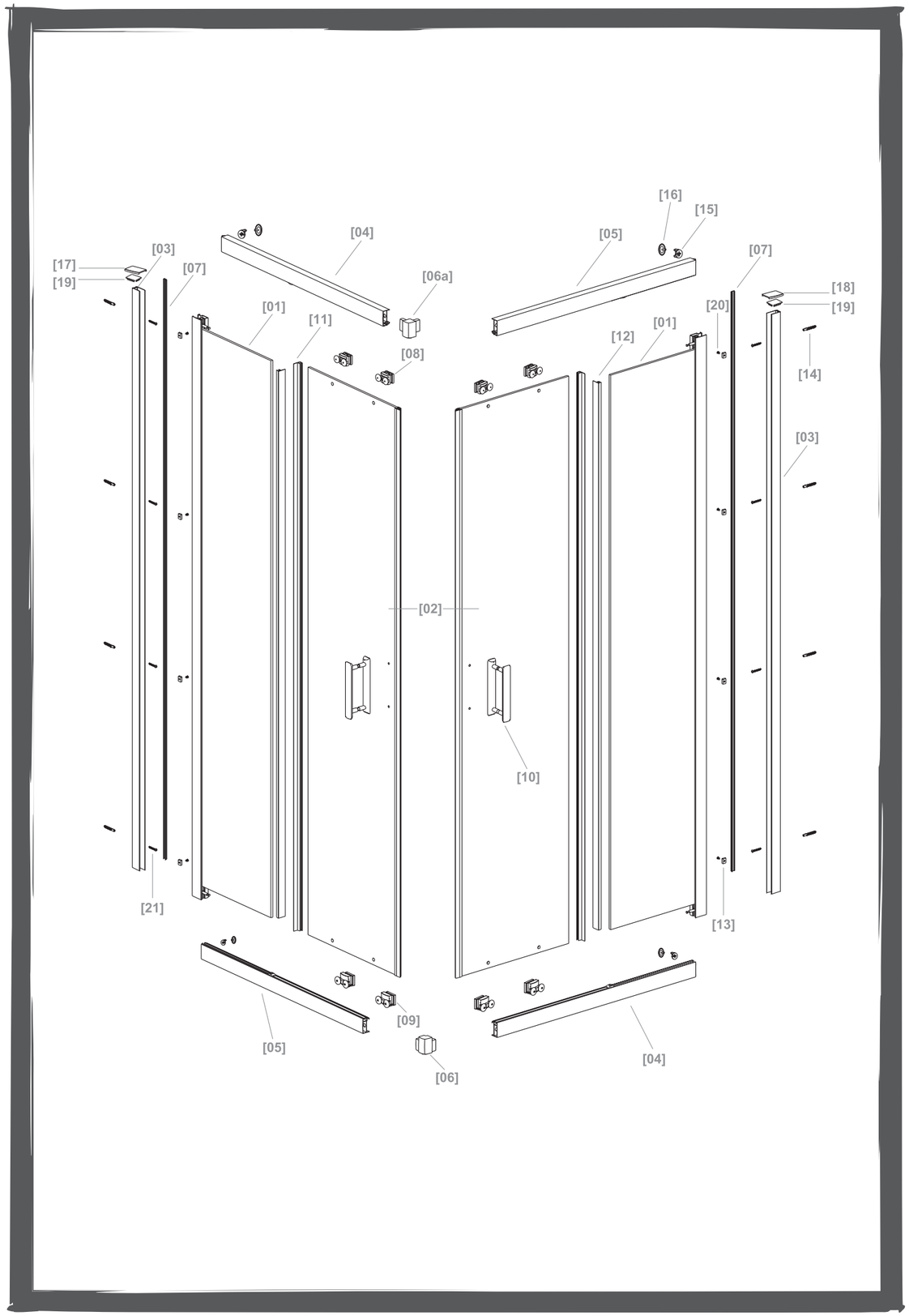
[16]
[15]
[04]
[05]
[03]
[07]
[17]
[19]
[06a]
[07]
[18]
[19]
[01]
[11]
[20]
[01]
[12]
[08]
[14]
[03]
[02]
[10]
[21]
[13]
[09]
[05]
[06]
[04]

Fold here



EN Assembly
RO Asamblare
FR Assemblage
ES Montaje
PL Montaż
PT Montagem
DE Montage
TR Kurulum
RUS Сборка

# 01

[01] x 2

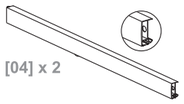

[04] x 2

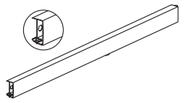

[05] x 2

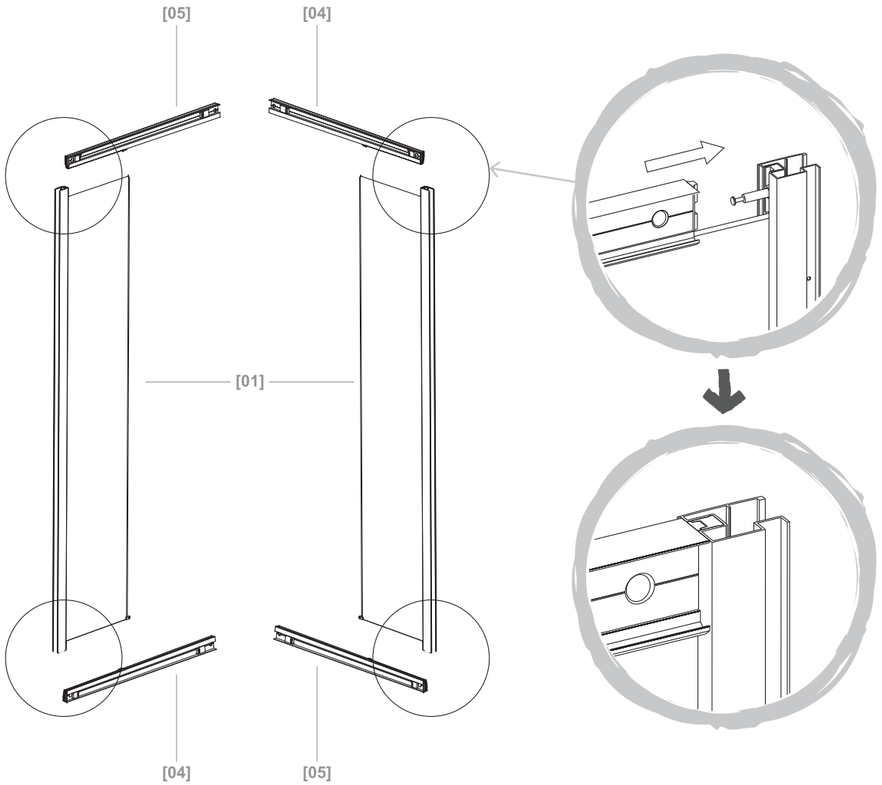






# 02

[15] x 4

[16] x 4

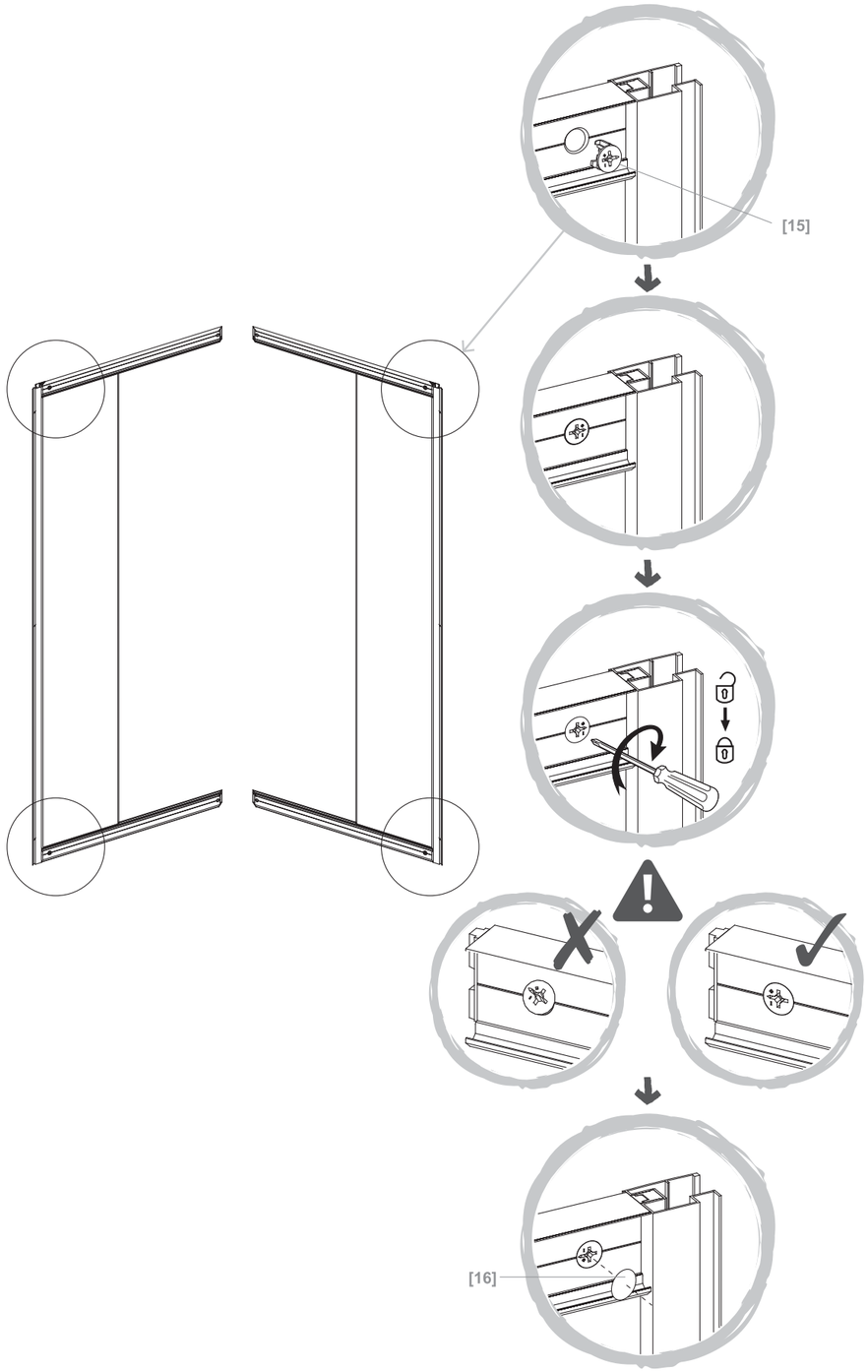

# 03

[06] x 2

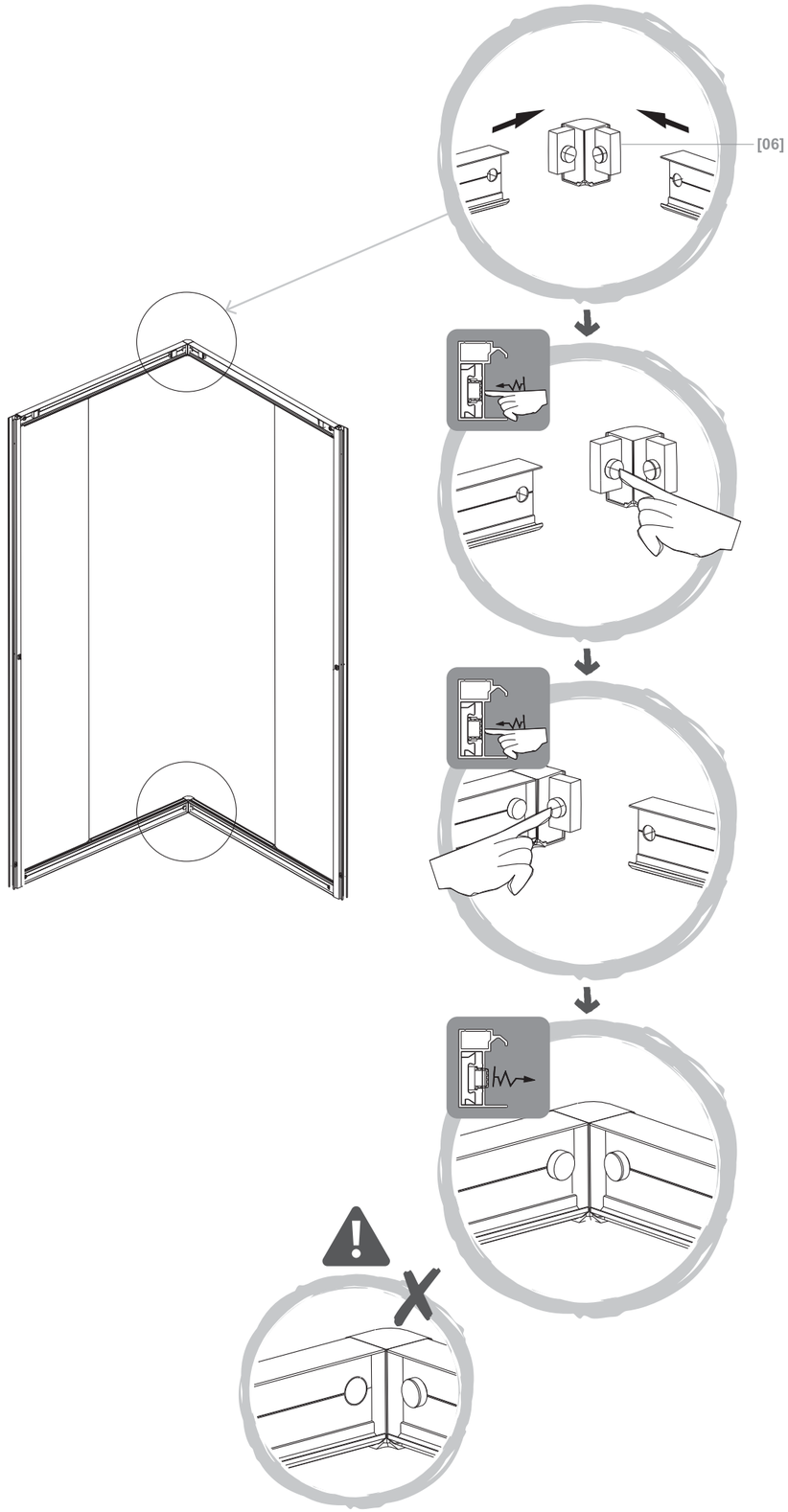






# 04

[03] x 2

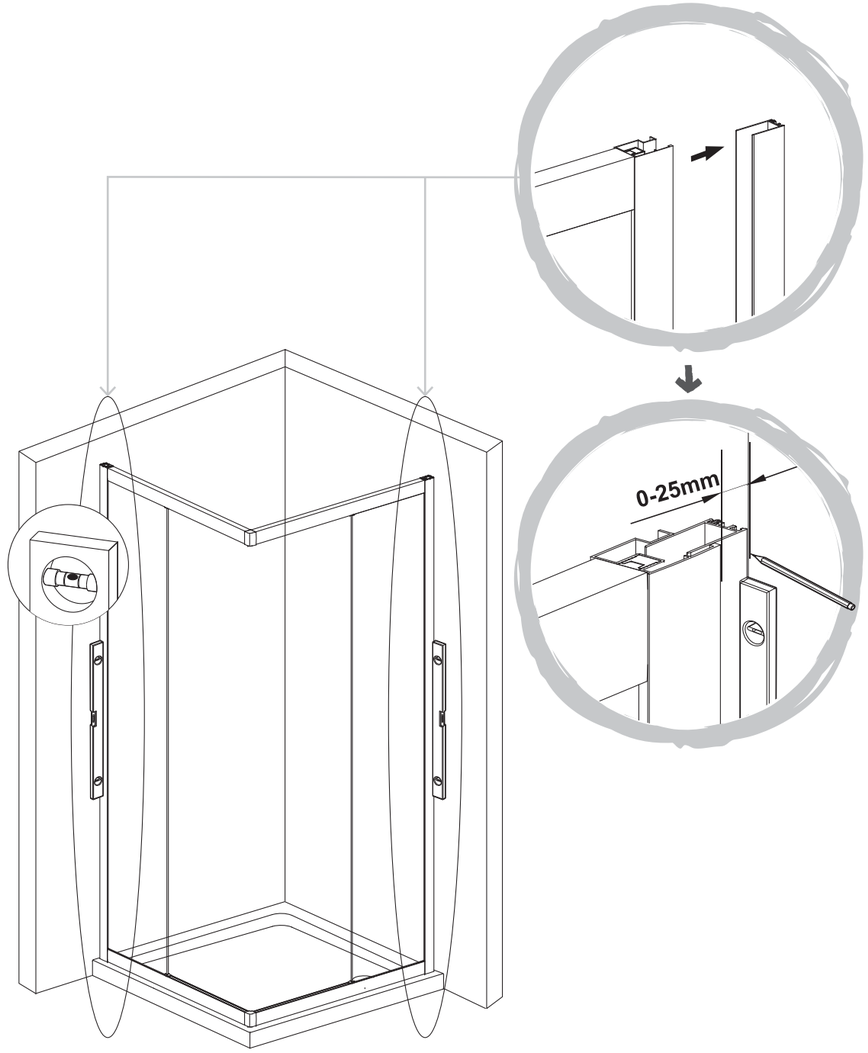

Fold here



## 05

[14] x 8

[21] x 8
(ST4x30mm)

8

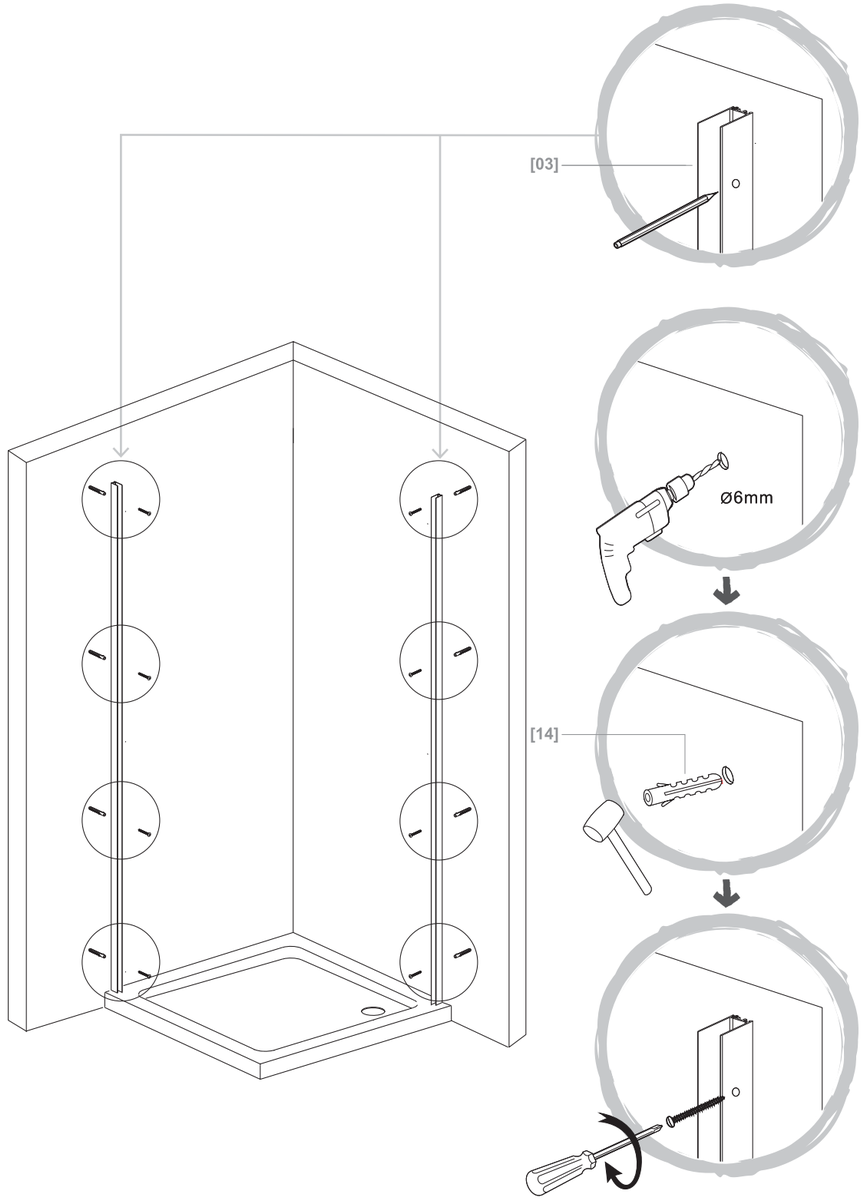


## 06

9

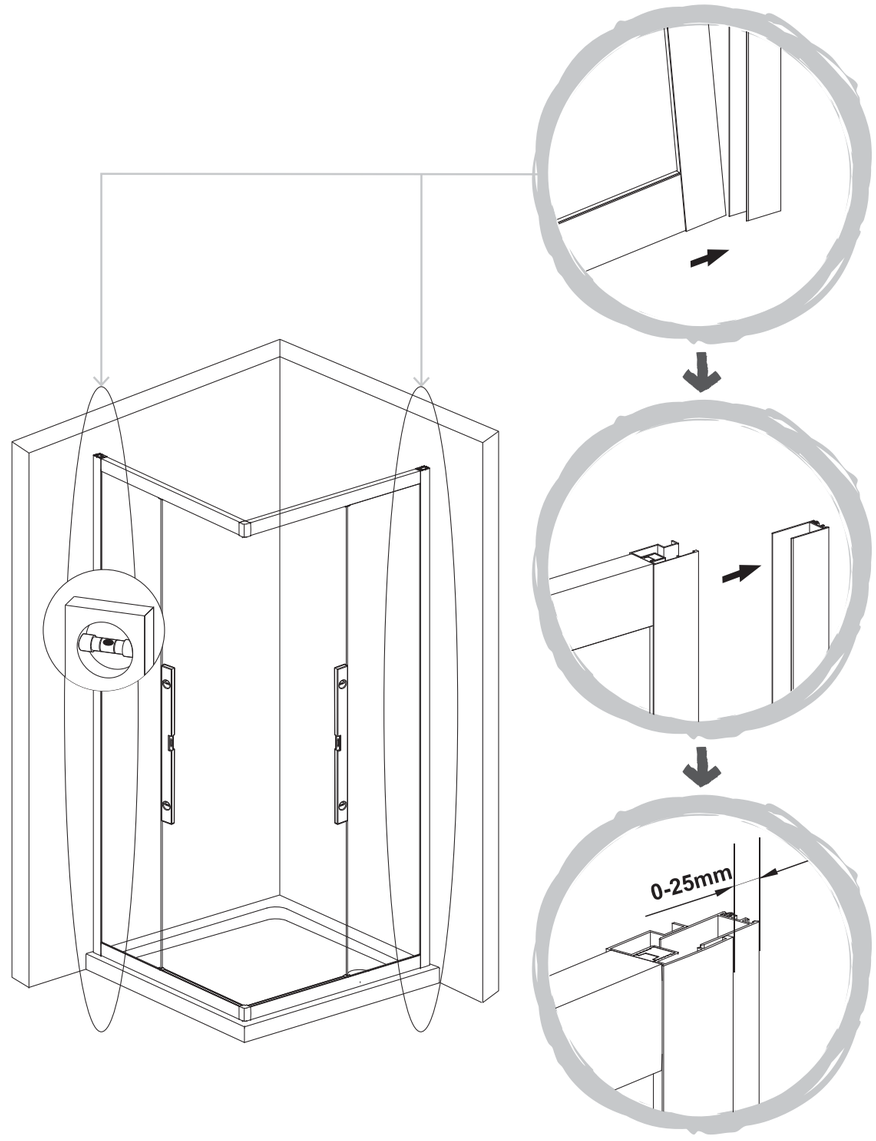

# 07

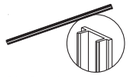

[07] x 2

[13] x 8

[20] x 8
(ST4x12mm)

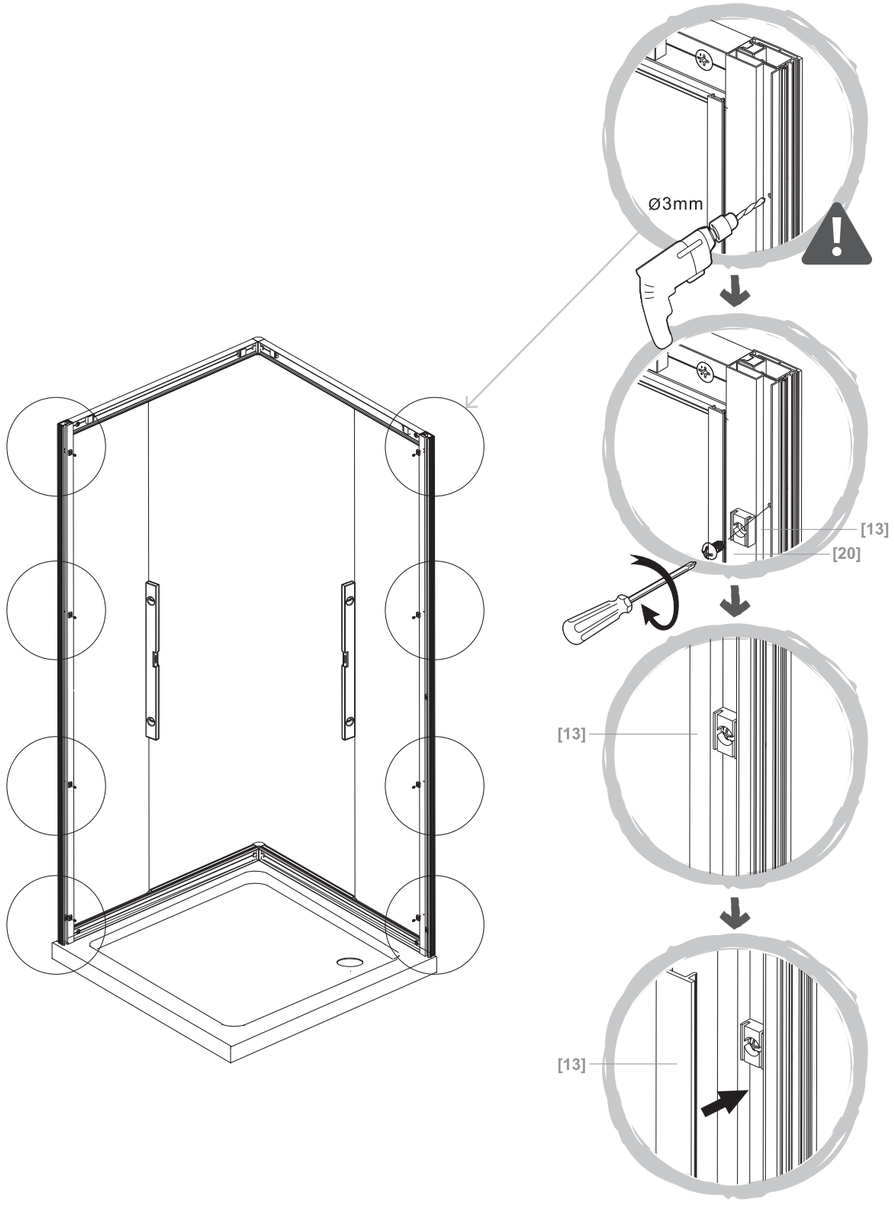






# 08

[02] x 2

[08] x 4

[09] x 4

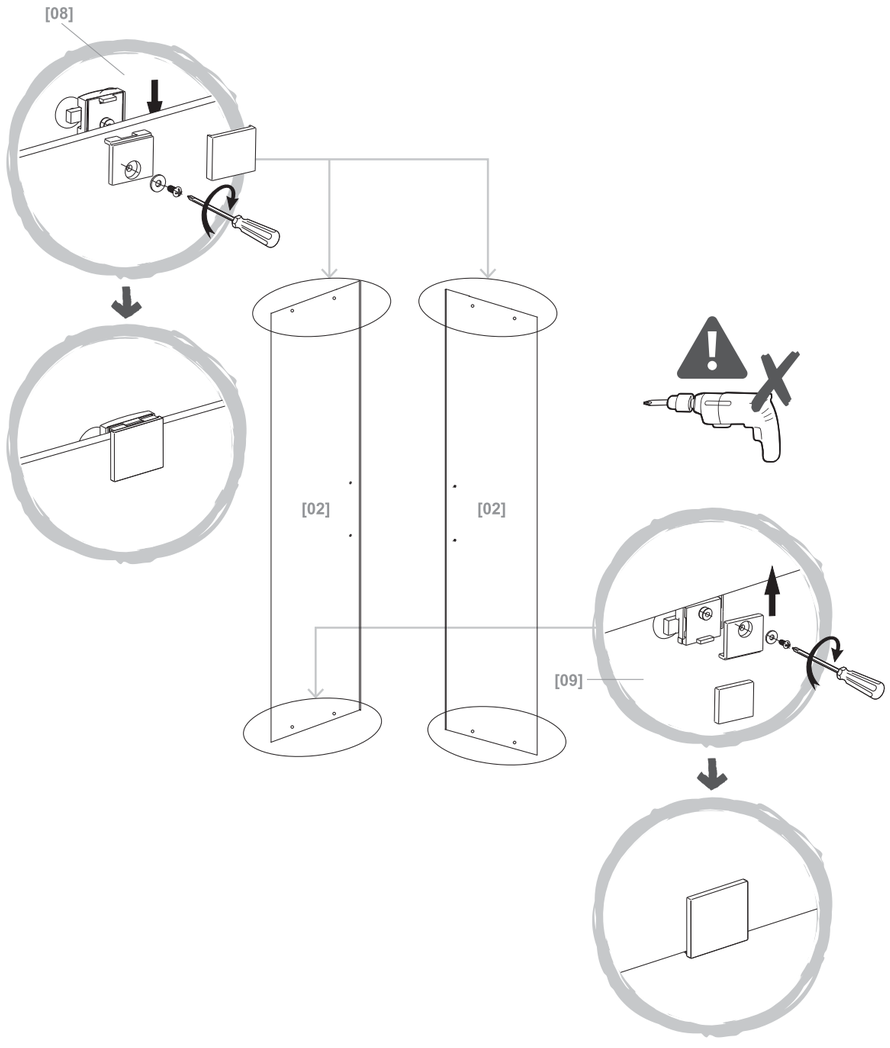

Fold here





## 09

[10] x 2

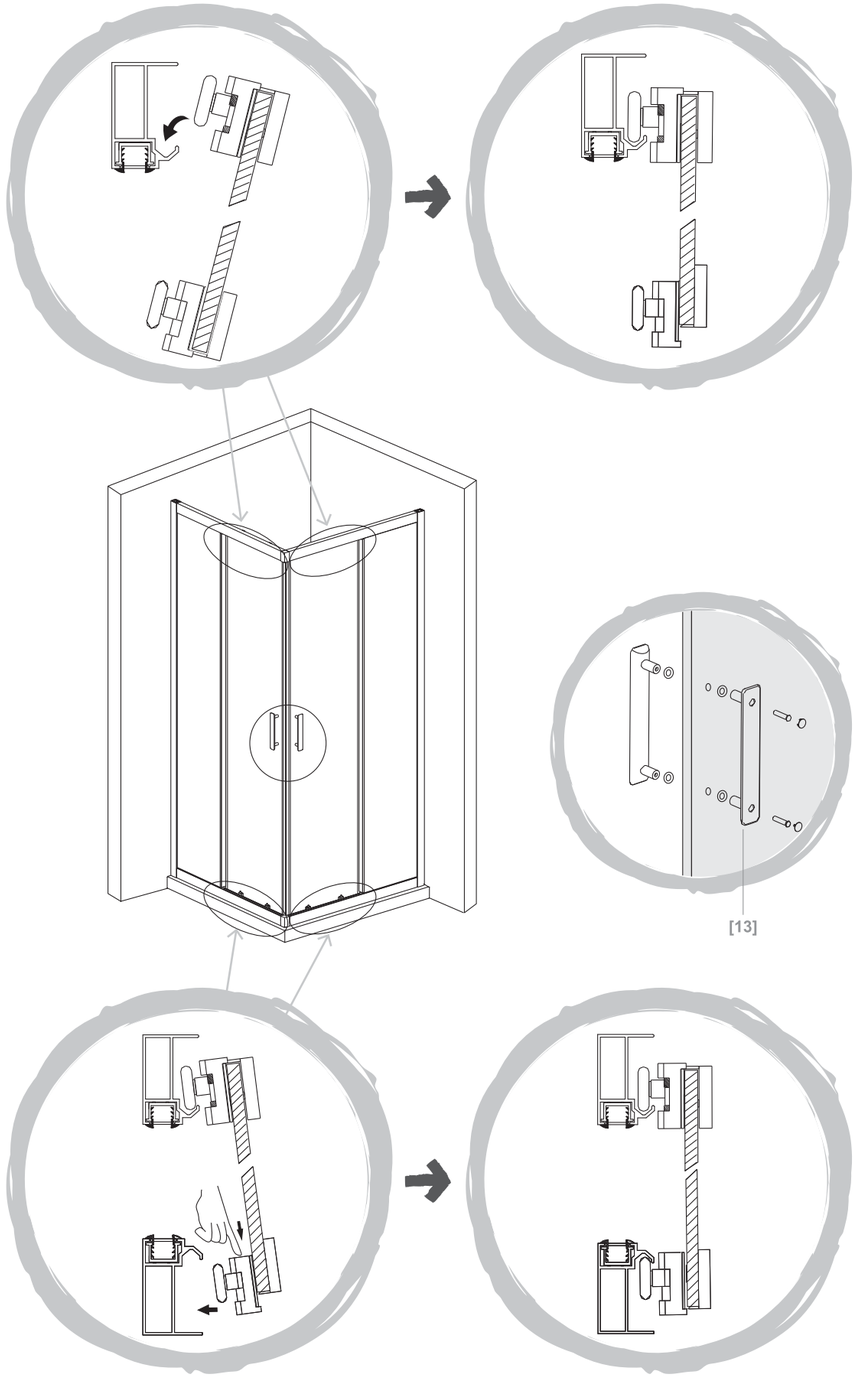




## 10

[11] x 2

[12] x 2

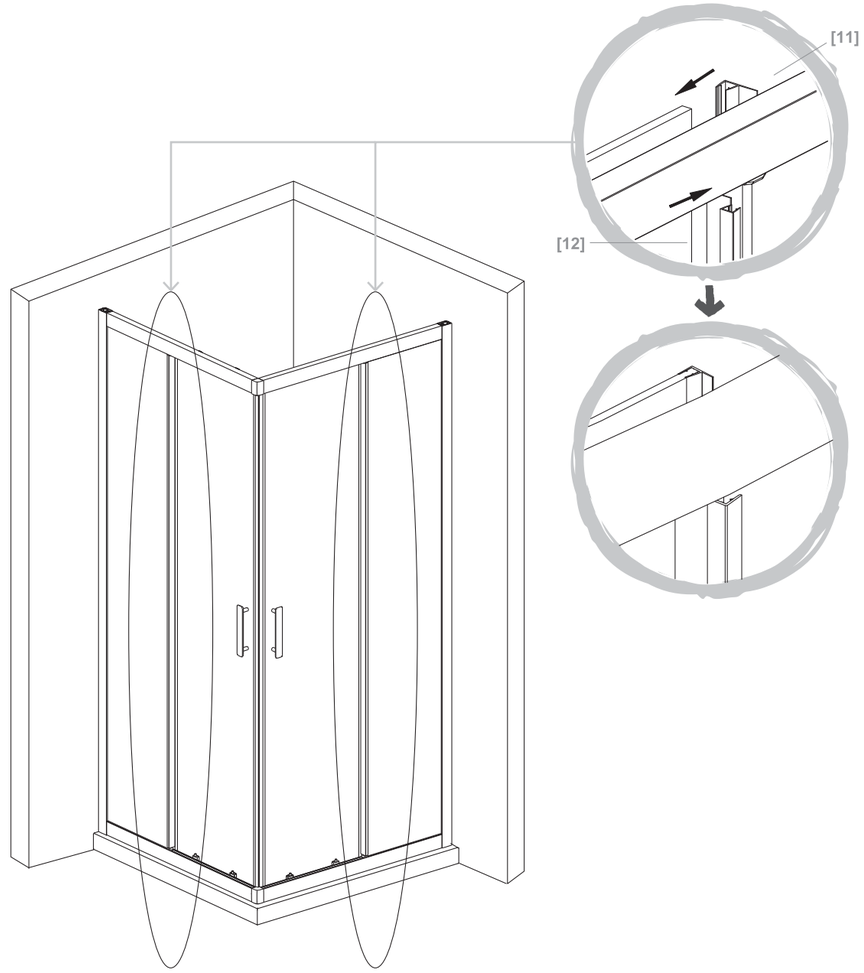

Fold here



# 11

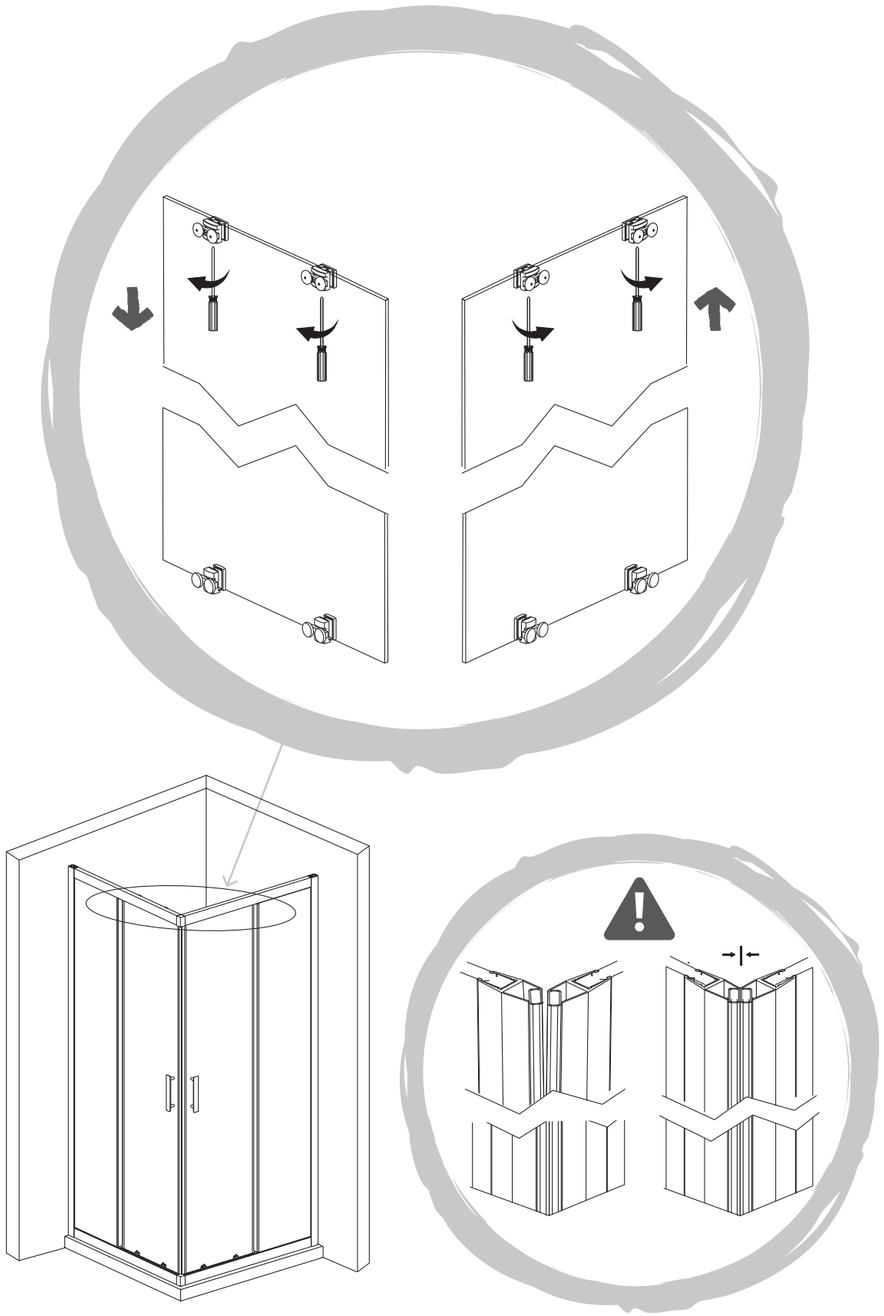






# 12

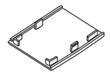

[17] x 1

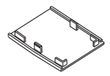

[18] x 1

[19] x 2

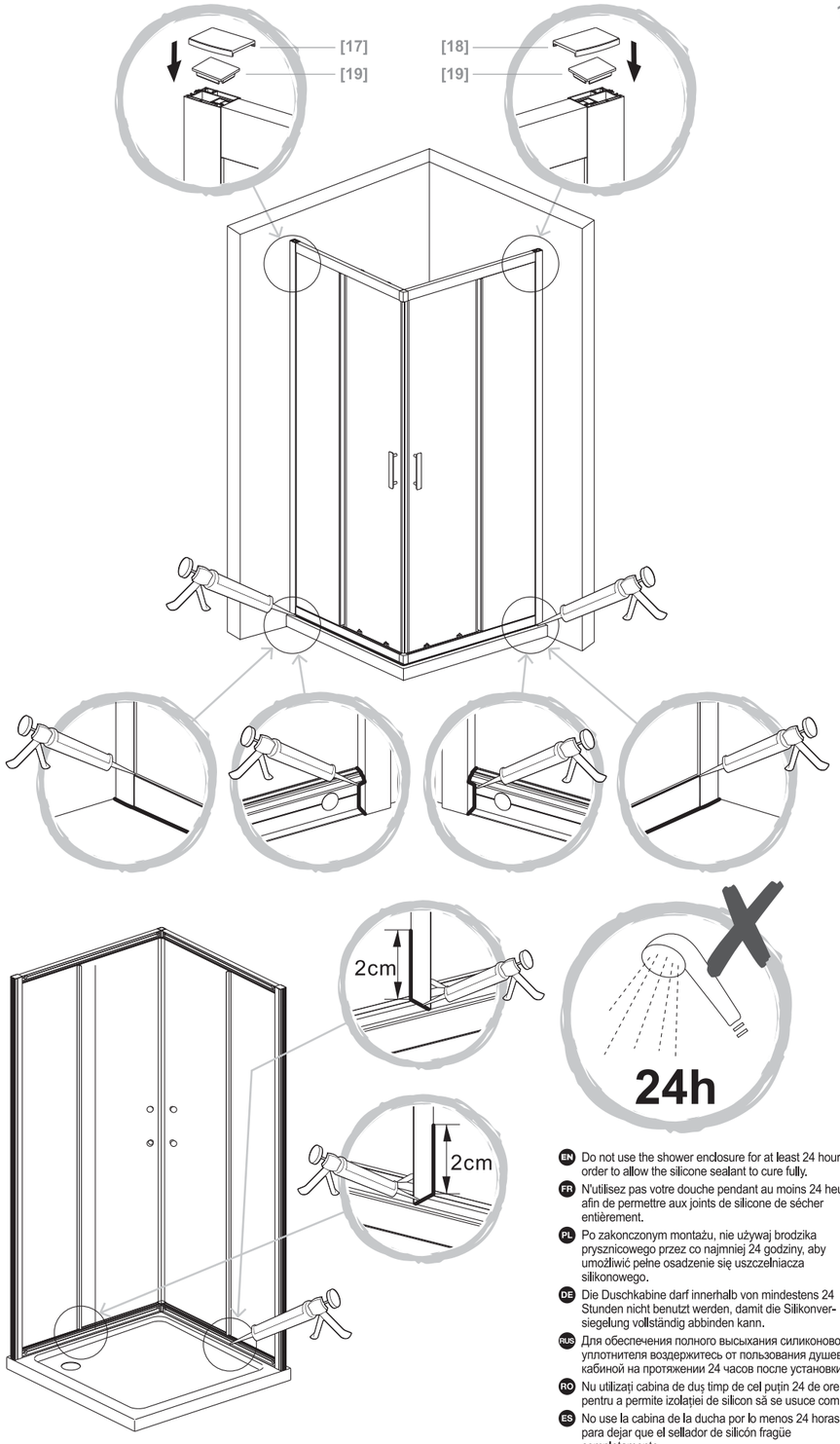


**EN** Do not use the shower enclosure for at least 24 hours in order to allow the silicone sealant to cure fully.

**FR** N'utilisez pas votre douche pendant au moins 24 heures afin de permettre aux joints de silicone de sécher entièrement.

**PL** Po zakonczonym montażu, nie używaj brodzika prysznicowego przez co najmniej 24 godziny, aby umożliwić pełne osadzenie się uszczelniacza silikonowego.

**DE** Die Duschkabine darf innerhalb von mindestens 24 Stunden nicht benutzt werden, damit die Silikonversiegelung vollständig abbinden kann.

**RUS** Для обеспечения полного высыхания силиконового уплотнителя воздержитесь от пользования душевой кабиной на протяжении 24 часов после установки.

**RO** Nu utilizați cabina de duș timp de cel puțin 24 de ore pentru a permite izolației de silicon să se usuce complet.

**ES** No use la cabina de la ducha por lo menos 24 horas para dejar que el sellador de silicón fragüe completamente.

**PT** Não utilize a divisória de chuveiro durante, no mínimo, 24 horas para garantir que o vedante de silicone fica totalmente seco.

**TR** Silikon sızdırmazlık malzemesinin tamamen kurumasına izin vermek için duşakabini en az 24 saat boyunca kullanmayın.

Fold here



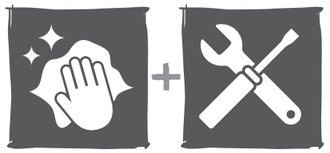

- EN Care & maintenance
- PL Pielęgnacja i konserwacja
- RUS Уход и обслуживание
- ES Cuidados y Mantenimiento
- TR Bakım ve Onarım
- FR Entretien et maintenance
- DE Pflege und Wartung
- RO Îngrijire și întreținere
- PT Cuidados e manutenção

EN

# The golden rules for care

**NOTE:** Use warm soapy water and a soft damp cloth to keep the glass clean. Wipe dry with a clean cloth. Glass cleaner can be used if required. Scourers, abrasives and chemical cleaners can damage the glass and pattern, and should not be used.

In hard water areas, insoluble lime salts may be deposited on the glass. If this is allowed to build up it becomes increasingly difficult to remove and looks unsightly. Regular cleaning will minimize this effect.

- ☑ Do not attempt to cut the glass.
- ☑ Do not strike the glass with hard or pointed items.
- ☑ Regularly check moving parts such as rollers and hinges to ensure they are secure and adjusted correctly. Tighten and adjust where required. Also check all sealed joints to ensure seal has not deteriorated. Re-seal if required.

FR

# Les règles d'or pour l'entretien

**REMARQUE :** Utilisez de l'eau tiède savonneuse et un chiffon doux humide pour garder la vitre propre. Essuyez à l'aide d'un chiffon propre. Si nécessaire, vous pouvez utiliser un produit pour vitres. Grattoirs, abrasifs et nettoyants chimiques peuvent endommager la vitre et le motif, et ne doivent ainsi pas être utilisés.

Dans les zones dont l'eau est dure, un dépôt de calcaire peut se former sur la vitre. Si vous le laissez s'accumuler, il deviendra de plus en plus difficile à enlever, et sera inesthétique. Un nettoyage régulier permet de réduire cet effet.

- ☑ Ne tentez pas de découper la vitre.
- ☑ Ne cognez pas la vitre avec des objets durs ou pointus.
- ☑ Vérifiez régulièrement les pièces mobiles telles que les rouleaux et charnières afin de vous assurer qu'elles sont solidement fixées et correctement réglées. Serrez et ajustez-les lorsque nécessaire. Vérifiez également tous les joints scellés afin de vous assurer de l'intégrité de l'étanchéité. Scellez à nouveau au besoin.





PL

# Zasady bezpiecznego użytkowania

**INFORMACJA:** Użyj szmatki z ciepłą mydlaną wodą do czyszczenia szyb. W razie konieczności, można użyć płynu do mycia szyb. Nie należy używać do czyszczenia ostrych zmywaków oraz szorujących lub chemicznych środków czyszczących, ponieważ mogą one uszkodzić szklaną powierzchnię lub wzór na szkle.

W twardej wodzie, nierozpuszczalne sole wapna mogą odkładać się na szybie. Jeśli nagromadzi się ich duża ilość, wówczas stają się one bardzo trudne do usunięcia. Regularne czyszczenie zminimalizuje ten efekt.

- ☑ Nie przecinaj szyb.
- ☑ Nie uderzaj w szyby twardymi lub spiczastymi przedmiotami.
- ☑ Regularnie sprawdzaj ruchome części, takie jak rolkiki i zawiasy, aby upewnić się, że są one bezpieczne i właściwie ustawione. Dokręć i wyreguluj je w razie potrzeby. Dodatkowo sprawdzaj wszystkie uszczelnione złącza, aby upewnić się, że uszczelnienie nie uległo pogorszeniu. Ponownie uszczelnij w razie potrzeby.

DE

# Die goldenen Regeln der Pflege

**HINWEIS:** Zum Reinigen des Glases warme Seifenlauge und einen weichen, feuchten Lappen benutzen. Mit einem trockenen Lappen trockenwischen. Bei Bedarf kann Glasreiniger verwendet werden. Scheuerschwämme, Scheuermittel und chemische Reiniger können das Glas und die Musterung angreifen und sollten daher nicht benutzt werden.

In Gebieten mit hartem Wasser können sich Kalkablagerungen am Glas bilden. Wenn diese nicht beseitigt werden und sich immer weiter Kalk ablagert, wird es umso schwieriger, die Kalkreste zu entfernen. Nach einiger Zeit wirken diese verkalkten Stellen unansehnlich. Durch regelmäßiges Reinigen kann dem vorgebeugt werden.

- ☑ Nicht das Glas anschneiden.
- ☑ Nicht mit harten oder spitzen Gegenständen gegen das Glas stoßen.
- ☑ Bewegliche Teile wie Rollen und Scharniere regelmäßig auf festen Sitz und richtige Justage überprüfen. Ggf. nachstellen und nachziehen. Außerdem alle versiegelten Übergänge prüfen, um festzustellen, ob die Dichtungen noch intakt sind. Ggf. nachdichten.

RUS

# золотых правила для постоянного использования

**ПРИМЕЧАНИЕ.** Для очистки стекла используйте воду с мылом и мягкую влажную тряпку. Вытрите насухо чистой тряпкой. При необходимости можно использовать средство для очистки стекла. Не используйте металлические мочалки, абразивные материалы и химические чистящие средства, поскольку они могут повредить стекло и орнамент.

В регионах с жесткой водой на стекле может скапливаться нерастворимый известковый налет. Со временем налет затвердевает и приобретает неприятный вид. Регулярная очистка поможет избежать этого явления.

- ☑ Не пытайтесь резать стекло.
- ☑ Не ударяйте по стеклу твердыми или острыми предметами.
- ☑ Регулярно проверяйте движущиеся детали, чтобы убедиться, что они зафиксированы и правильно отрегулированы. Если необходимо – зафиксируйте и отрегулируйте. Также проверяйте все уплотненные соединения, чтобы убедиться в том, что уплотнение не повреждено. При необходимости уплотните повторно.