Wali

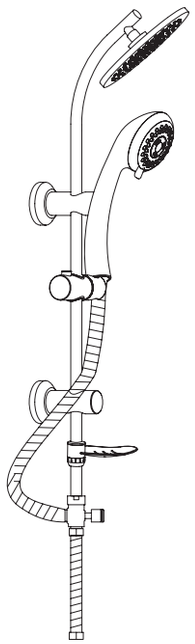

Ensemble de douche avec tablette
Barcode : 3663602950448
Réf : 713978

Votre produit

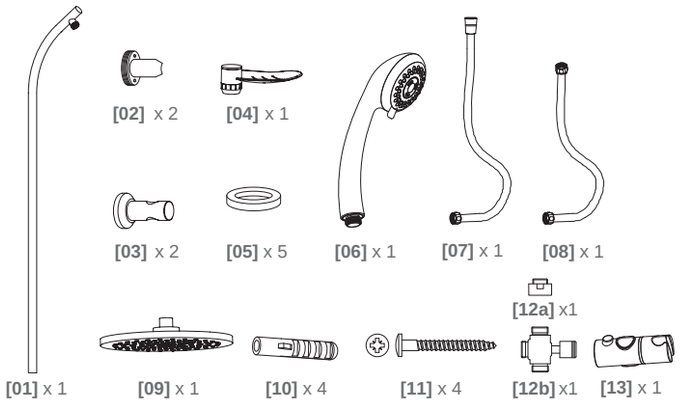

Vous aurez besoin de

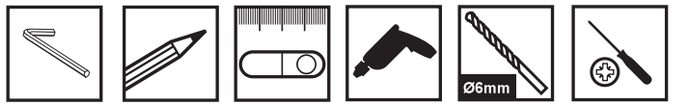

Pour bien commencer...

Pour installer votre produit, rendez-vous sur la séquence de montage située à la fin du guide.

Points à vérifier avant de commencer

- ☑ Vérifiez le contenu du paquet et assurez-vous que tous les composants répertoriés sont présents.
- ☑ Lorsque vous êtes prêt pour commencer, veillez à disposer des bons outils à portée de main, de suffisamment d'espace et d'un endroit sec pour le montage.
- ☑ Assurez-vous que la surface de montage est solide, propre, sèche et nivelée avant d'installer ce système complet.
- ☑ Veuillez noter : Les chevilles fournies avec ce produit sont adaptées uniquement aux murs solides. Le placoplâtre et les colombages peuvent exiger des fixations spéciales qui ne sont pas fournies. (Assurez-vous toujours que les chevilles et les accessoires sont adaptés au type de mur.)
- ☑ En cas de doutes sur l'installation de ce produit, faire appel à un professionnel techniquement qualifié.

Garantie

> Cette barre de douche Cooke & Lewis est garantie 2 ans sur le corps, et la finition, sous réserve d'une installation et d'une utilisation conformes aux recommandations précisées sur cette notice.

IMPORTANT - A CONSERVER POUR CONSULTATION ULTERIEURE : A LIRE SOIGNEUSEMENT

FR Sécurité...

- ☑ Utilisation domestique uniquement.
- ☑ **ATTENTION :** NE serrez PAS les fixations excessivement. Cela pourrait endommager le produit.
- ☑ Des précautions doivent être prises lors des forages dans le mur pour éviter les tuyaux et les fils cachés.
- ☑ Lors de forages dans des carrelages en céramique, utilisez un foret spécial.
- ☑ Dans la mesure du possible, forez dans les joints de ciment entre les carrelages.
- ☑ **ATTENTION :** Assurez-vous toujours que le produit est correctement installé avant de l'utiliser.
- ☑ Le non-respect de ces consignes peut entraîner des blessures, des dommages au produit et des dommages matériels.

FR Et dans le détail...

Les 3 règles d'or pour l'entretien et la maintenance

1. Nettoyez la surface du produit à l'aide d'eau chaude savonneuse et d'un chiffon doux humide.
2. N'utilisez jamais de solvants, de produits à récurer, d'abrasifs, de javel, d'acides, de détergents puissants, de détergents chimiques agressifs ou de détergents à base de solvant sur le produit.
3. Il est recommandé de vérifier la sécurité et l'étanchéité de tous les raccords à intervalles réguliers.

01

[10] x 4

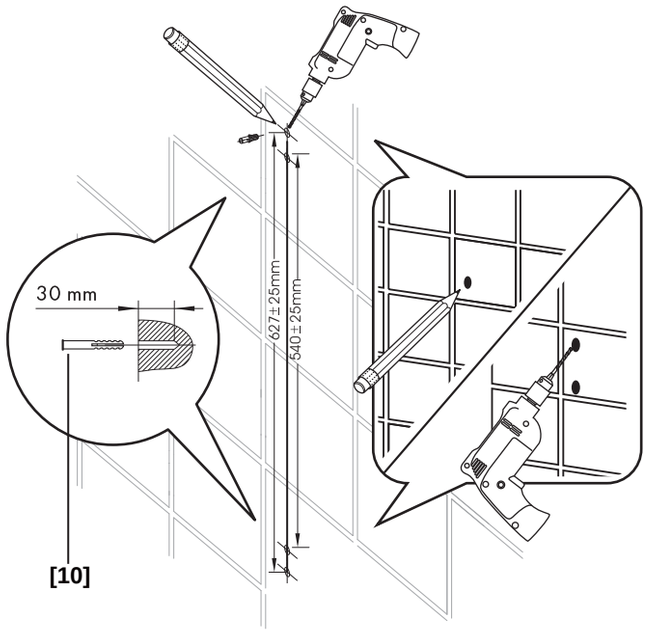

03

[12a] x1

[12b] x1

[05] x 1

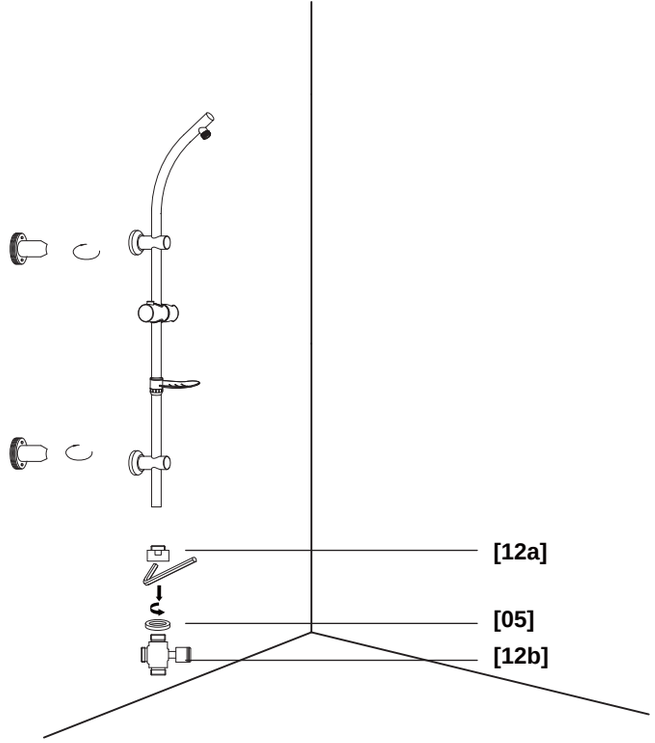

02

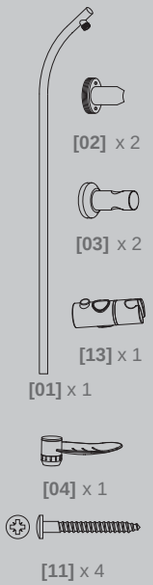

[02] x 2

[03] x 2

[13] x 1

[01] x 1

[04] x 1

[11] x 4

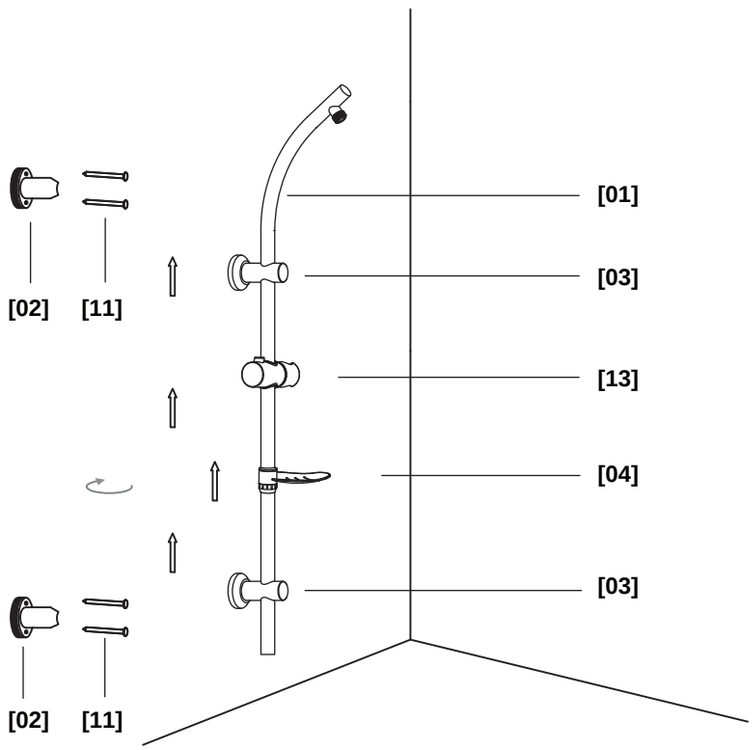

04

[06] x 1

[07] x 1

[09] x 1

[05] x4

[08] x 1

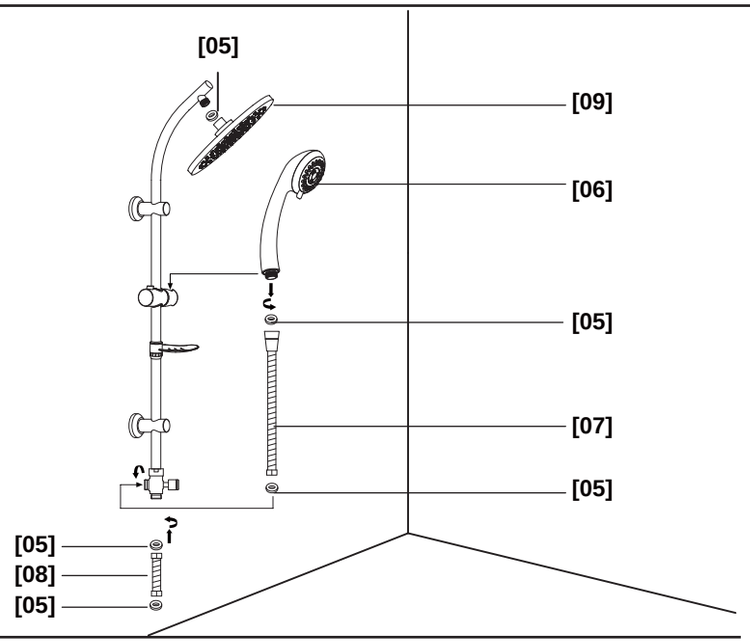

FR **Castorama France;**
C.S. 50101 Templemars
59637 Wattignies CEDEX
www.castorama.fr
N°Azur 0 810 104 104
Dites «Question» (prix appel local)