AERIA

Suspension
LX268114

AC220~240V 50Hz
E27 LED 60W MAX

Produit garanti 5 ans

EXAGONE
7 Rue jean elysée dupuy
69410 Champagne au mont d'or
info@myexagone.com

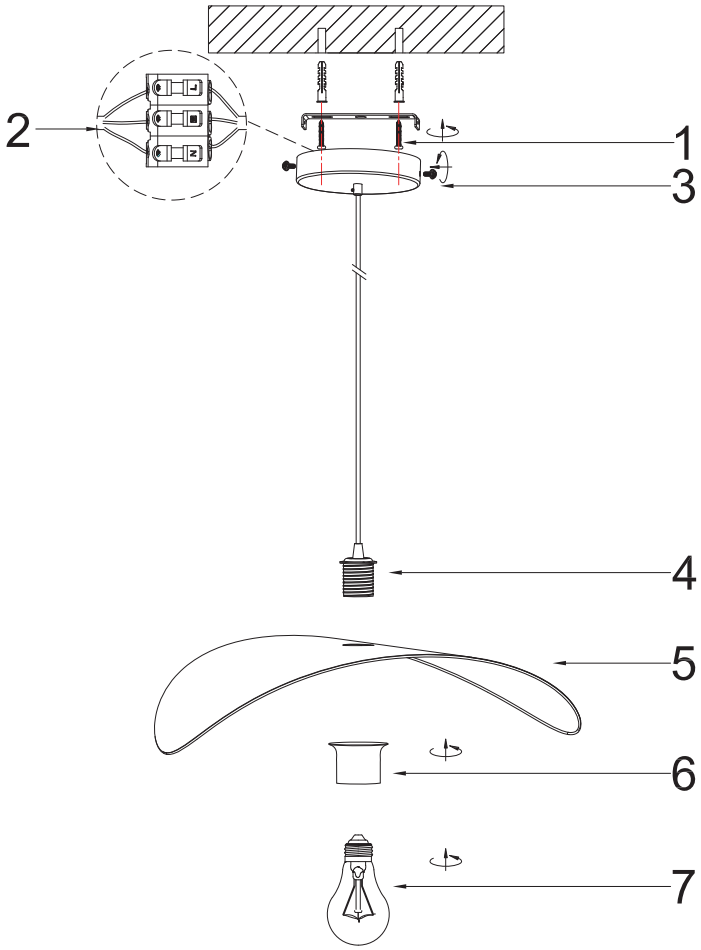

Ce symbole signifie que le produit correspondant à l'indice de protection 1

Cette ampoule peut être remplacée par l'utilisateur

Le câble ou le cordon extérieur souple de ce luminaire ne peut pas être remplacé; si le câble est endommagé, le luminaire doit être détruit.

Les produits marqués de ce symbole répondent aux directives communes applicable dans l'espace économique européen.

Uniquement pour usage intérieur.

Le symbole signifie qu'il ne faut pas jeter ce luminaire dans une poubelle ménagère. Il comprend des composants qui peuvent être nocifs pour l'environnement et la santé Ce luminaire contient également des composants qui peuvent être réutilisés ou qui sont recyclables.
Veuillez consulter les informations de votre commune concernant le ramassage des déchets électriques. Si ce luminaire comprend une ampoule, ne la mettez pas non plus à la poubelle. Veuillez la retourner à votre point de vente ou un centre de ramassage approprié.

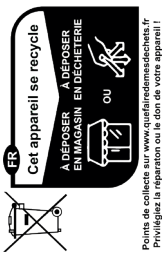



AERIA

Pendant
LX268114

AC220~240V 50Hz
E27 LED 60W MAX

Product garanteed for 5 years

EXAGONE
7 Rue jean elysée dupuy
69410 Champagne au mont d'or
info@myexagone.com

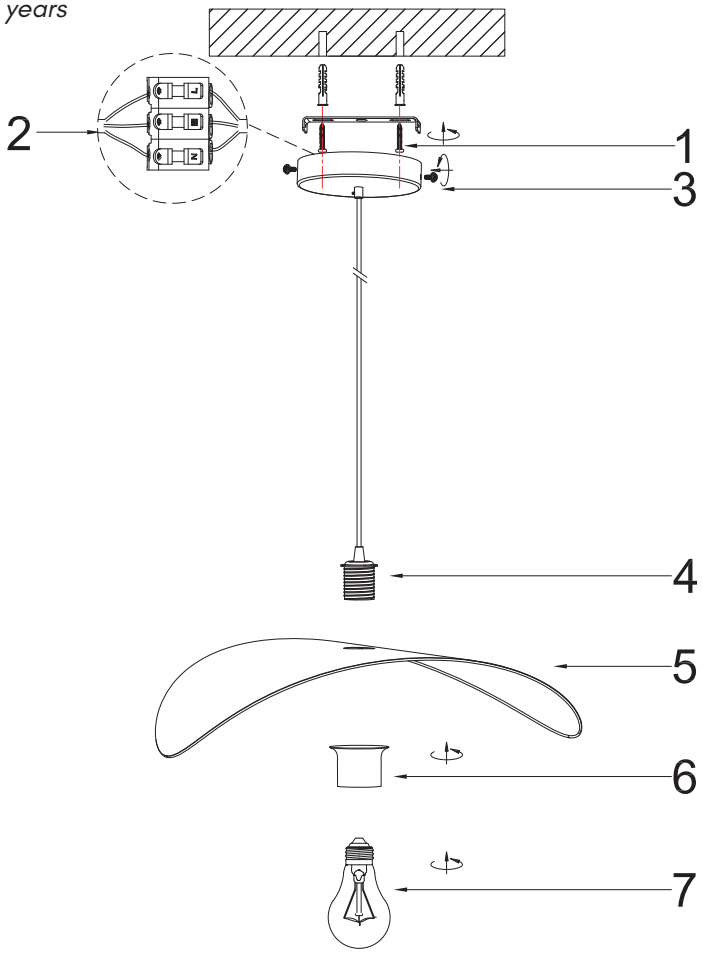

This symbol means that the product corresponds to protection rating 1

This bulb can be replaced by the user

Cable attachment not removable without breaking or destroying the luminaire

Products marked with this symbol comply with common directives applicable within the European Economic Area.

For indoor use only

The symbol indicates that this luminaire should not be disposed of in household waste. It includes components that can be harmful to the environment and health. This luminaire also contains parts that can be reused or are recyclable. Please consult your local information on the collection of electrical waste. If this luminaire includes a bulb, do not dispose of it in the trash either; instead, return it to your point of sale or an appropriate collection center.

