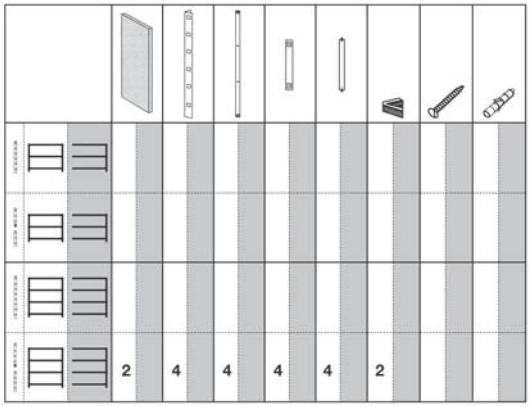

D Die Garantieerklärung umfasst Material- und Verarbeitungsfehler.
Weitere Schäden sind ausgeschlossen.

GB The warranty covers material- and manufacturing faults only.
All possible other defects are excluded from the guarantee.

F La garantie comprend les défauts de matériaux et défauts de fabrication.
Les autres dommages sont exclus.

E La garantía cubre defectos de material o de elaboración,
quedando excluida cualquier otra clase de daños.

P A declaração de garantia abrange defeitos de material e de processamento.
Excluem-se outros danos.

NL De garantie betreft uitsluitend materiaal- en fabricagefouten.
Alle overige gebreken worden van garantie uitgesloten.

I La dichiarazione di garanzia comprende errori di materiale ed elaborazione.
Sono esclusi altri danni.

CZ Záruka se vztahuje na materiál a chyby zpracování.
Ostatní nároky jsou vyloučeny.

H A garancianyilatkozat anyag -és feldolgozási hibákat foglal magában.
További károk kizárva.

SLO Garancijska izjava vključuje jamstvo tako za napake pri materialu kot tudi pri izdelavi.
Vse druge vrste škode so izključene.

PL Gwarancja dotyczy uszkodzonego materiału oraz błędu produkcyjnego.

SK Záruka se vzt'ahuje na závady v meteriálu a závady vo výrobe.
Ostatné závady nebudú uznané.

HR Garancijska izjava obuhvaća greške materijala i obrade.
Ostala oštećenja su isključena.

TR Yanlız malzeme ve üretim hataları Garanti dahilindedir.

DK Garantien omfatter materiale- og forarbejdningsfejl.
Skader herudover er ikke omfattet.

N Garantie omfatte material og bearbeidingsfeil.
Andre skade ær umulig.

S Garantiförklaringen omfattar material- och tillverkningsfel.
Andra skador innefattas ej.

RO Garanția se referă la material și defecțiuni de prelucrare.
Alte pretenții sunt excluse.
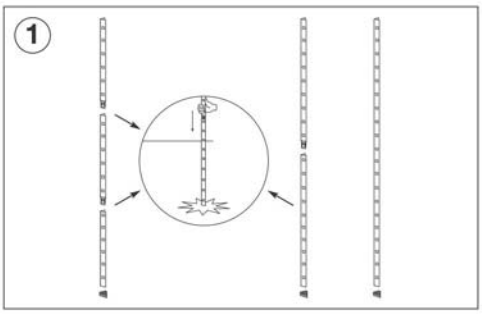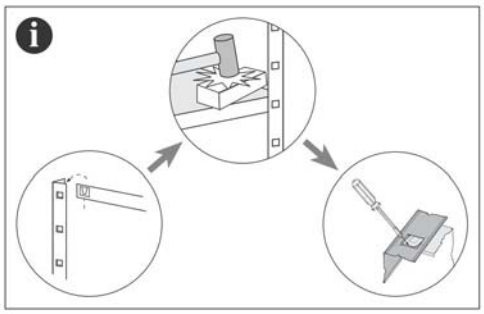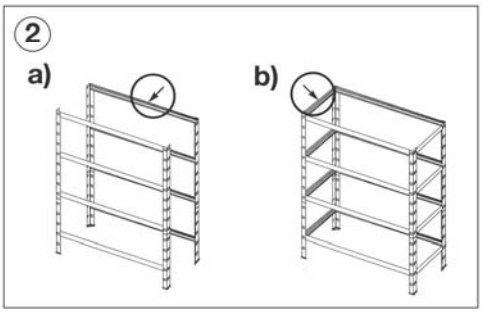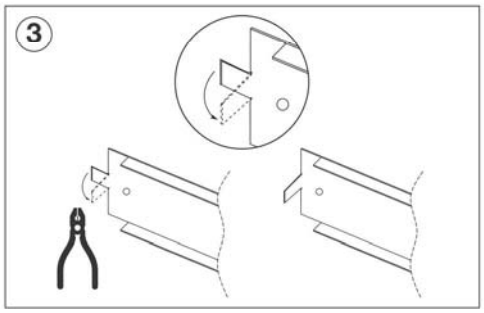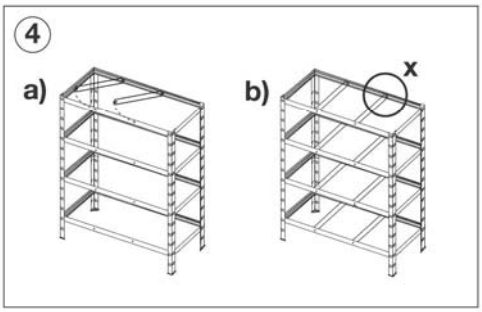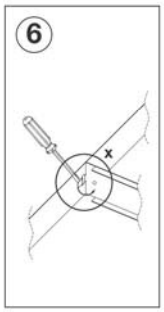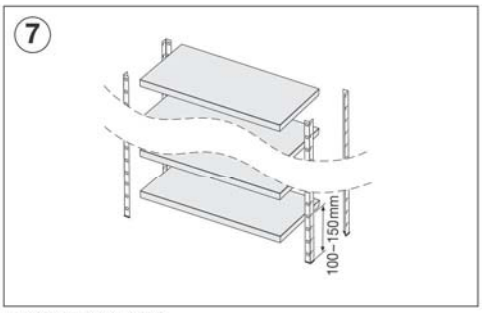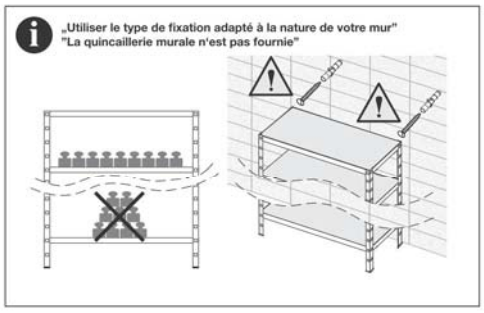
☎ **+49 900 1836 250** (24 Cent/Min.)
+49 1805 1836 250 (14 Cent/Min. aus dem deutschen Festnetz,
max. 42 Cent/Min. aus dem deutschen Mobilfunknetz)