24 322 001 **SWIFT MITIGEUR MONOCOMMANDE LAVABO TAILLE S**



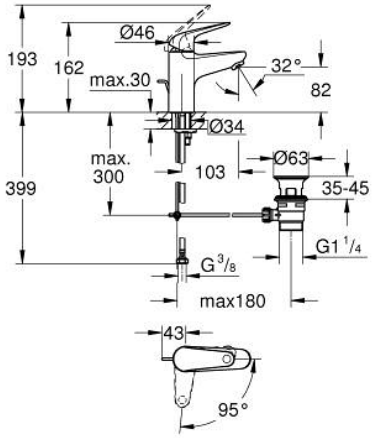

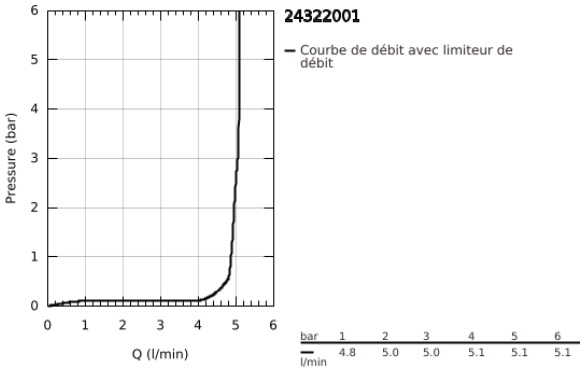

DESCRIPTION DU PRODUIT

- Colour: Chromé
- Monotrou sur plage
- Levier de commande métallique
- GROHE SmoothControl cartouche en céramique 28 mm
- Ouverture eau froide au centre pour les économies d'énergie
- Limiteur de température ajustable
- GROHE Finition Longue Durée
- Conduit d'eau interne sans plomb ni nickel
- GROHE Économie d'eau : consommation d'eau réduite, jet parfait
- Système d'installation rapide
- Garniture de vidage matériau synthétique 1 1/4"
- Flexibles de raccordement souples
- Outil de montage et maintenance GROHE Quicktool inclus