FICHE PRODUIT
Ceiling fan Solano 490mm 43W CCT

Ceiling Fan Solano | Ventilateur de plafond LED Compact qui combine lumière et ventilation



Avantages du produit

- Débit d'air adapté à une surface < 13 m^2
- Réglez la température de couleur en fonction de l'heure de la journée et de l'utilisation (dîner, relaxation, événements sociaux...)
- Réglez la puissance lumineuse de 0 à 100 % pour un confort personnel
- Utilisation agréable pendant le sommeil (faible bruit à faible vitesse)
- Aspect esthétique (ressemble à un plafonnier)
- Mode été / hiver

Caractéristiques du produit

- Débit d'air : max 1168 m^3/h
- Niveaux de vitesse : 1 à 6
- Minuteur : 1 h / 4 h / 8 h
- Unité de commande : télécommande
- Type de moteur : DC
- CCT : 3000/4000/6500 K
- Flux de la source lumineuse : 2100 lm



© 2026, LEDVANCE GmbH. Tous droits réservés.

- Gradable
- Type de protection : IP20
- Garantie : 3 ans pour la LED, 5 ans pour le ventilateur

© 2026, LEDVANCE GmbH. Tous droits réservés.

Données techniques

DONNÉES ÉLECTRIQUES

Puissance nominale	43,00 W
Tension nominale	220…240 V
Fréquence du réseau	50…60 Hz
Intensité nominale	234,000 mA
Courant d'appel	3 A
Durée courant appel T sub h50 / sub	100 µs
Facteur de puissance λ	> 0,80
Distorsion harmonique totale	< 20 %
Classe de protection	II
Mode d'opération	Mains voltage

Données photométriques

Flux lumineux	1520 lm
Flux lumineux total des sources lumineuses confinées	2100 lm
Efficacité lumineuse	59 lm/W
Temp. de couleur	3000 K / 4000 K / 6500 K
Réglage du contrôle de référence de la source lumineuse contenue (Kelvin)	3000 K
Teinte de couleur (désignation)	Blanc chaud / Blanc froid / Lumière du jour froide
Ra Indice de rendu des couleurs	> 80
Ecart-type de correspondance de couleur	6 sdcm
Indice du papillottement (PstLM)	< 1
Indice de l'effet stroboscobique (SVM)	< 0.4
Groupe de sécurité photobiologiq EN62778	RG1
Angle de rayonnement	118 °

DIMENSIONS ET POIDS

Diamètre	490,00 mm
Hauteur	135,00 mm
Poids du produit	2150,00 g

© 2026, LEDVANCE GmbH. Tous droits réservés.

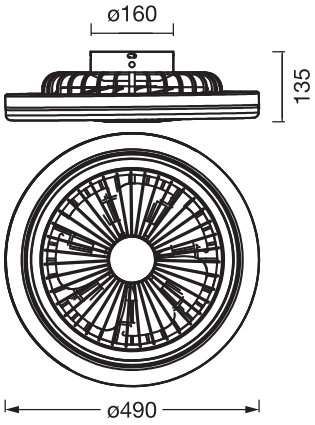

CEILING FAN SOLANO 490 41W CCT

Matériau & couleurs

Couleur du produit	Blanc
Couleur du teinte	Blanc
Matériau de corps	Acrylonitrile butadiene styrene (ABS)
Matériau de fermeture	Polymethylmethacrylate (PMMA)
Test au fil incand. selon CEI 60695-2-12	650 °C
Teneur en mercure	0.0 mg

APPLICATION & MONTAGE

Plage de température ambiante	-20…+40 °C
Plage de température de stockage	-20…+80 °C
Type de connexion	Bornier , 2-pôles (L, N)
Type de protection	IP20
Gradable	Oui
Montage	Surface
Emplacement montage	Plafond
Avec source de lumière	Oui
Source lumineuse remplaçable	Non

Durée de vie

Durée de vie L70/B50 @ 25 °C	50000 h [1)]

© 2026, LEDVANCE GmbH. Tous droits réservés.

Nombre de cycles de commutation	25000

1) t[h] : L70 / B50 à 25 °C (Ta), t[h] : L80 / B10 à 25 °C (Ta), t[h] : L90 / B10 à 25 °C (Ta)

ÉCLAIRAGE DE SECOURS

Type de test en fonctionnement d'urgence	Aucun

CERTIFICATS ET NORMES

Normes	CE / UKCA
Température de surface limitée	Non
Résistance aux chocs de balle	Non
Module LED remplacable	Non remplaçable

ÉQUIPEMENT / ACCESSOIRES

- Télécommande incluse
- Nécessite 2 piles AAA (non incluses)

Conseils de sécurité

- Le luminaire doit être mis hors tension pendant l'installation, l'entretien et le retrait du de lavcasque
- Tous les branchements électriques doivent être effectués par une personne qualifiée.
- Attention, risque de choc électrique.
- Vérifiez l'adéquation du mur et du plafond. En cas de doute, demandez conseil à un professionnel.
- Veuillez d'éviter : une température ambiante maximale de +45 °C, le remplacement d'une batterie par un type incorrect qui pourrait compromettre la sécurité (par exemple, dans le cas de certaines batteries au lithium), l'élimination d'une batterie au feu ou dans un four chaud, ou son écrasement ou sa découpe mécanique, qui peuvent provoquer une explosion.

TÉLÉCHARGEMENTS

	Documents et certificats	Nom du document
PDF	Instructions pour l'utilisateur / instructions de sécurité	CEILING FAN SOLANO
PDF	Déclarations de conformité	Ceiling Fan

DONNÉES LOGISTIQUES

Code produit	Unité d'emballage (Pièces/Unité)	Dimensions (longueur x largeur x hauteur)	Poids approximatif	' Volume
4058075857971	Etui carton fermé 1	542 mm x 542 mm x 184 mm	3412.00 g	54.05 dm^3

© 2026, LEDVANCE GmbH. Tous droits réservés.

Code produit	Unité d'emballage (Pièces/Unité)	Dimensions (longueur x largeur x hauteur)	Poids approximatif	' Volume
4058075857988	Carton de regroupement 1	548 mm x 548 mm x 195 mm	3952.00 g	58.56 dm^3

Le code produit mentionné décrit la petite quantité d'unité qui peut être commandée. Une unité peut contenir un ou plusieurs produits. Lorsque vous passez la commande, merci de bien vouloir entrer une unité ou un multiple d'une unité.

AVERTISSEMENT

Sous réserve de modifications. Sauf erreur ou omission. Veillez à toujours utiliser la version la plus récente.

© 2026, LEDVANCE GmbH. Tous droits réservés.