form

DARWIN

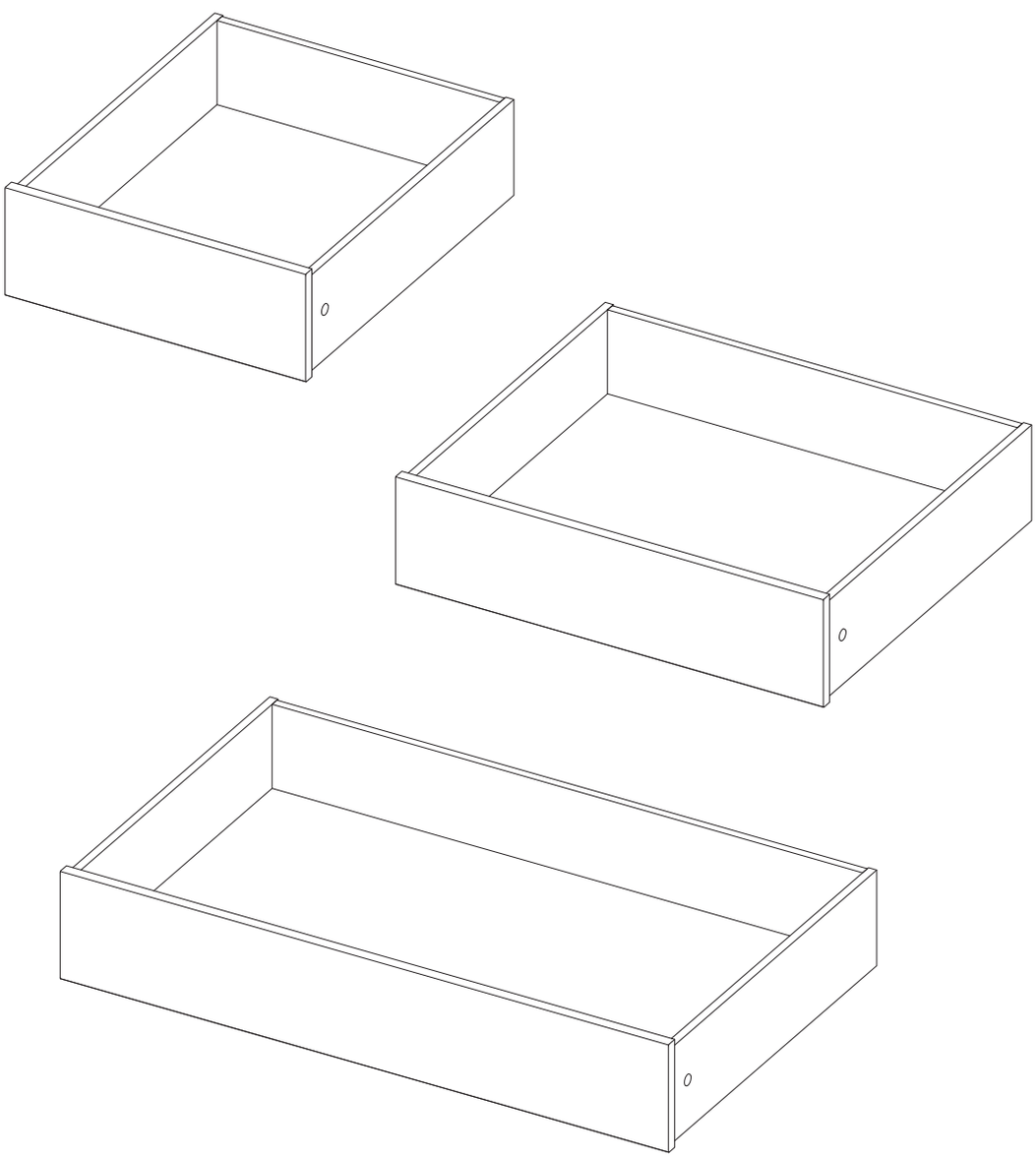

IM884

IM884-02

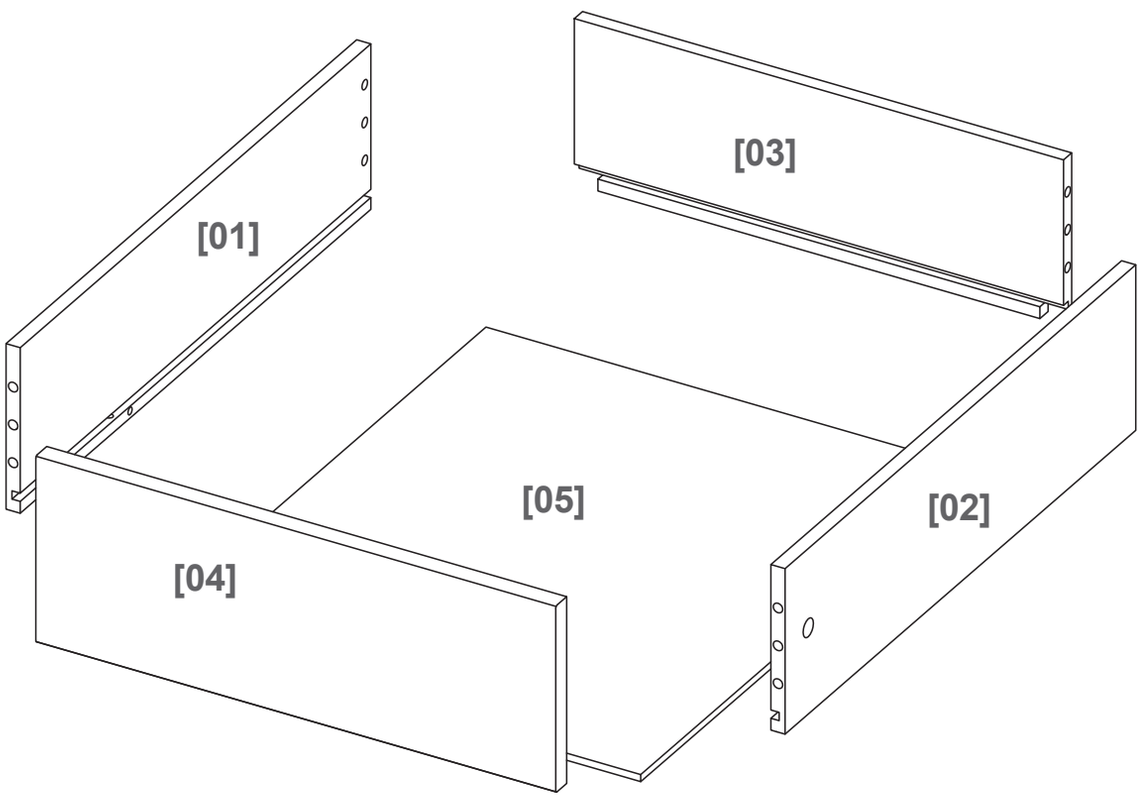
[01]
[03]
[05]
[02]
[04]

GB-IE	In case of any request, please collect the serial number that you will find labelled on the product or printed on the box.
FR	En cas de réclamation, nous vous prions de vous munir du n° de série présent sur la boite ou le produit.
PL	W celu zgłoszenia zapytania proszę podać numer seryjny, który znajduje się na etykiecie produktu lub jest nadrukowany na pudełku.
RUS	На всякий случай сохраните заводской номер, который находится на изделии или напечатан на коробке.
ES	En caso de cualquier petición, indique el número de serie que encontrará en la etiqueta del producto o impreso en la caja.
TR	Herhangi bir talepte bulunacağınız zaman lütfen ürünün üstündeki etikette veya kutunun üstündeki

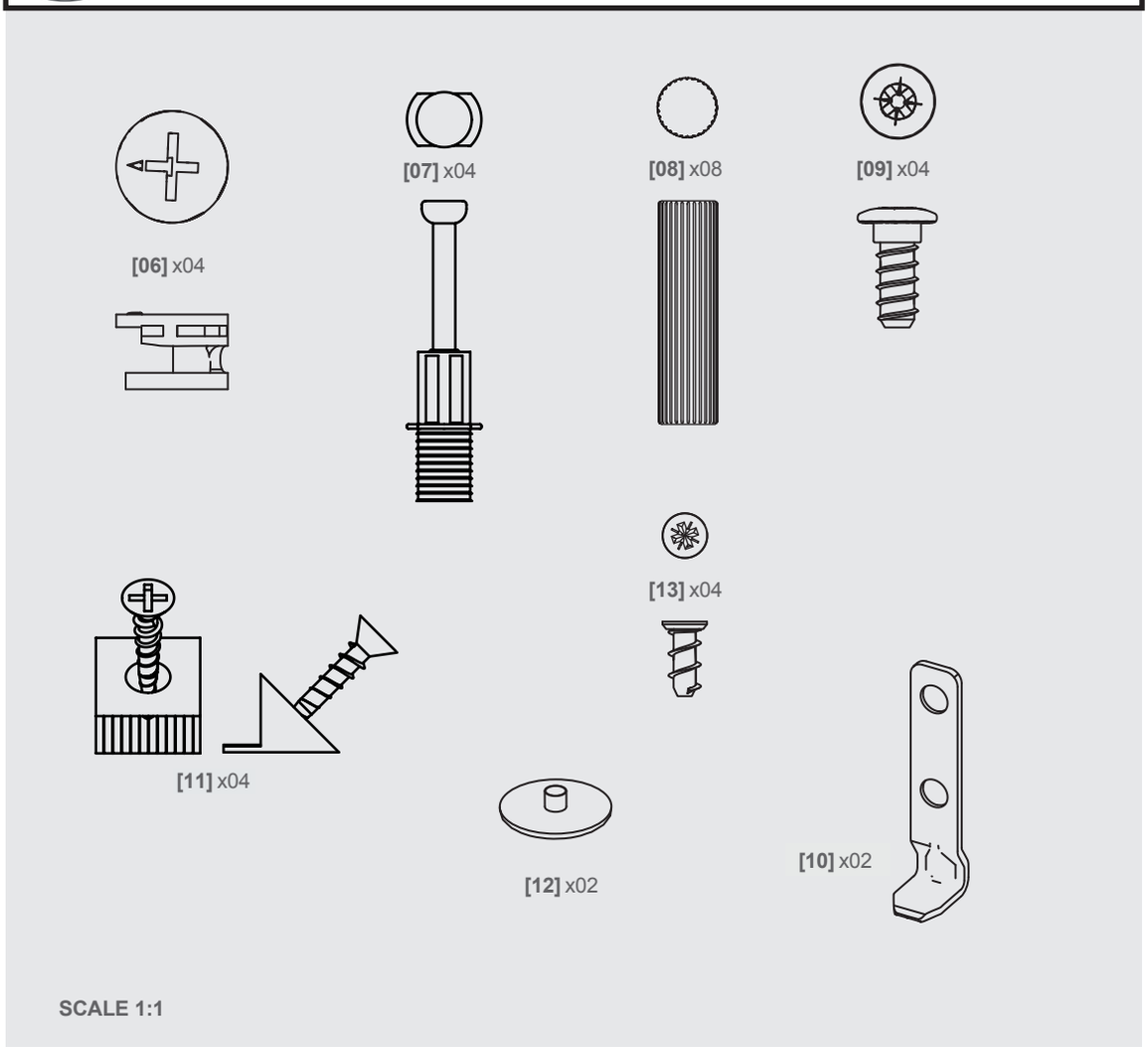

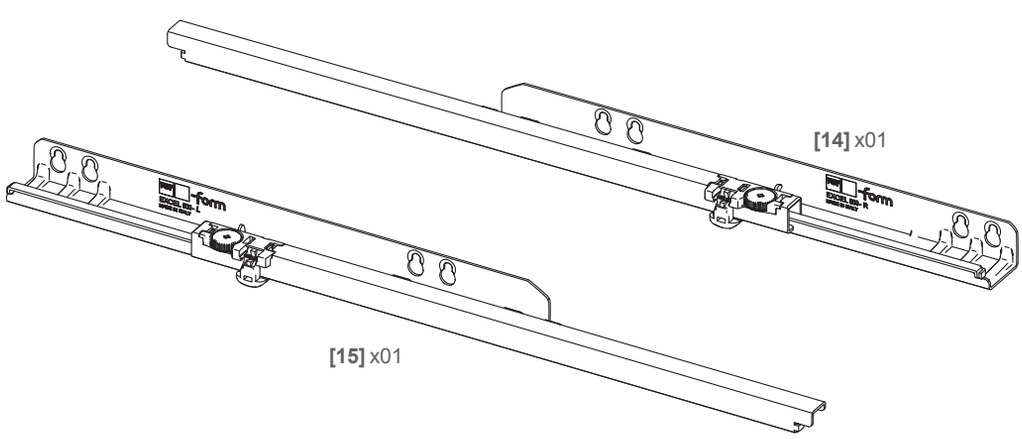

You will need Vous aurez besoin de Będziesz potrzebować Вам потребуется İhtiyacınız olacak

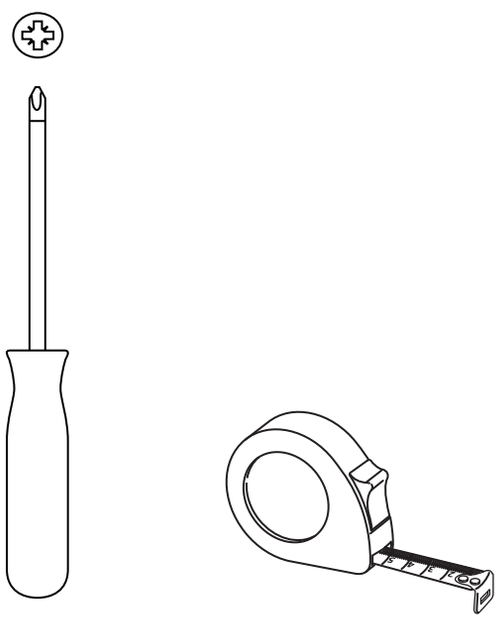

form

DARWIN

GB-IE	**Internal drawer**	07
FR	**Tiroir**	08
PL	**Szuflada wewnętrzna**	09
RUS	**Внутренний ящик**	10
TR	**İç çekmece**	11

Assembly
Assemblage
Montaż
Сборка
Kurulum
12

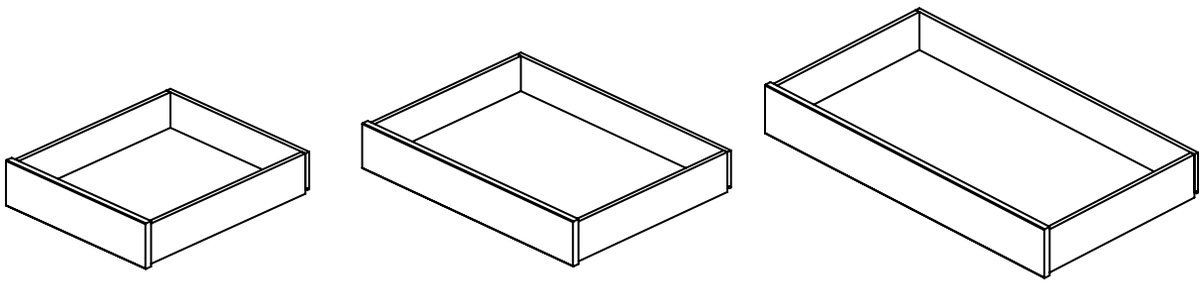

IMPORTANT - RETAIN THIS INFORMATION FOR FUTURE REFERENCE: READ CAREFULLY

IMPORTANT - A CONSERVER POUR CONSULTATION ULTERIEURE : A LIRE SOIGNEUSEMENT

WAŻNE - NALEŻY DOKŁADNIE PRZECZYTAĆ NINIEJSZE INFORMACJE I ZACHOWAĆ JE W BEZPIECZNYM MIEJSCU

ВАЖНО - СОХРАНИТЕ ДЛЯ ПОСЛЕДУЮЩЕГО ИСПОЛЬЗОВАНИЯ: ПРОЧТИТЕ ВНИМАТЕЛЬНО

ÖNEMLİ – BU BİLGİLERİ DAHA SONRA KULLANMAK ÜZERE SAKLAYIN: DİKKATLE OKUYUN

Vérifiez que vous avez intégré toutes les consignes ci dessous.

- ☑ Toujours utiliser sur un sol plan.
- ☑ Vérifiez régulièrement ce produit. En cas de doute, ne l'utilisez pas.
- ☑ Ne laissez pas les enfants manipuler les produits.
- ☑ A usage domestique uniquement.
- ☑ Le mobilier peut être dangereux s'il n'est pas installé correctement. Le montage doit être effectué par une personne compétente.

Entretien et maintenance

Les règles d'or pour l'entretien

1. Ne jamais utiliser de solvants, d'éponges métalliques, d'eau de javel, d'acides, de détergents puissants, de produits nettoyants chimiques agressifs ou de solutions de nettoyage à base de solvants sur le produit.

2. Nettoyer avec un chiffon doux et humide.
Essuyer avec un chiffon propre.

3. Il est important de conserver cette notice pour que la garantie puisse s’appliquer dans les meilleures conditions et pour le bon usage et l’entretien de votre meuble.

01

[07] x02

[08] x04

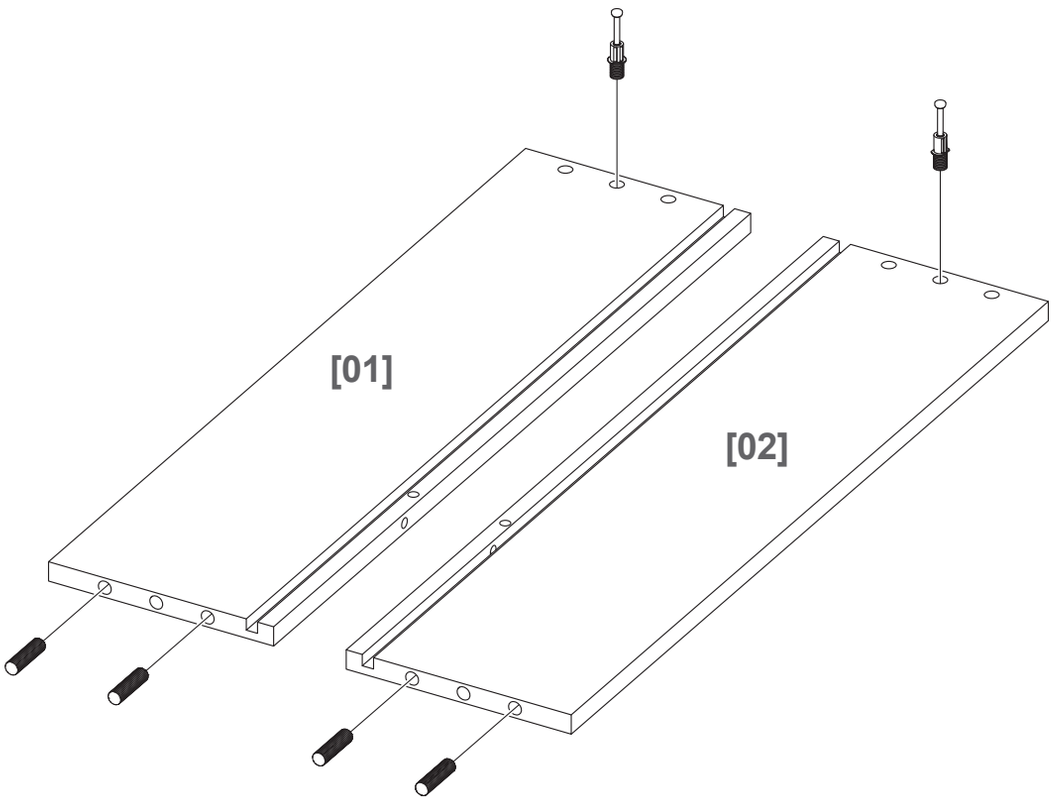

02

[07] x02

[08] x04

[13] x04

[10] x02

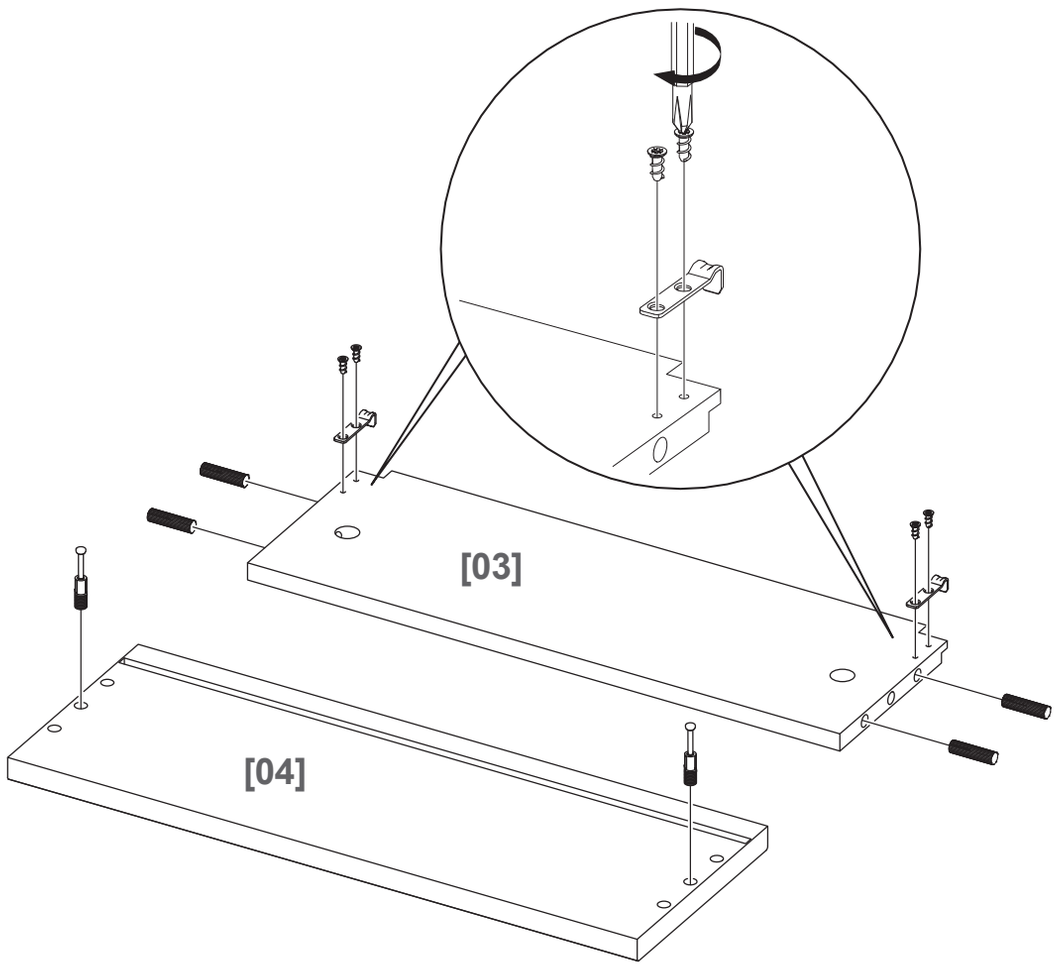

03

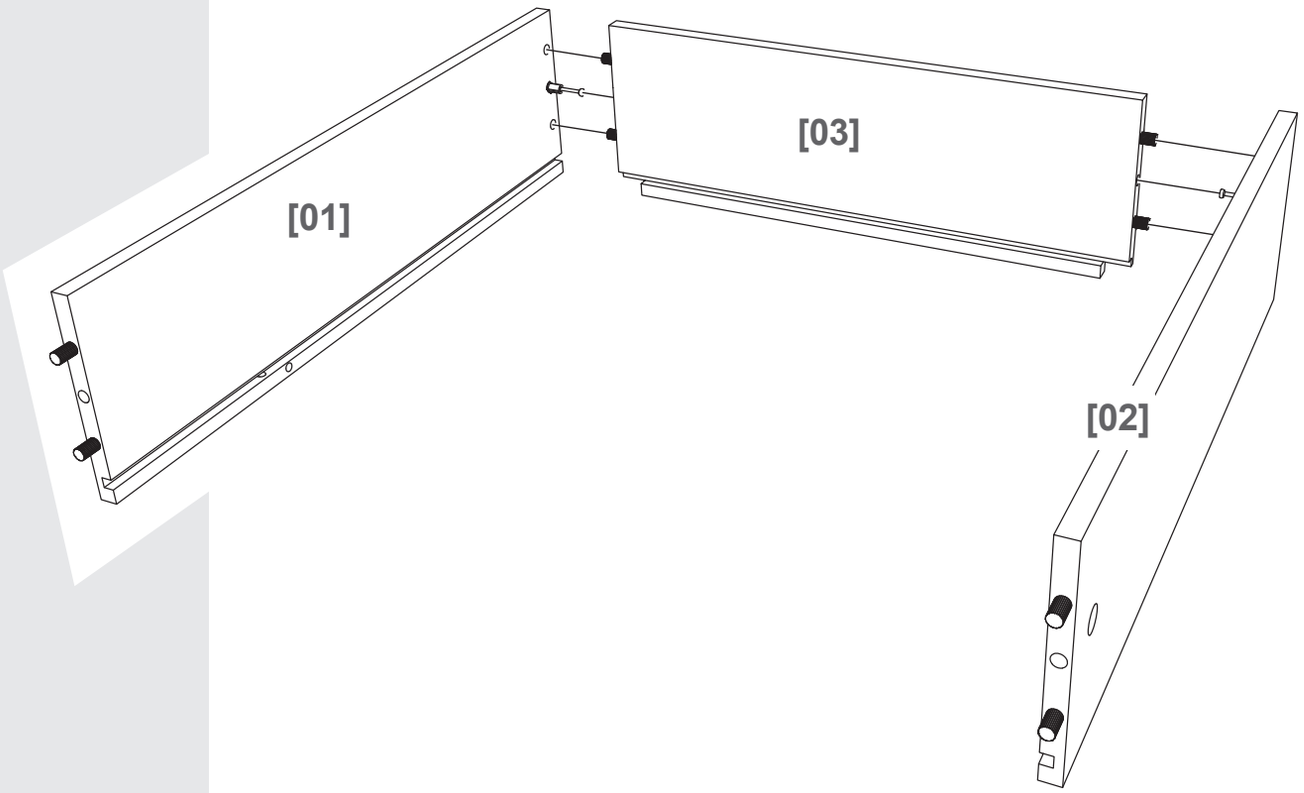

04

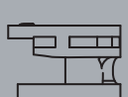

[06] x02

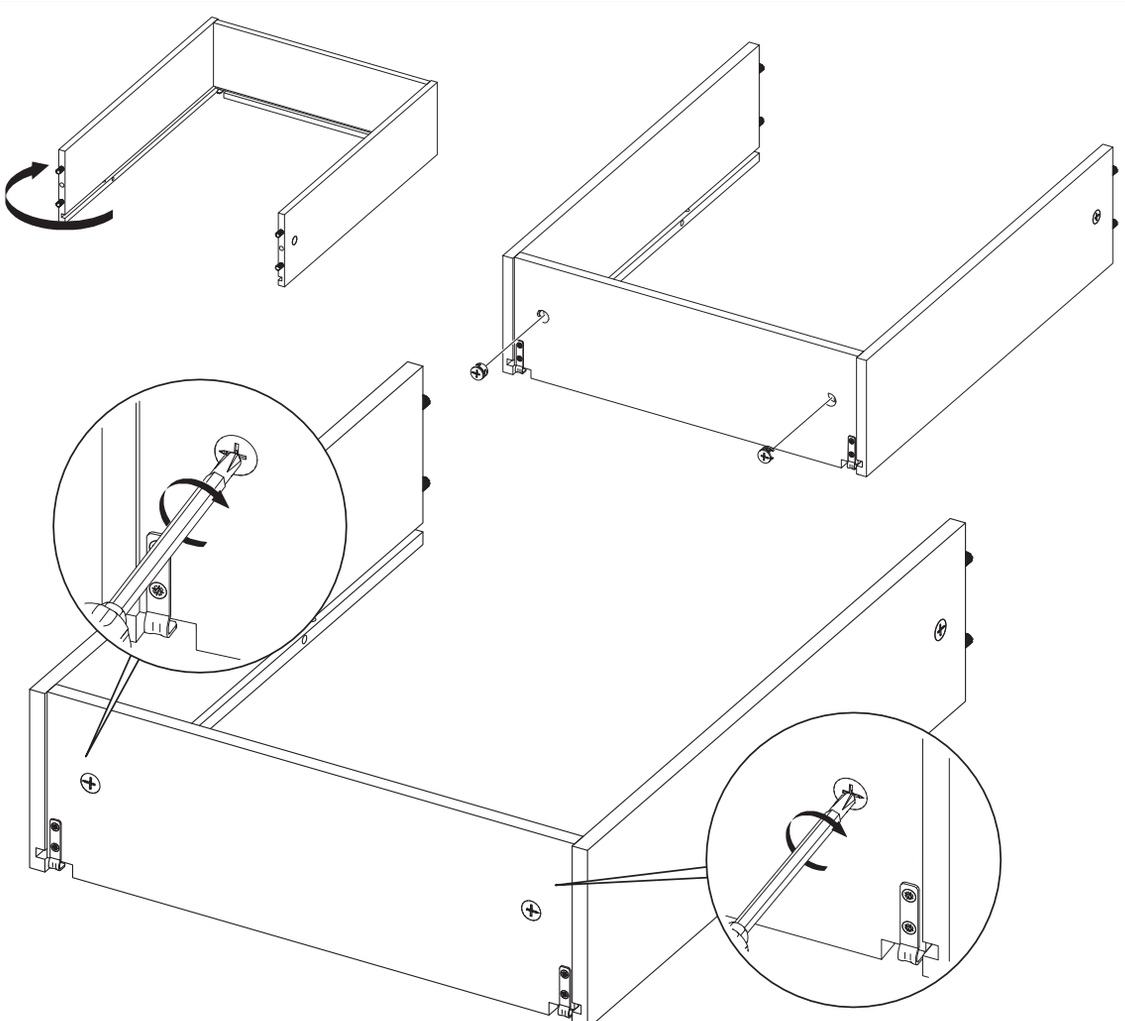

05

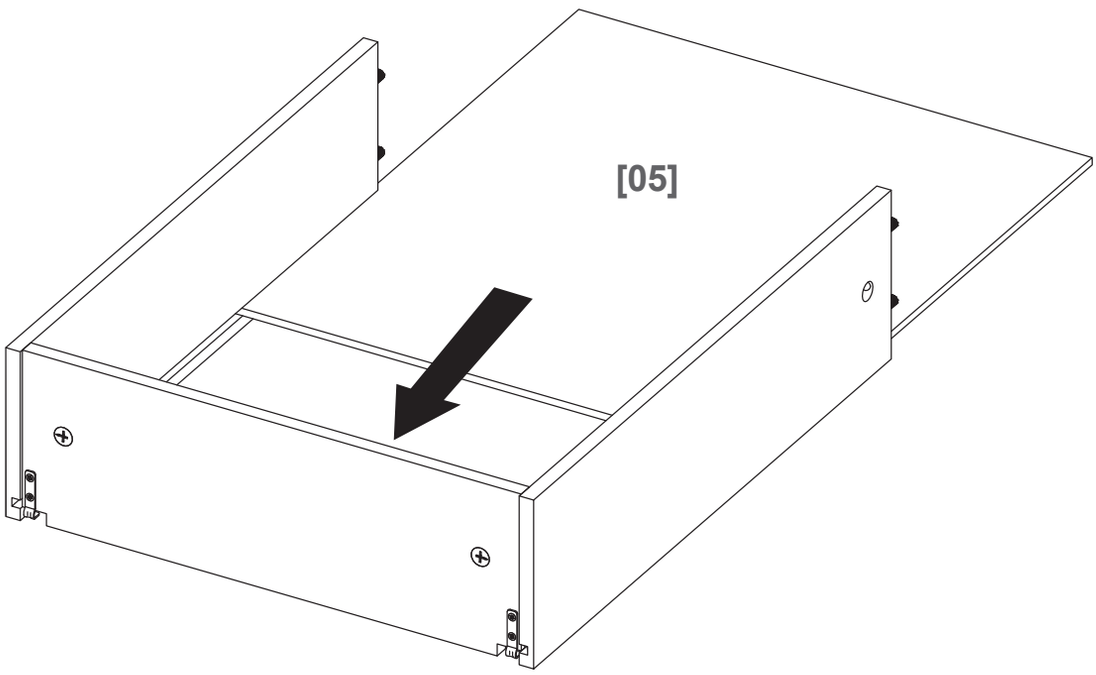

06

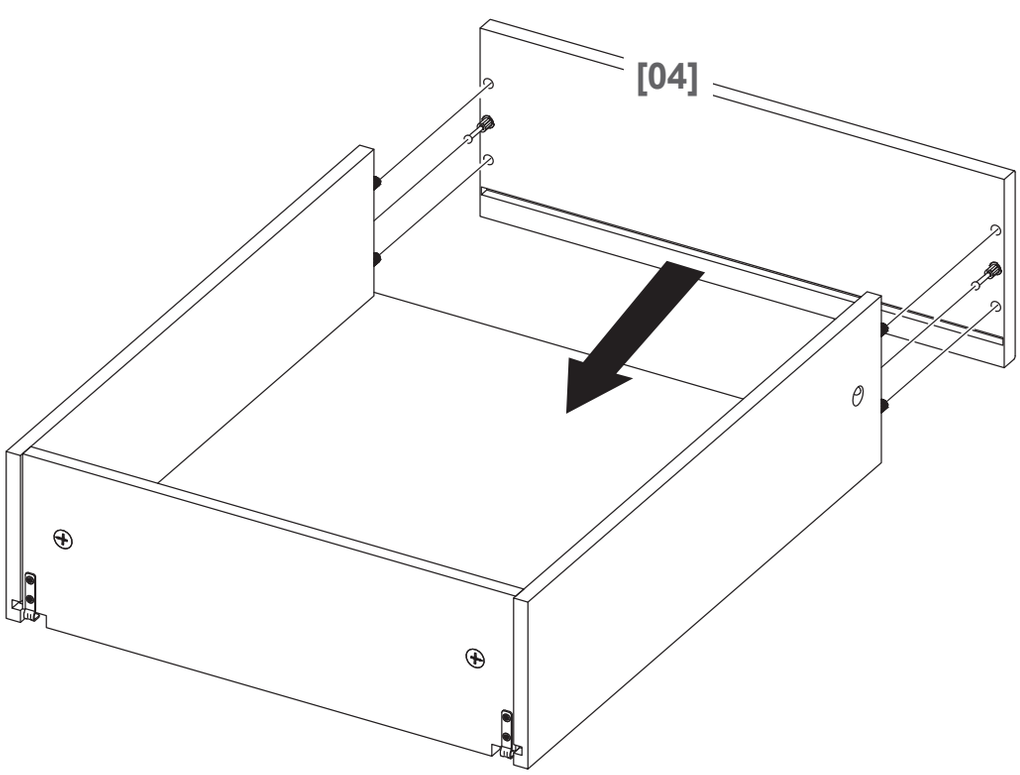

07

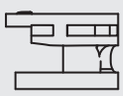

[06] x02

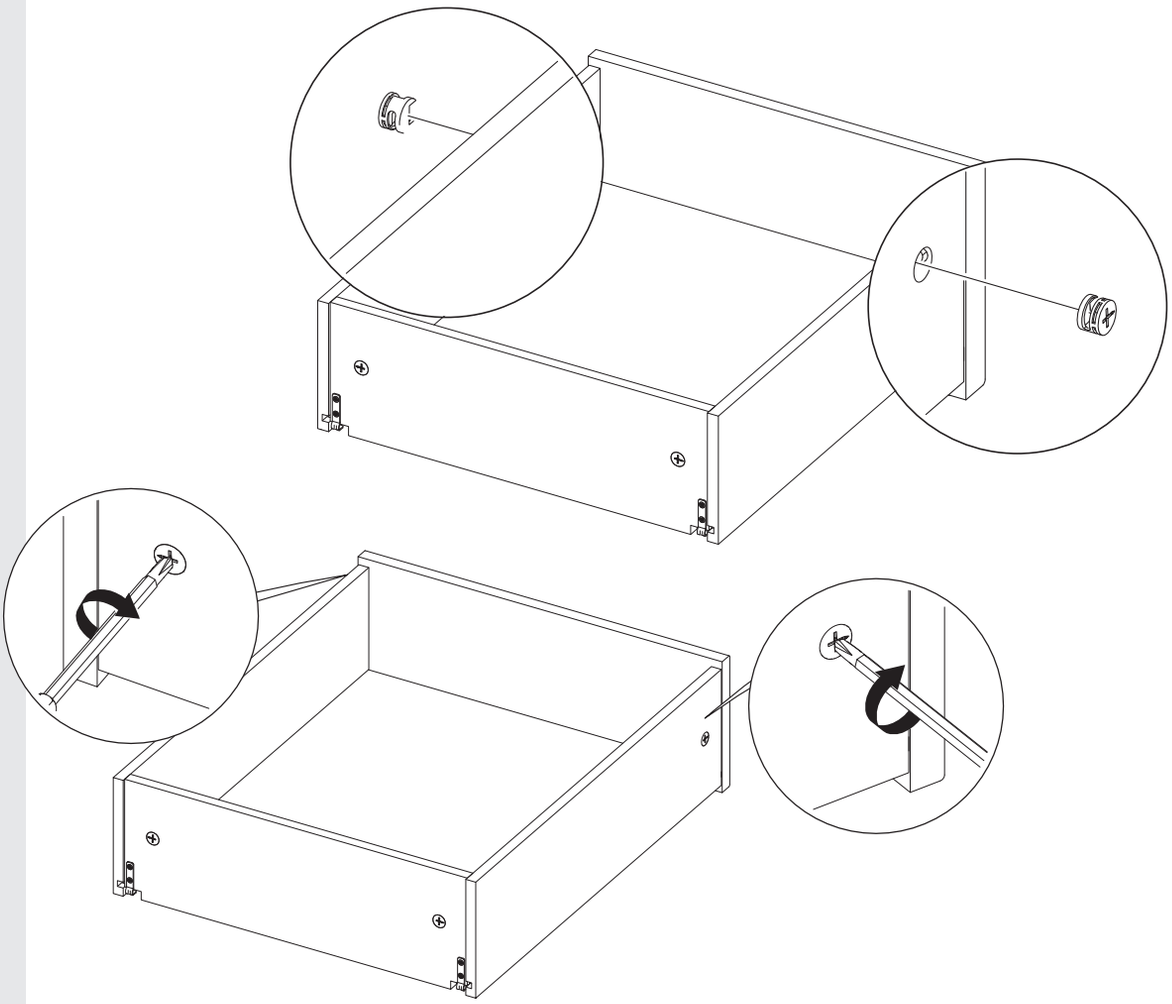

08

[12] x02

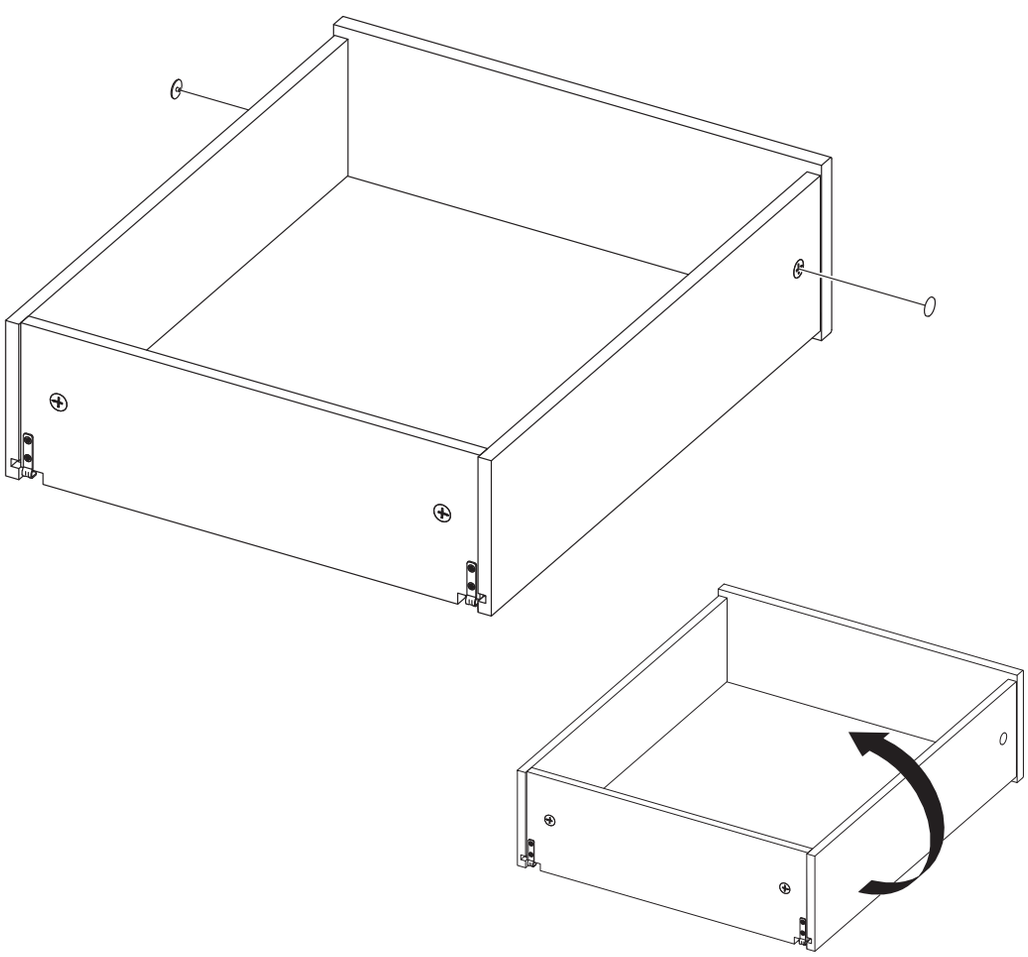

09

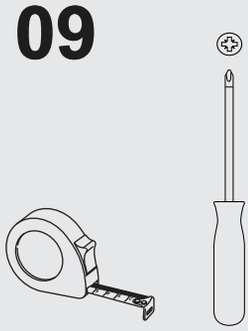

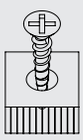

[11] x04

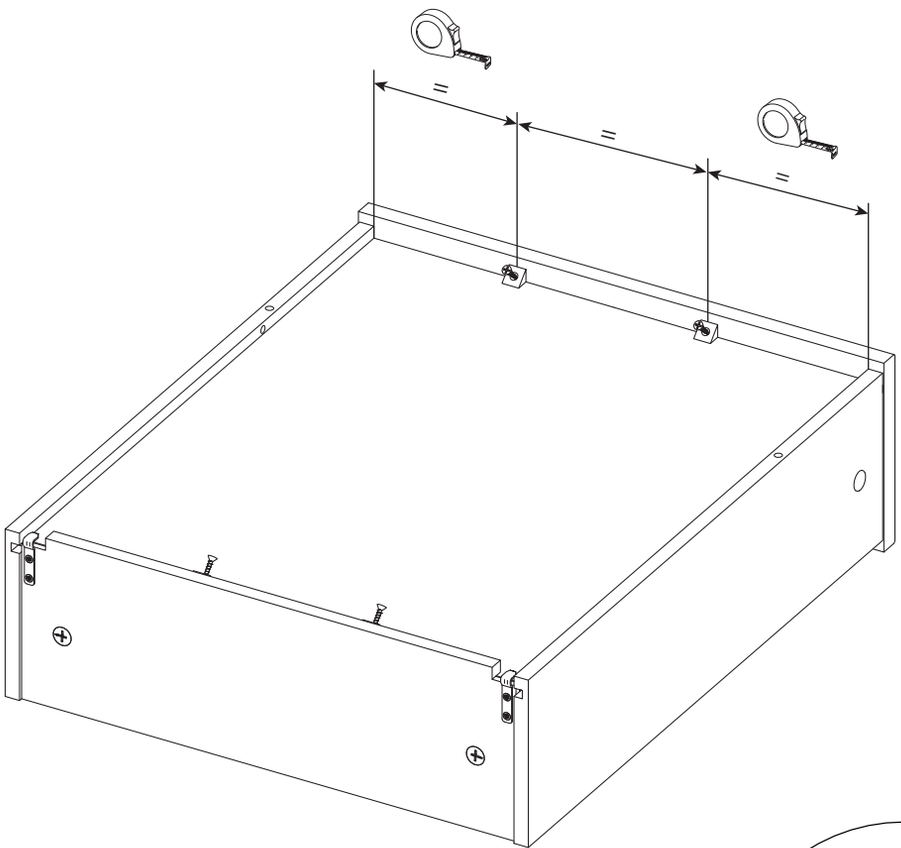

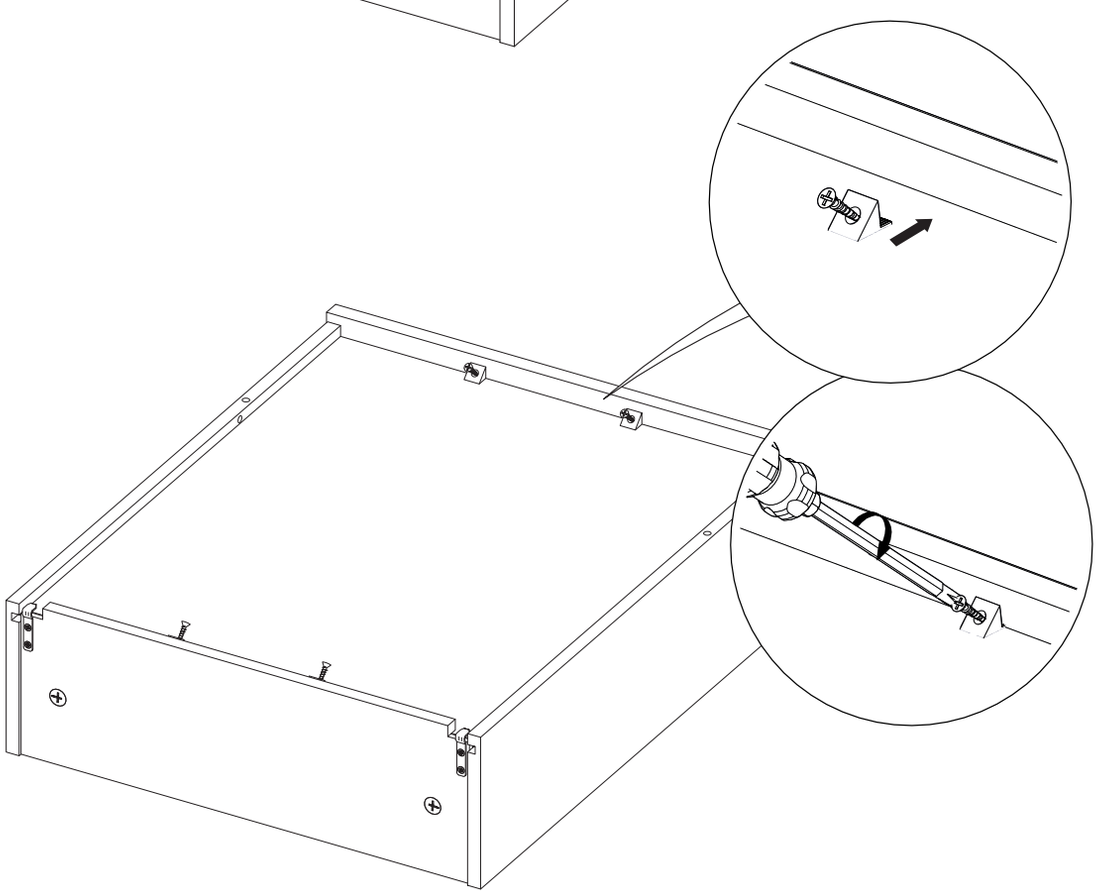

10a

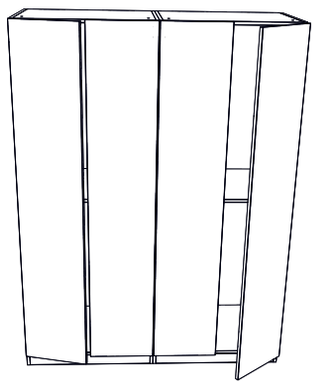

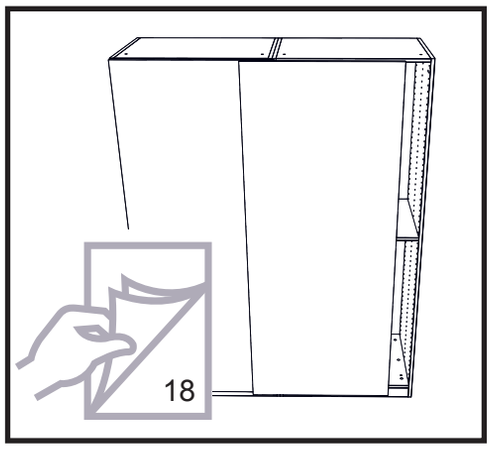

[09] x04

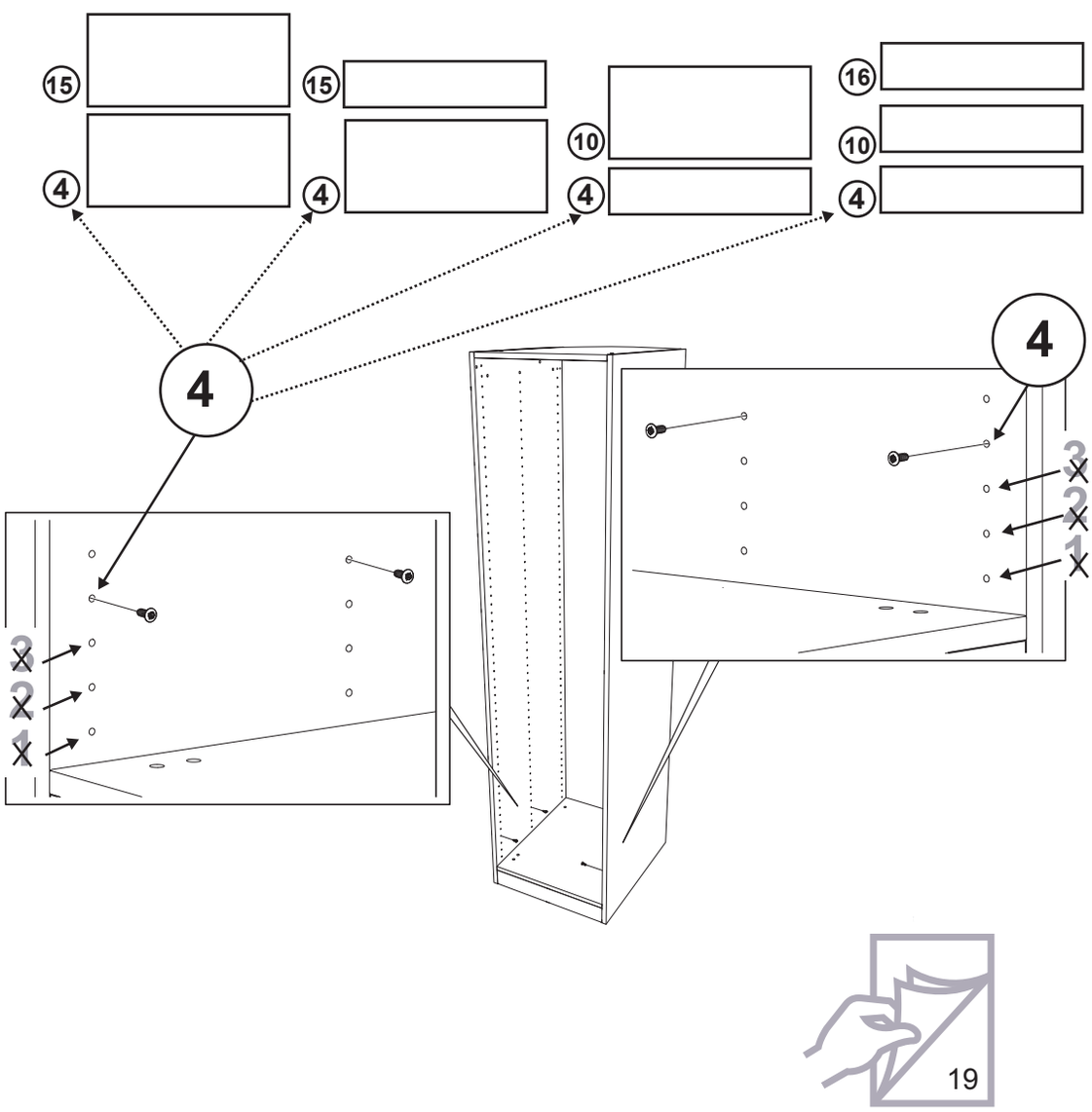

10b

[09] x04

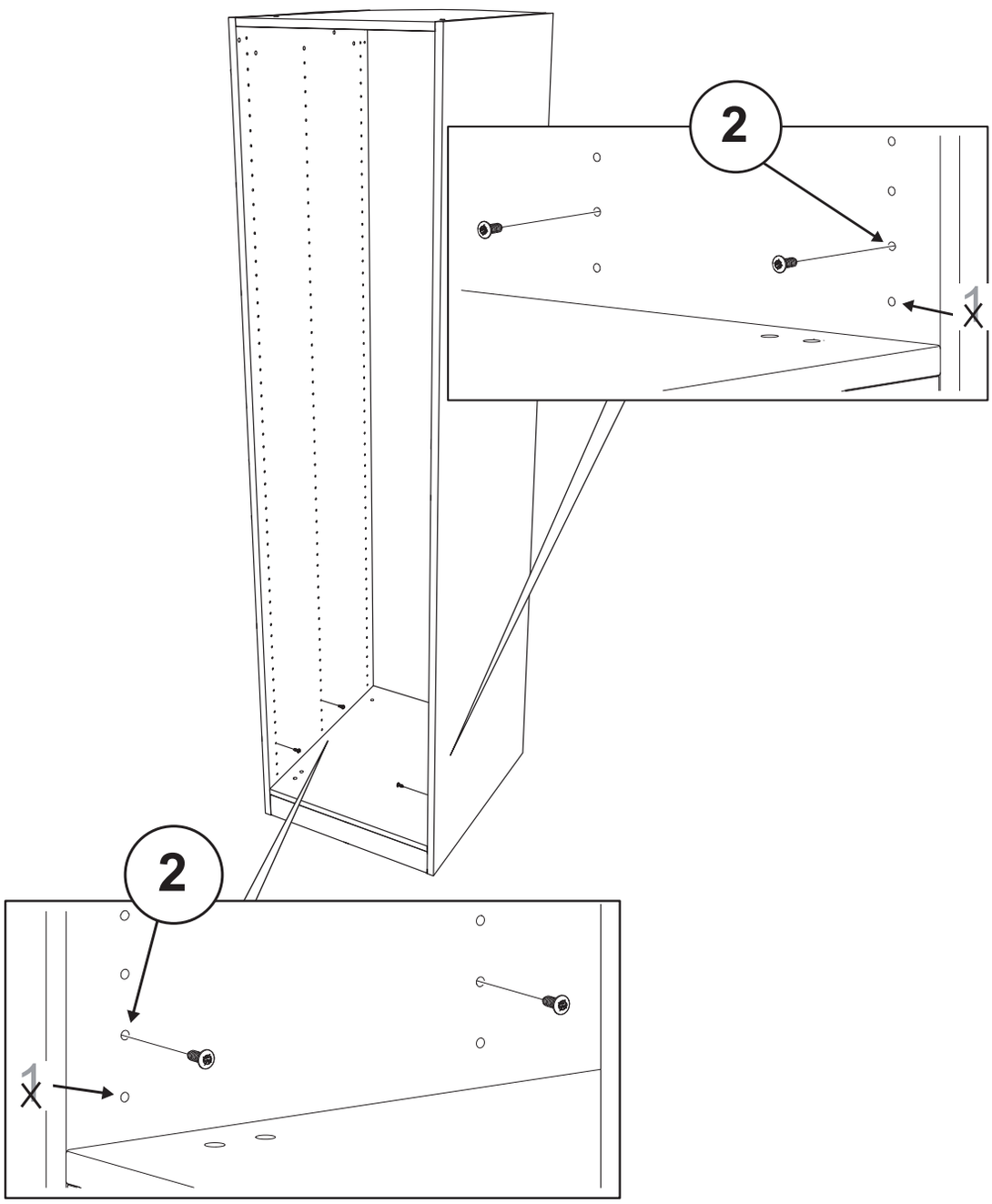

11

GB-IE Partially tighten the screw.

FR Ne pas visser complétement

PL Częściowo dokręcić wkręt.

RUS Частично затяните винт.

ES Ajuste parcialmente el tornillo.

TR Vidayı biraz sıkın.

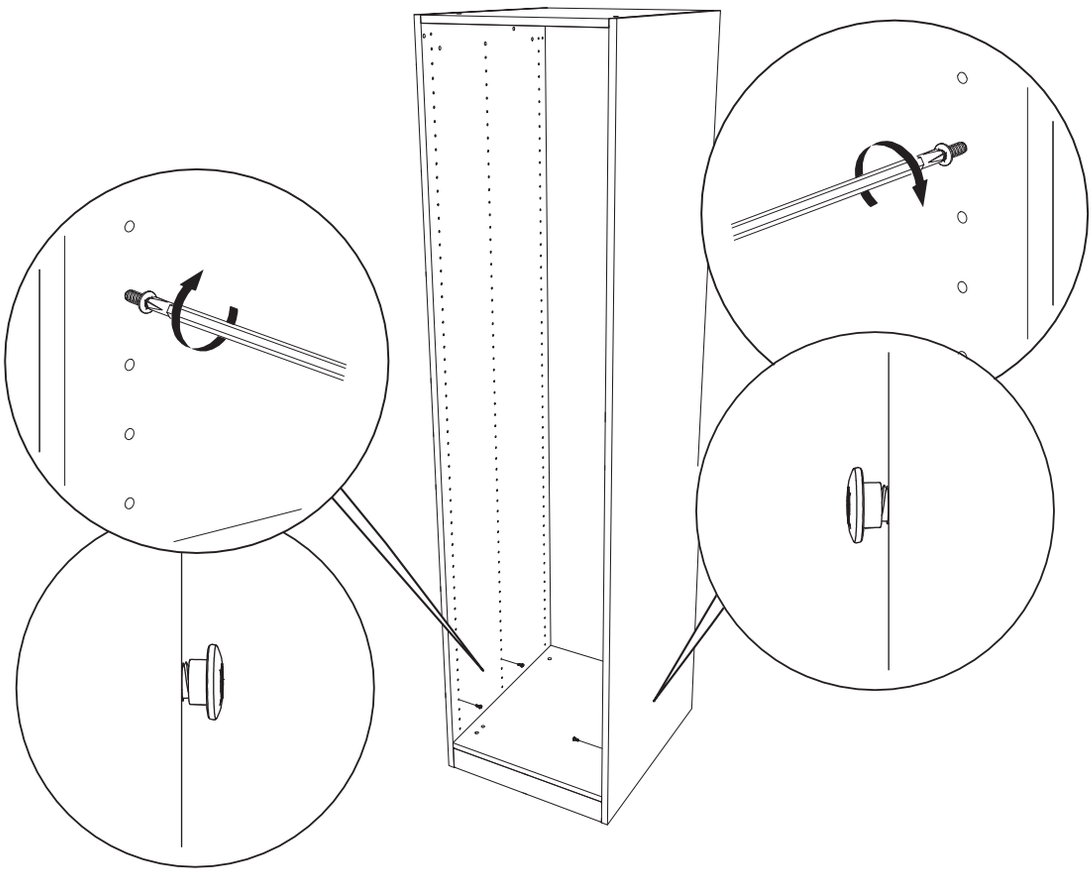

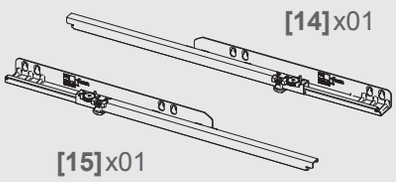

[14]x01

[15]x01

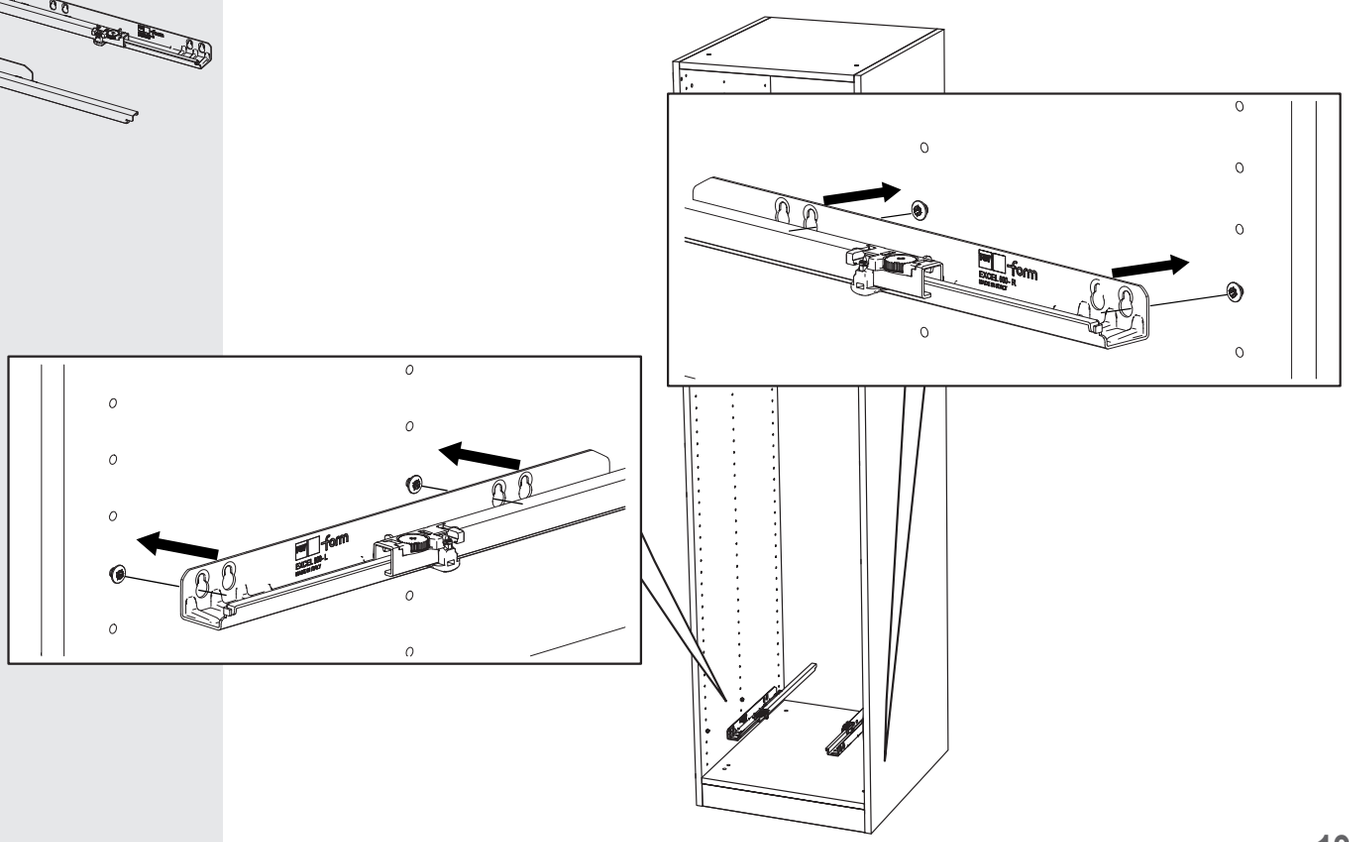

12

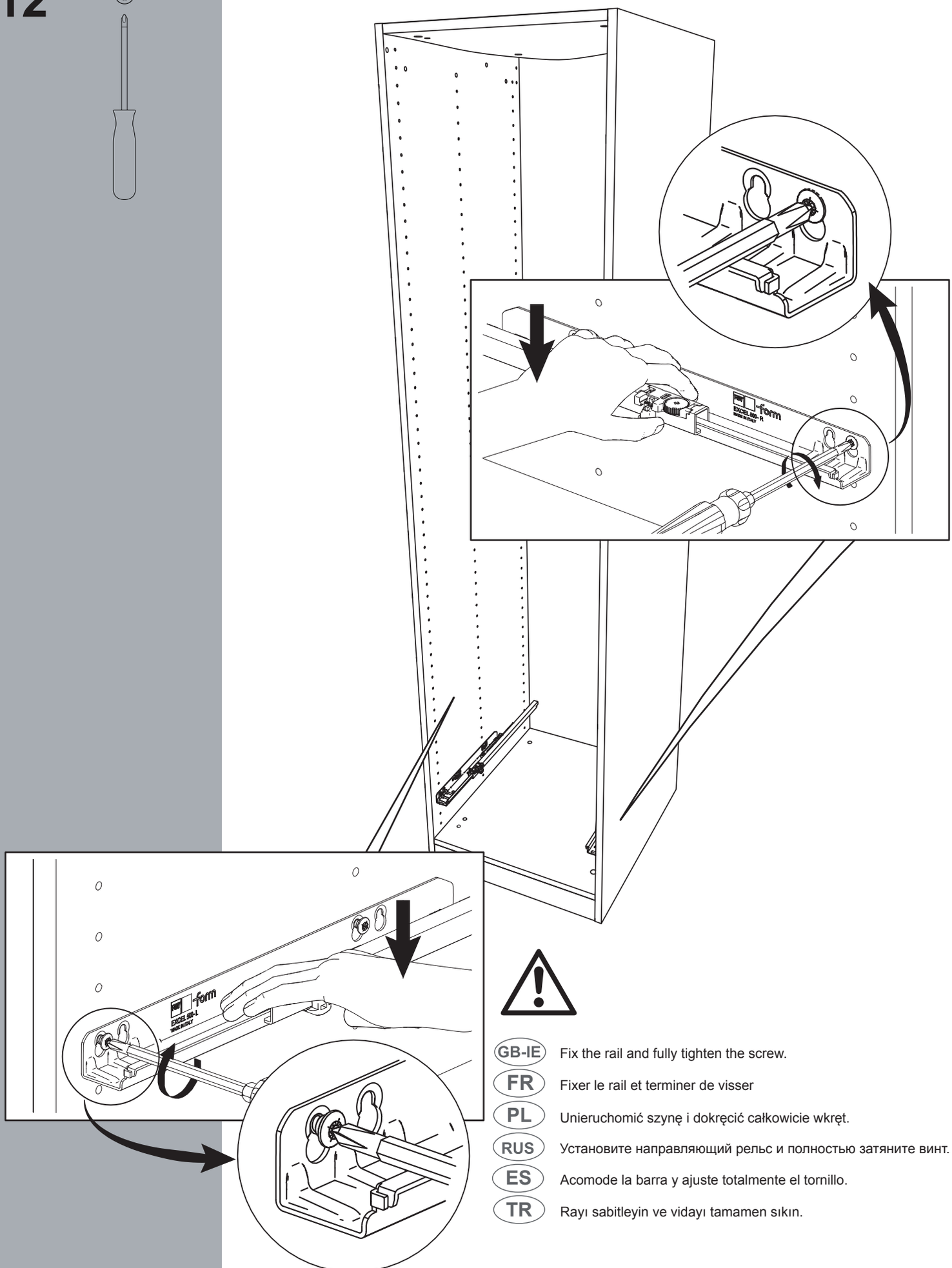

GB-IE Fix the rail and fully tighten the screw.

FR Fixer le rail et terminer de visser

PL Unieruchomić szynę i dokręcić całkowicie wkręt.

RUS Установите направляющий рельс и полностью затяните винт.

ES Acomode la barra y ajuste totalmente el tornillo.

TR Rayı sabitleyin ve vidayı tamamen sıkın.

13

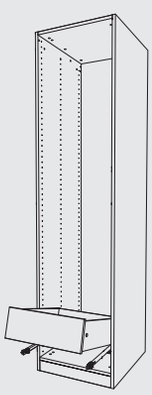

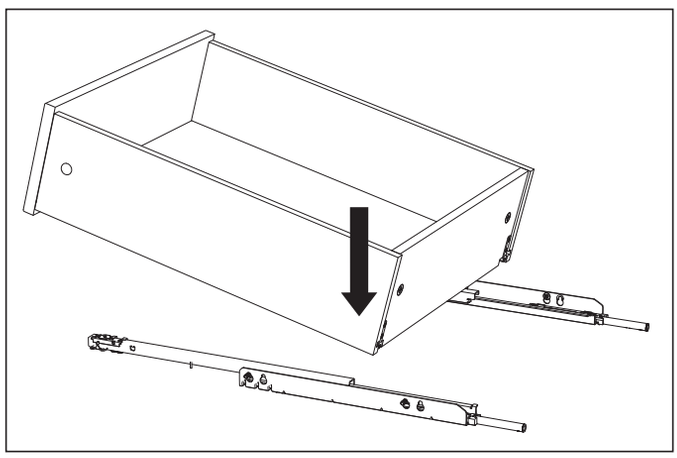

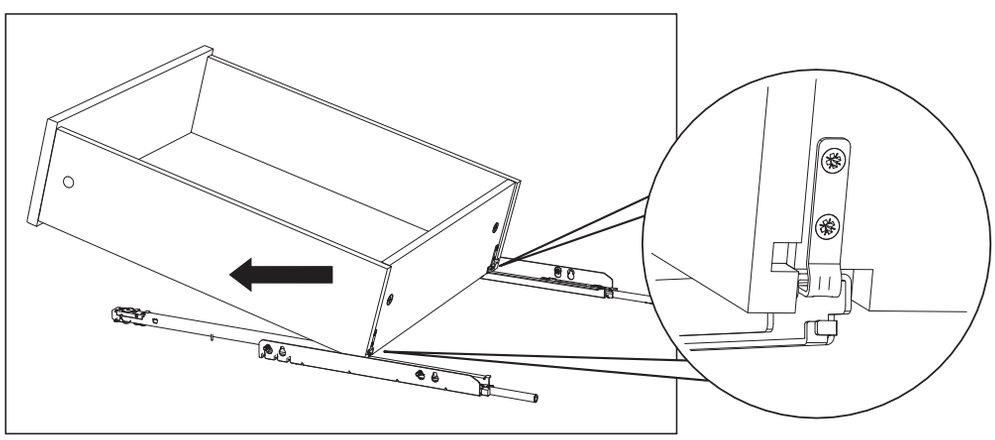

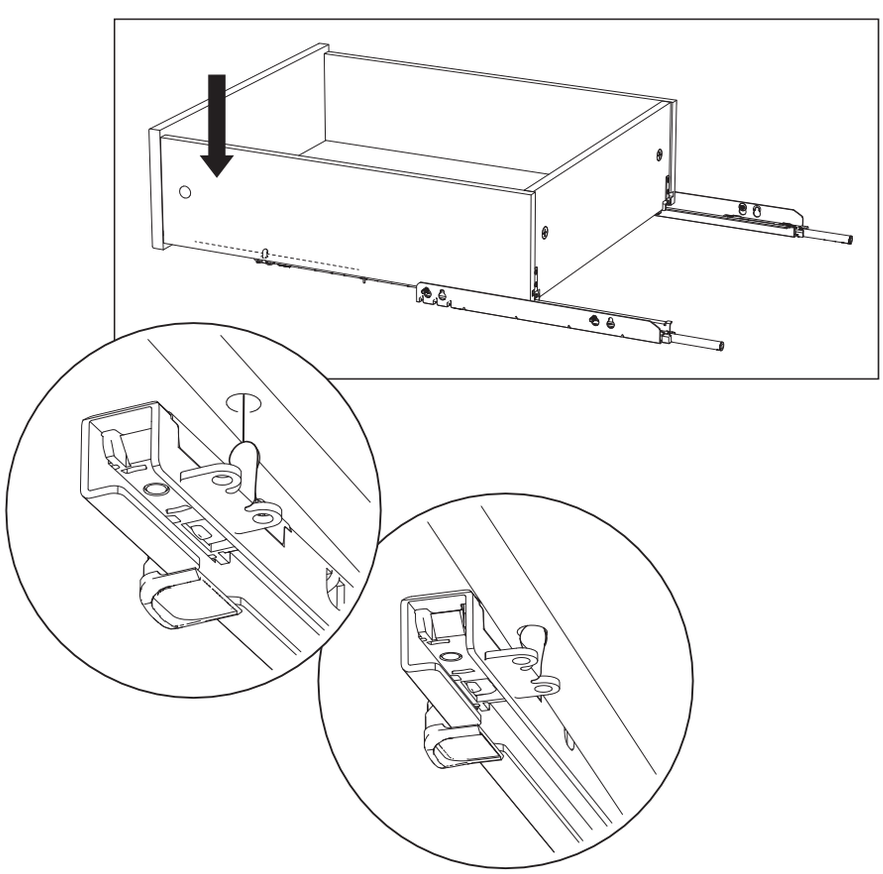

14

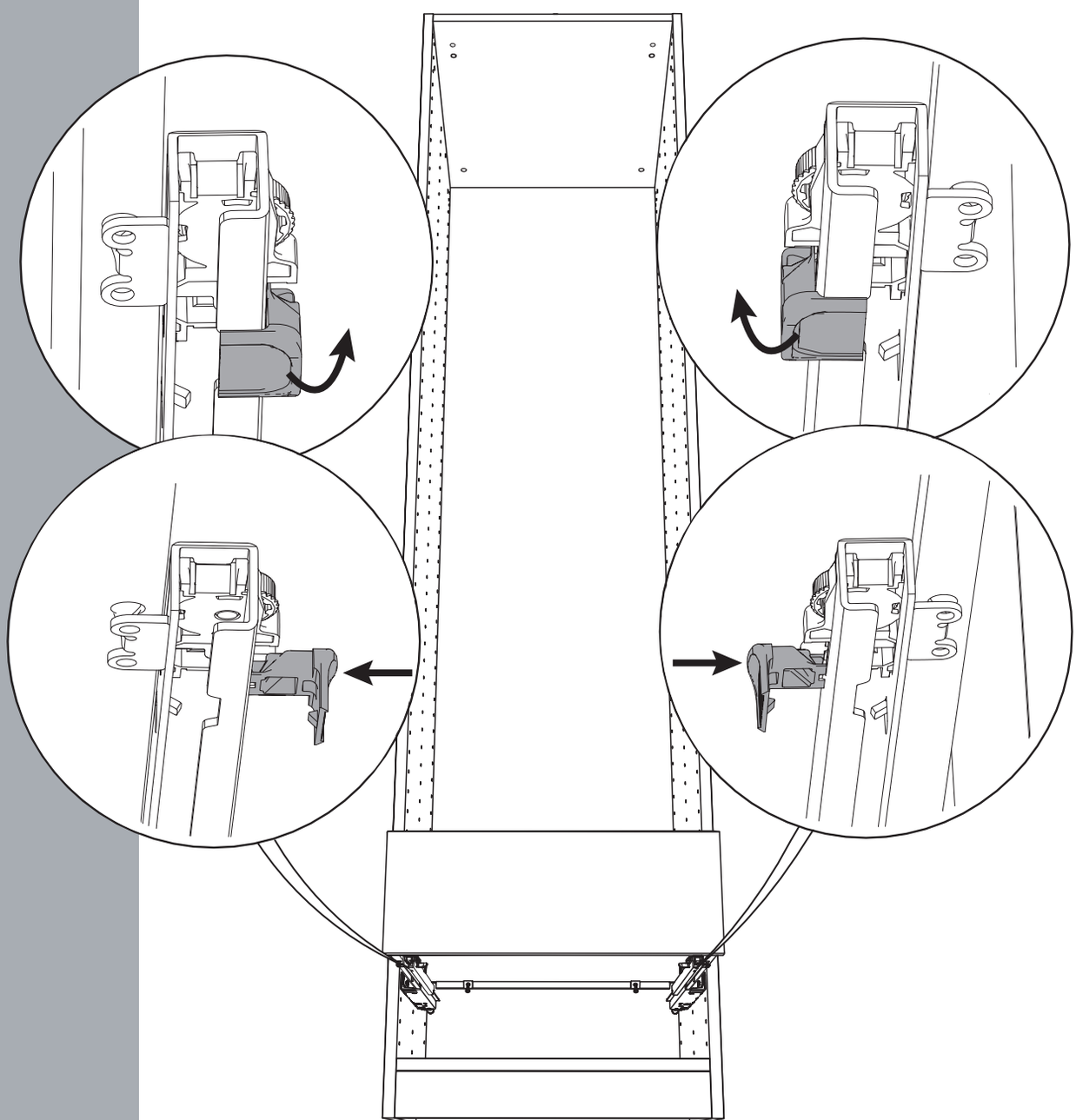

Product Produit Produkt продукт Ürün	GB-IE B&Q	FR Castorama	PL Castorama	RUS Касторама	TR Koçtaş
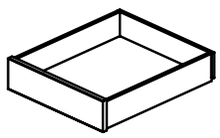	3663602000587 3454975892301 3663602000600 5052931300495 5052931570331 3663602047742 5052931570409 3663602047773	589230 589280 650315 690829 690831 690830			
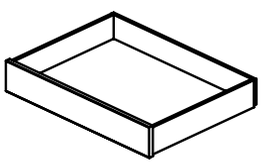	3663602047636 5052931300594 3454975892325 3663602047643 5052931570348 3663602047759 5052931570416 3663602047780	589232 589282 650316 690832 690833 690834			
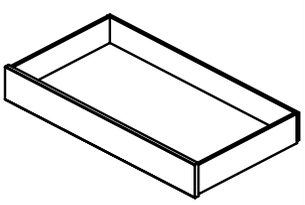	3663602000570 3454975892295 3663602000594 5052931300488 5052931570355 3663602047766 5052931570423 3663602047797	589229 589279 650314 690835 690836 690837			
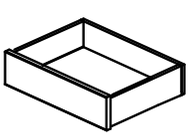	3663602000624 5052931190898 3663602000662 5052931300709	623940 650317 623942			
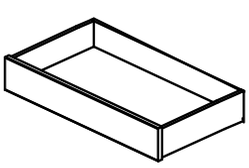	3663602047650 5052931300716 5052931190928 3663602047674	623941 650318 623943			
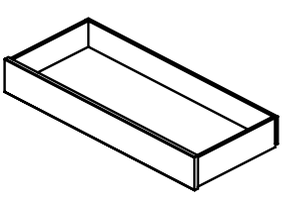	3663602000617 3663602000631 3663602000655 3663602047667				

GB IE

B&Q plc,
Chandlers Ford, Hants,
SO53 3LE United Kingdom
www.diy.com

FR

Castorama France
C.S. 50101 - Templemars
59637 Wattignies CEDEX
www.castorama.fr
form@castorama.fr

PL

Producent: Castorama Polska Sp. z o.o.
ul. Krakowiaków 78; 02- 255 Warszawa.
www.castorama.pl

RUS

ООО "Касторама Рус "
Дербеневская наб, дом 7, стр 8.
Россия, Москва, 115114
www.castorama.ru

TR

Ithalatçı Firma:
KOÇTAS YAPI MARKETLERI TIC A.S.
Sile Otobanı 11. Km
Alemdag Sapagı
Sırrı Çelik Bulvarı
No:1 C Blok
34788 Tasdelen
Çekmeköy/ ISTANBUL
www.koctas.com.tr

Koçtas Müşter Hattı
444 0 884

Kullanım Ömrü x Yıldır