colours

Couki

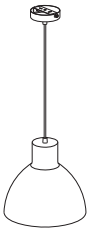

Your product - **Votre produit** Twój produkt - **Ваша продукция** - Su producto Ürününüz

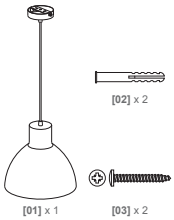

You will need - **Vous aurez besoin de** - Potrzebą - **Вам потребуется** - Necesitará **İhtiyacınız olacak**

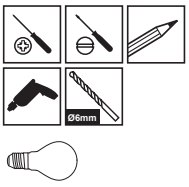

P18231W Version 1 - 2013

Installation | Instalacja | instalación | Bulb Changing | Wymiana żarówki | Cambio de bombilla

Installation | **Установка** | **Montaj** | **Remplacement de l'ampoule** | **Замена лампы** | **Ampul değiştirme**

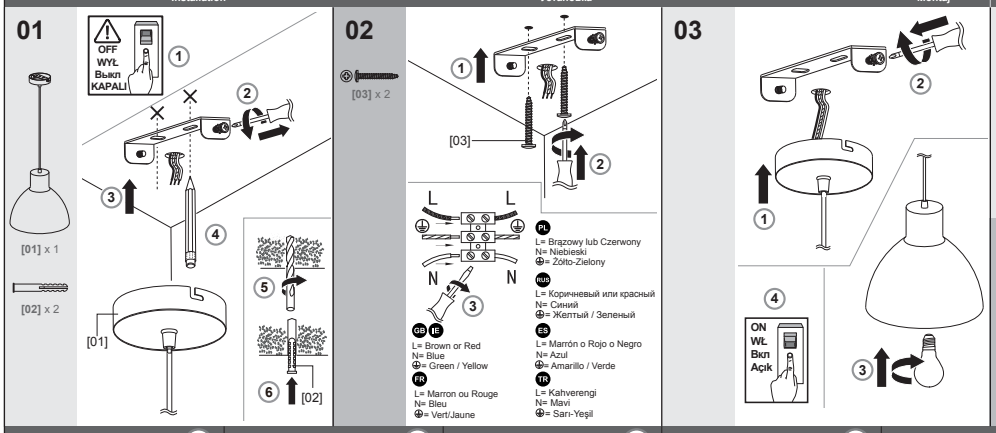

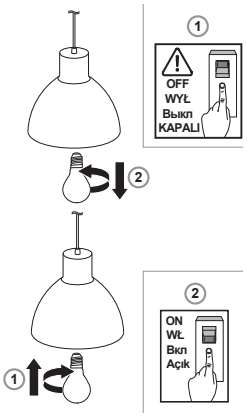

GB IE Getting started...

Safety

- Check the pack and make sure you have all of the parts listed.
- Decide on the appropriate location for your product.
- This product is suitable for indoor use only and not for areas constantly subject to moisture such as bathrooms.
- This product is suitable for installation on surfaces with normal flammability e.g. wood, masonry. It is not suitable for use on highly flammable surfaces or in flammable atmospheres.
- The product must be securely fixed to the mounting surface using the screws and wall plugs supplied. The screws and wall plugs supplied are suitable for "masonry " only. Other fixings not supplied and must be purchased.
- Take care not to drill into any pipes or mains cables beneath the surface during mounting holes preparation.
- Never put anything on the product or hang anything on any part of this product.
- Never use the terminal cables to bear the product weight.
- **IMPORTANT:** The fixing point(s) selected must be capable of supporting the full weight of the light fitting.
- If the external flexible cable or cord of this luminaire is damaged, it must only be replaced by a qualified electrician to avoid any electrical hazards.

FR Pour bien commencer...

Sécurité

- Assurez-vous de la présence de toutes les pièces répertoriées.
- Choisissez l'emplacement approprié pour votre produit.
- Ce produit est exclusivement conçu pour être utilisé à l'intérieur et ne convient pas aux endroits qui présentent une humidité constante telles que dans les salles de bains.
- Ce produit convient pour une installation sur des surfaces présentant une inflammabilité normale, par exemple du bois, de la maçonnerie, etc. Il n'est pas prévu pour des surfaces ou environnements hautement inflammables.
- Le produit doit être solidement fixé à la surface de montage à l'aide des vis et chevilles fournies. Les chevilles murales et vis fournies sont à fixer uniquement sur des murs pleins. Pour tout autre type de mur, veuillez vous équiper de vis et chevilles adaptées.
- Lors du perçage, veillez à n'endommager aucun tuyau ou câble électrique.
- Ne placez ni n'accrochez jamais d'objet sur ce produit.
- N'utilisez jamais les câbles d'alimentation pour supporter le poids du produit.
- **IMPORTANT :** Les points de fixation sélectionnés doivent être capables de supporter le poids total de la lampe.
- Si le cordon d'alimentation de ce luminaire est endommagé, il doit être remplacé uniquement par le fabricant, son agent ou un technicien spécialement formé, cela afin d'éviter tout risque.

Réf : 651160

PL Pierwsze kroki...

Bezpieczeństwo

- Sprawdź opakowanie i upewnij się, że znajdują się w nim wszystkie części.
- Wybierz miejsce na montaż urządzenia.
- Urządzenie nadaje się wyłącznie do użytku wewnątrz pomieszczeń i nie może być używane w miejscach narażonych na działanie wilgoci, np. w łazienkach.
- Produkt ten jest przeznaczony do montażu na drewnie lub powierzchniach murowanych. Produktu nie można instalować na łatwopalnych powierzchniach lub w pobliżu materiałów wybuchowych.
- Produkt musi być solidnie przymocowany do powierzchni montażowej za pomocą dołączonych śrub i kołków rozporowych. Dołączone śruby i kołki rozporowe są przeznaczone do montażu wyłącznie na litych ścianach. Upewnij się, że używasz właściwych śrub i kołków rozporowych na ścianach innego typu. W razie wątpliwości zasięgnij fachowej porady.
- Wywierć dziury, zwracając uwagę, aby nie uszkodzić rur lub kabli elektrycznych znajdujących się pod powierzchnią.
- Nigdy nie umieszczaj ani nie wieszaj na produkcie jakichkolwiek przedmiotów.
- Nigdy nie wieszaj lamp na przewodach zasilających
- **WAŻNE:** Wybrane miejsce(a) montażu musi być w stanie udźwignąć cały ciężar oprawy oświetleniowej.
- Jeśli zewnętrzny elastyczny kabel lub wtyczka niniejszej oprawy oświetleniowej są uszkodzone, wówczas musi on zostać wymieniony przez producenta, jego serwis lub inną wykwalifikowaną osobę, aby uniknąć niebezpieczeństwa urazu.

RUS Начало...

Безопасность

- Проверьте упаковку и убедитесь, что она содержит все перечисленные компоненты.
- Выберите подходящее место для установки светильника.
- Изделие предназначено для использования только внутри помещений; не используйте его в местах, где постоянно присутствует влага, например в ванной комнате.
- Данный светильник предназначен для установки на поверхностях со средней степенью воспламеняемости, например дерево, фасадная краска. Светильник не предназначен для использования на легковоспламеняемых поверхностях.
- Светильник должен быть надежно закреплен с помощью саморезов и дюбелей, входящих в комплект. Саморезы и дюбели предназначены для крепления к прочным стенам. Для других типов стен убедитесь в соответствии саморезов и дюбелей. Если вы не уверены в правильности установки светильника, посоветуйтесь с профессионалом.
- Просверлите отверстия. Следите, чтобы не повредить при этом трубы и кабели, которые проходят под поверхностью.
- Ничего не кладите на продукцию и не вешайте на части продукции.
- Изделие не должно висеть всем своим весом на электрическом кабеле.
- **ВАЖНО:** Выбранные места крепления должны быть в состоянии выдержать полный вес осветительного оборудования.
- По соображениям безопасности поврежденный наружный гибкий кабель этого светильника разрешается заменять только производителю, уполномоченному сервисному центру или специалисту соответствующей квалификации.

ES Empezando...

Seguridad

- Compruebe el paquete y asegúrese de que contiene todos los componentes enumerados.
- Decida el lugar donde va a colocar el producto.
- Este producto es apto exclusivamente para uso en espacios interiores y no para zonas expuestas constantemente a la humedad, como los baños.
- Este producto es apto para instalaciones en superficies con inflamabilidad normal, Ej.: madera, albañilería. El producto no es apto para instalarse en superficies altamente inflamables o atmósferas inflamables.
- El producto se debe asegurar firmemente a la superficie de montaje utilizando los tornillos y tarugos incluidos. Los tarugos y tornillos incluidos son aptos solo para muros sólidos. Para cualquier otro tipo de pared, asegúrese de utilizar los tornillos y tarugos adecuados.
- Taladre los agujeros con cuidado de no dañar tuberías ni cables de suministro eléctrico que haya bajo la superficie
- No ponga nunca nada sobre el producto ni colgando de cualquiera de sus componentes.
- Nunca utilice los cables de alimentación para sujetar el peso del producto.
- **IMPORTANTE:** El(los) punto(s) de fijación seleccionados deben ser capaces de sostener el peso completo de la instalación.
- Si se daña el cable externo flexible de esta lámpara debe ser reemplazado por el fabricante o su agente de servicio o por una persona de cualificación similar con el fin de evitar peligros.

TR Başlarken...

Güvenlik

- Paketi kontrol edin ve listede yer alan tüm parçaların paket içinde bulunduğundan emin olun.
- Ürününüzü yerleştirmek için uygun bir konum seçin.
- Bu ürün sadece kapalı mekanda kullanım içindir ve banyo gibi sürekli olarak neme maruz kalan alanlar için uygun değildir.
- Bu ürün normal alev alan yüzeylere (örn. ahşap, tuğla) monte edilmek için uygundur. Yüksek alev alan yüzeylerde veya yanıcı ortamlarda kullanım için uygun değildir.
- Ürün, birlikte verilen vidalar ve dübeller kullanılarak montaj yüzeyine güvenli bir şekilde monte edilmelidir. Ürünle birlikte verilen vida ve dübeller sadece sert duvarlar için uygundur. Diğer duvar türleri için doğru vida ve dübellerin kullanıldığından emin olun.
- Matkapla delik açarken duvarın arkasında yer alan boru ve kablolara hasar vermemeye dikkat edin.
- Asla ürünün üzerine bir şey koymayın veya herhangi bir bölümüne bir şey asmayın.
- Ürünün ağırlığını taşımak için asla terminal kablolarını kullanmayın.
- **ÖNEMLİ:** Seçilen bağlantı noktası/noktaları lamba bağlantısının tam ağırlığını destekleyebilmelidir.
- Bu lambanın harici esnek kablosu veya kordonu hasar görürse, tehlikelerden korunmak için sadece üretici veya servis sorumlusu ya da benzer yetkiye sahip kişiler tarafından değiştirilmelidir.

GB IE In more detail...

Cable Information

> All fittings must be installed by a competent person in accordance with local regulations.
> **IMPORTANT:** Ensure that all electrical connections are tight and that no loose strands are left out of the terminal.

Bulb Changing

> Switch off the product (preferably, isolate it at the distribution board) and allow it to cool down for at least 10 minutes (**Caution:** bulb gets hot during use).
> For bulb replacement, follow the procedure as shown in the Bulb Changing line drawing.

Troubleshooting

When the bulb does not light after installation:

> Ensure there is no electricity failure.
> Ensure all the connections are secure.

If you have any doubt about installation/ use of this product, consult a qualified electrician

Technical information

Supply Voltage	220-240V~ 50/60Hz
Bulb Type	1 x MAX 60W E27 or lower energy equivalent. (Check bulb dimensions in relation to space available.)
CE	Conformity with all relevant EC Directive requirements.
	Class I product, must be connected to earth.
	For indoor use only.

FR Et dans le détail...

Informations relatives au câble

> Toutes les installations doivent être effectuées par une personne compétente conformément aux réglementations sur les branchements électriques IEE (NF C 15 100).
> **IMPORTANT :** assurez-vous que tous les branchements électriques soient fermes et qu'aucune longueur de fil lâche ne demeure à l'extérieur du branchement.

Remplacement de l'ampoule

> Avant de remplacer l'ampoule, coupez toujours l'alimentation électrique au niveau du disjoncteur ou du tableau électrique (l'extinction de l'interrupteur ne suffit pas), puis laissez le luminaire refroidir pendant 10 minutes (**Attention :** les ampoules peuvent atteindre des températures élevées en cours d'utilisation).
> Pour le remplacement de l'ampoule, suivez la procédure dessinée au recto.

Détection des pannes

Si l'ampoule ne s'allume pas après l'installation :

> Assurez-vous qu'il n'y a pas de panne d'électricité.
> Assurez-vous que tous les branchements soient faits.

En cas de doutes concernant le montage ou l'utilisation de ce produit, consultez un électricien professionnel.

Informations techniques

Tension d'alimentation	220-240V~ 50/60Hz
Type d'ampoule	1 x E27 60W max ou ampoule à économie d'énergie de type équivalent (vérifiez au préalable les dimensions de l'ampoule par rapport à l'espace disponible).
CE	Conforme à toutes les exigences des directives européennes.
	Classe I, le produit doit être connecté à la terre.
	Pour utilisation à l'intérieur uniquement.

Garantie

> La structure de ce luminaire est garantie 2 ans (à compter de la date d'achat et sur présentation du ticket de caisse).
> Nous déclinons toute responsabilité pour les dommages causés par une mauvaise installation ou utilisation du luminaire
> Ce produit ne doit pas être modifié ; toute modification du produit peut le rendre dangereux et annule sa garantie.

PL Więcej szczegółów...

Informacje Okablowania

> Wszystkie elementy montażowe muszą zostać zainstalowane przez kompetentną osobę, zgodnie z lokalnymi przepisami.
> **WAŻNE:** Upewnij się, że wszystkie przewody elektryczne są właściwie przyłączone i żadne luźne przewody nie znajdują się poza zaciskową.

Wymiana żarówki

> Wyłącz produkt (zaleca się wyłączenie zasilania na skrzynce rozdzielczej) i pozostaw do ostygnięcia przez co najmniej 10 minut (**Uwaga:** żarówka podczas pracy staje się bardzo gorąca).
> Aby wymienić żarówkę, postępuj jak opisano poniżej.

Rozwiązywanie problemów

Jeśli żarówka nie zapala się po instalacji:

> Upewnij się, że instalacja elektryczna jest sprawna.
> Upewnij się, że wszystkie połączenia są zabezpieczone.

Jeśli masz jakiekolwiek wątpliwości dotyczące montażu/użycia niniejszego produktu, skonsultuj się z wykwalifikowanym elektrykiem.

Specyfikacja techniczna

Napięcie znamionowe	220-240V~ 50/60Hz
Typ lampy	1 x E27 60W maks lub odpowiadająca jej świetlówka energooszczędna. (Sprawdź, czy rozmiary świetlówki pozwalają na jej montaż w oprawie.)
CE	Zgodność z odpowiednimi wymaganiami dyrektywy WE.
	Klasa I, produkt musi być podłączony do uziemienia.
	Tylko do użytku domowego, wewnątrz pomieszczeń.

RUS Подробнее...

Информация о кабеле

> Все комплектующие должны быть установлены компетентным специалистом в соответствии с законодательством.
> **ВАЖНО:** Электрические соединения должны быть зафиксированы, и из клеммной не должны свисать провода.

Замена лампы

> Выключите светильник, также желательно отсоединитъ шнур от электросети, дайте светильнику остыть 10 минут.(**Внимание:** лампы сильно нагреваются в процессе использования).
> Для замены лампочки выполните следующие действия.

Устранение неполадок

Если после установки лампочка не загорается:

> Убедитесь в наличии электричества.
> Проверьте надежность всех соединений.

В случае наличия сомнений по поводу сборки или использования этого изделия обратитесь за помощью к квалифицированному электрику.

Таблица технических данных

Номинальное напряжение	220-240В~ 50/60Гц
Тип лампочки	1 x E27 60Вт макс или соответствующей энергосберегающей лампой.
CE	Соответствие всем требованиям Директивы ЕС.
	Продукция Класса I, нужно заземлять.
	Только для использования в помещении.

ES En mayor detalle...

Información de Cableado

> La instalación debe llevarla a cabo una persona competente de acuerdo a las regulaciones locales.
> **IMPORTANTE:** Asegúrese de que todas las conexiones eléctricas estén firmes y que no haya conexiones sueltas fuera del de terminal.

Cambio de bombilla

> Desenchufe el producto y deje que se enfríe durante al menos 10 minutos. (**Precaución:** la bombilla se calienta cuando está encendida)
> Para cambiar la bombilla, siga el procedimiento especificado debajo.

Solución de problemas

Si la bombilla no se enciende después de instalarla:

> Asegúrese de que no falla el suministro eléctrico.
> Asegúrese de que todas las conexiones están bien.

Si tiene alguna duda acerca del montaje/ el uso de este producto, consulte a un electricista cualificado.

Cuadro de información técnica

Tensión de alimentación	220-240V~ 50/60Hz
Tipo de lámpara	1 x E27 60W o de un tipo equivalente que ahorre energía (compruebe el tamaño de la bombilla, depende del espacio disponible.)
CE	En conformidad con todas las exigencias relevantes de la CE.
	Producto de clase I, debe tener conexión a tierra.
	Para uso exclusivo en espacios interiores.

TR Daha detaylı olarak...

Kablo Bilgileri

> Tüm bağlantı parçaları yerel yönetmeliklere göre yetkili bir kişi tarafından monte edilmelidir.
> **ÖNEMLİ:** Tüm elektrik bağlantılarının sağlam olduğundan ve klemens grubunun dışına taşan kablo teli olmadığından emin olun.

Ampul değiştirme

> Ürünü kapatın (tercihen dağıtım panosundan yalıtın) ve en az 10 dakika soğumasını sağlayın. (**Dikkat:** kullanım sırasında ampul ısınır).
> Ampulü değiştirmek için aşağıdaki prosedürü izleyin.

Sorun Giderme

Montajdan sonra ampul yanmazsa:

> Elektrik arızası olmadığından emin olun.
> Tüm bağlantıların sağlam olduğundan emin olun.

Bu ürünün montajı/kullanımı hakkında şüpheniz varsa, yetkili bir elektrikçiye danışın.

Teknik bilgi tablosu

Besleme Gerilimi	220-240V~ 50/60Hz
Ampul tipi	1 x E27 60W maks veya tavsiye edilen enerji tasarruflu ampul; mevcut alana göre ampul ebatlarını önceden kontrol edin.
CE	Tüm ilgili EC Direktif gereksinimlerine uygunluk.
	Sınıf I ürün, toprak bağlantısı yapılmalıdır.
	Sadece kapalı alanda kullanım içindir.

colours

GB IE **B&Q plc,**
Chandlers Ford, Hants,
SO53 3LE United Kingdom
www.diy.com

FR **Castorama France**
BP 101 - 59175 Templemars
www.castorama.fr
N°Azur 0 810 104 104
Dites «Question» (prix appel local)

PL **Producent:**
Castorama Polska Sp. z o. o.
ul. Krakowiaków 78;
02-255 Warszawa,
www.castorama.pl

RUS **ООО "Касторама РУС"**
Дербеневская наб.,
дом 7, стр 8
Россия, Москва, 115114
www.castorama.ru

ES **Euro Depot España, S.A.U.**
c/ La Selva, 10
Edificio Inblau A 1a Planta
08820-El Prat de Llobregat
Barcelona,
España
www.bricodepot.es

TR **İthalatçı Firma :**
KOÇTAŞ YAPI
MARKETLERİ TİC. A.Ş.
Tasdelen Mahallesi
Sırrı Çelik
Bulvarı No: 5
Çekmeköy /ISTANBUL
www.koctas.com.tr
Koçtaş Müşteri Hattı
0850 210 50 50

GB IE IMPORTANT - RETAIN THIS INFORMATION FOR FUTURE REFERENCE: READ CAREFULLY
FR **IMPORTANT - À CONSERVER POUR CONSULTATION ULTÉRIEURE : À LIRE SOIGNEUSEMENT**
PL WAŻNE - NALEŻY DOKŁADNIE PRZECZYTAĆ NINIEJSZE INFORMACJE I ZACHOWAĆ JE W BEZPIECZNYM MIEJSCU
RUS **ВАЖНО - СОХРАНИТЕ ДЛЯ ПОСЛЕДУЮЩЕГО ИСПОЛЬЗОВАНИЯ: ПРОЧТИТЕ ВНИМАТЕЛЬНО**
ES IMPORTANTE - GUARDE ESTA INORMACIÓN PARA FUTURAS CONSULTAS: LEA ATENTAMENTE
TR **ÖNEMLİ – BU BİLGİLERİ DAHA SONRA KULLANMAK ÜZERE SAKLAYIN: DİKKATLE OKUYUN**