Panera

no incl.

colours

Panera

GB IE

Table lamp

Product material: Ceramic, fabric and metal

Bulb not included. Energy saving compatible; check bulb dimensions in relation to space available.

B&Q plc,
Chandlers Ford, Hants,
SO53 3LE United Kingdom
www.diy.com

Made in China
All figures are approximate

FR

Lampe à poser

Matières du produit : céramique, tissu et métal

Ampoule non fournie. Compatible économie d'énergie ; vérifiez les dimensions de l'ampoule par rapport à l'espace disponible.

Castorama France
C.S. 50101 Templemars
59637 Wattignies CEDEX
www.castorama.fr
N°Azur 0 810 104 104
Dites «Question» (prix appel)

Fabriqué en RPC

PL

Lampa stołowa

Materiał produktu: ceramika, tkanina i metal

Żarówka niedołączona. Zgodność z żarówkami energooszczędnymi; sprawdzić uprzednio wymiary żarówki w stosunku do dostępnej przestrzeni.

Producent: Castorama Polska Sp. z o.o.
ul. Krakowiaków 78, 02-255 Warszawa
www.castorama.pl

Wyprodukowano w ChRL
Wszystkie dane są przybliżone

RUS

Настольная лампа

Материал изделия: керамика, ткань и металл

Лампа не прилагается. Совместимы энергосберегающие лампы; проверьте наличие места для размещения лампы такого размера.

Импортер: ООО "Касторама РУС"
Дербеневская наб., дом 7, стр 8
Россия, Москва, 115114
www.castorama.ru

Произведено в КНР
Допускаются незначительные отклонения в указанных размерах

ES

Lámpara de mesa

Material: cerámica, tela y metal

No se incluye la bombilla. Admite bombillas de bajo consumo; consulte las dimensiones de la bombilla con respecto al espacio disponible.

Euro Depot España, S.A.U.
c/ La Selva, 10 - Edificio Inblau A 1a Planta
08820-El Prat de Llobregat
www.bricodepot.es

Fabricado en China
Todas las cifras son aproximadas

TR

Abajur

Ürün malzemesi: Seramik, kumaş ve metal

Ampul dahil değildir. Enerji tasarruflu ampul; mevcut alana göre ampul ebatlarını kontrol edin.

İthalatçı Firma:
KOÇTAŞ YAPI MARKETLERİ TİC. A.Ş.
Taşdelen Mahallesi Sırrı Çelik Bulvarı No: 5
Çekmeköy 34788 / İSTANBUL
www.koctas.com.tr

Made in China
Tüm rakamlar yaklaşık değerlerdir

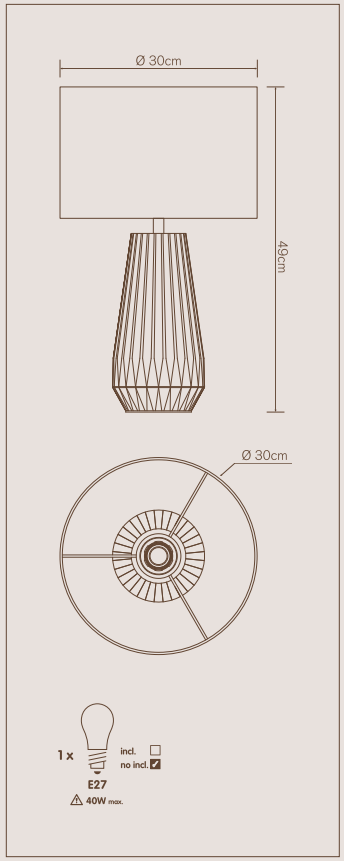

Colours 51040

This luminaire is compatible with bulbs of the energy classes:

Ce luminaire est compatible avec des ampoules des classes énergétiques :

Oprawa jest przystosowana do żarówek o klasach energetycznych:

Этот светильник совместим с лампами следующих классов энергопотребления:

Esta luminaria es compatible con bombillas de las clases energéticas:

Bu armatür enerji sınıfların ampul ile uyumludur:

Candeeiro compatível com lâmpadas das classes energéticas:

Acest corp de iluminat este compatibil cu becurile din clasele energetice:

A++ A+ A B C D E

874/2012

*Conditions de la garantie disponibles à l'intérieur de l'emballage.

GARANTIE 2 ANS

Réf. 66 88 79

5 052931 424832