form

DARWIN

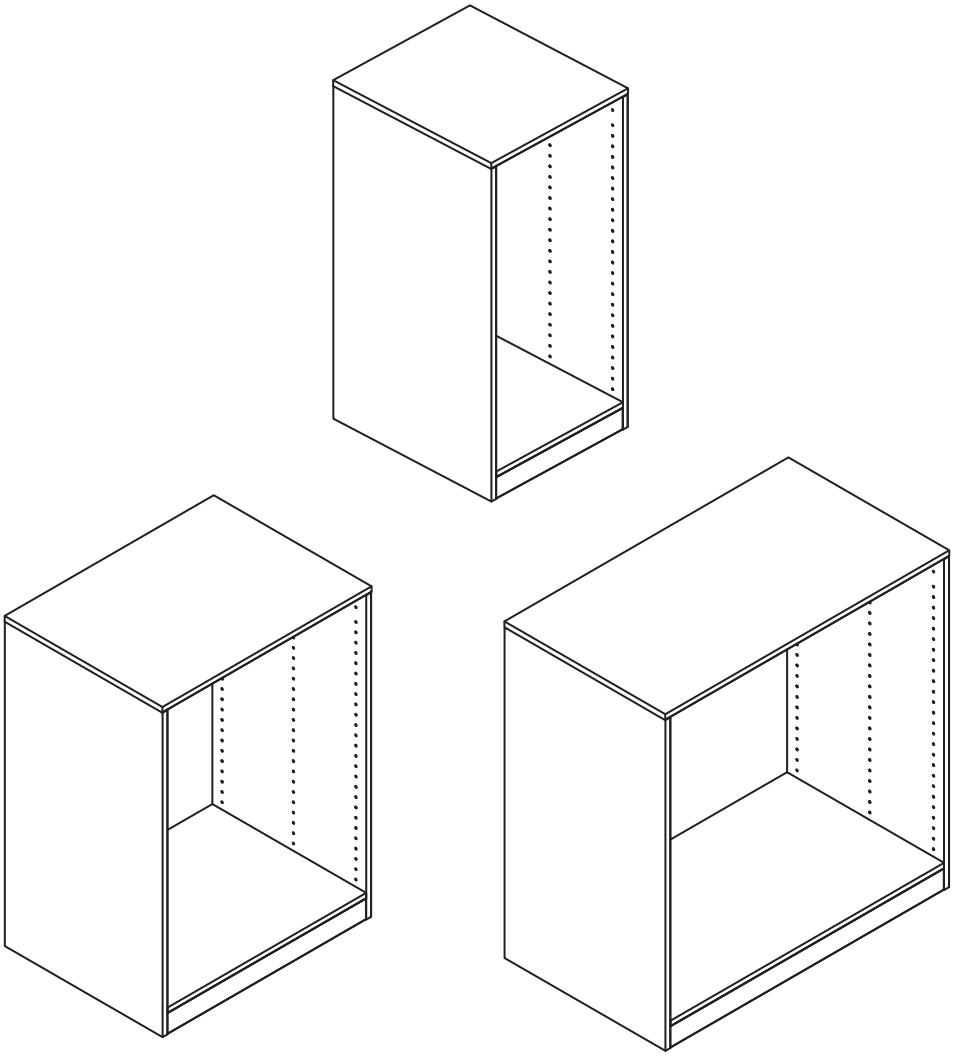

IM871

IM871-01

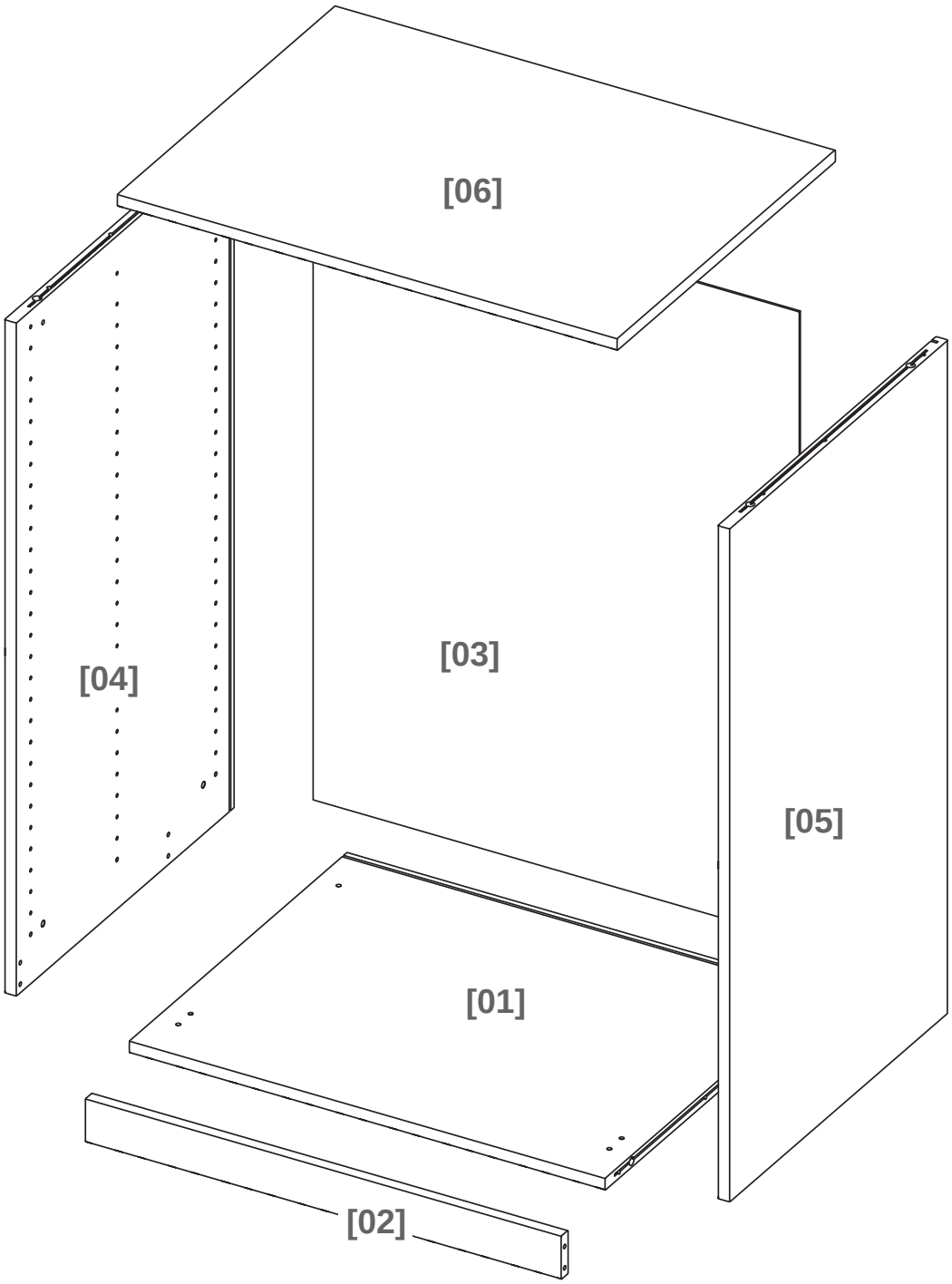
[06]
[03]
[04]
[05]
[01]
[02]

GB-IE	In case of any request, please collect the serial number that you will find labelled on the product or printed on the box.
FR	En cas de réclamation, nous vous prions de vous munir du n° de série présent sur la boite ou le produit.
PL	W celu zgłoszenia zapytania proszę podać numer seryjny, który znajduje się na etykiecie produktu lub jest nadrukowany na pudełku.
RUS	На всякий случай сохраните заводской номер, который находится на изделии или напечатан на коробке.
ES	En caso de cualquier petición, indique el número de serie que encontrará en la etiqueta del producto o impreso en la caja.
TR	Herhangi bir talepte bulunacağınız zaman lütfen ürünün üstündeki etikette veya kutunun üstündeki

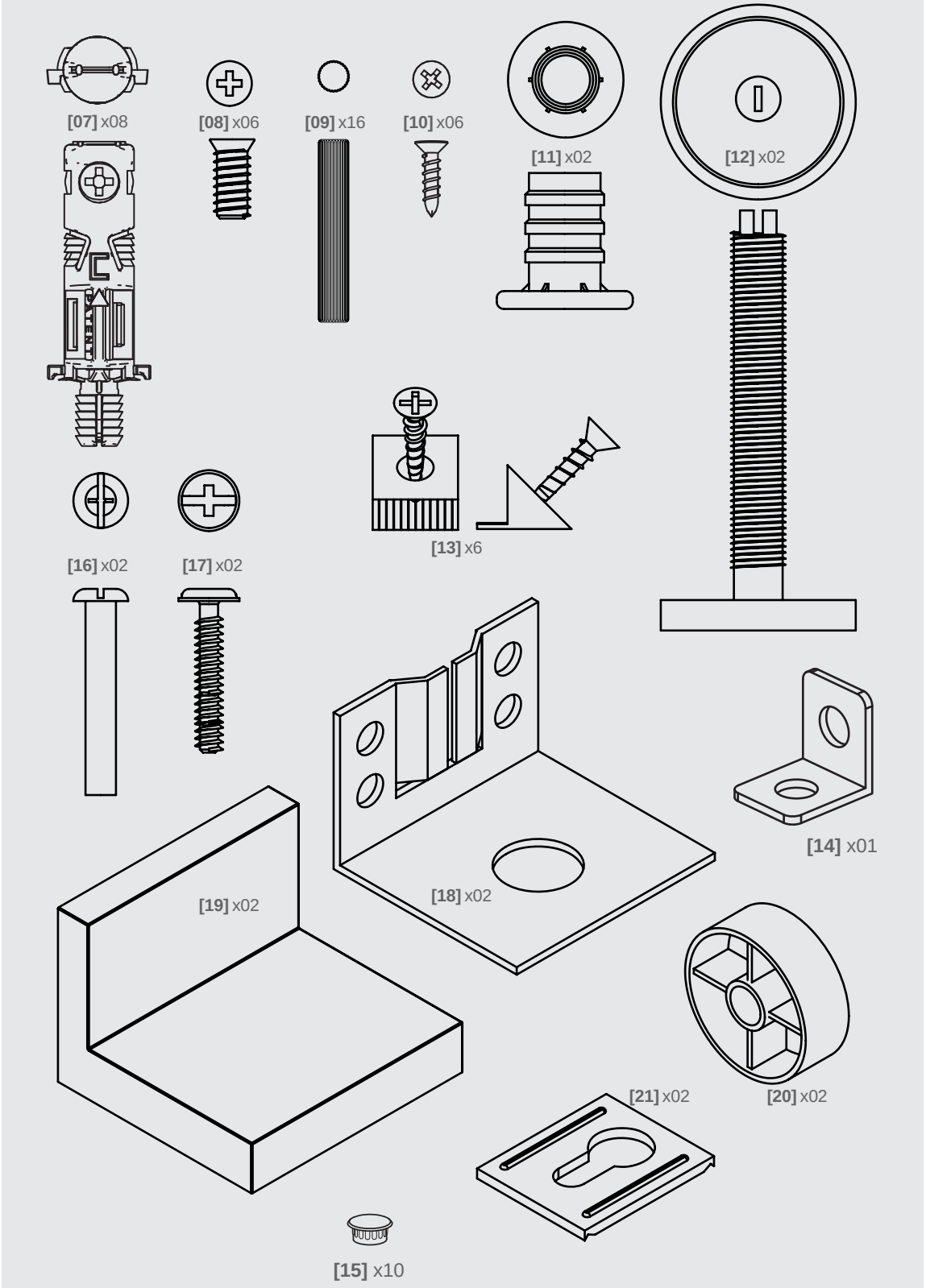

SCALE 1:1

You will need Vous aurez besoin de Będziesz potrzebować
Вам потребуется İhtiyacınız olacak

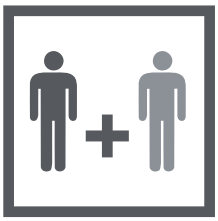

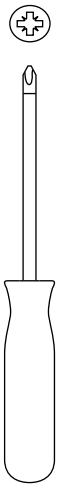

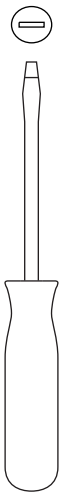

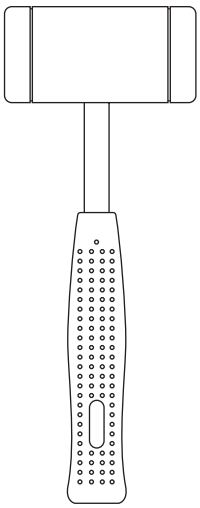

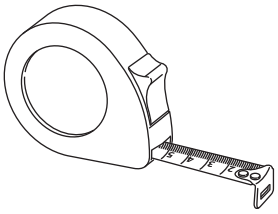

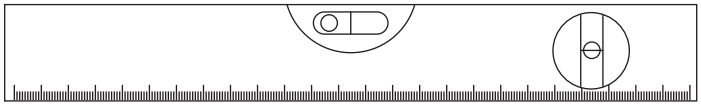

Ø5 mm

Ø8 mm

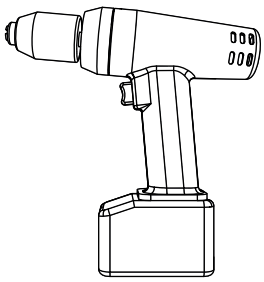

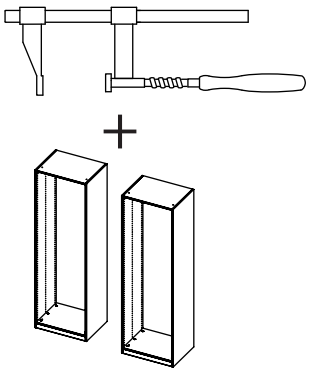

form

DARWIN

GB-IE	**Wardrobe frame**	07
FR	**Caisson**	08
PL	**Korpus szafy**	09
RUS	**Каркас шкафа**	10
TR	**Dolap iskeleti**	11

Assembly
Assemblage
Montaż
Сборка
Kurulum
12

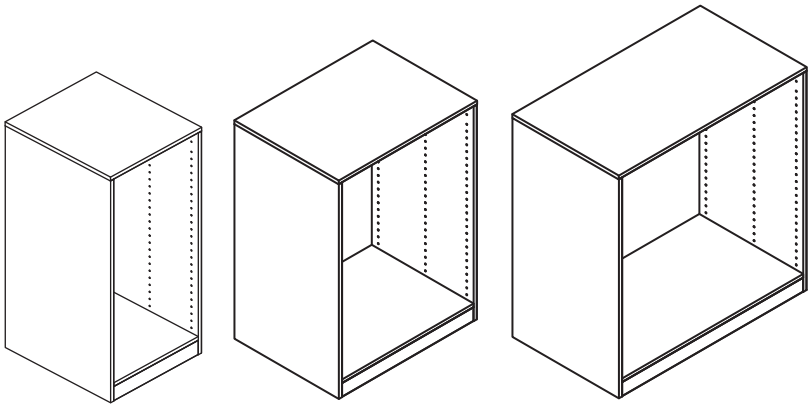

IMPORTANT - RETAIN THIS INFORMATION FOR FUTURE REFERENCE: READ CAREFULLY

IMPORTANT - A CONSERVER POUR CONSULTATION ULTERIEURE : A LIRE SOIGNEUSEMENT

WAŻNE - NALEŻY DOKŁADNIE PRZECZYTAĆ NINIEJSZE INFORMACJE I ZACHOWAĆ JE W BEZPIECZNYM MIEJSCU

ВАЖНО - СОХРАНИТЕ ДЛЯ ПОСЛЕДУЮЩЕГО ИСПОЛЬЗОВАНИЯ: ПРОЧТИТЕ ВНИМАТЕЛЬНО

ÖNEMLİ – BU BİLGİLERİ DAHA SONRA KULLANMAK ÜZERE SAKLAYIN: DİKKATLE OKUYUN

Sécurité

Vérifiez que vous avez intégré toutes les consignes ci dessous.

- ☑ Toujours utiliser sur un sol plan.
- ☑ Vérifiez régulièrement ce produit. En cas de doute, ne l'utilisez pas.
- ☑ Ne laissez pas les enfants manipuler les produits.
- ☑ A usage domestique uniquement.
- ☑ Le mobilier peut être dangereux s'il n'est pas installé correctement. Le montage doit être effectué par une personne compétente,

Entretien et maintenance

Les règles d'or pour l'entretien

1. Ne jamais utiliser de solvants, d'éponges métalliques, d'eau de javel, d'acides, de détergents puissants, de produits nettoyants chimiques agressifs ou de solutions de nettoyage à base de solvants sur le produit.

2. Nettoyer avec un chiffon doux et humide.
Essuyer avec un chiffon propre.

3. Il est important de conserver cette notice pour que la garantie puisse s’appliquer dans les meilleures conditions et pour le bon usage et l’entretien de votre meuble.

01

[08] x04

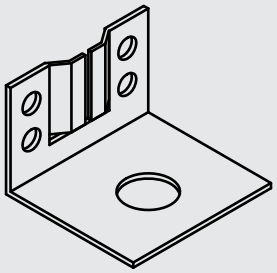

[18] x02

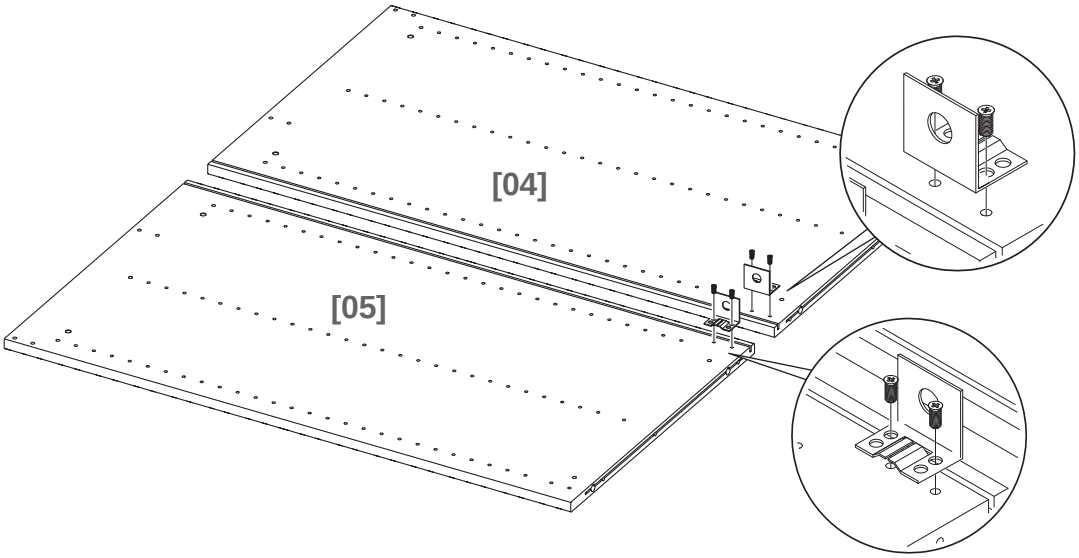

02

[09]x06

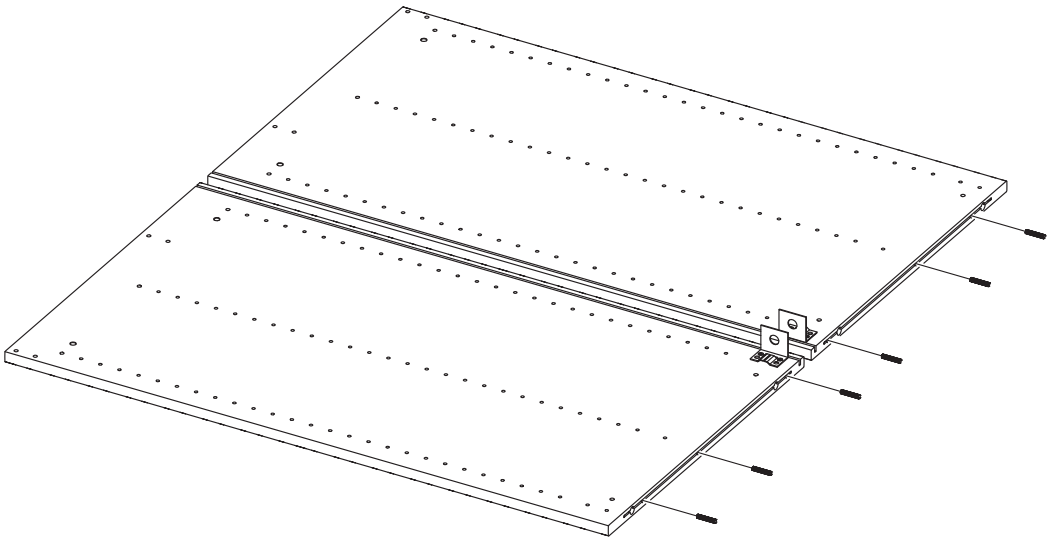

03

[07] x04

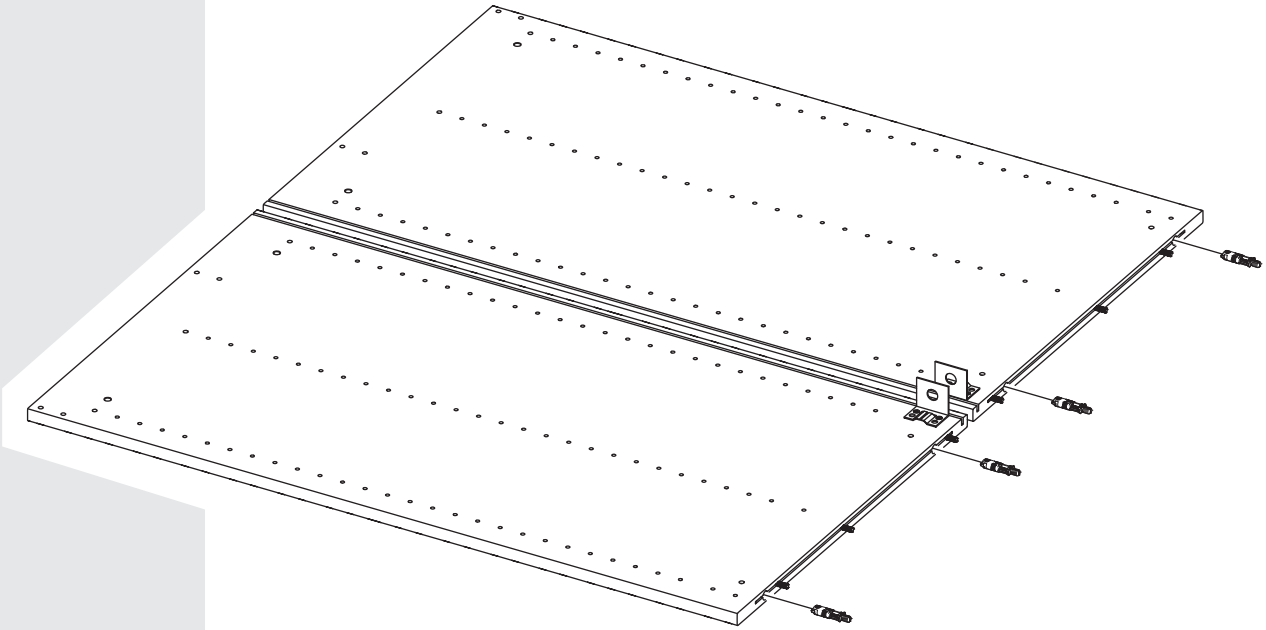

×04

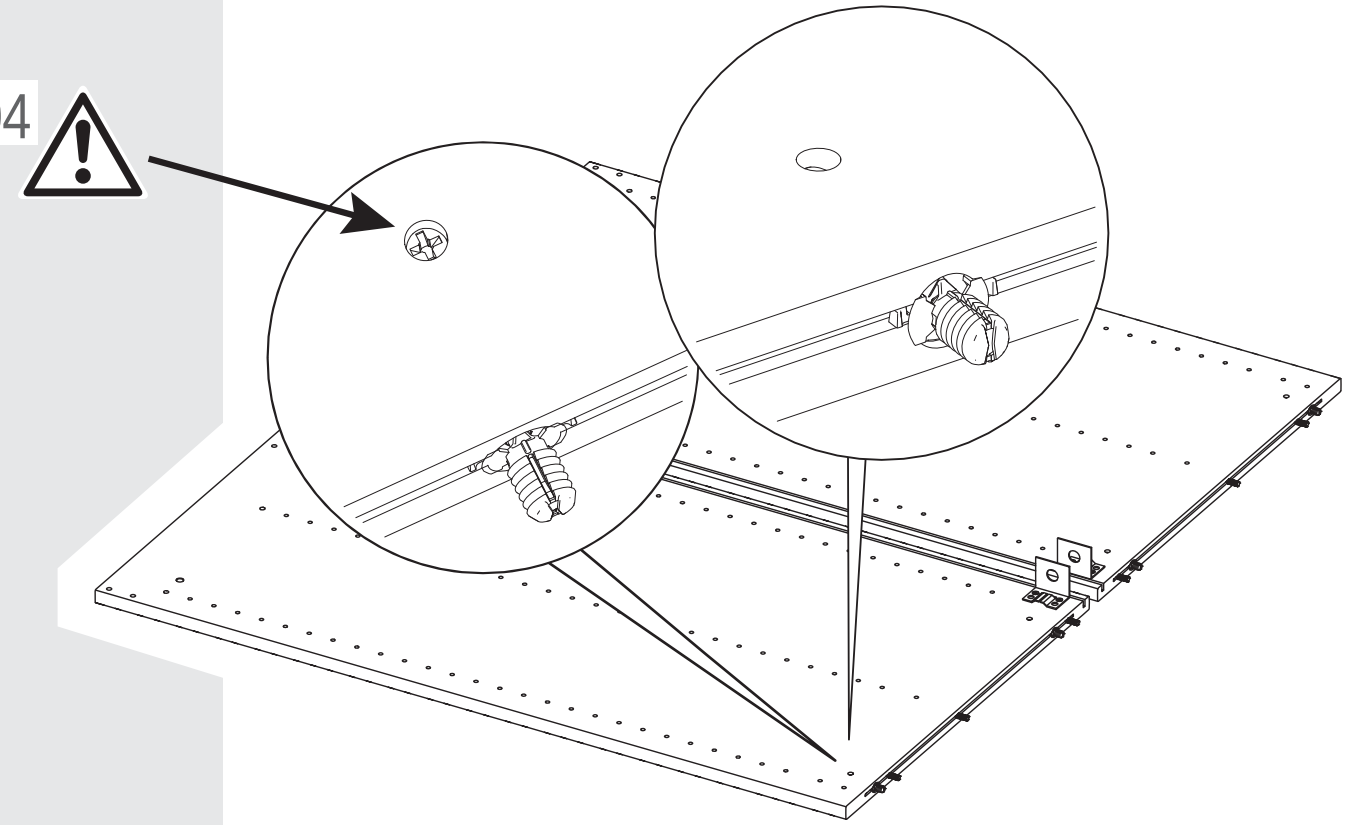

04

[09] x04

[08] x01

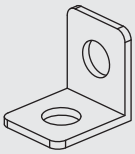

[14] x01

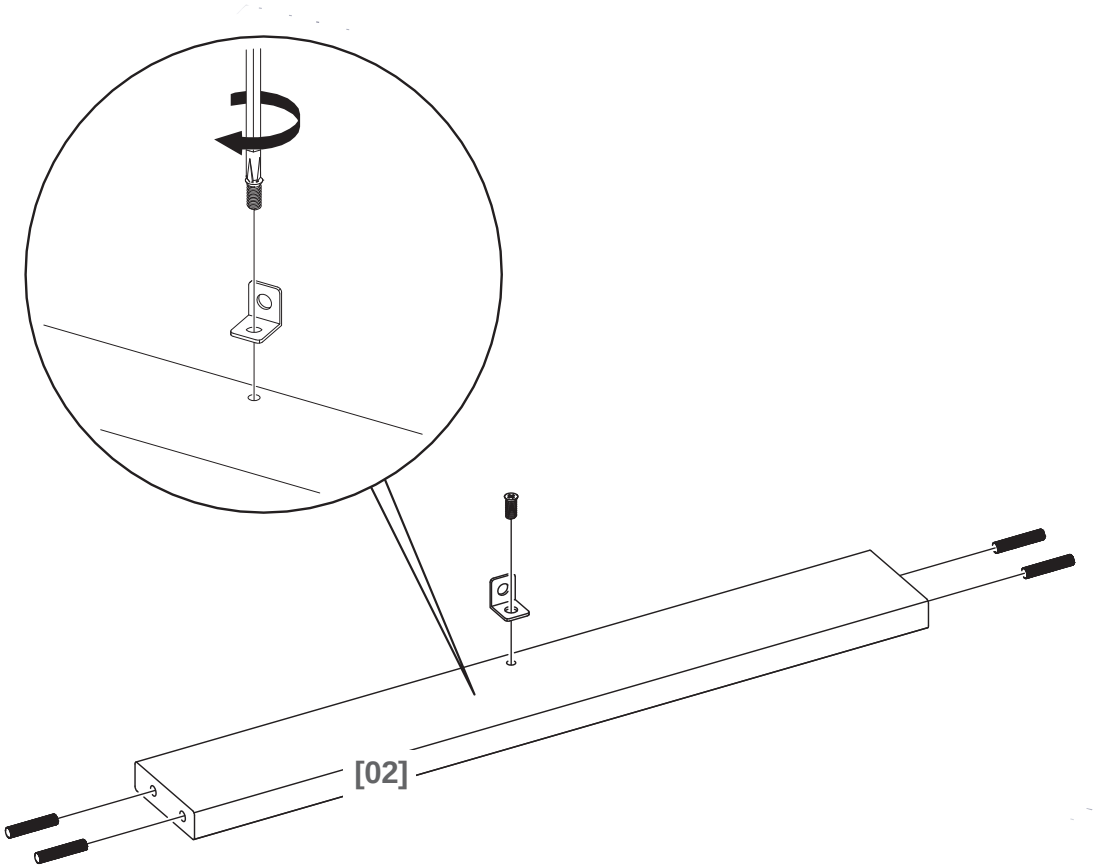

05

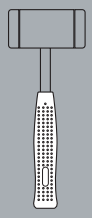

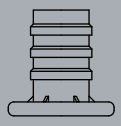

[11] x02

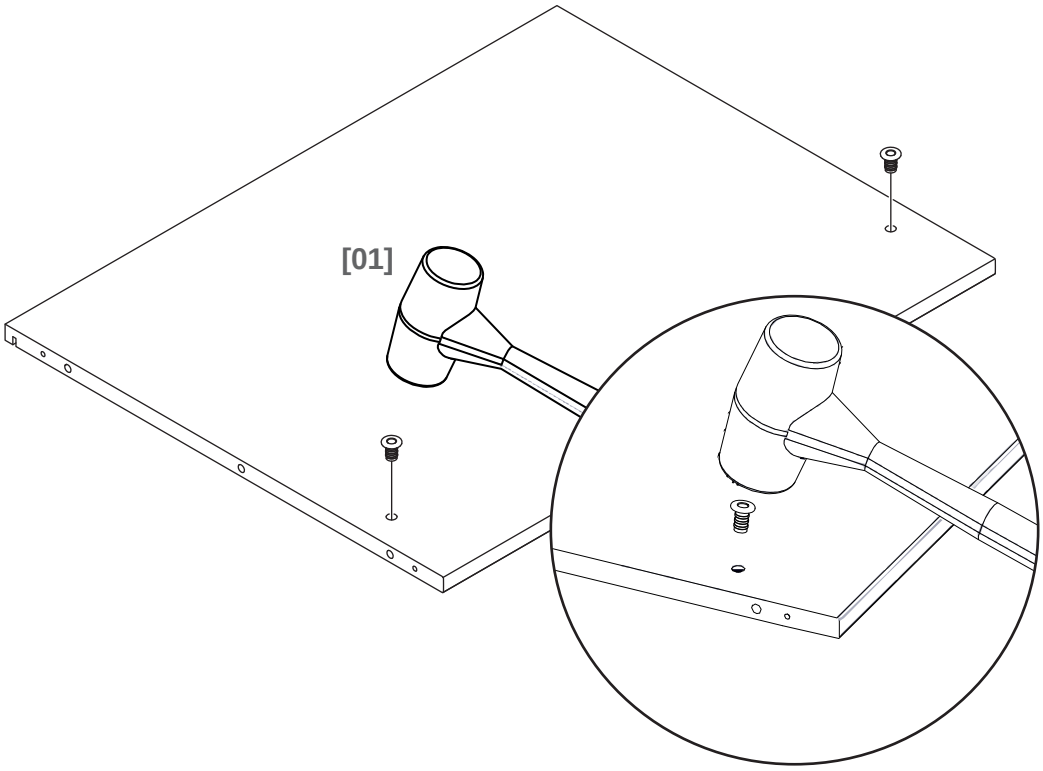

06

[09] x06

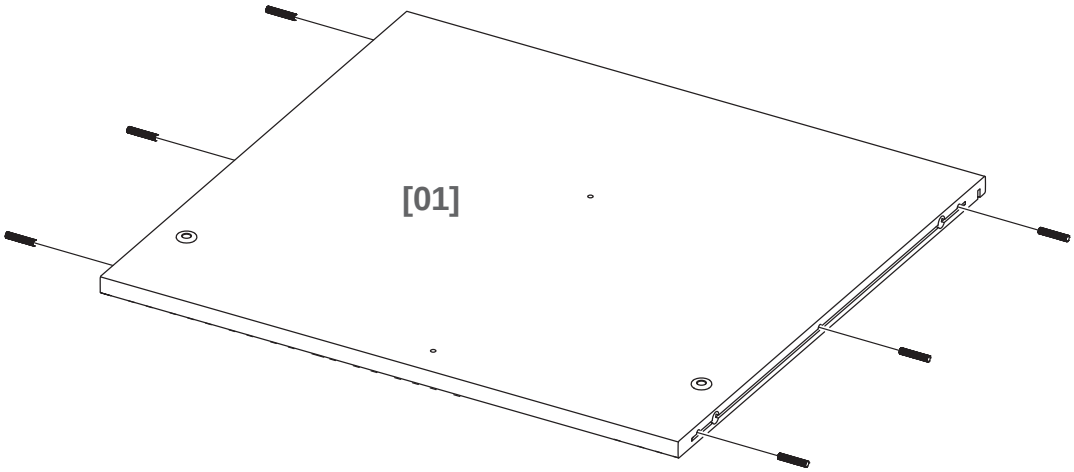

07

[07] x04

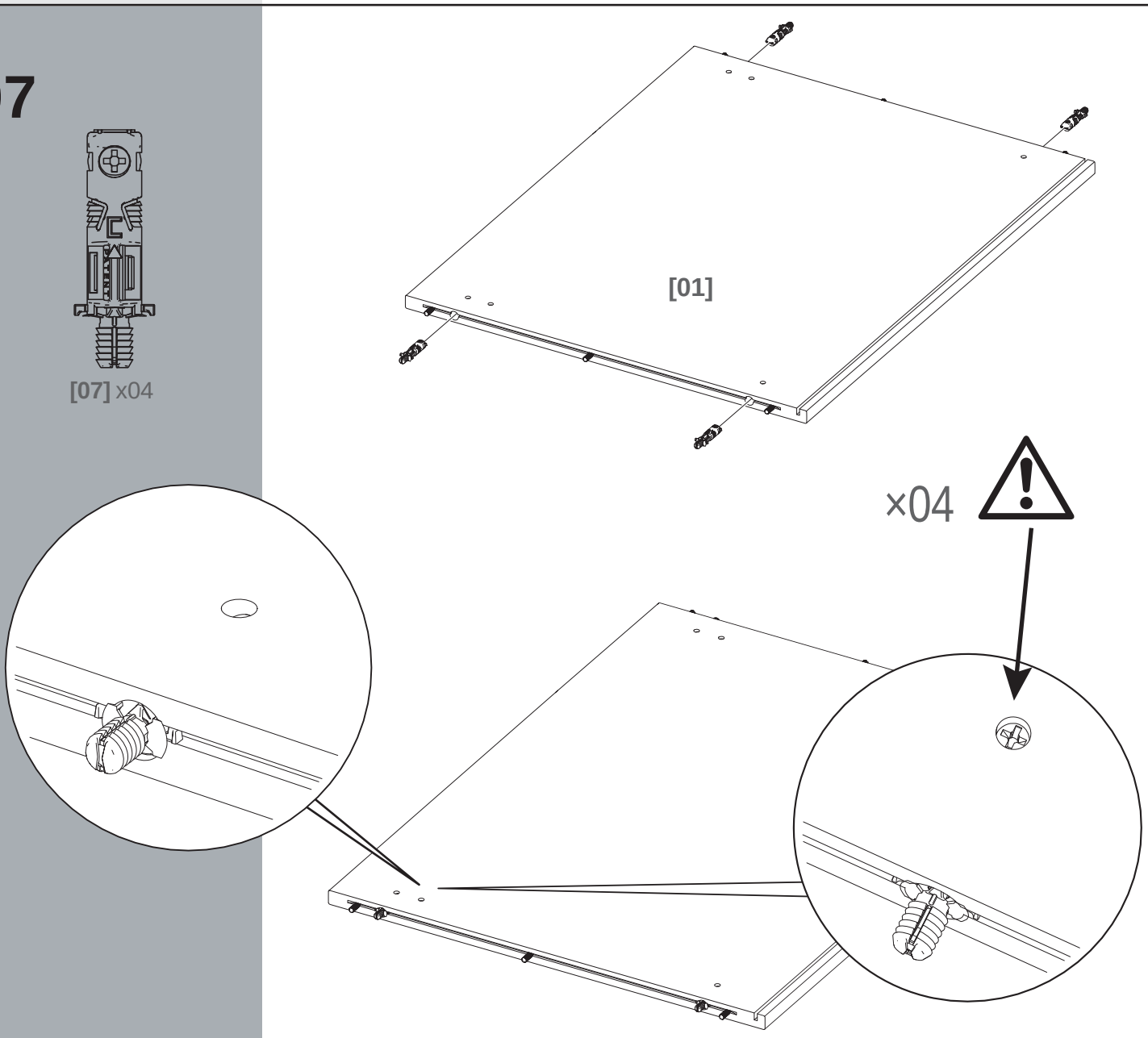

08

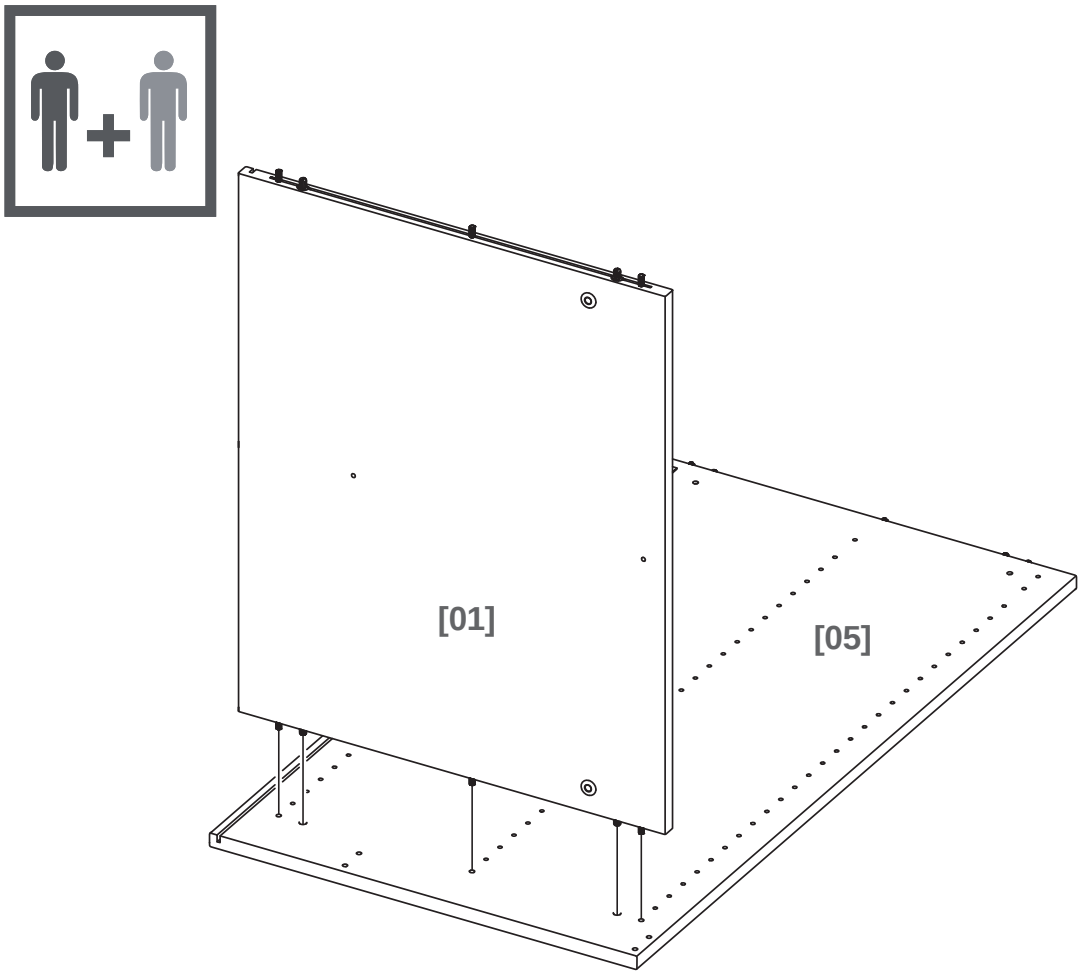

09

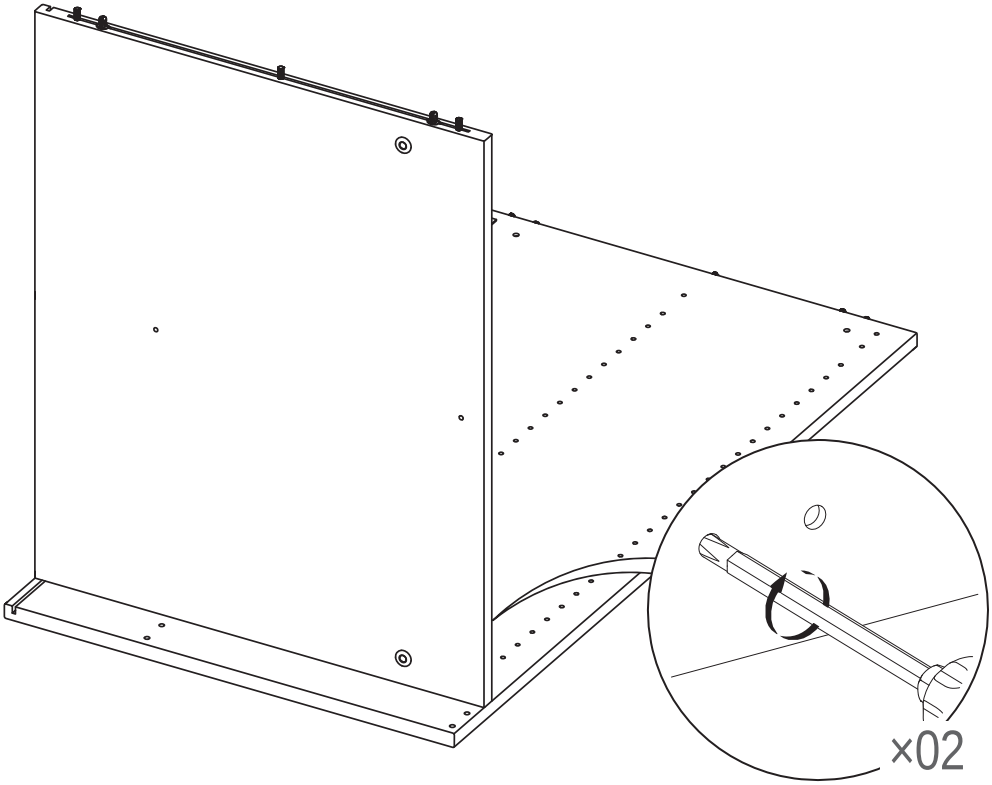

10

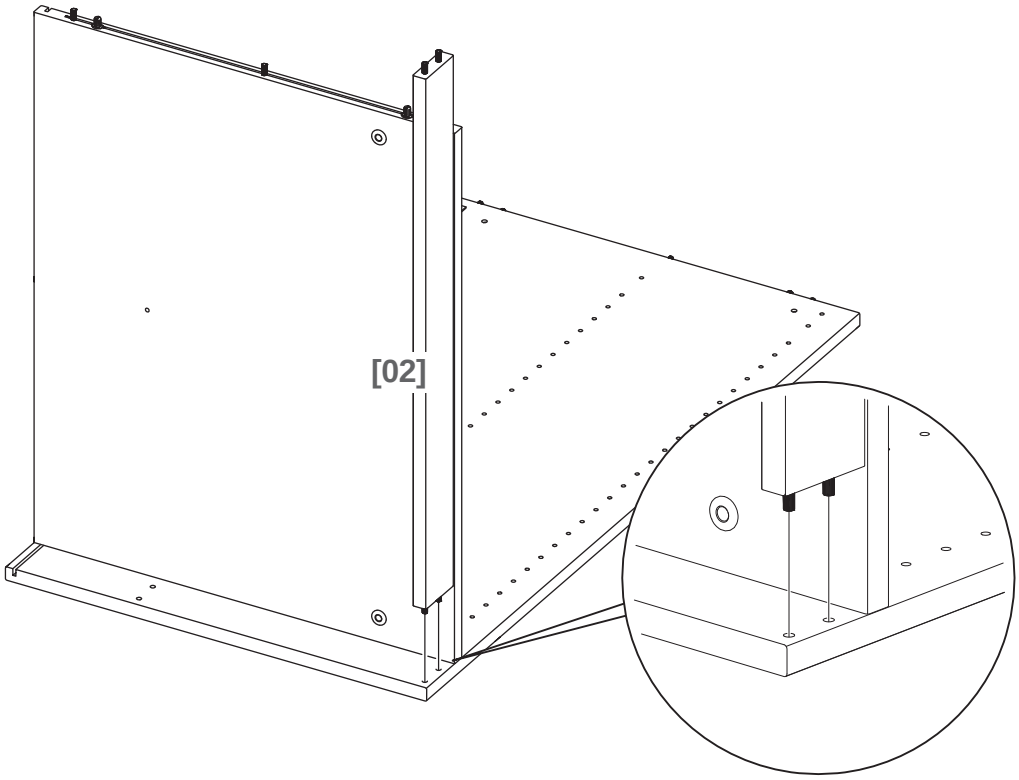

11

[08] x01

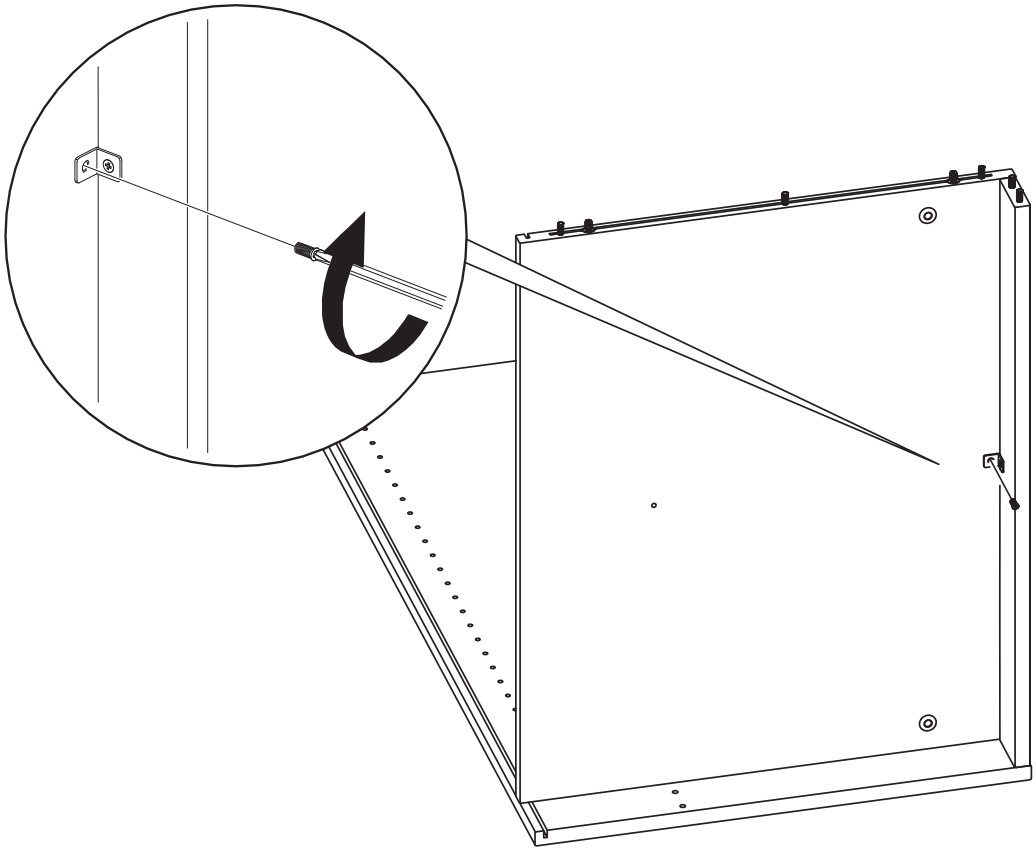

12

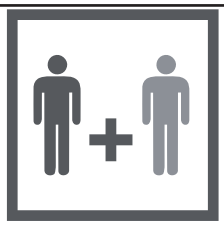

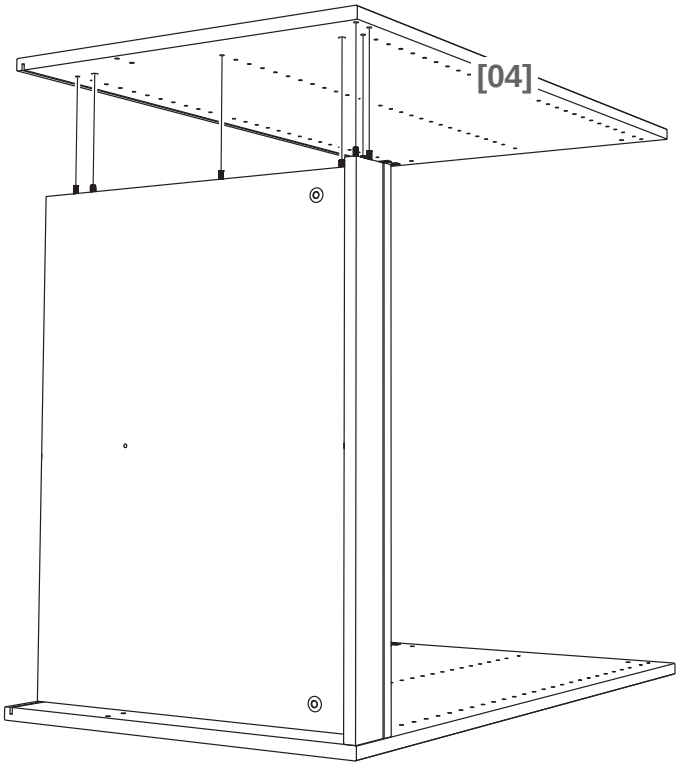

13

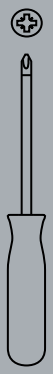

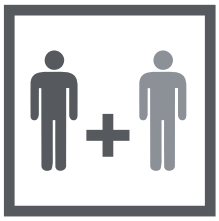

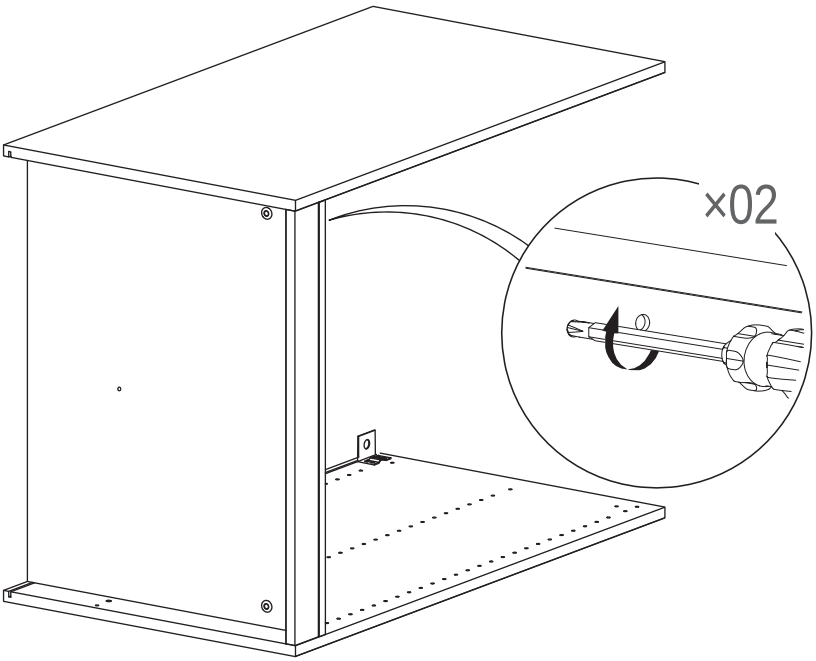

14

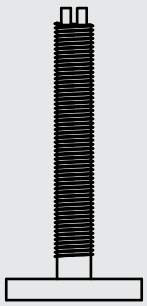

[12] x02

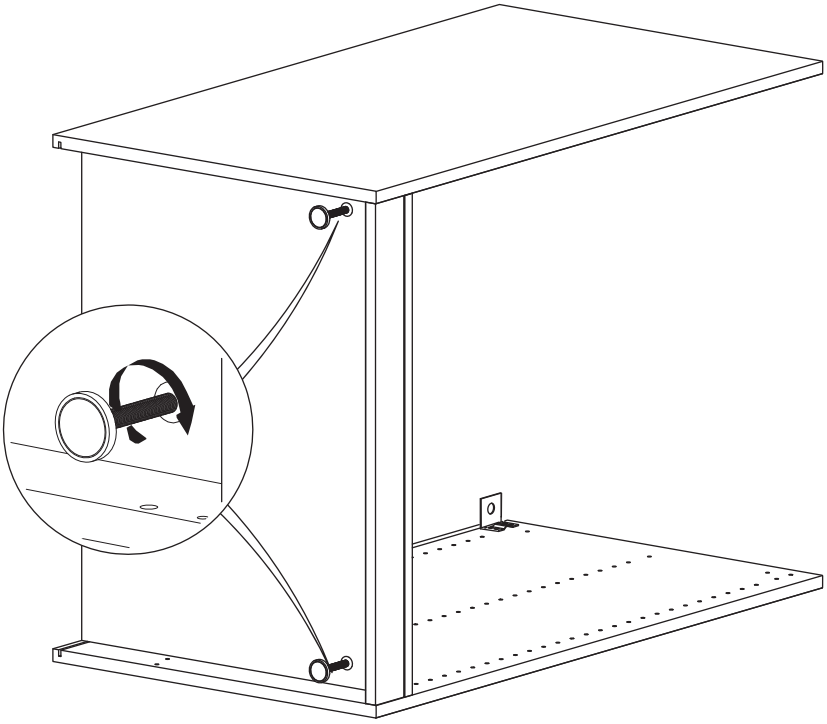

15

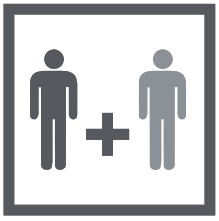

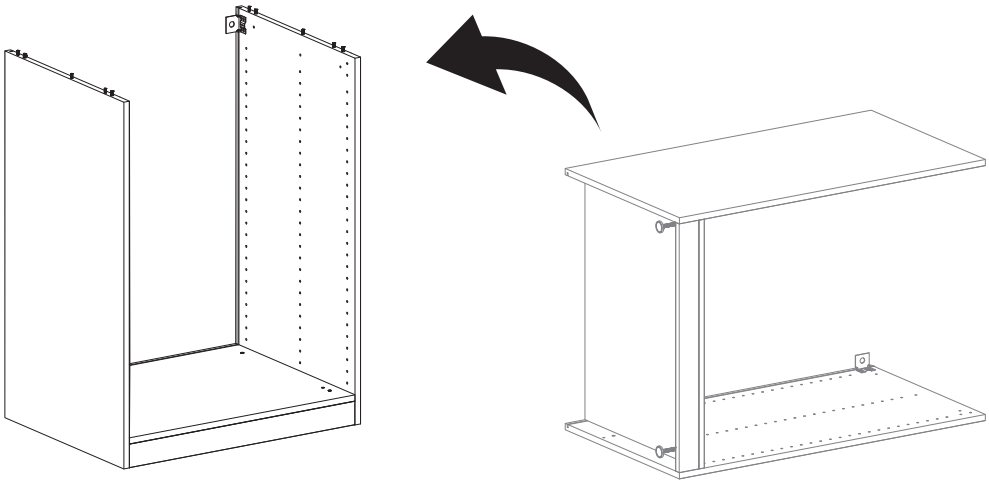

16

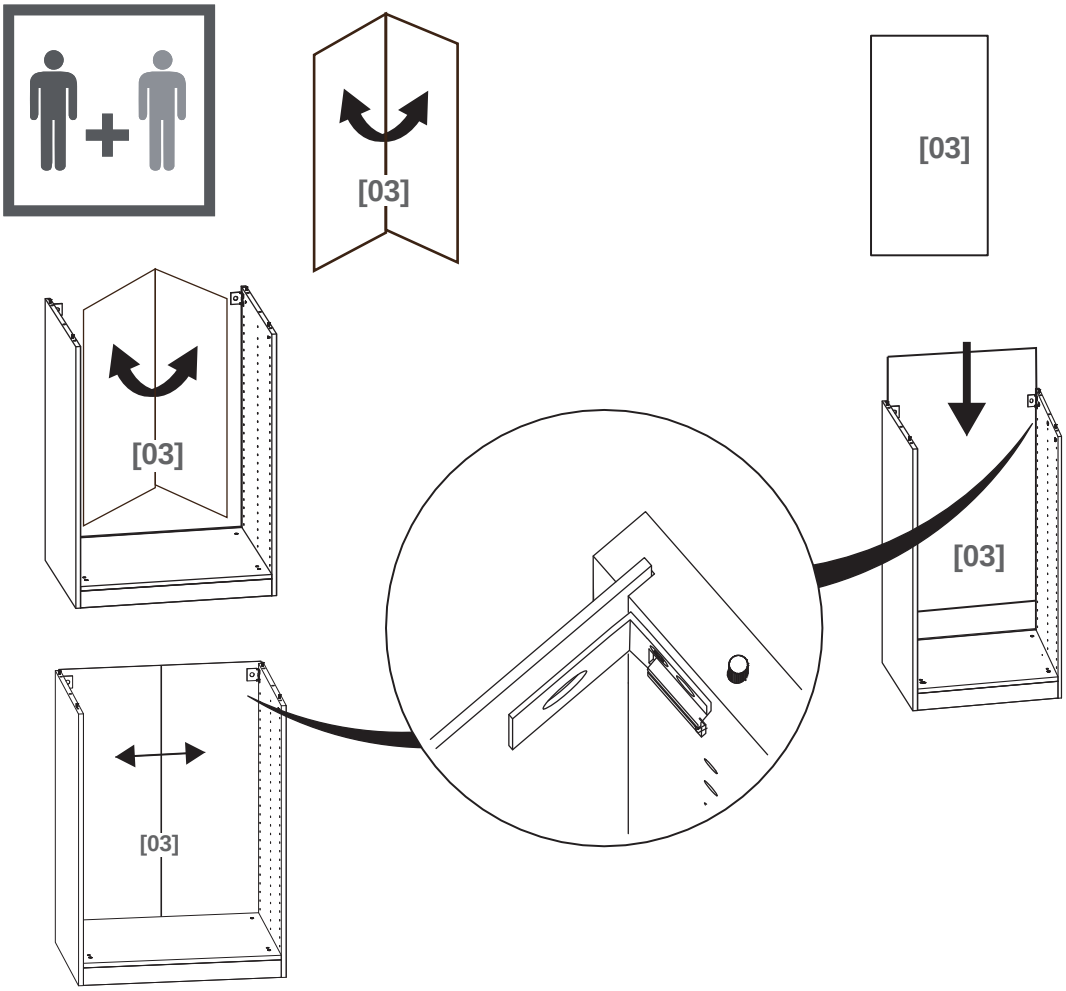

17

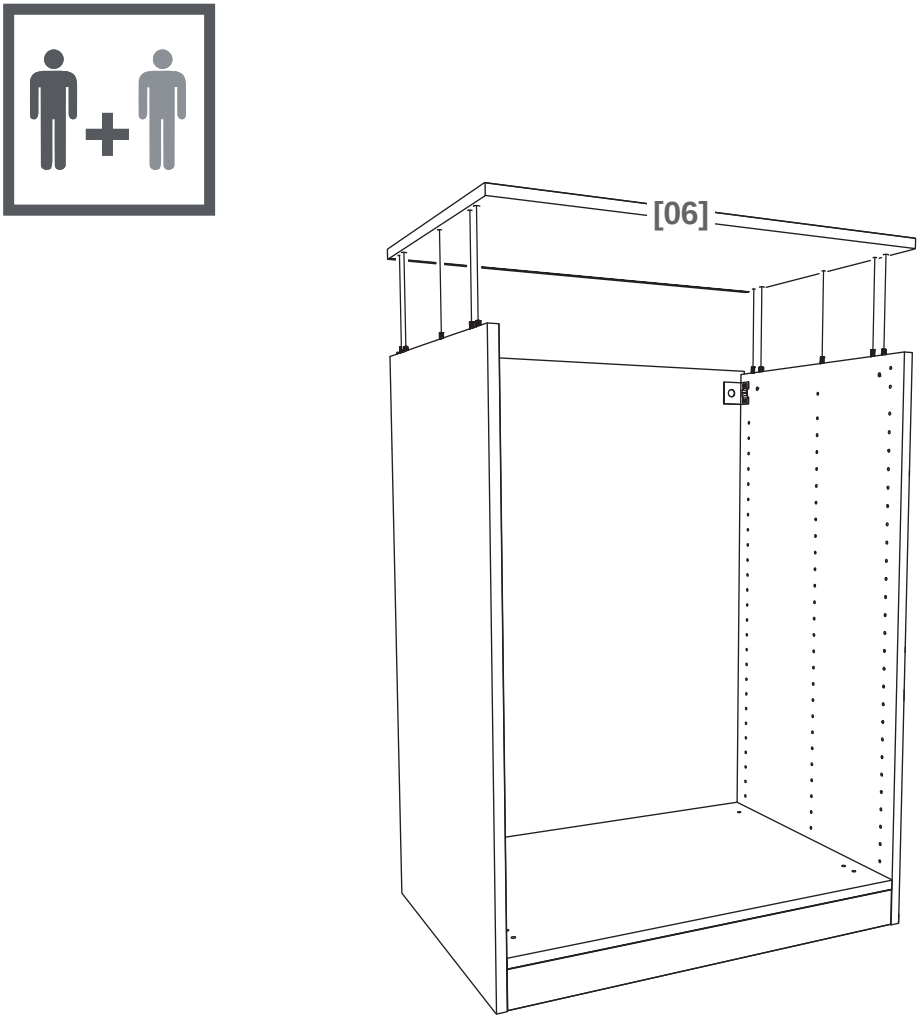

18

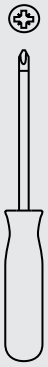

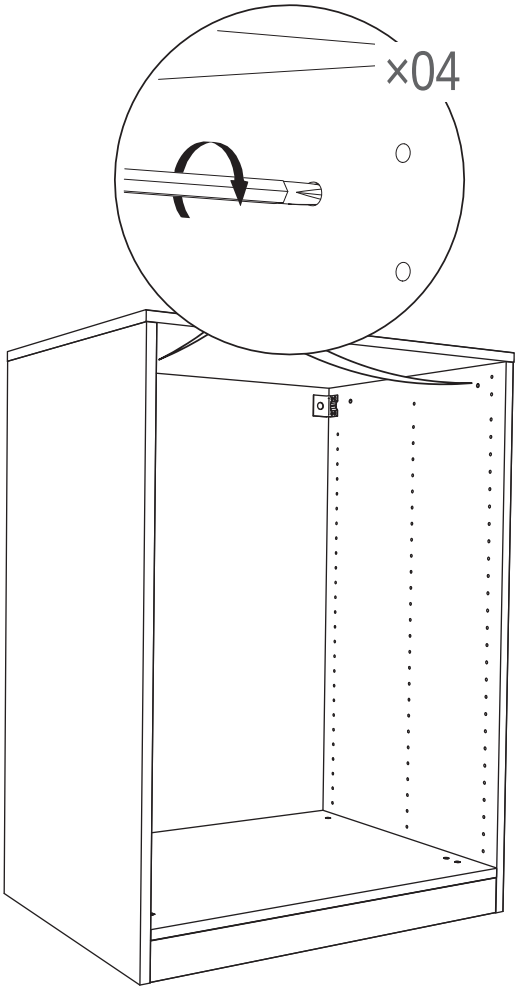

19

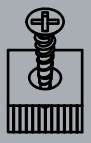

[13] x06

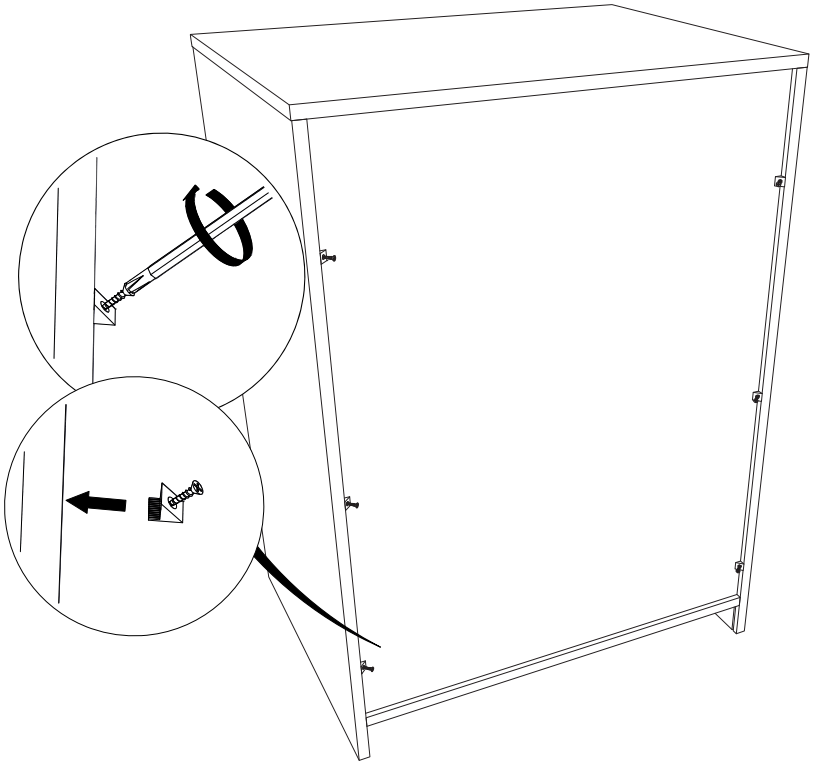

20

Ø8 mm

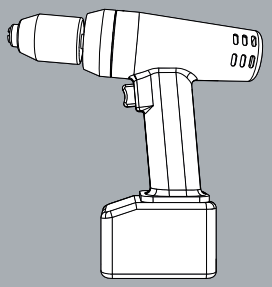

ENGLISH
Important!
This furniture must be fixed to the wall with the enclosed wall fastener.
Different wall materials require different types of fixing devices. Use fixing devices suitable for the walls in your home (not included). If you are uncertain about what type of screw or fitting to use, please contact your hardware store.

POLSKI
Ważne!
Mebel należy przytwierdzić do ściany za pomocą specjalnego mocowania dołączonego do zestawu.
Różne materiały wymagają różnych typów mocowań. Korzystaj z produktów (nie będących częścią zestawu) odpowiednich do typu ścian w Twoim domu. W przypadku wątpliwości zwróć się o poradę do najbliższego sklepu specjalistycznego.

TÜRKÇE
Önemli!
Bu mobilya içindeki bağlantı parçaları ile duvara sabitlenmelidir.
Farklı duvar materyalleri farklı bağlantı parçaları gerektirir. Evinizin duvarlarına uygun bağlantı parçaları kullanınız (ürüne dahil değildir). Vida, çivi ya da diğer parçaların hangisini kullanacağınız konusunda emin değilseniz en yakın nalburdan bu konuda yardım alabilirsiniz.

FRANÇAIS
Attention !
Ce meuble doit être fixé au mur à l'aide de l'accessoire de fixation murale inclus.
Le choix des vis dépend du matériau dans lequel elles doivent être fixées. Utilisez des vis adaptées au matériau de votre mur (non incluses). En cas de doute, demandez conseil à un vendeur spécialisé.

РУССКИЙ
Внимание!
Мебель должна быть закреплена на стене с помощью прилагаемого стенного крепления.
Для различного типа стен требуются различные виды креплений. Всегда выбирайте шурупы и инструменты, которые подходят к материалу Ваших стен. Если Вы не уверены, какой тип креплений подходит к Вашим стенам, обратитесь в местный магазин строительных материалов.

[15] x 08

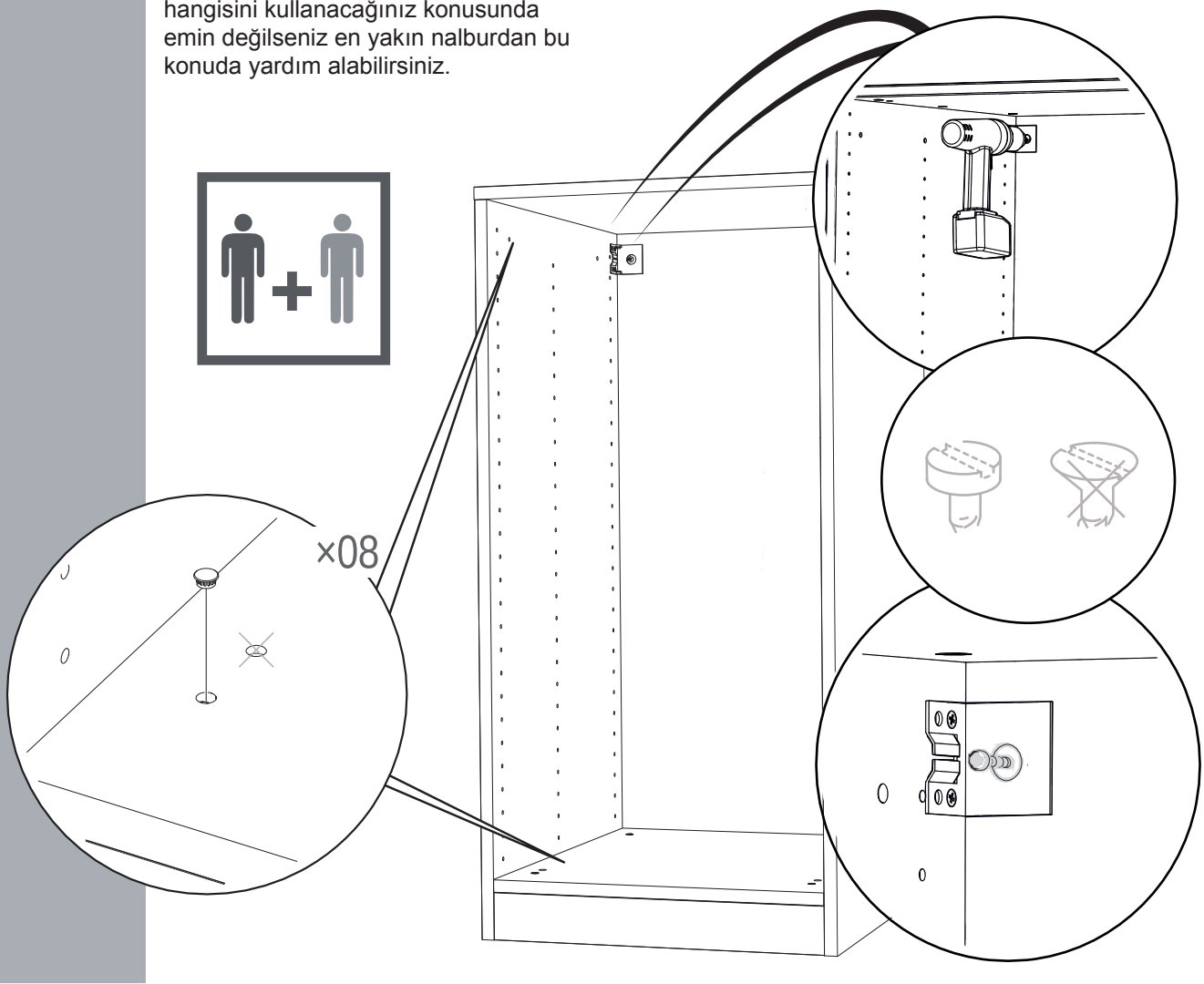

21

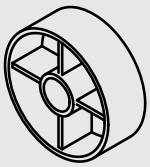

[20] x 02

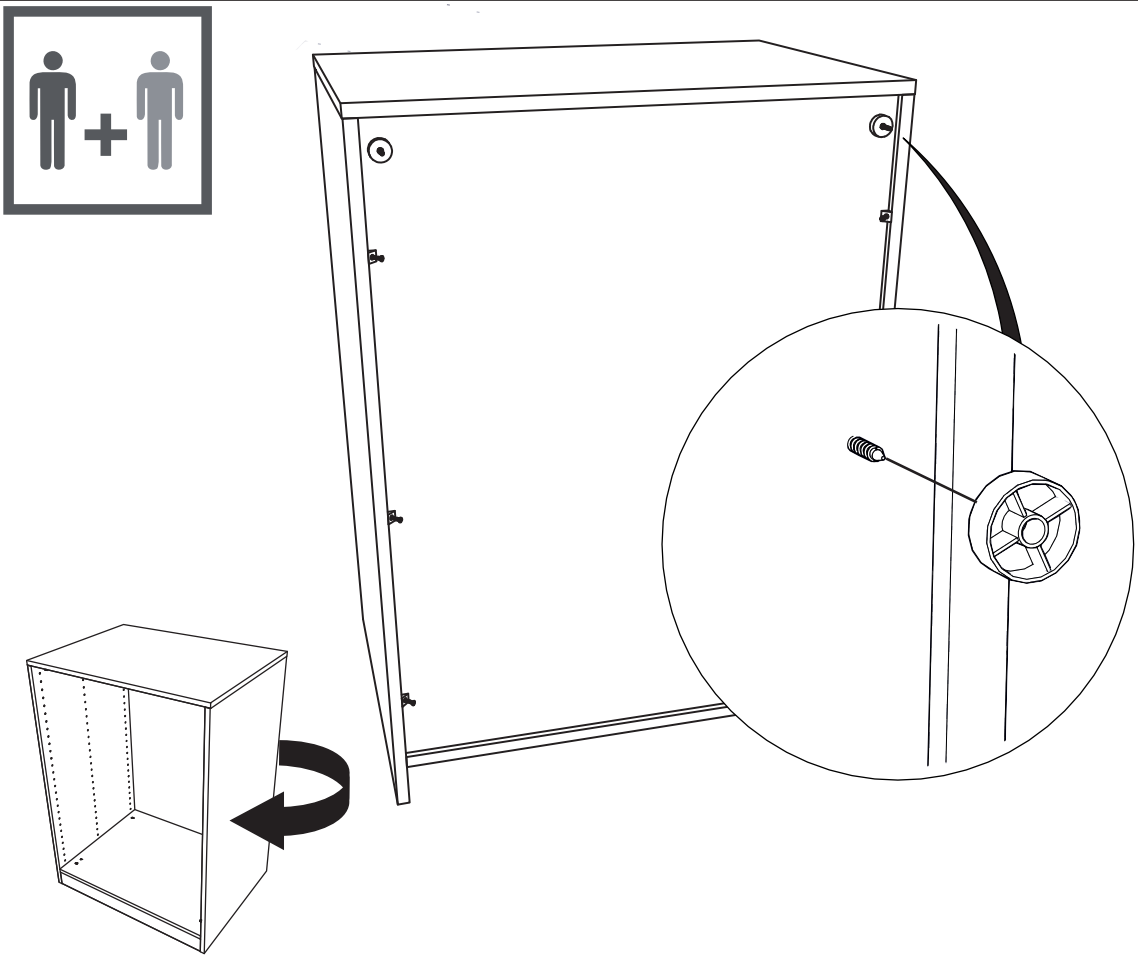

22

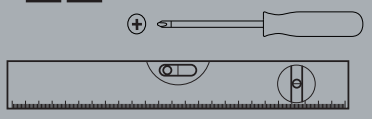

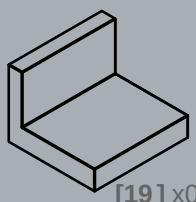

[19] x02

[21] x02

[15] x02

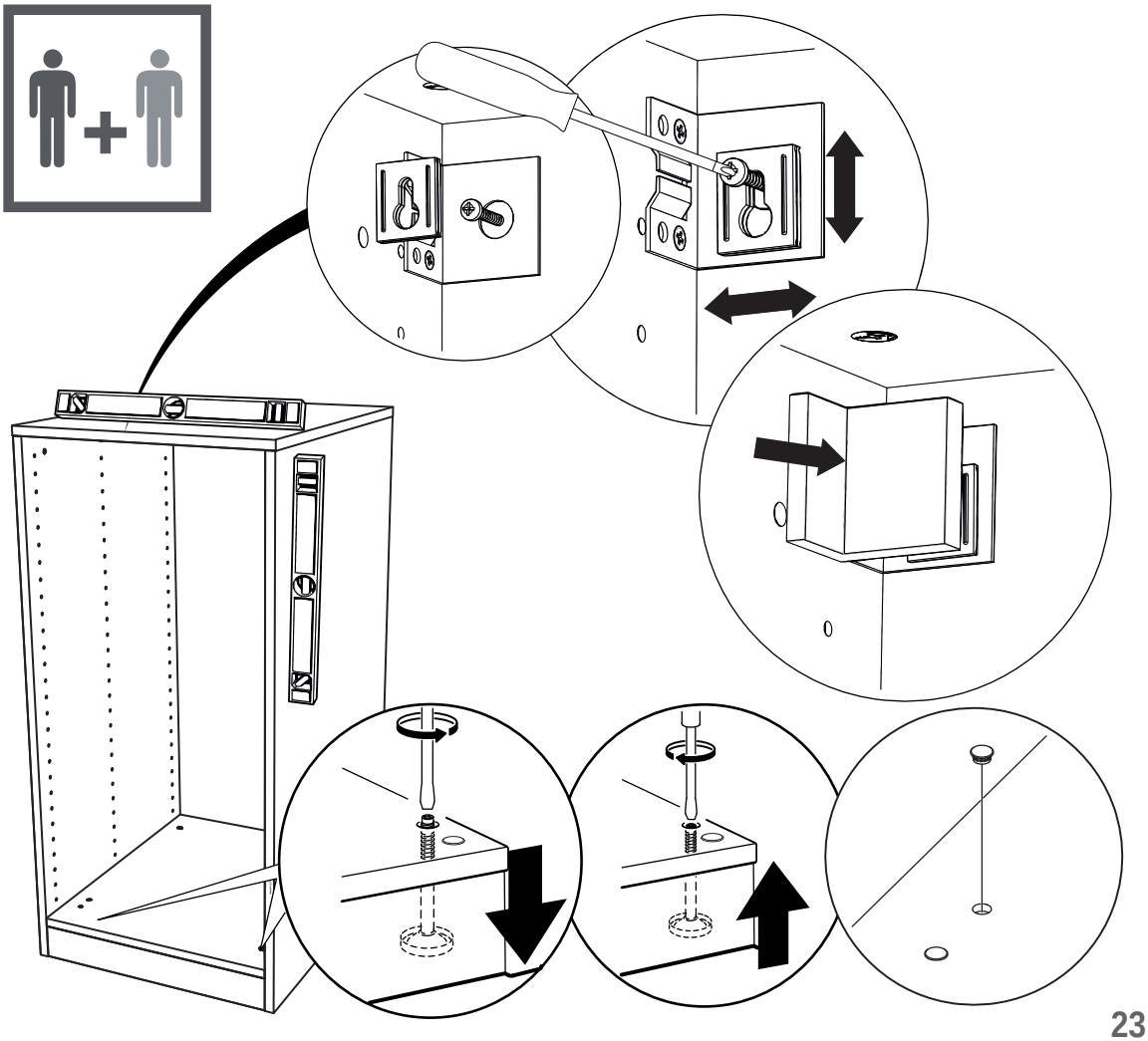

23

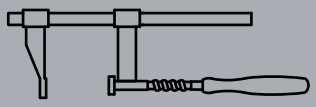

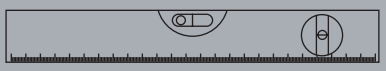

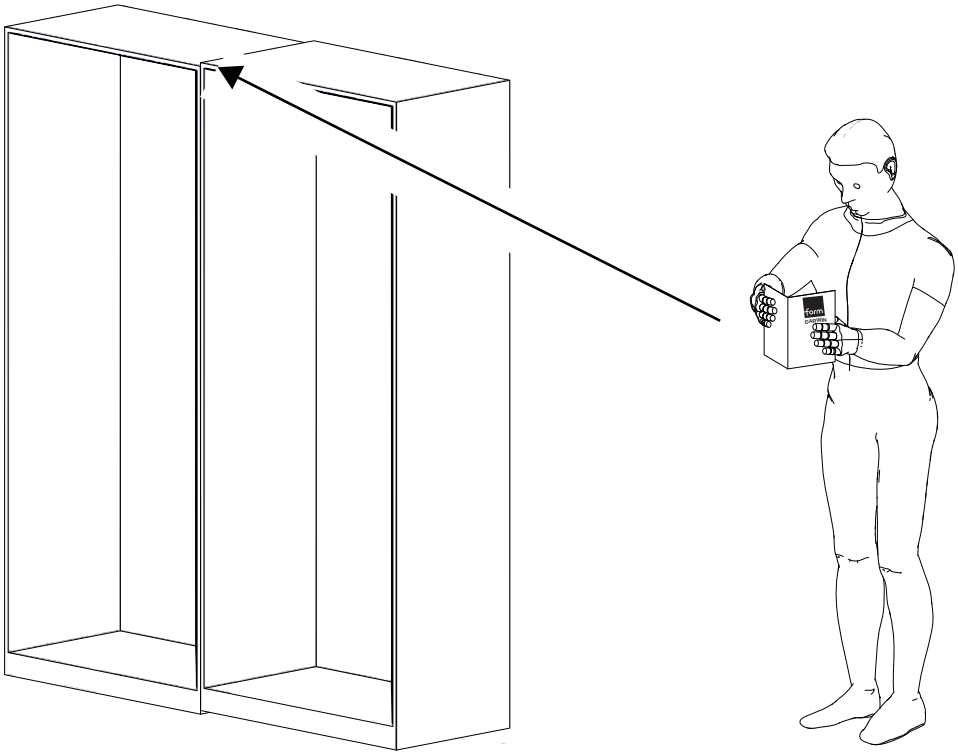

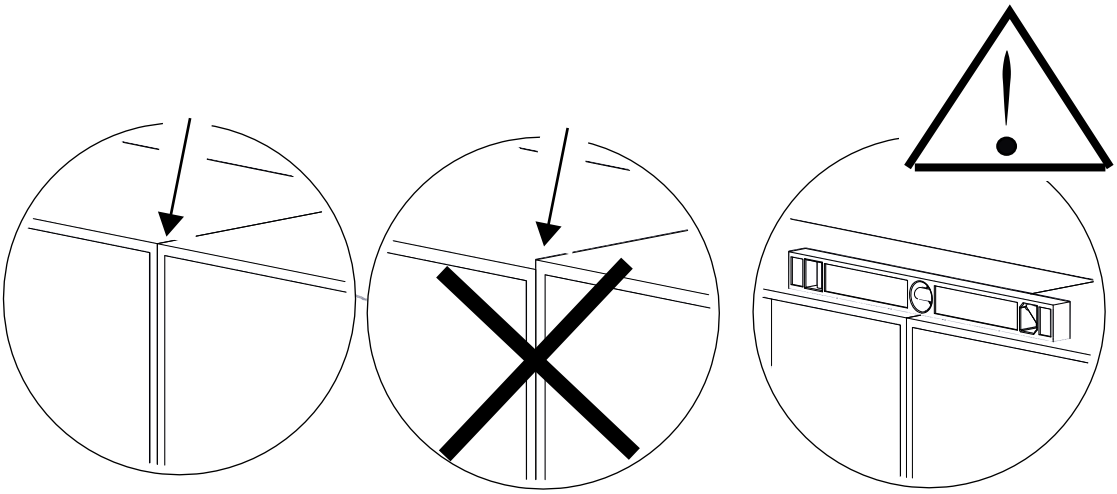

24

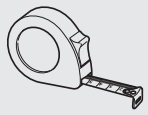

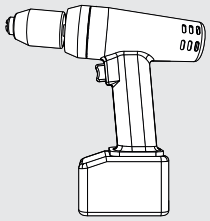

Ø5 mm

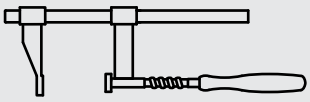

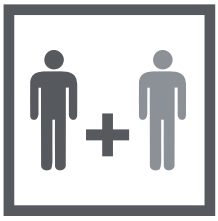

EN: Remember to install your sliders and hinges before putting the two units together.
FR: Pensez à installer vos glissières et vos charnières avant de fixer deux caissons ensemble.
PL: Pamiętaj, aby zamontować prowadnice i zawiasy przed złożeniem dwóch elementów.
RU: Перед сборкой модулей установить направляющие и петли.
ES: Recuerde instalar las guías y las bisagras antes de juntar las dos unidades.
TR: İki üniteyi birleştirmeden önce sürgü ve menteşeleri monte etmeyi unutmayın.

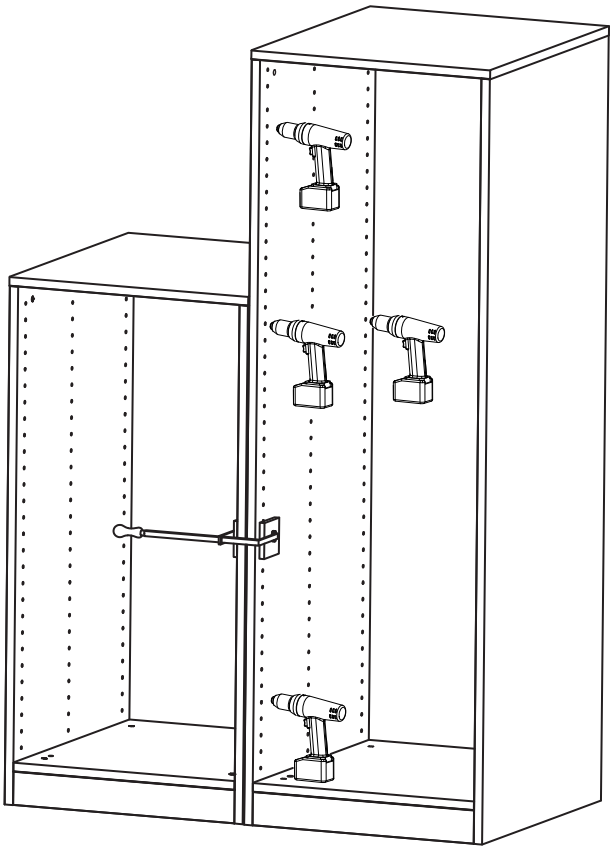

25

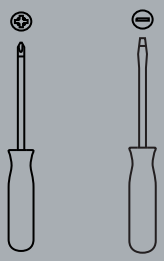

[16] x04

[17] x04

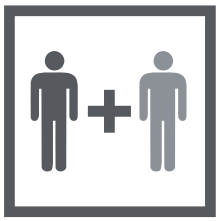

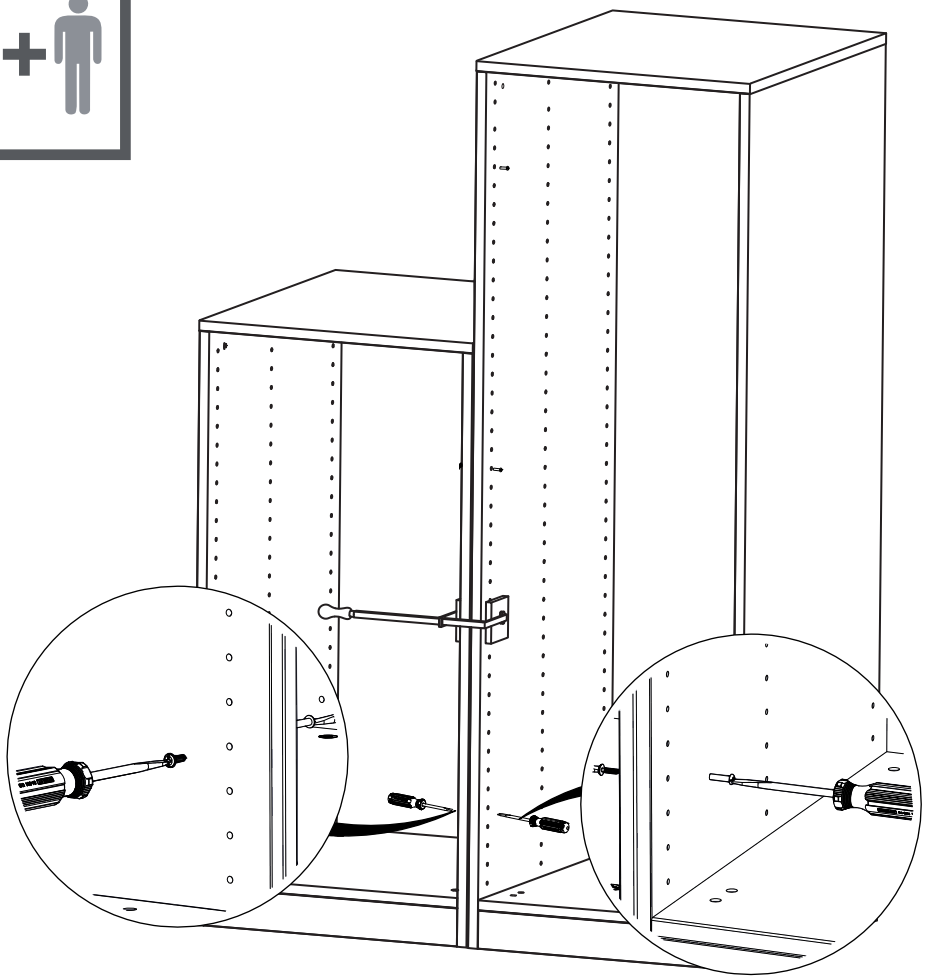

26

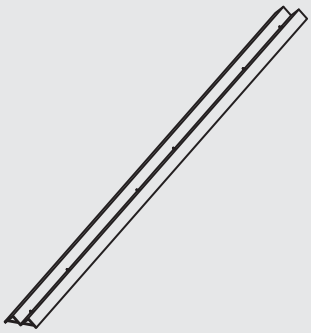

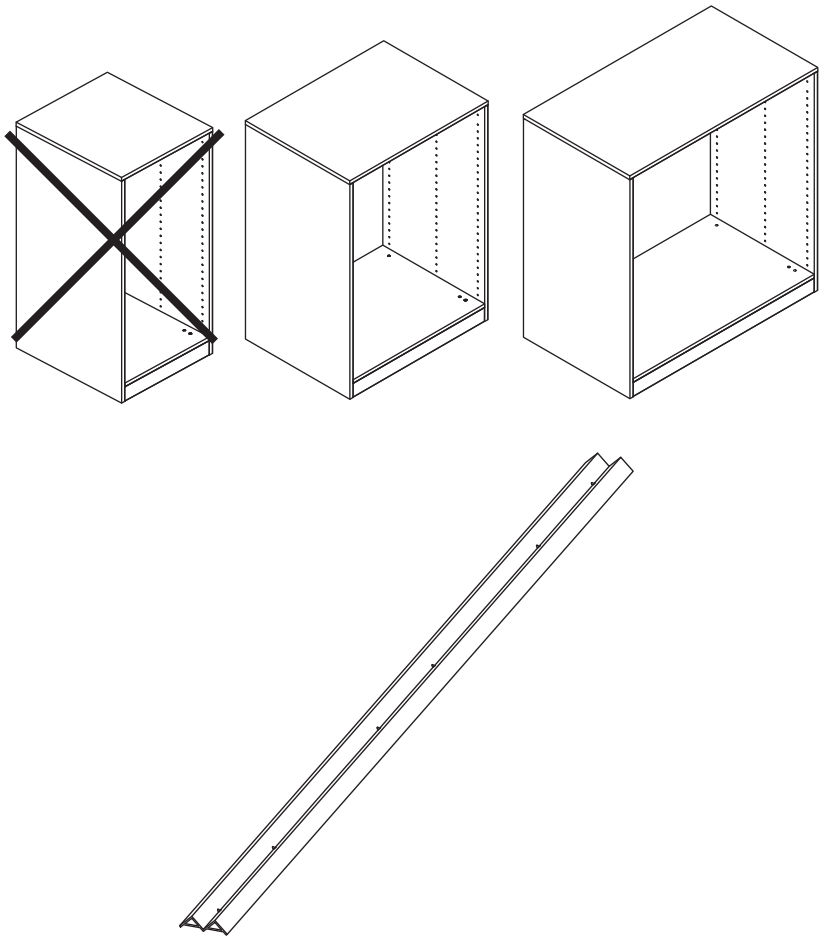

27

[22] x06

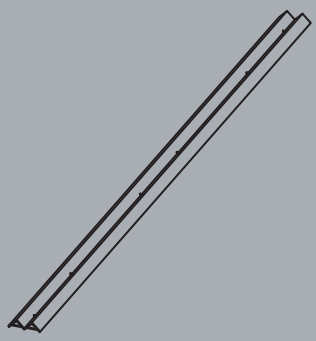

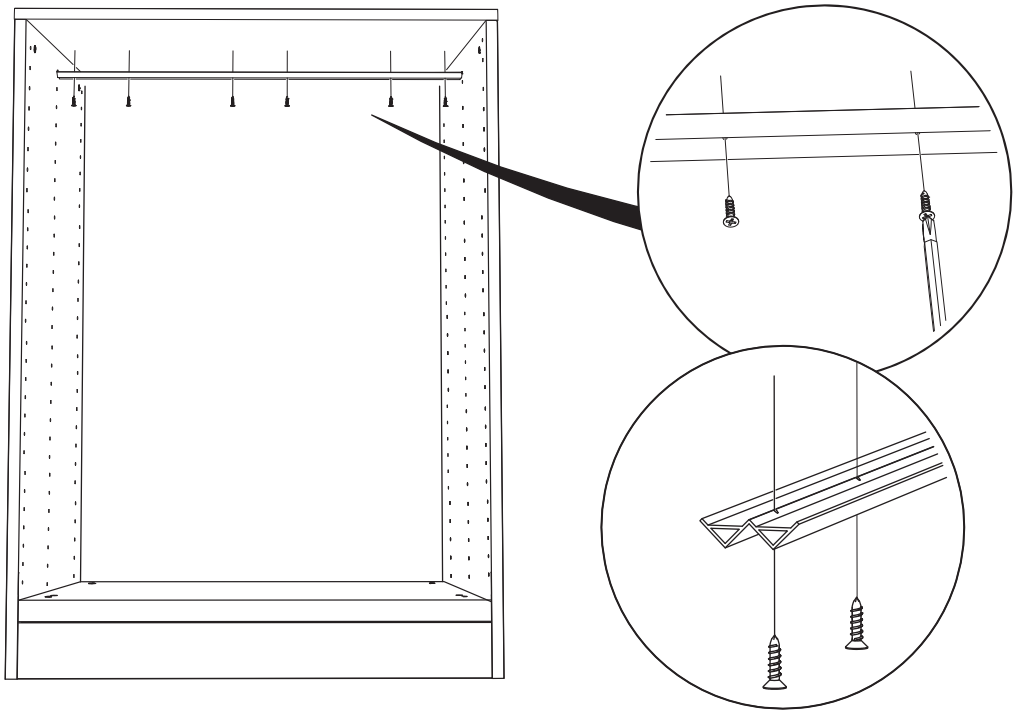

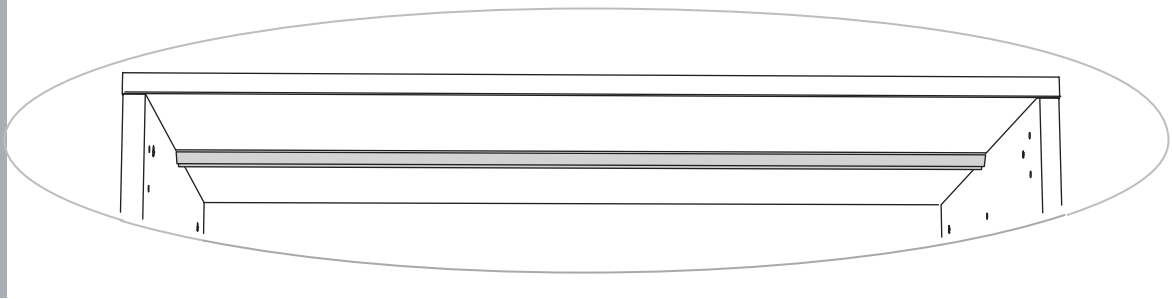

Product Produit Produkt продукт Ürün	GB-IE B&Q	FR Castorama	PL Castorama	RUS Касторама	TR Koçtaş
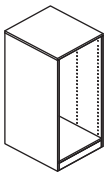	3663602001379 3663602001089 5052931429325 5052931429547	669170 669213 669188			
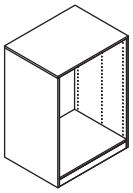	3663602045731 5052931429059 3663602046066 5052931429035	669172 669214 669189			
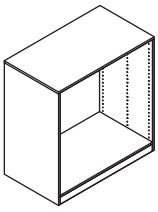	3663602001362 3663602001072 5052931429165 5052931429189	669169 669209 669187			

GB IE

B&Q plc,
Chandlers Ford, Hants,
SO53 3LE United Kingdom
www.diy.com

FR

Castorama France
C.S. 50101 - Templemars
59637 Wattignies CEDEX
www.castorama.fr
form@castorama.fr

PL

Producent: Castorama Polska Sp. z o.o.
ul. Krakowiaków 78; 02- 255 Warszawa.
www.castorama.pl

RUS

ООО "Касторама Рус "
Дербеневская наб, дом 7, стр 8.
Россия, Москва, 115114
www.castorama.ru

TR

Ithalatçı Firma:
KOÇTAS YAPI MARKETLERI TIC A.S.
Sile Otobanı 11. Km
Alemdag Sapagı
Sırrı Çelik Bulvarı
No:1 C Blok
34788 Tasdelen
Çekmeköy/ ISTANBUL
www.koctas.com.tr

Koçtas Müşter Hattı
444 0 884

Kullanım Ömrü x Yıldır