blooma

MALO

7042-800

Post lamp / Potelet / Lampa stojąca / Светильник с цоколем / Sobremuro / Sarkıt lamba

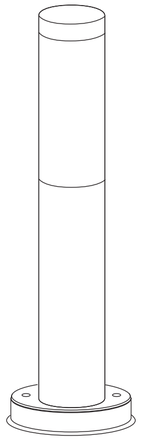

Your product - **Votre produit** Twój produkt - **Ваш светильник** - Su producto Ürününüz

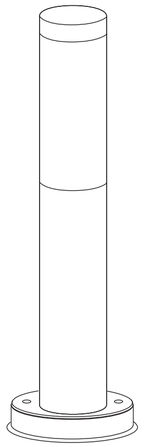

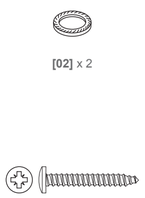

[02] x 2

[03] x 2

[01] x 1

[04] x 2

You will need - **Vous aurez besoin de** - Potrzeba - **Вам потребуется** - Necesitará **İhtiyacınız olacak**

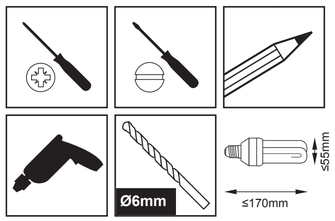

7042-800 - Version 1 - 2015

01

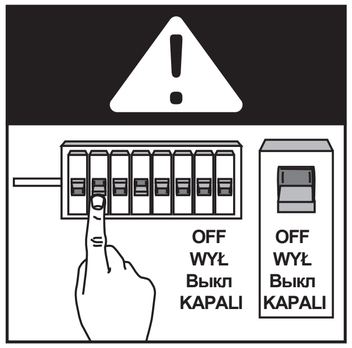

02

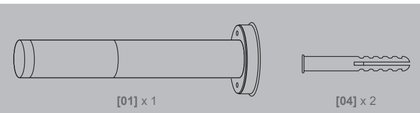

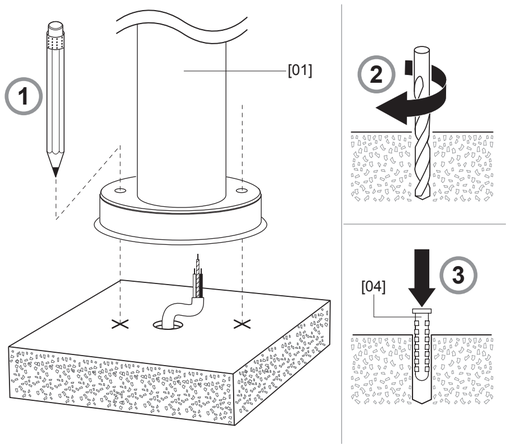

03

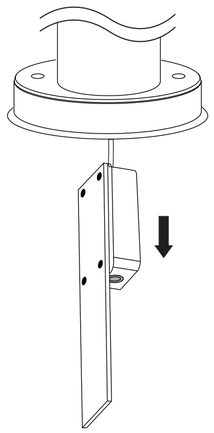

04

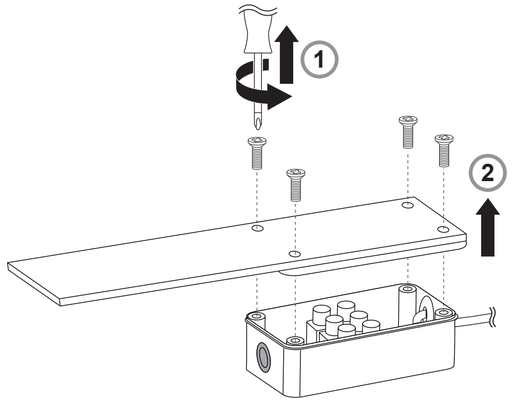

05

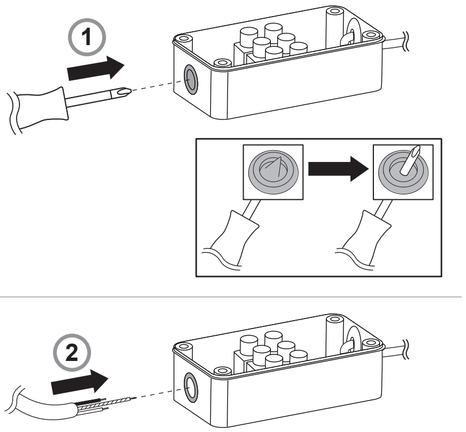

06

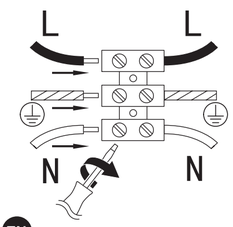

EN
L= Brown or Red
N= Blue or Black
⏚= Green / Yellow

FR
L= Marron ou Rouge
N= Bleu
⏚= Vert/Jaune

PL
L= Brązowy lub Czerwony
N= Niebieski
⏚= Żółto-Zielony

RUS
L= Коричневый или красный
N= Синий
⏚= Желтый / Зеленый

ES
L= Marrón o Rojo o Negro
N= Azul
⏚= Amarillo / Verde

TR
L= Kahverengi
N= Mavi
⏚= Sarı-Yeşil

07

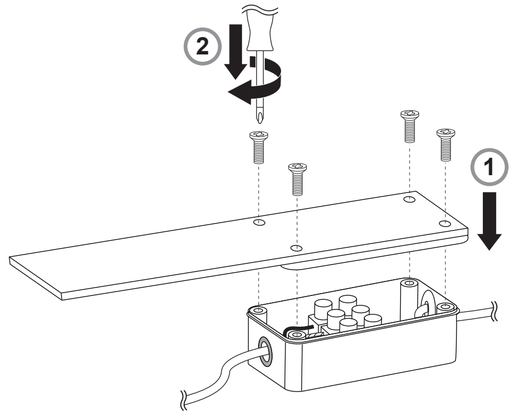

08

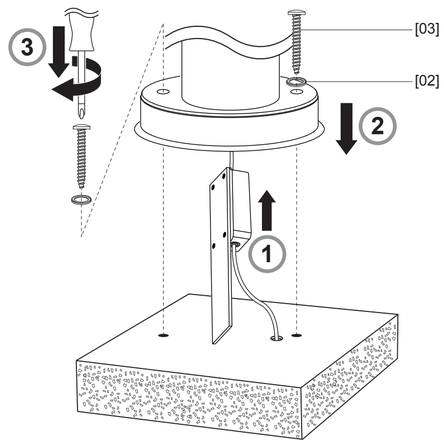

09

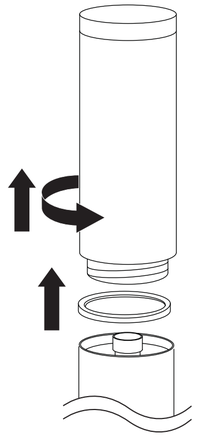

10

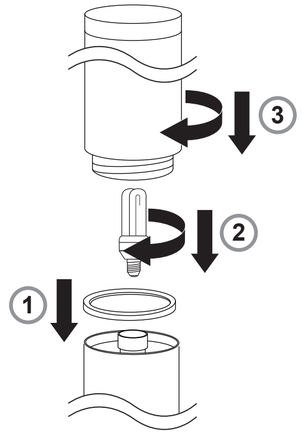

11

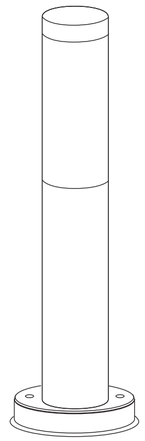

12

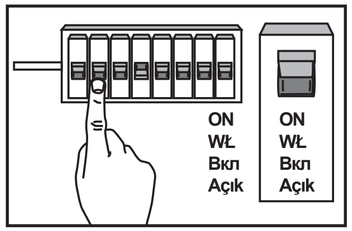

EN Getting started...

Siting Instruction

- Check the pack and make sure you have all of the parts listed.
- Decide on the appropriate location for your product.
- This product is rated **IP44** (splash proof). It is suitable for use outdoors but should not be immersed in water / sited in areas likely to be heavily splashed, either from above or below, or subjected to standing water.
- This product is suitable for installation on surfaces with normal flammability e.g. wood, masonry. It is not suitable for use on highly flammable surfaces or in flammable atmospheres.
- The product must be securely fixed to the mounting surface using the screws and wall plugs supplied. The screws and wall plugs supplied are suitable for "masonry" only. Other fixings not supplied and must be purchased.
- Take care not to drill into any pipes or mains cables beneath the surface during mounting holes preparation.
- Never use the terminal cables to bear the product weight.
- **IMPORTANT:** Always switch off the mains supply during installation or maintenance. We recommend that the fuse is withdrawn or the circuit breaker switched off at the distribution board whilst work is in progress (turning off the light switch is not sufficient).
- ⚠ Connection should be via a wall switch to enable safe isolation.
- **Caution:** Do not position or place the product near to heaters, flame or any other direct sources of heat.
- The appliance must be supplied through a residual current device (RCD) having a rated residual operating current not exceeding 30 mA.
- **CAUTION:** IP44 is guaranteed when the shade is properly closed. Please make sure that the silicone seal is properly seated and the nut screws tightly fastened.

FR Pour bien commencer...

Instructions d'installation

- Assurez-vous de la présence de toutes les pièces répertoriées.
- Choisissez l'emplacement approprié pour votre produit.
- Ce produit est classé **IP44** (protégé contre les projections d'eau en tous sens). Il convient pour une utilisation à l'extérieur, mais ne doit pas être plongé dans l'eau/posé à des emplacements potentiellement sujets à de fortes éclaboussures, que ce soit par dessus ou par dessous, ou sujet à de l'eau en stagnation.
- Ce produit convient à une installation sur des surfaces présentant une inflammabilité normale, par exemple du bois, de la maçonnerie, etc. Il n'est pas prévu pour des surfaces ou environnements hautement inflammables.
- Le produit doit être solidement fixé à la surface de montage à l'aide des vis et chevilles fournies. Les chevilles murales et vis fournies sont à fixer uniquement sur des murs pleins. Pour tout autre type de mur, veuillez vous équiper de vis et chevilles adaptées.
- Lors du perçage, veillez à n'endommager aucun tuyau ou câble électrique.
- N'utilisez jamais les câbles d'alimentation pour supporter le poids du produit.
- **Attention :** Coupez toujours le courant lorsque vous procédez à l'installation ou à l'entretien. Nous recommandons que le fusible soit retiré ou que le disjoncteur soit coupé au niveau du tableau de distribution lorsque des travaux sont en cours (l'extinction de l'interrupteur ne suffit pas).
- ⚠ Le circuit de l'installation fixe doit inclure un interrupteur afin d'assurer la déconnexion de l'alimentation électrique une fois l'appareil installé.
- **Attention :** Vous ne devez ni positionner ni disposer le produit à proximité de radiateurs, de flammes ou toute autre source directe de chaleur.
- L'appareil doit être alimenté par l'intermédiaire d'un dispositif à courant différentiel résiduel (DDR) ayant un courant différentiel de fonctionnement assigné ne dépassant pas 30 mA.
- **ATTENTION :** L'IP44 est garanti quand le diffuseur est correctement vissé. Assurez-vous que le joint silicone est bien en place et que les vis et écrous sont serrés correctement.

PL Pierwsze kroki…

Instrukcje dotyczące umieszczania produktu

- Sprawdź opakowanie i upewnij się, że znajdują się w nim wszystkie części.
- Wybierz odpowiednie miejsce dla produktu.
- Urządzenie zostało oznaczone symbolem **IP44** (definicja - np. Ochrona przed strugami wody ze wszystkich kierunków, ochrona przed strugami wody, itd.).Urządzenie nadaje się do użytku na zewnątrz, ale nie wolno zanurzać go w wodzie / umieszczać w miejscach, w których narażone jest na silne pryskanie z góry lub z dołu, lub ma kontakt ze stojącą wodą.
- Produkt ten jest przeznaczony do montażu na drewnie lub powierzchniach murowanych. Produktu nie można instalować na łatwopalnych powierzchniach lub w pobliżu materiałów wybuchowych.
- Produkt musi być solidnie przymocowany do powierzchni montażowej za pomocą dołączonych śrub i kołków rozporowych. Dołączone śruby i kołki rozporowe są przeznaczone do montażu wyłącznie na litych ścianach. Upewnij się, że używasz właściwych śrub i kołków rozporowych na ścianach innego typu. W razie wątpliwości zasięgnij fachowej porady.
- Wywierć dziury, zwracając uwagę, aby nie uszkodzić rur lub kabli elektrycznych znajdujących się pod powierzchnią.
- Nigdy nie wieszaj lamp na przewodach zasilających
- **Uwaga:** Zawsze odłączaj zasilanie na czas instalacji produktu lub jego konserwacji. Zalecamy wykręcenie/wyłączenie bezpiecznika odpowiadającego za obwód na którym przeprowadzamy prace (wyłączenie za pomocą przełacznika ściennego nie jest wystarczające).
- ⚠ Podłączenie powinno być poprowadzone przez przełącznik ścienny aby zapewnić bezpieczną izolację.
- **Uwaga:** Nie umieszczaj produktu bezpośrednio przy ogrzewaczach, ogniu lub innych źródłach ciepła.
- Produkt musi być zasilany poprzez urządzenie prądu szczątkowego (RCD) o znamionowym poborze prądu nie przekraczającym 30 mA.
- **UWAGA:** Ochrona IP44 jest zapewniona, gdy klosz jest prawidłowo zamknięty. Upewnij się, że silikonowe uszczelki, nakrętki i śruby są mocno dokręcone.

RUS Начало...

Выбор места установки

- Проверьте упаковку и убедитесь, что она содержит все перечисленные компоненты.
- Выберите подходящее место для установки светильника.
- Данный продукт обладает степенью защиты **IP44** (защита от пыли / влаги). Светильник предназначен для использования на улице, но не следует полностью погружать его в воду, размещать в местах постоянного сильного забрызгивания.
- Данный светильник предназначен для установки на поверхностях со средней степенью воспламеняемости, например дерево, фасадная краска. Светильник не предназначен для использования на легковоспламеняемых поверхностях.
- Светильник должен быть надежно закреплен с помощью саморезов и дюбелей, входящих в комплект. Саморезы и дюбели предназначены для крепления к прочным стенам. Для других типов стен убедитесь в соответствии саморезов и дюбелей. Если вы не уверены в правильности установки светильника, посоветуйтесь с профессионалом.
- Просверлите отверстия. Следите, чтобы не повредить при этом трубы и кабели, которые проходят под поверхностью.
- Изделие не должно висеть всем своим весом на электрическом кабеле.
- **Осторожно!** Обязательно выключайте подачу питания, пока осуществляется установка или техобслуживание. Рекомендуется извлекать предохранитель или выключать прерыватель на распределительном щите на время выполнения работ (просто выключить светильник недостаточно).
- ⚠ Для обеспечения безопасной изоляции необходимо устанавливать подключение через стеновой выключатель.
- **Осторожно!** Не размещайте и не кладите продукцию возле нагревательного оборудования, огня и других непосредственных источников тепла.
- Подавать питание на прибор следует gerekir. через устройство защитного отключения (УЗО), рассчитанное на номинальный остаточный ток не более 30 мА.
- **ОСТОРОЖНО!** Соответствие требованиям IP44 гарантируется, если закрыт абажур. Убедитесь, что силиконовый уплотнитель правильно установлен, а винты мелкой резьбой плотно закручены.

ES Empezando.....

Instrucciones de emplazamiento

- Compruebe el paquete y asegúrese de que contiene todos los componentes enumerados.
- Decida el lugar donde va a colocar el producto.
- Este producto está clasificado como **IP44** (definición, por ejemplo, resistente a salpicaduras / resistente a la lluvia, etc.). Es adecuado para uso en espacios exteriores pero no debe (sumergirse en agua / colocarse en zonas donde reciba abundantes salpicaduras, ya sea desde arriba o desde debajo, ni ser expuesto a agua estancada.
- Este producto es apto para instalaciones en superficies con inflamabilidad normal, Ej.: madera, albañilería. El producto no es apto para instalarse en superficies altamente inflamables o atmósferas inflamables.
- El producto se debe asegurar firmemente a la superficie de montaje utilizando los tornillos y tarugos incluidos. Los tarugos y tornillos incluidos son aptos solo para muros sólidos . Para cualquier otro tipo de pared, asegúrese de utilizar los tornillos y tarugos adecuados.
- Taladre los agujeros con cuidado de no dañar tuberías ni cables de suministro eléctrico que haya bajo la superficie
- Nunca utilice los cables de alimentación para sujetar el peso del producto.
- **Precaución:** Apague siempre la fuente de alimentación durante la instalación o el mantenimiento. Recomendamos que retire el fusible o que apague el disyuntor del panel de distribución mientras esté trabajando (apagar el interruptor de la luz no es suficiente).
- ⚠ La conexión debe ser a través de un interruptor de pared para garantizar un aislamiento seguro.
- **Precaución:** No coloque el producto cerca de estufas, llamas o cualquier otra fuente directa de calor.
- Este aparato debe ser conectado a través de un dispositivo de corriente residual (RCD) con una intensidad de corriente residual que no exceda los 30 mA.
- **PRECAUCIÓN:** El IP44 está garantizado siempre que de cristal esté bien cerrada. Por favor, asegúrese de que el sello de silicona esté bien colocado en su sitio y de que tuercas y tornillos estén bien apretados.

TR Başlarken…

Yerleştirme Talimatı

- Paketi kontrol edin ve listede yer alan tüm parçaların paket içinde bulunduğundan emin olun.
- Ürununüzü yerleştirmek için uygun bir konum seçin.
- Bu ürün **IP44** olarak derecelendirilir (örn. sıçrama korumalı / yağmur geçirmez, vb.). Açık havada kullanım için uygundur ancak suya daldırılmamalı / yukarıdan veya aşağıdan aşırı su sıçramasına maruz kalan alanlara yerleştirilmemeli veya durgun suya maruz bırakılmamalıdır.
- Bu ürün normal alev alan yüzeylere (örn. ahşap, tuğla) monte edilmek için uygundur. Yüksek alev alan yüzeylerde veya yanıcı ortamlarda kullanım için uygun değildir.
- Ürün, birlikte verilen vidalar ve dübeller kullanılarak montaj yüzeyine güvenli bir şekilde monte edilmelidir. Ürünle birlikte verilen vida ve dübeller sadece sert duvarlar için uygundur. Diğer duvar türleri için doğru vida ve dübellerin kullanıldığından emin olun.
- Matkapla delik açarken duvarın arkasında yer alan boru ve kablolara hasar vermemeye dikkat edin.
- Ürünün ağırlığını taşımak için asla terminal kablolarını kullanmayın.
- **Dikkat:** Montaj veya bakım sırasında elektrik beslemesini mutlaka kapatın. Çalışma devam ederken dağıtım panosundan sigortanın sökülmesini veya devre kesicinin kapatılmasını öneririz (lamba anahtarının kapatılması yeterli değildir).
- ⚠ Yalıtımın güvenli şekilde sağlanması için bağlantı bir duvar anahtarı üzerinden gerçekleştirilmelidir.
- **Dikkat:** Ürünü ısıtıcı, açık alev veya diğer doğrudan ısı kaynaklarının yakınına yerleştirmeyin veya yakınında çalıştırmayın.
- Cihazın 30 mA değerini aşmayan kaçak akım değerine sahip bir kaçak akım rölesi (RCD) üzerinden beslenmesi gerekir.
- **DİKKAT:** Abajur düzgün kapatıldığında IP44 koruma sağlanır.Lütfen silikon contanın tam oturduğundan ve somunlu vidaların sıkıca takıldığından emin olun.

In more detail... / Et dans le détail... / Więcej szczegółów... / Подробнее... / Más detalladamente… / Daha detaylı olarak…

Cable Information

- All fittings must be installed by a competent person in accordance with local regulations.
- **IMPORTANT:** Ensure that all electrical connections are tight and that no loose strands are left out of the terminal.

Bulb Changing

- Switch off the product (preferably, isolate it at the distribution board) and allow it to cool down. (**Caution:** bulb gets hot during use).
- For bulb replacement, follow the procedure as shown in the Bulb Chaning line drawing.
- **Bulb Type:** 1 x MAX 15W E27 or lower energy equivalent. (Check bulb dimensions in relation to space available.)

Troubleshooting

When the bulb does not light after installation:

- Ensure there is no electricity failure.
- Ensure all the connections are secure.

If you have any doubt about installation/use of this product, consult a qualified electrician

Informations relatives au câble

- Toutes les installations doivent être effectuées par une personne compétente conformément aux réglementations sur les branchements électriques. (NF C 15 100).
- **IMPORTANT :** assurez-vous que tous les branchements électriques soient fermes et qu'aucune longueur de fil lâche ne demeure à l'extérieur du branchement.

Remplacement de l'ampoule

- Avant de remplacer l'ampoule, coupez toujours l'alimentation électrique au niveau du disjoncteur ou du tableau électrique (l'extinction de l'interrupteur ne suffit pas), puis laissez le luminaire refroidir. (**Attention :** les ampoules peuvent atteindre des températures élevées en cours d'utilisation).
- Pour le remplacement de l'ampoule, suivez la procédure dessinée au recto.
- **Type d'ampoule :** 1 x E27 15W max ou ampoule à économie d'énergie de type équivalent. (vérifiez au préalable les dimensions de l'ampoule par rapport à l'espace disponible.)

Détection des pannes

Lorsque l'ampoule ne s'allume pas après l'installation :

- Assurez-vous qu'il n'y a pas de panne d'électricité.
- Assurez-vous que tous les branchements soient faits.

En cas de doutes concernant le montage ou l'utilisation de ce produit, consultez un électricien professionnel.

Réf : 690366

Informacje Okablowania

- Wszystkie elementy montażowe muszą zostać zainstalowane przez kompetentną osobę, zgodnie z lokalnymi przepisami.
- **WAŻNE:** Upewnij się, że wszystkie przewody elektryczne są właściwie przyłączone i żadne luźne przewody nie znajdują się poza zaciskową.

Wymiana żarówki

- Wyłącz produkt (zaleca się wyłączenie zasilania na skrzynce rozdzielczej) i pozostaw do ostygnięcia. (Uwaga: żarówka podczas pracy staje się bardzo gorąca).
- Aby wymienić żarówkę, postępuj jak opisano poniżej.
- **Typ lampy:** 1 x E27 15W maks lub odpowiadająca jej świetlówka energooszczędna. (Sprawdź, czy rozmiary świetlówki pozwalają na jej montaż w oprawie.)

Rozwiązywanie problemów

Jeśli żarówka nie zapala się po instalacji:

- Upewnij się, że instalacja elektryczna jest sprawna.
- Upewnij się, że wszystkie połączenia są zabezpieczone.

Jeśli masz jakiekolwiek wątpliwości dotyczące montażu/użycia niniejszego produktu, skonsultuj się z wykwalifikowanym elektrykiem.

Информация о кабеле

- Все комплектующие должны быть установлены компетентным специалистом в соответствии с законодательством.
- **ВАЖНО:** Электрические соединения должны быть зафиксированы, и из клеммной не должны свисать провода.

Замена лампы

- Выключите светильник, также желательно отсоединитb шнур от электросети, дайте светильнику остыть.(Внимание: лампы сильно нагреваются в процессе использования).
- Для замены лампочки выполните следующие действия.
- **Тип лампочки:** 1 x E27 15Вт макс или соответствующей энергосберегающей лампой.

Устранение неполадок

Если после установки лампочка не загорается:

- Убедитесь в наличии электричества.
- Проверьте надежность всех соединений.

В случае наличия сомнений по поводу сборки или использования этого изделия обратитесь за помощью к квалифицированному электрику.

Información de Cableado

- La instalación debe llevarla a cabo una persona competente de acuerdo a las regulaciones locales.
- **IMPORTANTE:** Asegúrese de que todas las conexiones eléctricas estén firmes y que no haya conexiones sueltas fuera del de terminal.

Cambio de bombilla

- Desenchufe el producto y deje que se enfríe. (**Precaución:** la bombilla se calienta cuando está encendida)
- Para cambiar la bombilla, siga el procedimiento especificado debajo.
- **Tipo de lámpara:** 1 x E27 15W o de un tipo equivalente que ahorre energía. (compruebe el tamaño de la bombilla, depende del espacio disponible.)

Solución de problemas

Si la bombilla no se enciende después de instalarla:

- Asegúrese de que no falla el suministro eléctrico.
- Asegúrese de que todas las conexiones están bien.

Si tiene alguna duda acerca del montaje/el uso de este producto, consulte a un electricista cualificado.

Kablo Bilgileri

- Tüm bağlantı parçaları yerel yönetmeliklere göre yetkili bir kişi tarafından monte edilmelidir.
- **ÖNEMLİ:** Tüm elektrik bağlantılarının sağlam olduğundan ve klemens grubunun dışına taşan kablo teli olmadığından emin olun.

Ampul değiştirme

- Ürünü kapatın (tercihen dağıtım panosundan yalıtın) ve soğumasını sağlayın. (**Dikkat:** kullanım sırasında ampul ısınır).
- Ampulü değiştirmek için aşağıdaki prosedürü izleyin.
- **Ampul Tipi:** 1 x E27 15W maks veya tavsiye edilen enerji tasarruflu ampul; mevcut alana göre ampul ebatlarını önceden kontrol edin.

Sorun Giderme

Montajdan sonra ampul yanmazsa:

- Elektrik arızası olmadığından emin olun.
- Tüm bağlantıların sağlam olduğundan emin olun.

Bu ürünün montajı/kullanımı hakkında şüpheniz varsa, yetkili bir elektrikçiye danışın.

blooma

EN **B&Q plc,**
Chandlers Ford, Hants,
SO53 3LE United Kingdom
www.diy.com

FR **Castorama France**
C.S. 50101 Templemars
59637 Wattignies CEDEX
www.castorama.fr
blooma@castorama.fr

PL **Producent:**
Castorama Polska Sp. z o. o.
ul. Krakowiaków 78
02-255 Warszawa,
www.castorama.pl

RUS **Импортер:**
ООО "Касторама РУС"
Дербеневская наб.,
дом 7, стр 8
Россия, Москва, 115114
www.castorama.ru

ES **Euro Depot España, S.A.U.**
c/ La Selva, 10
Edificio Inblau A 1a Planta
08820-El Prat de Llobregat
www.bricodepot.es

TR **İthalatçı Firma :**
KOÇTAŞ YAPI
MARKETLERİ TİC. A.Ş.
Tasdelen mah. Sırrı Çelik
Bulvarı No: 5
34788 Tasdelen
/Çekmeköy/ISTANBUL
Tel: +90 216 4300300
Faks: +90 216 4844313
www.koctas.com.tr
KOÇTAŞ MÜŞTERİ HİZMETLERİ
0850 209 50 50

EN IMPORTANT - RETAIN THIS INFORMATION FOR FUTURE REFERENCE: READ CAREFULLY
FR **IMPORTANT - À CONSERVER POUR CONSULTATION ULTÉRIEURE : À LIRE SOIGNEUSEMENT**
PL WAŻNE - NALEŻY DOKŁADNIE PRZECZYTAĆ NINIEJSZE INFORMACJE I ZACHOWAĆ JE W BEZPIECZNYM MIEJSCU
RUS **ВАЖНО - СОХРАНИТЕ ДЛЯ ПОСЛЕДУЮЩЕГО ИСПОЛЬЗОВАНИЯ: ПРОЧТИТЕ ВНИМАТЕЛЬНО**
ES IMPORTANTE - GUARDE ESTA INORMACIÓN PARA FUTURAS CONSULTAS: LEA ATENTAMENTE
TR **ÖNEMLİ – BU BİLGİLERİ DAHA SONRA KULLANMAK ÜZERE SAKLAYIN: DİKKATLE OKUYUN**

EN Appendix...

Technical information

Supply Voltage	220-240V~ 50Hz
Bulb Type	1 x MAX 15W E27 or lower energy equivalent. (Check bulb dimensions in relation to space available.)
⏚	Class I product, must be connected to earth.
CE	Conformity with all relevant EC Directive requirements.
IP44	Splashproof.

FR Annexe...

Informations techniques

Tension d'alimentation	220-240V~ 50Hz
Type d'ampoule	1 x 15W E27 max ou ampoule à économie d'énergie de type équivalent. (vérifiez au préalable les dimensions de l'ampoule par rapport à l'espace disponible.)
⏚	Classe I, le produit doit être connecté à la terre.
CE	Conforme à toutes les exigences des directives européennes.
IP44	Protégé contre les projections d'eau en tous sens.

Garantie

> La structure de ce luminaire est garantie 3 ans (à compter de la date d'achat et sur présentation du ticket de caisse).
> Nous déclinons toute responsabilité pour les dommages causés par une mauvaise installation ou utilisation du luminaire
> Ce produit ne doit pas être modifié ; toute modification du produit peut le rendre dangereux et annule sa garantie.

PL Załącznik...

Specyfikacja techniczna

Napięcie znamionowe	220-240V~ 50Hz
Typ lampy	1 x 15W E27 maks lub odpowiadająca jej świetlówka energooszczędna. (Sprawdź, czy rozmiary świetlówki pozwalają na jej montaż w oprawie.)
⏚	Klasa I, produkt musi być podłączony do uziemienia.
CE	Zgodność z odpowiednimi wymaganiami dyrektywy WE.
IP44	Odporność przed bryzgami wody.

RUS Приложение...

Таблица технических данных

Номинальное напряжение	220-240В~ 50Гц
Тип лампочки	1 x 15Вт E27 макс или соответствующей энергосберегающей лампой.
⏚	Продукция Класса I, требуется заземление.
CE	Соответствие всем требованиям Директивы ЕС.
IP44	Защита от брызг.

ES Anexo...

Cuadro de información técnica

Tensión de alimentación	220-240V~ 50Hz
Tipo de lámpara	1 x 15W E27 o de un tipo equivalente que ahorre energía. (compruebe el tamaño de la bombilla, depende del espacio disponible.)
⏚	Producto de clase I, debe tener conexión a tierra.
CE	En conformidad con todas las exigencias relevantes de la CE.
IP44	Resistente a salpicaduras.

TR Ek bölüm...

Teknik bilgi tablosu

Besleme Gerilimi	220-240V~ 50Hz
Ampul Tipi	1 x 15W E27 maks veya tavsiye edilen enerji tasarruflu ampul; mevcut alana göre ampul ebatlarını önceden kontrol edin.
⏚	Sınıf I ürün, toprak bağlantısı yapılmalıdır.
CE	Tüm ilgili EC Direktif gereksinimlerine uygunluk.
IP44	Sıçramaya karşı korumalı.

Réf : 690366

01

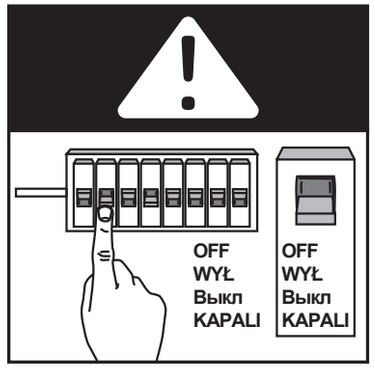
OFF
WYŁ
Выкл
KAPALI
OFF
WYŁ
Выкл
KAPALI

02

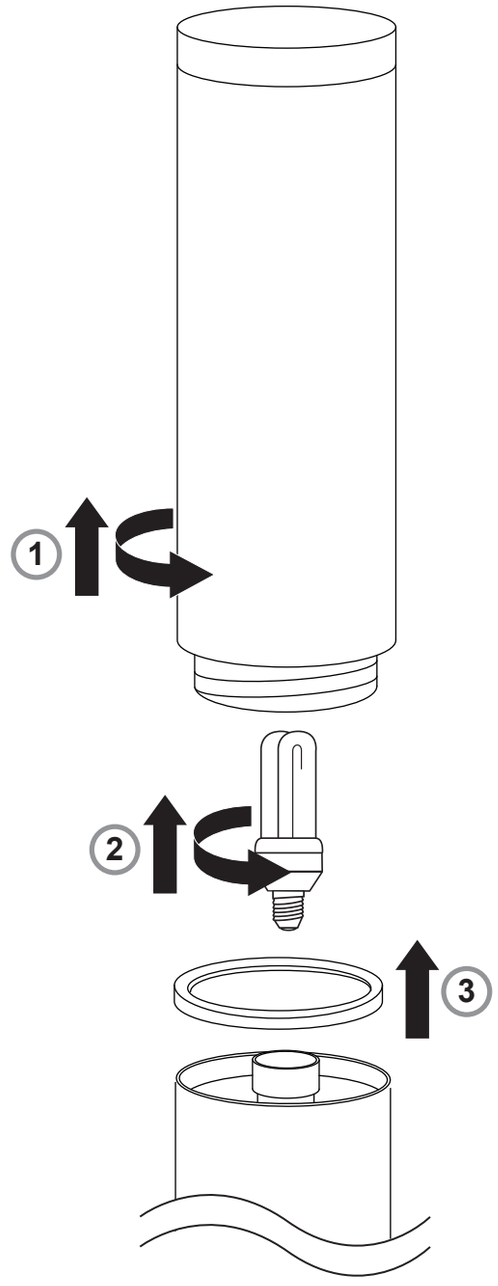
1
2
3

03

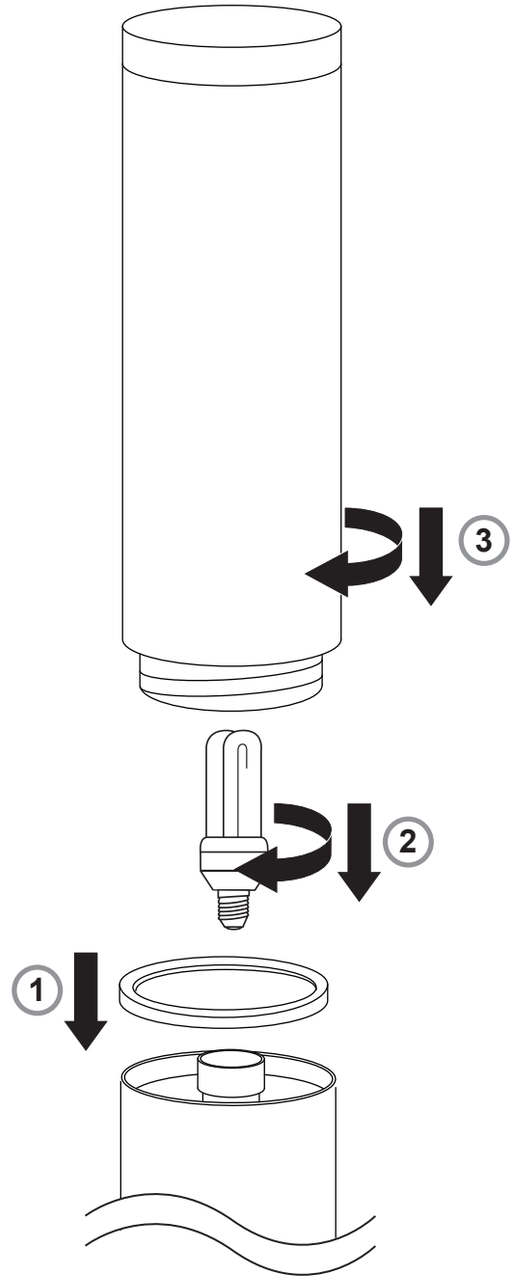
3
2
1

04

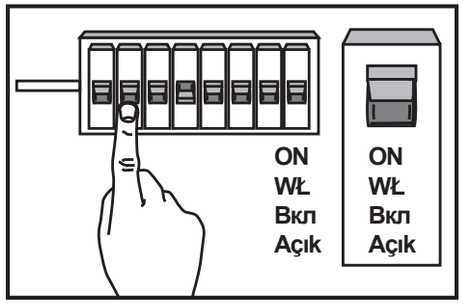
ON
WŁ
Вкл
Açık
ON
WŁ
Вкл
Açık