Toile de remplacement pour parasol déporté JAYA

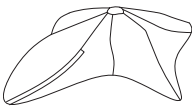

YJAF-038E Version 1 - 2015

01

[03] x 1

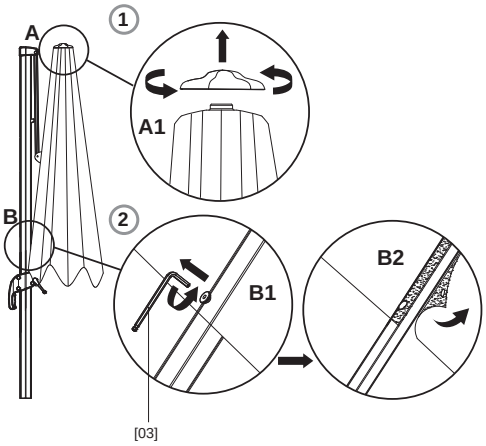

02

[01] x 1

[02] x 1
(M6 x18 mm)

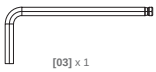

[03] x 1

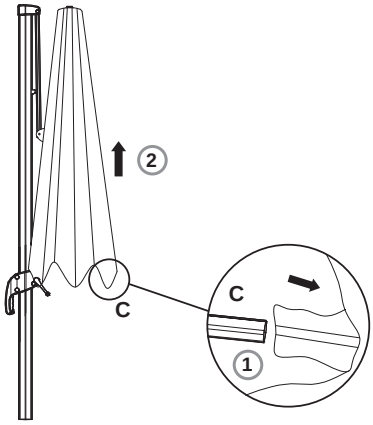

03

[01] x 1

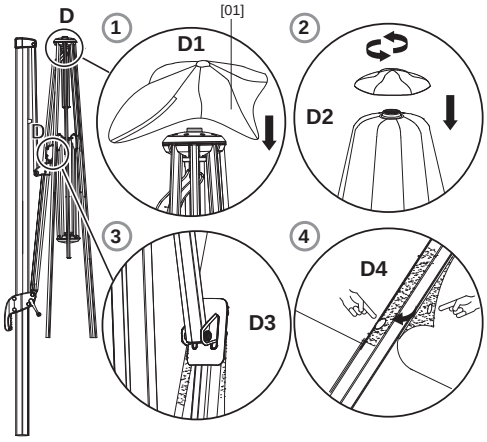

04

[02] x 1
(M6 x18 mm)

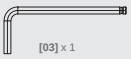
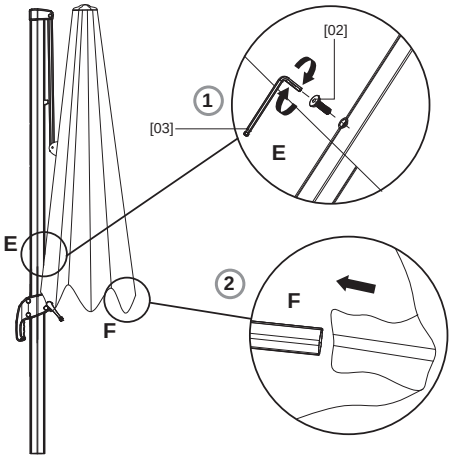
[03] x 1