1 11/09/26 Max | 2 22/09/26 Max | 3 28/09/26 Max | 4 XX/XX/26 NAME | 5 XX/XX/26 NAME | EAN: 5059340247830 IMS: JSO2606552 | Page Size: A4 Sheet

EN Wall light
FR Applique extérieure
PL Kinkiet
RO Aplică
ES Lámpara de pared
PT Luz de parede
TR Duvar Lambası

EN IMPORTANT - These instructions are for your safety. Please read through them thoroughly prior to handling the product and retain them for future reference.

FR IMPORTANT : Ces instructions sont données pour votre sécurité. Merci de les lire attentivement avant de manipuler le produit et de les conserver pour référence.

PL WAŻNE — Niniejsza instrukcja została opracowana w celu zapewnienia bezpieczeństwa użytkownikowi. Należy ją dokładnie przeczytać przed obsługą produktu i zachować do wykorzystania w przyszłości.

RO IMPORTANT - Aceste instrucțiuni sunt pentru siguranța ta. Citește-le cu atenție înainte de montarea produsului și păstrează-le pentru consultare ulterioară.

ES IMPORTANTE: Estas instrucciones son para su propia seguridad. Léalas atentamente antes de manipular el producto y guárdelas para futuras consultas.

PT IMPORTANTE - Estas instruções são para sua segurança. Leia-as atentamente antes de manusear o produto e guarde-as para consultas futuras.

TR ÖNEMLİ - Bu talimatlar sizin güvenliğiniz içindir. Ürün üzerinde çalışmaya başlamadan önce lütfen bu talimatları dikkatlice okuyun ve ileride başvurmak üzere saklayın.

EN Parts overview **FR** Vue d'ensemble des pixèces **PL** Zestawienie części **RO** Sumar piese **ES** Descripción de las piezas **PT** Descrição geral das peças **TR** Parçalara genel bakış



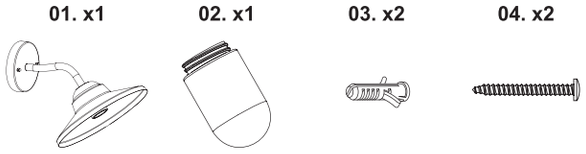

EN Not included
FR Non inclus
PL Nie dołączono
RO Nu este inclus
ES No incluido
PT Não fornecida
TR Dahil değildir

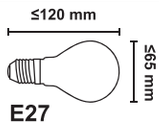

Max. 60 W





G32596	**G32596 BG**	**G32596 WH**	**G32596**
5059340247830	5063022975812	5063022968289	5059340247854

EN Safety **FR** Sécurité **PL** Bezpieczeństwo **RO** Siguranță **ES** Seguridad **PT** Segurança **TR** Güvenlik

EN

Safety

- All fittings must be installed by a competent person in accordance with local regulations (IET wiring regulation BS7671).
- The product must be securely fixed to the mounting surface using the screws and wall plugs supplied. The screws and wall plugs supplied are suitable for "masonry" only. Other fixings not supplied and must be purchased.
- **IMPORTANT:** The fixing point(s) selected must be capable of supporting the full weight of the light fitting.

WARNING – THIS PRODUCT MUST NOT BE USED WITHOUT ALL GASKETS BEING IN PLACE.

Technical Data

This symbol is known as the 'Crossed-out Wheelie Bin Symbol'.

When this symbol is marked on a product or battery, it means that it should not be disposed of with your general household waste.

Some chemicals contained within electrical/electronic products or batteries can be harmful to health and the environment.

Only dispose of electrical/ electronic/battery items in separate collection schemes, which cater for the recovery and recycling of materials contained within.

Your co-operation is vital to ensure the success of these schemes and for the protection of the environment.

FR

Sécurité

- Toutes les installations doivent être effectuées par une personne compétente conformément aux réglementations sur les branchements électriques IEE (NF C 15 100).
- Le produit doit être solidement fixé à la surface de montage à l'aide des vis et chevilles fournies. Les chevilles murales et vis fournies sont à fixer uniquement sur des murs pleins. Pour tout autre type de mur, veuillez vous équiper de vis et chevilles adaptées.
- **IMPORTANT :** Les points de fixation sélectionnés doivent être capables de supporter le poids total de la lampe.

AVERTISSEMENT – CE PRODUIT NE DOIT PAS ÊTRE UTILISÉ SANS QUE TOUS LES JOINTS SOIENT EN PLACE.

Caractéristiques

Ce symbole est connu sous le nom de « poubelle barrée ».

Lorsque ce symbole est présent sur un produit ou une pile, vous ne devez pas jeter ces produits avec vos déchets ménagers.

Certaines substances chimiques contenues dans les produits électriques/électroniques ou les piles peuvent nuire à la santé et à l'environnement.

Déposer les articles électriques ou électroniques, ainsi que les piles, uniquement dans des systèmes de collecte séparés, qui permettent de récupérer et de recycler les matériaux contenus à l'intérieur.

Votre coopération est essentielle pour assurer le succès de ces programmes et pour la protection de l'environnement.

5059340247830_MNL_IN_V3.indd 1 2026/10/28 21:25

PL

Bezpieczeństwo

- Wszystkie elementy montażowe muszą zostać zainstalowane przez kompetentną osobę, zgodnie z lokalnymi przepisami.
- Produkt musi być solidnie przymocowany do powierzchni montażowej za pomocą dołączonych śrub i kołków rozporowych. Dołączone śruby i kołki rozporowe są przeznaczone do montażu wyłącznie na litych ścianach. Upewnij się, że używasz właściwych śrub i kołków rozporowych na ścianach innego typu. W razie wątpliwości zasięgnij fachowej porady.
- **WAŻNE:** Wybrane miejsce(a) montażu musi być w stanie udźwignąć cały ciężar oprawy oświetleniowej.

OSTRZEŻENIE – PRODUKTU NIE WOLNO UŻYWAĆ, JEŚLI WSZYSTKIE USZCZELKI NIE SĄ ZAŁOŻONE.

Dane techniczne

Na produkcie może się znajdować symbol przekreślonego pojemnika na odpady.

Jeśli ten symbol jest umieszczony na produkcie lub baterii, oznacza to, że nie należy ich wyrzucać wraz ze zwykłymi odpadami komunalnymi.

Niektóre chemikalia znajdujące się w produktach elektrycznych/elektronicznych lub bateriach/akumulatorach mogą być szkodliwe dla zdrowia i środowiska. Sprzęt nie poddany recyclingowi stanowi potencjalne zagrożenie dla środowiska i zdrowia ludzi. Zużyty sprzęt elektryczny i elektroniczny zawiera substancje nieobojętne dla środowiska naturalnego.

Elementy elektryczne/elektroniczne/baterie należy utylizować wyłącznie w osobnych punktach zbiórki, które zapewniają możliwość odzysku i recyklingu materiałów w nich zawartych.

Współpraca użytkownika ma zasadnicze znaczenie dla prawidłowego funkcjonowania tych systemów zbiórki i ochrony środowiska.

RO

Siguranță

- Instalarea produsului trebuie să fie realizată de către o persoană competentă în conformitate cu cerinţele legale în vigoare.
- Produsul trebuie să fie montat în siguranţă pe suprafaţa de instalare utilizând şuruburile şi prizele de perete furnizate.Şuruburile şi prizele de perete furnizate sunt potrivite doar pentru zidărie.Alte accesorii care nu sunt furnizate trebuie să fie cumpărate separat.
- **IMPORTANT:** Punctele de fixare alese trebuie să poată să susţină întreaga greutate a produsului.

AVERTISMENT – ACEST PRODUS NU TREBUIE UTILIZAT FĂRĂ CA TOATE GARNITURILE SĂ FIE MONTATE.

Date tehnice

Acest simbol este cunoscut drept „simbolul tomberonului cu roți, tăiat cu un X”.

Atunci când acest simbol este inclus pe un produs sau pe o baterie, înseamnă că nu trebuie eliminat(ă) împreună cu gunoiul menajer general.

Unele substanțe chimice conținute de produsele electrice/electronice sau de baterii pot fi dăunătoare pentru sănătate și mediu.

Elimină articolele electrice/electronice sau bateriile uzate numai prin programele centrelor de colectare separate, care se ocupă de recuperarea și reciclarea materialelor din componența lor.

Colaborarea ta este vitală pentru a asigura succesul acestor programe și pentru protecția mediului.

ES

Seguridad

- La instalación debe llevarla a cabo una persona competente de acuerdo al reglamento electrotécnico de baja tensión (Real Decreto 842/2002).
- El producto se debe asegurar firmemente a la superficie de montaje utilizando los tornillos y tarugos incluidos. Los tarugos y tornillos incluidos son aptos solo para muros sólidos. Para cualquier otro tipo de pared, asegúrese de utilizar los tornillos y tarugos adecuados.
- **IMPORTANTE:** El(los) punto(s) de fijación seleccionados deben ser capaces de sostener el peso completo de la instalación.

ADVERTENCIA – ESTE PRODUCTO NO DEBE USARSE SIN QUE TODAS LAS JUNTAS ESTÉN COLOCADAS.

Datos técnicos

Este símbolo se conoce como el “símbolo del contenedor tachado”.

Si se muestra este símbolo en un producto o en una batería, significa que no se debe desechar con la basura doméstica general.

Algunos productos químicos de los productos eléctricos/electrónicos o de las pilas pueden ser perjudiciales para la salud y el medio ambiente.

Deseche los artículos eléctricos o electrónicos y las pilas únicamente en los puntos de recogida especializados en la recuperación y reciclaje de los materiales que contienen.

Su cooperación es vital para garantizar el éxito de estos sistemas y la protección del medio ambiente.

PT

Segurança

- Todas as ligações deverão ser efetuadas por uma pessoa competente, de acordo com as normas locais.
- O produto deverá ser bem fixado na superfície de montagem, com os parafusos e buchas fornecidas. Os parafusos e buchas fornecidas são adequados apenas para “alvenaria”. Outros tipos de fixadores não são fornecidos e terão de ser adquiridos.
- **IMPORTANTE:** Os pontos de fixação selecionados têm de ser capazes de suportar o peso por completo da instalação de iluminação.

AVISO – ESTE PRODUTO NÃO DEVE SER UTILIZADO SEM QUE TODAS AS JUNTAS ESTEJAM NO LUGAR.

Dados técnicos

Este símbolo é conhecido como o “símbolo do caixote do lixo com uma cruz por cima”.

Quando este símbolo está marcado num produto ou pilha, significa que não devem ser eliminados juntamente com os resíduos domésticos comuns.

Alguns produtos químicos contidos em produtos elétricos/eletrónicos ou pilhas podem ser prejudiciais para a saúde e para o ambiente.

Elimine itens elétricos/eletrónicos/pilhas apenas em sistemas de recolha seletiva direcionados para a recuperação e reciclagem dos materiais no seu interior.

A sua cooperação é essencial para garantir o sucesso destes sistemas e para a proteção do ambiente.

TR

Güvenlik

- Tüm bağlantı parçaları yerel yönetmeliklere göre yetkili bir kişi tarafından monte edilmelidir.
- Ürün, birlikte verilen vidalar ve dübeller kullanılarak montaj yüzeyine güvenli bir şekilde monte edilmelidir. Ürünle birlikte verilen vida ve dübeller sadece sert duvarlar için uygundur. Diğer duvar türleri için doğru vida ve dübellerin kullanıldığından emin olun.
- **ÖNEMLİ:** Seçilen bağlantı noktası/noktaları lamba bağlantısının tam ağırlığını destekleyebilmelidir.

UYARI – TÜM CONTALAR YERİNDE OLMADAN BU ÜRÜN KULLANILMAMALIDIR.

Teknik Veriler

Bu sembol “Çarpı ile İşaretli Tekerlekli Çöp Kutusu Sembolü” olarak bilinir.

Bu sembol bir ürün veya pil üzerinde bulunduğunda o ürün veya pilin, genel ev atıklarıyla birlikte atılmaması gerektiği anlamına gelir.

Elektrikli/elektronik ürünlerde veya pillerde bulunan bazı

5059340247830_MNL_IN_V3.indd 2 2026/10/28 21:25

kimyasallar sağlık ve çevre için zararlı olabilir.

Elektrikli/elektronik/pil ürünlerini yalnızca içerdikleri materyalleri yeniden kullanma ve geri dönüştürme için oluşturulmuş ayrı toplama planları çerçevesinde atın.

Bu geri dönüşüm planlarının başarıyla uygulanması ve çevrenin korunması için iş birliğiniz çok büyük önem taşımaktadır.

EN Installation **FR** Installation **PL** Instalacja
RO Montare **ES** Instalación **PT** Instalação
TR Kurulum

01

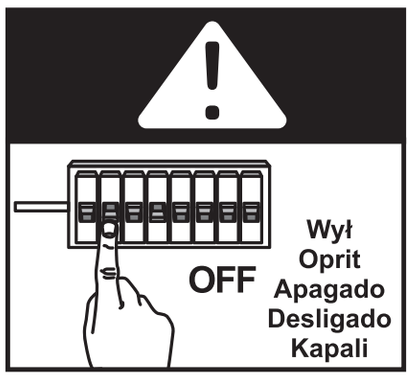

02

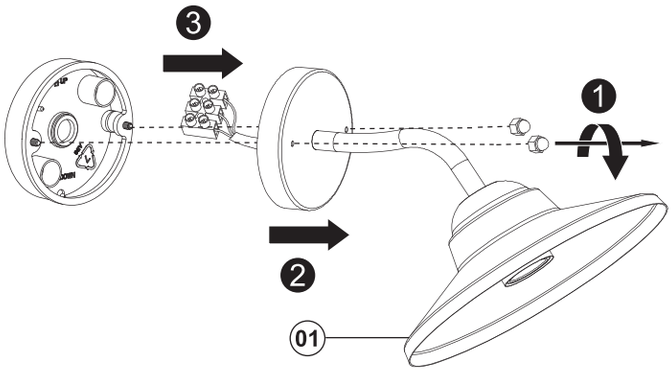

03

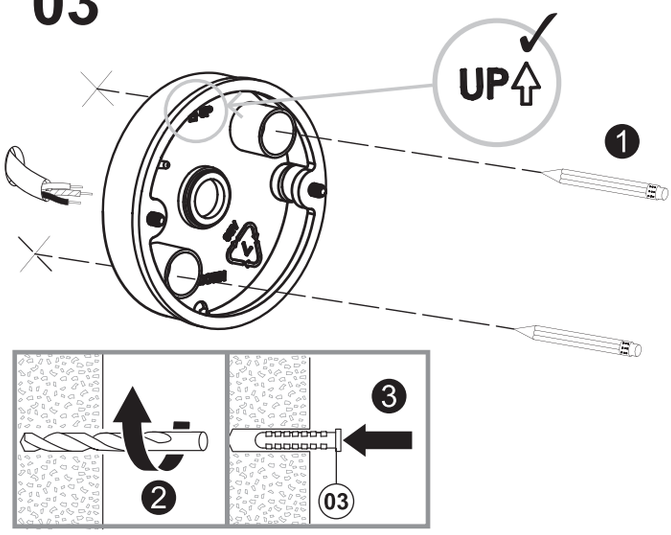

04

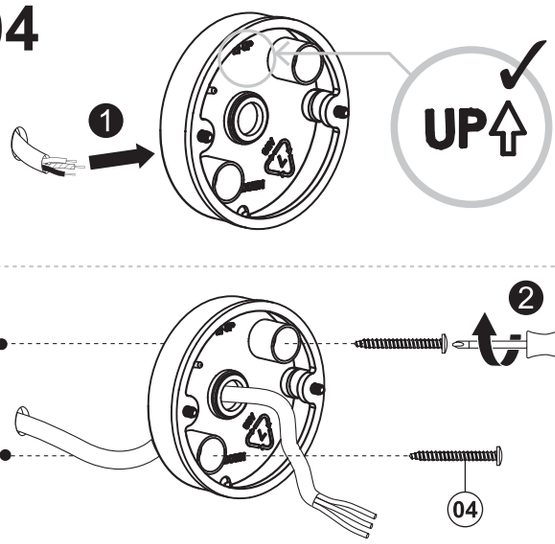

05

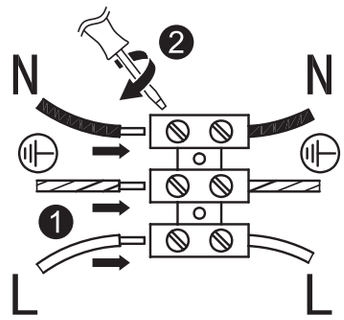

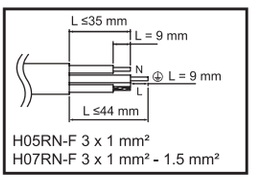

EN	L = Brown or Red N = Blue or Black ⏚ = Green / Yellow	**FR**	L = Marron ou Rouge N = Bleu ⏚ = Vert/Jaune
PL	L = Brązowy lub Czerwony N = Niebieski ⏚= Żółto-Zielony	**RO**	L = Maro sau roşu N = Albastru ⏚= Verde / Galben
ES	L = Marrón o Rojo o Negro N = Azul ⏚ = Amarillo / Verde	**PT**	L = Castanho ou Vermelho N = Azul ⏚ = Verde / Amarelo
TR	L = Kahverengi N = Mavi ⏚ = Sarı-Yeşil		

06

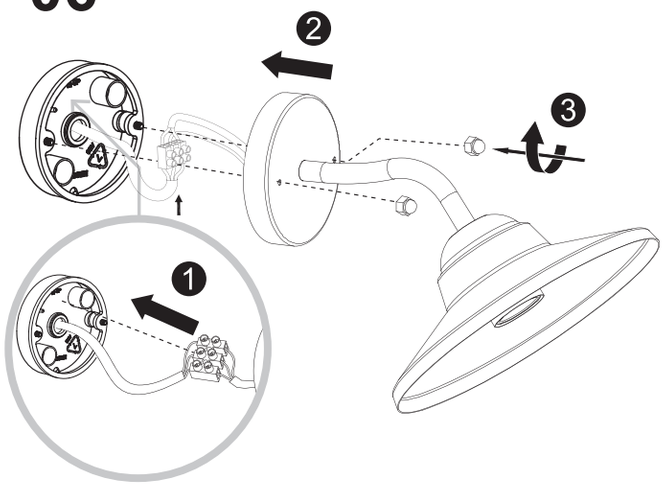

5059340247830_MNL_IN_V3.indd 3 2026/10/28 21:25

07

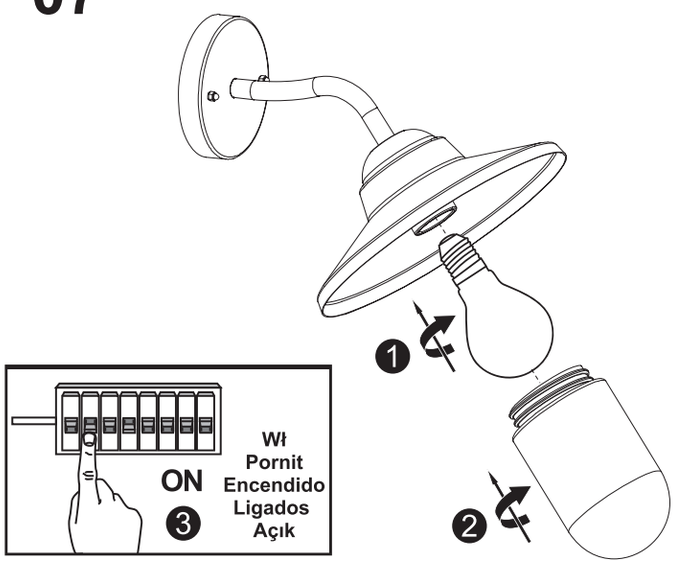

EN Maintenance **FR** Maintenance
PL Konserwacja **RO** Întreținere
ES Mantenimiento **PT** Manutenção
TR Muhafaza

01

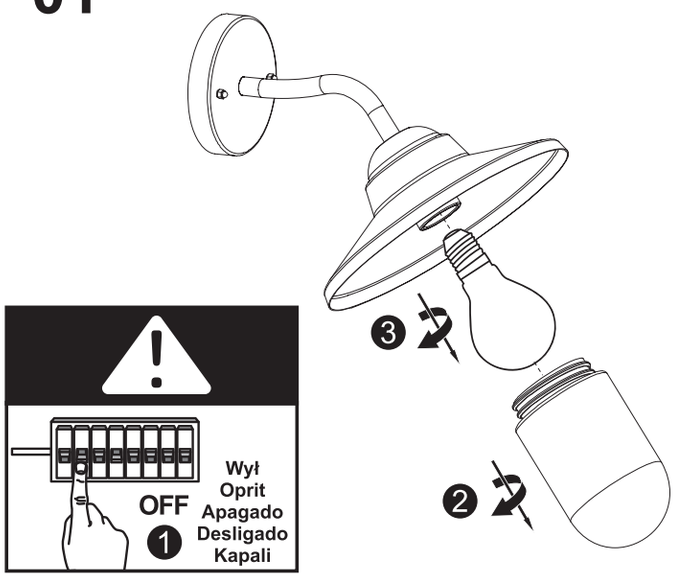

02

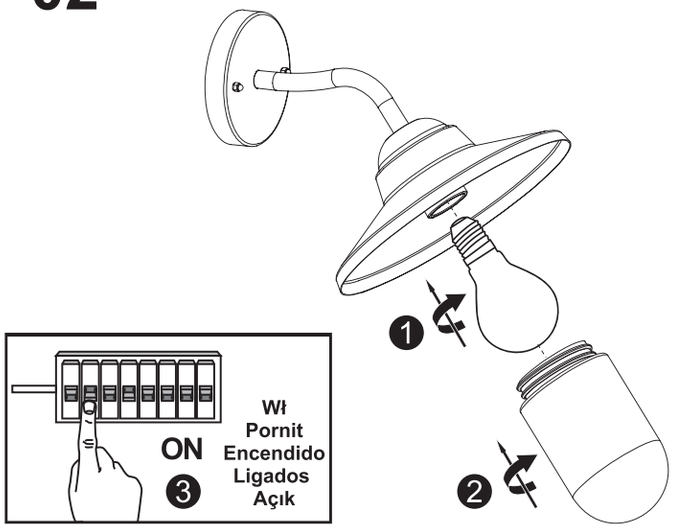





Manufacturer • Fabricant • Producent • Producător • Fabricante:
UK Manufacturer:
Kingfisher International Products Limited,
1 Paddington Square, London, W2 1GG, United Kingdom
EU Manufacturer:
Kingfisher International Products B.V.,
Rapenburgerstraat 175E, 1011 VM Amsterdam,
The Netherlands
EN www.diy.com / www.screwfix.com / www.screwfix.ie
To view instruction manuals online, visit www.kingfisher.com/products
Made in China
FR www.castorama.fr / www.bricodepot.fr / www.screwfix.fr
Pour consulter les manuels d'instructions en ligne, rendez-vous sur le site www.kingfisher.com/products
Fabriqué en RPC
PL www.castorama.pl
Aby zapoznać się z instrukcją obsługi online, odwiedź stronę www.kingfisher.com/products
Wyprodukowano w ChRL
RO Pentru a consulta manualele de instrucţiuni online, vizitaţi www.kingfisher.com/products
Fabricat în China
ES www.bricodepot.es
Para consultar los manuales de instrucciones en línea, visite www.kingfisher.com/products
Fabricado en China
PT www.bricodepot.pt
Para consultar manuais de instruções online, visite www.kingfisher.com/products
Fabricado na China
TR İthalatçı Firma:
KOÇTAŞ YAPI MARKETLERİ TİCARET A.Ş.
Sırrı Çelik Bulvarı No:7 Çekmeköy/İstanbul 34788 Türkiye
Telefon: (90) 216 430 03 00
Faks : (90) 216 484 43 13
www.koctas.com.tr
Kullanım kılavuzuna internet üzerinden ulaşmak için www.kingfisher.com/products adresini ziyaret edin
Yetkili servis istasyonları ve yedek parça temini için aşağıda yer alan Koçtaş Müşteri Hattı ve Koçtaş Genel Müdürlük irtibat bilgilerinden faydalanınız.
KOÇTAŞ MÜŞTERİ HİZMETLERİ
0850 209 50 50
AEEE Yönetmeliğine Uygundur
Menşei: Çin

5059340247830_MNL_IN_V3.indd 4 2026/10/28 21:25