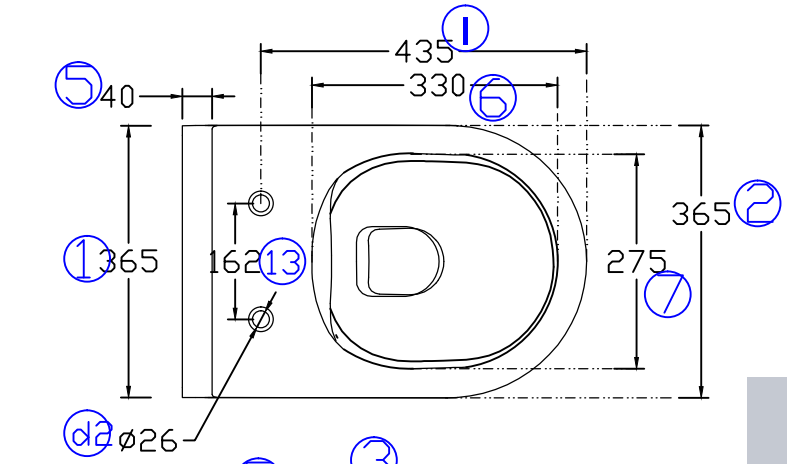

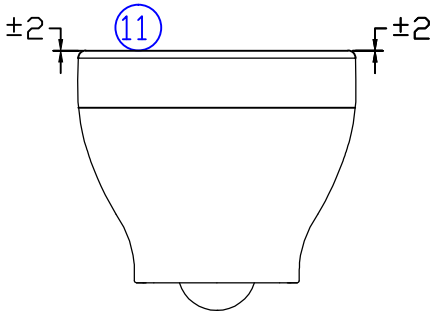

TOLERANSLAR		
d2	Ø26	+2-4
l	435	+5-10
m	155	±10
n	180	±5
p1	35	±5
p2	100	±5
p3	135	±3
d1	Ø55	+3-1
d5	ø102	±5
1	365	±3
2	365	±3
3	545	±6
4	310	+4-2
5	40	±4
6	330	±4
7	275	±3
8	350	±5
9	360	±5
11		±2
12		±2,5
13	162	±4

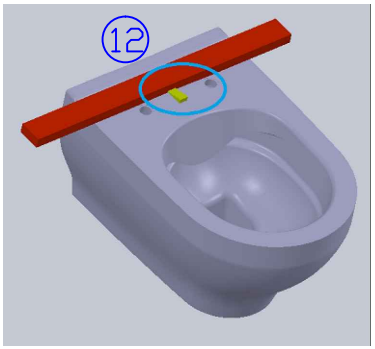

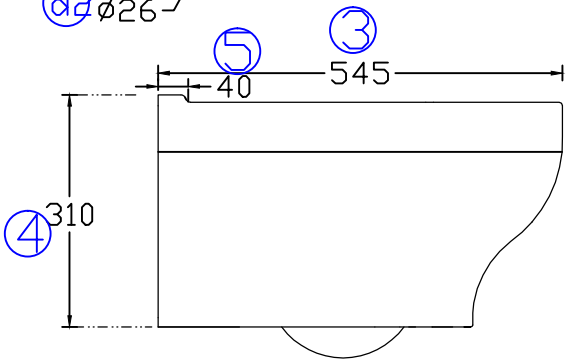

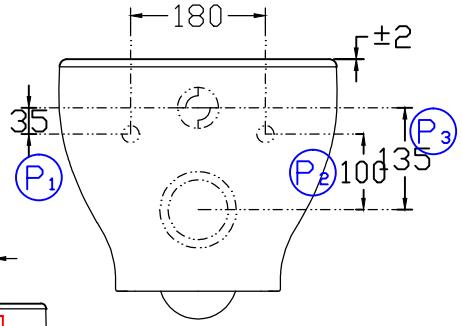

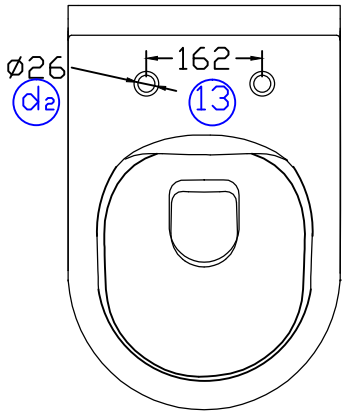

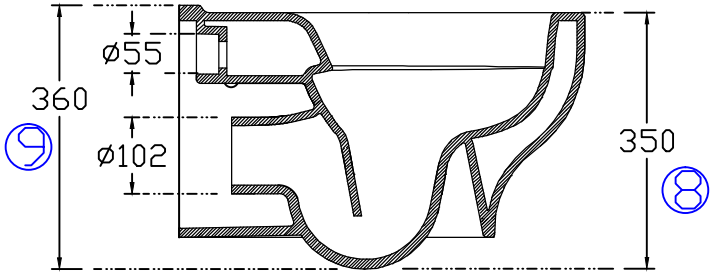

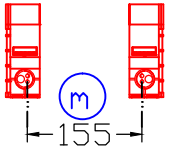

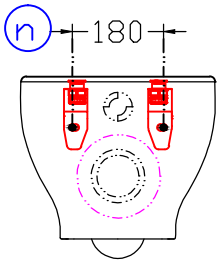

AKSI BELİRTİLMEDİĞİNDE IF NOT SPECIFIED ÖLÇÜ BİRİMİ : MİLİMETRE MEASURE UNIT : MILIMETRE YÜZEY CİLASI : SIRLI SERAMİK SURFACE POLISH : CERAMIC GLAZED	NOT / NOTE :		
	İSİM / NAME	İMZA SIGNATURE	TARİH DATE
TEKNİK RESSAM TECHNICAL DRAFTSMAN	KEREP UÇAR		21.09.2021
TEKNİK RESSAM TECHNICAL DRAFTSMAN	BURAK ÇAKMAK		
ONAY CORROBORATIVE	FATİH GÖKKAYA		

KESKİN KENARLARI PAHLAYIN VEYA RADÜS KIRIN

SHARP CORNER CHAMFER OR RADIUS

Tasarım ve çizimler 5846 sayılı fikir ve sanat eserleri kapsamındadır.
Her hakkı ECE BANYO A.Ş firmasına aittir.
Hiçbir şekilde izinsiz kopyalanamaz, çoğaltılamaz, üretilemez.

Designs and drawings are in the scope of ideas and artworks numbered 5846.
All rights belong to ECE BANYO A.Ş.
It can not be reproduced, reproduced, produced in any way without permission.

RESİM ÜZERİNDEN ÖLÇÜ ALMAYINIZ
FROM PICTURE DO NOT MEASURE

REVİZYON / REVISION :7
BARKOD / BARCODE :
AĞIRLIK / WEIGHT :

A 4

ÜRÜN KODU / PRODUCT CODE

MALZEME / MATERIEL

TOLERANS / TOLERANCE
VC : 100 mm ± 1 %
FFC : 100 mm ± 1 %

ÜRÜN ADI / PRODUCT NAME

KING FISHER CAVALLY RIMLESS ASMA WC

RESİM NO / RICTURE NO

ÖLÇEK / SCALE

SAYFA : 1 / 1

ECE
bathroom experience
Ece Banyo Gereçleri San.Tic AŞ
Organize San.Böl. 6.Cadde ÇORUM / TÜRKİYE
Tel : + 90 364 254 92 06
Faks : + 90 364 254 92 09
www.ecebanyo.com