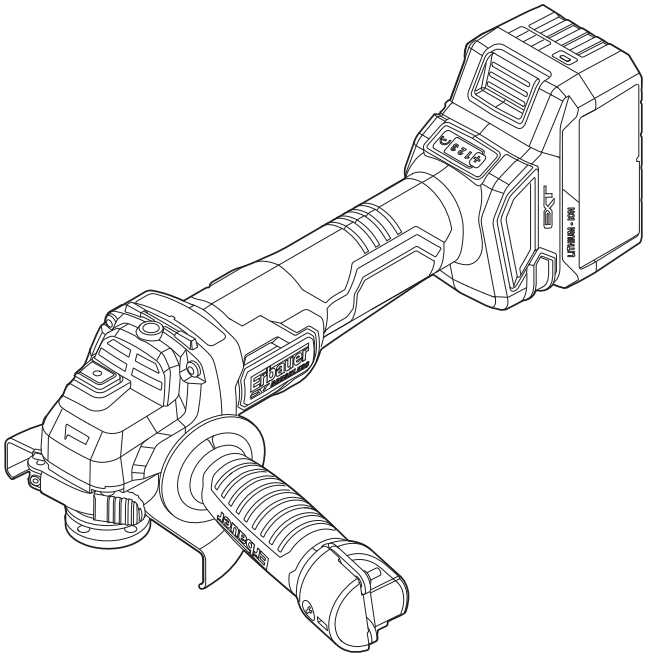

ERI1084GRD

EN Original instructions
PL Tłumaczenie Oryginalnej Instrukcji
ES Traducción de la instrucción original
TR Orijinal talimatın çevirisi
FR Traduction des instructions d'origine
RO Traducerea instrucțiunii originale
PT Tradução da instrução original

MNL_ERI1084GRD_V01_BX220IM_241118



EN Safety instructions
PL Instrukcje bezpieczeństwa
ES Instrucciones de seguridad
TR Güvenlik Talimatları

FR Sécurité
RO Instrucțiunile de securitate
PT Instruções de segurança



EN Product description
PL Opis produktu
ES Descripción del producto
TR Ürün Tanımı

FR Description du produit
RO Descrierea produsului
PT Descrição do produto



EN Assembly
PL Montaż
ES Montaje
TR Montaj

FR Assemblage
RO Asamblarea
PT Montagem



EN Use
PL Użytkowanie
ES Uso
TR Kullanım

FR Utilisation
RO Utilizarea
PT Utilização

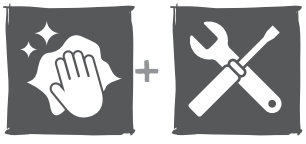

EN Care & maintenance
PL Dbanie i utrzymanie
ES Limpieza y mantenimiento
TR Bakım ve idare

FR Entretien et maintenance
RO Îngrijirea și întreținerea
PT Limpeza e manutenção



EN Guarantee
PL Gwarancja
ES Garantía
TR Garanti

FR Garantie
RO Garanţia
PT Garantia



EN Declaration of Conformity
PL Deklaracja zgodności
ES Declaración UE de Conformidad
TR AB Uygunluk beyani

FR Déclaration de conformité
RO Declarația de conformitate
PT Declaração UE de Conformidade



EN WARNING! Please read all safety warnings carefully and be sure that they are fully understood before handling the tool.



FR AVERTISSEMENT ! Veuillez lire tous les avertissements de sécurité et assurez-vous de leur compréhension avant d'utiliser l'outil.

PL OSTRZEŻENIE! Przed obsługą narzędzia proszę dokładnie przeczytać wszystkie instrukcje bezpieczeństwa.

RO AVERTISMENT! Vă rugăm să citiți toate avertizările de securitate cu atenție și asigurați-vă că ele sunt înțelese complet înainte de a manevra unealta.

ES ADVERTENCIA: Lea detenidamente todas las advertencias de seguridad y asegúrese de que las ha entendido completamente antes de utilizar la herramienta eléctrica.

PT AVISO: Leia todos os avisos de segurança atentamente e certifique-se que os compreendeu completamente antes de utilizar a ferramenta elétrica.

TR UYARI! Aleti kullanmadan önce tüm güvenlik uyarılarını dikkatle okuyun ve tamamen anladığınızdan emin olun.









EN Product description
PL Opis produktu
ES Descripción del producto
TR Ürün tanimi
FR Description du produit
RO Descrierea produsului
PT Descrição do Produto

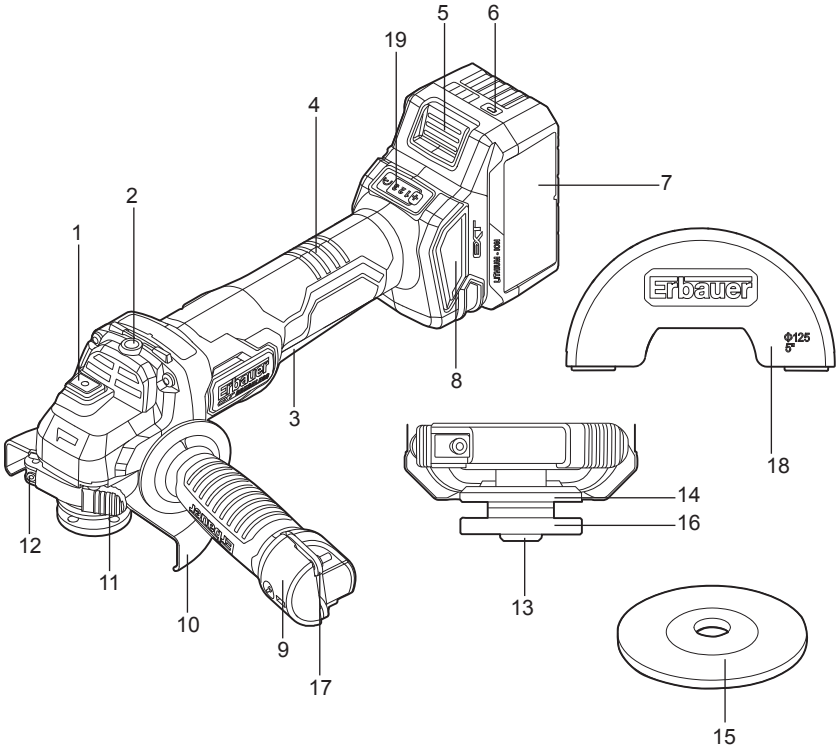

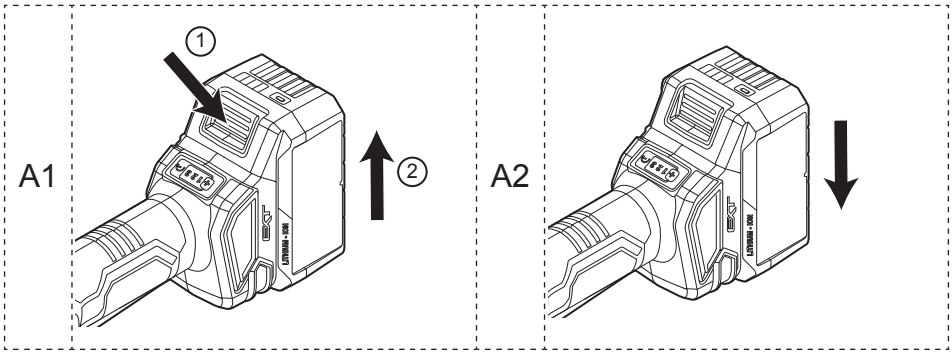

B

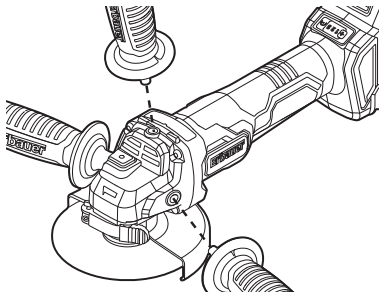

C

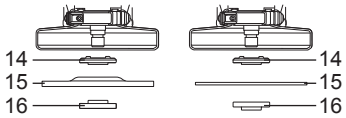

D

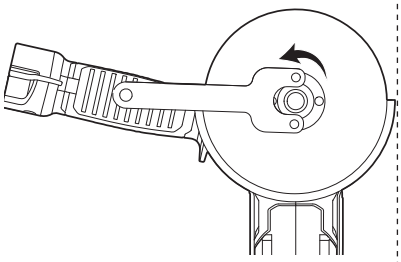

E

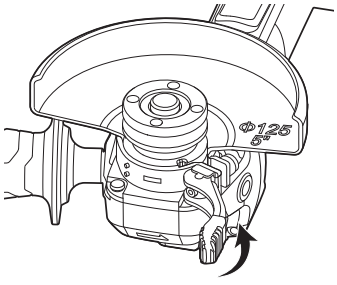

F

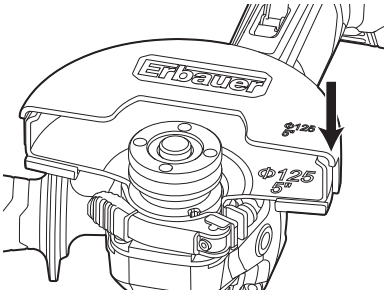

G

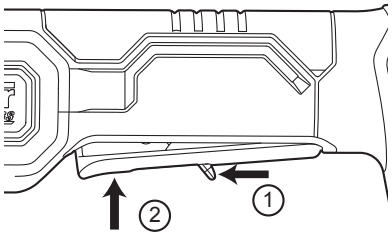

H

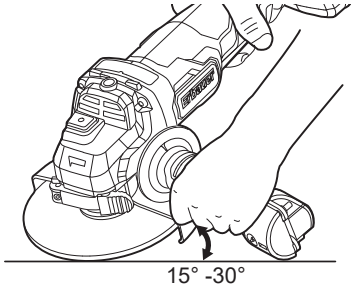

I	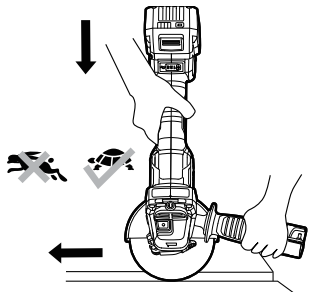	J	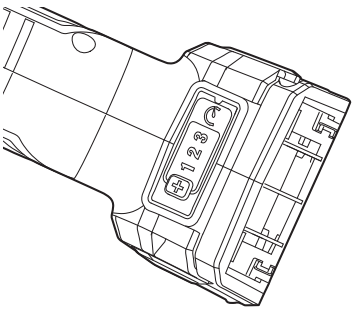



SAFETY INSTRUCTIONS

GENERAL POWER TOOL SAFETY WARNINGS



WARNING! Read all safety warnings, instructions, illustrations and specifications provided with this power tool. *Failure to follow all instructions listed below may result in electric shock, fire and/or serious injury.*

Save all warnings and instructions for future reference.

The term "power tool" in the warnings refers to your mains-operated (corded) power tool or battery operated (cordless) power tool.

WORK AREA SAFETY

a. **Keep work area clean and well lit.** *Cluttered or dark areas invite accidents.*

b. **Do not operate power tools in explosive atmospheres, such as in the presence of flammable liquids, gases or dust.** *Power tools create sparks which may ignite the dust or fumes.*

c. **Keep children and bystanders away while operating a power tool.** *Distractions can cause you to lose control.*

ELECTRICAL SAFETY

a. **Power tool plugs must match the outlet. Never modify the plug in any way. Do not use any adapter plugs with earthed (grounded) power tools.** *Unmodified plugs and matching outlets will reduce risk of electric shock.*

b. **Avoid body contact with earthed or grounded surfaces, such as pipes, radiators, ranges and refrigerators.** *There is an increased risk of electric shock if your body is earthed or grounded.*

c. **Do not expose power tools to rain or wet conditions.** *Water entering a power tool will increase the risk of electric shock.*

d. **Do not abuse the cord. Never use the cord for carrying, pulling or unplugging the power tool. Keep cord away from heat, oil, sharp edges or moving parts**. *Damaged or entangled cords increase the risk of electric shock.*

e. **When operating a power tool outdoors, use an extension cord suitable for outdoor use.** *Use of a cord suitable for outdoor use reduces the risk of electric shock.*

f. **If operating a power tool in a damp location is unavoidable, use a residual current device (RCD) protected supply.** *Use of an RCD reduces the risk of electric shock.*

PERSONAL SAFETY

a. **Stay alert, watch what you are doing and use common sense when operating a power tool. Do not use a power tool while you are tired or under the influence of drugs, alcohol or medication.** *A moment of inattention while operating power tools may result in serious personal injury.*

b. **Use personal protective equipment. Always wear eye protection.** *Protective equipment such as a dust mask, non-skid safety shoes, hard hat or hearing protection used for appropriate conditions will reduce personal injuries.*

c. **Prevent unintentional starting. Ensure the switch is in the off- position before connecting to power source and/or battery pack, picking up or carrying the tool**. *Carrying power tools with your finger on the switch or energising power tools that have the switch on invites accidents.*

d. **Remove any adjusting key or wrench before turning the power tool on**. *A wrench or a key left attached to a rotating part of the power tool may result in personal injury.*

e. **Do not overreach. Keep proper footing and balance at all times.** *This enables better control of the power tool in unexpected situations.*

f. **Dress properly. Do not wear loose clothing or jewellery. Keep your hair and clothing away from moving parts.** *Loose clothes, jewellery or long hair can be caught in moving parts.*

g. **If devices are provided for the connection of dust extraction and collection facilities, ensure these are connected and properly used.** *Use of dust collection can reduce dust-related hazards.*

h. **Do not let familiarity gained from frequent use of tools allow you to become complacent and ignore tool safety principles.** *A careless action can cause severe injury within a fraction of a second.*

POWER TOOL USE AND CARE

a. **Do not force the power tool. Use the correct power tool for your application.** *The correct power tool will do the job better and safer at the rate for which it was designed.*

b. **Do not use the power tool if the switch does not turn it on and off.** *Any power tool that cannot be controlled with the switch is dangerous and must be repaired.*

c. **Disconnect the plug from the power source and/or remove the battery pack, if detachable, from the power tool before making any adjustments, changing accessories, or storing power tools.** *Such preventive safety measures reduce the risk of starting the power tool accidentally.*

d. **Store idle power tools out of the reach of children and do not allow persons unfamiliar with the power tool or these instructions to operate the power tool.** *Power tools are dangerous in the hands of untrained users.*

e. **Maintain power tools and accessories. Check for misalignment or binding of moving parts, breakage of parts and any other condition that may affect the power tool's operation. If damaged, have the power tool repaired before use.** *Many accidents are caused by poorly maintained power tools.*

f. **Keep cutting tools sharp and clean.** *Properly maintained cutting tools with sharp cutting edges are less likely to bind and are easier to control.*

g. **Use the power tool, accessories and tool bits etc. in accordance with these instructions, taking into account the working conditions and the work to be performed.** *Use of the power tool for operations different from those intended could result in a hazardous situation.*

h. **Keep handles and grasping surfaces dry, clean and free from oil and grease.** *Slippery handles and grasping surfaces do not allow for safe handling and control of the tool in unexpected situations.*

BATTERY TOOL USE AND CARE

a. **Recharge only with the charger specified by the manufacturer.** *A charger that is suitable for one type of battery pack may create a risk of fire when used with another battery pack.*

b. **Use power tools only with specifically designated battery packs.** *Use of any other battery packs may create a risk of injury and fire.*

c. **When battery pack is not in use, keep it away from other metal objects, like paper clips, coins, keys, nails, screws or other small metal objects, that can make a connection from one terminal to another.** *Shorting the battery terminals together may cause burns or a fire.*

d. **Under abusive conditions, liquid may be ejected from the battery; avoid contact. If contact accidentally occurs, flush with water. If liquid contacts eyes, additionally seek medical help.** *Liquid ejected from the battery may cause irritation or burns.*

e. **Do not use a battery pack or tool that is damaged or modified.** *Damaged or modified batteries may exhibit unpredictable behaviour resulting in fire, explosion or risk of injury.*

f. **Do not expose a battery pack or tool to fire or excessive temperature.** *Exposure to fire or temperature above 130 °C may cause explosion.*

g. **Follow all charging instructions and do not charge the battery pack or tool outside the temperature range specified in the instructions.** *Charging improperly or at temperatures outside the specified range may damage the battery and increase the risk of fire.*

SERVICE

a. **Have your power tool serviced by a qualified repair person using only identical replacement parts.** *This will ensure that the safety of the power tool is maintained.*

b. **Never service damaged battery packs.** *Service of battery packs should only be performed by the manufacturer or authorized service providers.*

ADDITIONAL SAFETY INSTRUCTIONS FOR YOUR ANGLE GRINDER

SAFETY INSTRUCTIONS FOR ALL OPERATIONS

SAFETY WARNINGS COMMON FOR GRINDING OR CUTTING-OFF OPERATIONS:

a. **This power tool is intended to function as a grinder or cut-off tool. Read all safety warnings, instructions, illustrations and specifications provided with this power tool.** *Failure to follow all instructions listed below may result in electric shock, fire and/or serious injury.*

b. **Operations such as sanding, wire brushing, polishing, hole cutting are not to be performed with this power tool.** *Operations for which the power tool was not designed may create a hazard and cause personal injury.*

c. **Do not convert this power tool to operate in a way which is not specifically designed and specified by the tool manufacturer.** *Such a conversion may result in a loss of control and cause serious personal injury.*

d. **Do not use accessories which are not specifically designed and specified by the tool manufacturer.** *Just because the accessory can be attached to your power tool, it does not assure safe operation.*

e. **The rated speed of the accessory must be at least equal to the maximum speed marked on the power tool.** *Accessories running faster than their rated speed can break and fly apart.*

f. **The outside diameter and the thickness of your accessory must be within the capacity rating of your power tool.** *Incorrectly sized accessories cannot be adequately guarded or controlled.*

g. **The dimensions of the accessory mounting must fit the dimensions of the mounting hardware of the power tool.** *Accessories that do not match the mounting hardware of the power tool will run out of balance, vibrate excessively and may cause loss of control.*

h. **Do not use a damaged accessory. Before each use inspect the accessory such as abrasive wheels for chips and cracks, backing pad for cracks, tear or excess wear, wire brush for loose or cracked wires. If power tool or accessory is dropped, inspect for damage or install an undamaged accessory. After inspecting and installing an accessory, position yourself and bystanders away from the plane of the rotating accessory and run the power tool at maximum no-load speed for one minute.** *Damaged accessories will normally break apart during this test time.*

i. **Wear personal protective equipment. Depending on application, use face shield, safety goggles or safety glasses. As appropriate, wear dust mask, hearing protectors, gloves and workshop apron capable of stopping small abrasive or workpiece fragments.** *The eye protection must be capable of stopping flying debris generated by various operations. The dust mask or respirator must be capable of filtrating particles generated by the particular application. Prolonged exposure to high intensity noise may cause hearing loss.*

j. **Keep bystanders a safe distance away from work area. Anyone entering the work area must wear personal protective equipment.** *Fragments of workpiece or of a broken accessory may fly away and cause injury beyond immediate area of operation.*

k. **Hold the power tool by insulated gripping surfaces only, when performing an operation where the cutting tool may contact hidden wiring.** *Contact with a "live" wire will also make exposed metal parts of the power tool "live" and could give the operator an electric shock.*

l. **Never lay the power tool down until the accessory has come to a complete stop.** *The spinning accessory may grab the surface and pull the power tool out of your control.*

m. **Do not run the power tool while carrying it at your side.** *Accidental contact with the spinning accessory could snag your clothing, pulling the accessory into your body.*

n. **Regularly clean the power tool's air vents.** *The motor's fan will draw the dust inside the housing and excessive accumulation of powdered metal may cause electrical hazards.*

o. **Do not operate the power tool near flammable materials***. Sparks could ignite these materials.*

p. **Do not use accessories that require liquid coolant***s. Using water or other liquid coolants may result in electrocution or shock.*

FURTHER SAFETY INSTRUCTION FOR ALL OPERATIONS

KICKBACK AND RELATED WARNINGS

Kickback is a sudden reaction to a pinched or snagged rotating wheel, backing pad, brush or any other accessory. Pinching or snagging causes rapid stalling of the rotating accessory which in turn causes the uncontrolled power tool to be forced in the direction opposite of the accessory's rotation at the point of the binding.

For example, if an abrasive wheel is snagged or pinched by the workpiece, the edge of the wheel that is entering into the pinch point can dig into the surface of the material causing the wheel to climb out or kick out. The wheel may either jump toward or away from the operator, depending on direction of the wheel's movement at the point of pinching. Abrasive wheels may also break under these conditions.

Kickback is the result of power tool misuse and/or incorrect operating procedures or conditions and can be avoided by taking proper precautions as given below.

a. **Maintain a firm grip with both hands on the power tool and position your body and arms to allow you to resist kickback forces. Always use auxiliary handle, if provided, for maximum control over kickback or torque reaction during start-up.** *The operator can control torque reactions or kickback forces, if proper precautions are taken.*

b. **Never place your hand near the rotating accessory.** *Accessory may kickback over your hand.*

c. **Do not position your body in the area where power tool will move if Kickback occurs.** *Kickback will propel the tool in direction opposite to the wheel's movement at the point of snagging.*

d. **Use special care when working corners, sharp edges, etc. Avoid bouncing and snagging the accessory.** *Corners, sharp edges or bouncing have a tendency to snag the rotating accessory and cause loss of control or kickback.*

e. **Do not attach a saw chain woodcarving blade , segmented diamond wheel with a peripheral gap greater than 10 mm or toothed saw blade.** *Such blades create frequent kickback and loss of control.*

ADDITIONAL SAFETY INSTRUCTIONS FOR GRINGDING AND CUTTING-OFF OPERATIONS

SAFETY WARNINGS SPECIFIC FOR GRINDING AND CUTTING-OFF OPERATIONS:

a. **Use only wheel types that are specified for your power tool and the specific guard designed for the selected wheel.** *Wheels for which the power tool was not designed cannot be adequately guarded and are unsafe.*

b. **The grinding surface of centre depressed wheels must be mounted below the plane of the guard lip.** *An improperly mounted wheel that projects through the plane of the guard lip cannot be adequately protected.*

c. **The guard must be securely attached to the power tool and positioned for maximum safety, so the least amount of wheel is exposed towards the operator.** *The guard helps to protect the operator from broken wheel fragments, accidental contact with wheel and sparks that could ignite clothing.*

d. **Wheels must be used only for specified applications. For example: do not grind with the side of cut-off wheel.** *Abrasive cut-off wheels are intended for peripheral grinding, side forces applied to these wheels may cause them to shatter.*

e. **Always use undamaged wheel flanges that are of correct size and shape for your selected wheel.** *Proper wheel flanges support the wheel thus reducing the possibility of wheel breakage. Flanges for cut-off wheels may be different from grinding wheel flanges.*

f. **Do not use worn down wheels from larger power tools.** *A Wheel intended for larger power tool is not suitable for the higher speed of a smaller tool and may burst.*

g. **When using dual purpose wheels always use the correct guard for the application being performed.** *Failure to use the correct guard may not provide the desired level of guarding, which could lead to serious injury.*

EN

ADDITIONAL SAFETY INSTRUCTION FOR CUTTING-OFF OPERATIONS

ADDITIONAL SAFETY WARNINGS SPECIFIC FOR CUTTING-OFF OPERATIONS:

a. **Do not "jam" the cut-off wheel or apply excessive pressure. Do not attempt to make an excessive depth of cut.** *Overstressing the wheel increases the loading and susceptibility to twisting or binding of the wheel in the cut and the possibility of kickback or wheel breakage.*

b. **Do not position your body in line with and behind the rotating wheel.** *When the wheel, at the point of operation, is moving away from your body, the possible kickback may propel the spinning wheel and the power tool directly at you.*

c. **When wheel is binding or when interrupting a cut for any reason, switch off the power tool and hold motionless until the wheel comes to a complete stop. Never attempt to remove the cut-off wheel from the cut while the wheel is in motion otherwise kickback may occur.** *Investigate and take corrective action to eliminate the cause of wheel binding.*

d. **Do not restart the cutting operation in the workpiece. Let the wheel reach full speed and carefully re-enter the cut.** *The wheel may bind, walk up or kickback if the power tool is restarted in the workpiece.*

e. **Support panels or any oversized workpiece to minimize the risk of wheel pinching and kickback.** *Large workpieces tend to sag under their own weight. Supports must be placed under the workpiece near the line of cut and near the edge of the workpiece on both sides of the wheel.*

f. **Use extra caution when making a "pocket cut" into existing walls or other blind areas.** *The protruding wheel may cut gas or water pipes, electrical wiring or objects that can cause kickback.*

g. **Do not attempt to do curved cutting.** *Overstressing the wheel increases the loading and susceptibility to twisting or binding of the wheel in the cut and the possibility of kickback or wheel breakage, which can lead to serious injury.*

ADDITIONAL SAFETY WARNINGS FOR BATTERY

a. *Do not connect the positive terminal and negative terminal of the battery to each other with any metal object (such as wire).*
b. *Do not carry or store battery together with necklaces, hairpins or other metal objects.*
c. *Do not pierce the battery with nails, strike the battery with a hammer, step on the battery or otherwise subject it to strong impacts or shocks.*
d. *Do not solder directly onto the battery.*
e. *Do not expose battery to water or salt water, or allow the battery to get wet.*
f. *Do not disassemble or modify the battery.*
g. *Do not place the battery in or near fire, on stoves or other high temperature locations. Do not place the battery in direct sunlight, or use or store the battery inside cars in hot weather.*
h. *Do not place the battery in microwave ovens, high-pressure containers or on induction cookware.*
i. *If you intend to store a battery for a period without use then store battery at room temperature (19°C to 25°C), charged to about 30 – 50% of capacity. When storing for very long periods boost charge the battery once per year to prevent over discharge.*

The following information applies to professional users only but is good practice for all users:

ADDITIONAL SAFETY WARNING FOR CONSTRUCTION DUST

The updated Control of Substances Hazardous to Health Regulations 1st October 2012 now also targets to reduce the risks associated with silica, wood and gypsumdusts. Construction workers are one of the at-risk groups within this because of the dust that they breathe: silica dust is not just a nuisance; it is a real risk to your lungs!

EN

Silica is a natural mineral present in large amounts in things like sand, sandstone and granite. It is also commonly found in many construction materials such as concrete and mortar. The silica is broken into very fine dust (also known as Respirable Crystalline Silica or RCS) during many common tasks such as cutting, drilling and grinding. Breathing in very fine particles of crystalline silica can lead to the development of: Lung cancer Silicosis Chronic Obstructive Pulmonary Disorder/Chronic obstructive pulmonary disease (COPD) And breathing in fine particles of wood dust can lead to the development of Asthma. The risk of lung disease is linked to people who regularly breathe construction dust over a period of time, not on the odd occasion.

To protect the lung, the COSHH Regulations sets a limit on the amount of these dusts that you can breathe (called a Workplace Exposure Limit or WEL) when averaged over a normal working day. These limits are not a large amount of dust: when compared to a penny it is tiny – like a small pinch of salt: This limit is the legal maximum; the most you can breathe after the right controls have been used.

HOW TO REDUCE THE AMOUNT OF DUST?

1. Reduce the amount of cutting by using the best sizes of building products. Use a less powerful tool e.g. a block cutter instead of angle grinder.
2. Using a different method of work altogether – e.g. using a nail gun to direct fasten cable trays instead of drilling holes first.
3. Please always work with approved safety equipment, such as those dust masks that specially designed to filter out microscopic particles and use the dust extraction facility at all time.

For more information, please see the HSE website:
http://www.hse. gov.uk/construction or
http://www.hse.gov.uk/pubns/cis69.pdf

WARNING! Some dust particles created by power sanding, sawing, grinding, drill and other construction jobs contain chemicals known to cause cancer, birth defects or other reproductive harm. Some examples of these chemicals are:

- Lead from lead-based paints.
- Crystalline silica from bricks and cement and other masonry products.
- Arsenic and chromium from chemically treated timber.
- Your risk from these exposures varies, depending upon how often you do this type of work. To reduce your exposure to these chemicals:
- Work in a well-ventilated area.
- Work with approved safety equipment, such as those dust masks that are specially designed to filter microscopic particles.

VIBRATION

The European Physical Agents (Vibration) Directive has been brought in to help reduce hand arm vibration syndrome injuries to power tool users. The directive requires power tool manufacturers and suppliers to provide indicative vibration test results to enable users to make informed decisions as to the period of time a power tool can be used safely on a daily basis and the choice of tool.

SEE TECHNICAL SPECIFICATIONS IN THE INSTRUCTION MANUAL FOR THE VIBRATION LEVELS OF YOUR TOOL.

The declared vibration emission value should be used as a minimum level and should be used with the current guidance on vibration.

Calculating the actual period of use can be difficult and the HSE website has further information.

EN

The declared vibration total value(s) and the declared noise emission value(s) have been measured in accordance with a standard test method (EN 62841-1 & EN IEC 62841-2-3) and may be used for comparing one tool with another. The declared vibration total value(s) and the declared noise emission value(s) may also be used in a preliminary assessment of exposure.

WARNING! The noise and vibration emissions value during actual use of the power tool can differ from the declared value depending on the ways in which the tool is used dependent on the following examples and other variations on how the tool is used:

- Especially what kind of workpiece is processed.
- The tool being in good condition and well maintained.
- Use the correct accessories for the tool and ensure they are sharp and in good condition.
- The tightness of the grip on the handles.
- The tool is being used as intended by its design and these instructions.

WARNING! Grinding thin sheets of metal or other easily vibrating structures with a large surface can result in a total noise emission much higher (up to 15 dB) than the declared noise emission values. Such workpieces should as far as possible be prevented from emitting sound by suitable measures such as the application of heavy flexible damping mats. The increased noise emission is also to be considered for both the risk assessment of noise exposure and selecting adequate hearing protection.

WARNING! Identify safety measures to protect the operator that are based on an estimation of exposure in the actual conditions of use (taking account of all parts of the operating cycle such as the times when the tool is switched off and when it is running idle in addition to the trigger time).

While working with this power tool, hand/arm vibrations occur.

Adopt the correct working practices in order to reduce the exposure to vibration. This tool may cause hand-arm vibration syndrome if its use is not adequately managed.

Helping to minimise your vibration exposure risk. ALWAYS use sharp chisels, drills and blades.

Maintain this tool in accordance with these instructions and keep well lubricated (where appropriate).

Avoid using tools in temperatures of -10ºC or less. Plan your work schedule to spread any high vibration tool use across a number of days.

NOTE: The use of other tools will reduce the users' total working period on this tool.

HEALTH SURVEILLANCE

All employees should be part of an employer's health surveillance scheme to help identity any vibration related diseases at an early stage, prevent disease progression and help employees stay in work.

EN

RESIDUAL RISKS

Even if you are operating this product in accordance with all the safety requirements, potential risks of injury and damage remain. The following dangers can arise in connection with the structure and design of this product:

1. Injuries and damage to property due to broken attachments or the sudden impact of hidden objects during use.
2. Danger of injury and property damage caused by flying objects or poor power tool accessories.
3. When using dual purpose (combined grinding and cutting-off abrasive) flange mounted wheels, only use a Type C (combination) wheel guard (18).
4. Information on the risks associated with using incorrect guards, including

– when using a Type B (grinding) wheel guard (10) for cutting-off operations with bonded abrasive wheels, there is an increased risk of exposure to emitted sparks and particles, as well as exposure to wheel fragments in the event of wheel burst.

– when using a Type B (grinding) wheel guard (10) or Type C (combination) wheel Guard (18) for cutting-off and facial operations in concrete or masonry, there is an increased risk of exposure to dust and loss of control resulting in kickback.

PRODUCT DESCRIPTION

1. Spindle lock button
2. Mounting threads (x3)
3. ON / OFF switch with lock
4. Gripping surface
5. Battery pack release button*
6. Power bar button*
7. Battery pack*
8. Filter cover (x2)
9. Auxiliary handle
10. Grinding safety guard
11. Guard clamping lever
12. Clamping lever adjustment screw
13. Spindle
14. Inner flange
15. Grinding / Cutting wheel*
16. Outer flange
17. Spanner
18. Cutting safety guard
19. Speed adjustment button

NOTE: * This may not be included in the supply scope.

01 TECHNICAL SPECIFICATIONS

Cordless angle grinder

Rated voltage:	18V d.c.
Rated no-load speed n_0:	3000 / 6000 / 10000 /min
Spindle thread:	M14
Wheel type:	TYPE 27 & TYPE 41
Max. cutting-off/grinding wheel diameter:	Ø 125 mm
Max. thickness of grinding wheel:	6 mm
Max. thickness of cutting-off wheel:	3mm
Wheel bore:	Ø22.23 mm
Weight (without battery):	Approx. 2.0 kg

EN

Battery (may not be included)

Battery pack model:	ERI1100BAT	ERI1099BAT
Battery voltage:	18 V d.c.	18 V d.c.
Battery capacity:	5 Ah	4 Ah
Weight:	0.7 kg	0.7 kg

Ambient temperature range for tool and battery use: -10 °C to 40 °C

For use with battery pack and charger as below:

Battery pack model:	EBAT18-Li-2 / EBAT18-Li-4 / EBAT18-Li-5 / EHPB18-Li-4 / EHPB18-Li-8 / ERI1098BAT / ERI1099BAT / ERI1100BAT
Charger model:	EC18-Li / EFC18-Li / EMC18-Li / ERB1101CHR / ERB1102CHR / ERB1103CHR / ERB1091CHR

Recommended ambient temperature range for charging: 5 °C to 40 °C

NOISE DATA

A weighted sound pressure:	L_{pA}=81dB(A)
A weighted sound power:	L_{wA}=89dB(A)
Uncertainty:	K_{PA} & K_{WA}=3dB(A)

The noise for the operator may exceed 80 dB(A) and ear protection measures are necessary.

VIBRATION DATA

Grinding:	$a_{h,AG}$ =8.06 m/s²
Uncertainty:	K=1.5m/s²

RATING LABEL EXPLANATION

ERI1084GRD = MODEL NUMBER

ER = ERBAUER

I = 18V Li-Ion

1084 = SERIAL NUMBER

GRD = CORDLESS ANGLE GRINDER



ASSEMBLY

01 SYMBOLS



Read the instruction manual



Wear eye protection



Wear hearing protection.



Wear a dust mask.



Do not dispose of battery packs in rivers or immerse in water.



Do not dispose of battery packs in fire. They will explode and cause injury.



Do not expose battery packs to heat in excess of 40°C



Always operate with two hands



Do not use the guard for cut-off operations



Brushless motor

EN



The electronic clutch reduces kickback in the event of a stall and the electronic brake ensures the disc stops quickly and safely.



Keep cool battery technology

yyWxx — Manufacturing date code: Year of manufacturing (20yy) and week of manufacturing (Wxx)

CE — This product is in accordance with applicable EC directives.

UK CA — This product is in accordance with applicable UK legislation.

02 UNPACKING

Unpack all parts and lay them on a flat, stable surface.

- Remove all packing materials and shipping devices, if applicable.
- Make sure the delivery contents are complete and free of any damage. If you find that parts are missing or show damage do not use the product but contact your dealer. Using an incomplete or damaged product represents a hazard to people and property.
- Ensure that you have all the accessories and tools needed for assembly and operation. This also includes suitable personal protective equipment.

WARNING! The product and the packaging are not children's toys! Children must not play with plastic bags, sheets and small parts! There is a danger of choking and suffocation!

03 ASSEMBLING THE TOOL

CHARGING YOUR BATTERY PACK (MAY NOT BE INCLUDED)

The battery has been shipped in a low charge condition. Charge it fully before first use.

Refer to the charger instruction manual for the details.

TO REMOVE OR INSTALL THE BATTERY PACK (A1, A2)

Depress the battery pack release button (5) to release and slide the battery pack (7) out from your tool. After recharge, slide it back into your tool. A simple push and slight pressure will be sufficient.

BATTERY PACK POWER BAR

The Li-Ion battery pack (7) is equipped with a POWER BAR which is used to give an indication of the battery pack's remaining charge. Press the POWER BAR BUTTON (6) to check battery charge as below. The LED will stay lit for approximately 5 seconds.

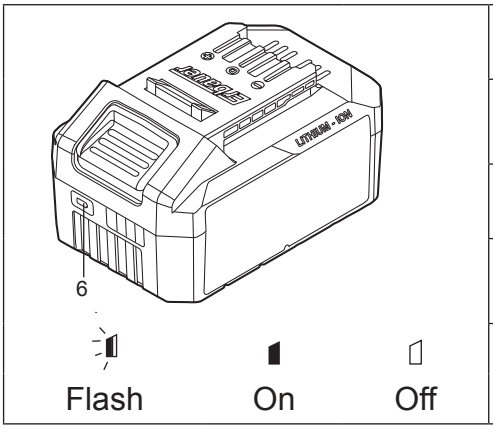

76-100% Charge	
51-75% Charge	
26-50% Charge	
5-25% Charge	
under 5% Charge	

AUXILIARY HANDLE (B).

For all work with the tool, the auxiliary handle (9) must be mounted. Screw the auxiliary handle (9) in one of the mounting threads (2) on the tool head depending on the working method.

The auxiliary handle (9) can also store the spanner (17).

WARNING! Do not make any alterations to the auxiliary handle. Do not continue to use an auxiliary handle if it is damaged.

MOUNTING THE GRINDING/CUTTING WHEELS

Before any work on the tool itself, remove the battery pack.

Grinding and cutting wheels become very hot while working; do not touch until they have cooled.

1. Spindle lock button

Clean the spindle and all parts to be mounted. For clamping and loosening the wheels, lock the spindle (13) with the spindle lock button (1).

WARNING! Actuate the spindle lock button (1) only when the grinder spindle is at a standstill!

EN

2. Adjustable outer flange clamping (C).

The outer flange (16) should be adjusted to suit different wheel thickness. For thinner cutting or diamond discs the raised part of the outer flange is fitted facing away from the disc. For thicker grinding wheels the raised part of the outer flange is fitted facing towards the wheel to provide improved support for the wheel hole. Always ensure your wheel is securely clamped.

3. Grinding/Cutting wheel (D).

Pay attention to the dimensions of the grinding/cutting wheel. The mounting hole diameter must fit the inner flange (14) without play. Do not use reducers or adapters.

When using a diamond cutting disc, take care that the direction-of-rotation arrow on the diamond cutting disc and the direction of rotation of the tool (direction-of rotation arrow on the tool head) agree.

Screw on the outer flange (16) and tighten with the spanner (17).

ADJUSTING THE SAFETY GUARD (E).

For work with grinding or cutting wheels, the safety guard must be mounted.

Open the clamping lever (11). Place the safety guard (10) with coded projection into the coded groove on the spindle of the tool head and rotate to the required position (working position).

To fasten the safety guard (10), close the clamping lever and adjust the clamp adjustment screw (12), if necessary. The closed side of the safety guard (10) must always point to the operator.

NOTE: With the clamping lever (11) open the clamping lever adjustment screw (12) can be adjusted to ensure the guard is securely clamped after the clamping lever (11) is finally closed.

WHEEL GUARD FOR CUTTING (F).

WARNING! For cutting, always work with the wheel safety guard for cutting. When using a grinding safety guard for cutting-off operations with bonded abrasive wheels, there is an increased risk of exposure to emitted sparks and particles, as well as exposure to wheel fragments in the event of wheel burst.

For grinding, always work with the wheel safety guard for grinding. When using a cutting safety guard for facial grinding, the wheel guard may interfere with the workpiece causing poor control.

For cutting-off application, position the cutting safety guard(18) with the closed side on the grinding safety guard(10) and push it on until it engages.



USE

01 INTENDED USE

The tool is intended for cutting and grinding metal and stone materials without using water.

For cutting, a special safety guard for cutting must be used.

02 OPERATION

OPERATING INSTRUCTIONS

- Clamp the workpiece if it does not remain stationary due to its own weight.
- Do not strain the tool so heavily that it comes to a standstill.
- Grinding and cutting wheels become very hot while working; do not touch until they have cooled.

STARTING OPERATION (G)

To start the power tool, push the switch lock button forwards and press down the on/off switch (3). Start the tool before applying to work and let the tool come to full speed before contacting the workpiece.

To switch off the power tool, release the on/off switch (3).

1. Hand grip areas

Always hold your angle grinder firmly with both hands when operating (H).

2. Grinding (H)

The best grinding results are achieved when setting the tool at an angle of 15° to 30°. Move the tool back and forth with moderate pressure. In this manner, the workpiece will not become too hot, does not discolour and no grooves are formed.



WARNING! Never use a cutting wheel for grinding.

3. Cutting (I)

When cutting, do not press, tilt or oscillate the tool. Work with moderate feed, adapted to the material being cut.

Do not reduce the speed of running down cutting discs by applying sideward pressure.

The direction in which the cutting is performed is important. The tool must always work in an up-grinding motion. Therefore, never move the tool in the other direction! Otherwise, the danger exists of it being pushed uncontrolled out of the cut.

EN

WARNING! For cutting metal, always work with the wheel guard for cutting.

VARIABLE SPEED CONTROL (J)

The variable speed feature of this tool enables the speed to be adjusted according to the material being worked.

Speed adjustment button (19) controls the speed from the lowest position to highest position.

WORKING HINTS FOR YOUR ANGLE GRINDER

If your power tool becomes too hot, run no load for 2-3 minutes to cool the motor. Never start your angle grinder with the disc/ accessory in contact with the workpiece. Always start at no load to achieve maximum speed then start working.

Do not force the disc to work faster, reducing the disc's moving speed means longer working time.

When grinding, always work with a 15°to 30° angle between disc and workpiece. Larger angles will cut ridges into the workpiece and affect the surface finish. Move the angle grinder across and back and forth over the workpiece.

When using a cutting disc, never change the cutting angle otherwise you will stall the disc and angle grinder motor or break the disc.

When cutting, only cut in the opposite direction to the disc rotation. If you cut in the same direction as the disc rotation the disc may push itself out of the cut slot.

When cutting very hard material best results can be achieved with a diamond disc. When using a diamond disc it will become very hot. If this happens you will see a full ring of sparks around the rotating disc. Stop cutting and allow cooling at no load speed for 2-3 minutes.

Always ensure the workpiece is firmly held or clamped to prevent movement.

WARNING! Anti-Kickback:The electronic clutch reduces kickback in the event of a stall and the electronic brake ensures the disc stops quickly and safely.

OVERLOAD, TEMPERATURE AND CHARGING PROBLEM

Problem	Tool/ Battery Status	Possible cause	Solution
Overload protection	Product suddenly Stops; The LED work light (if fitted) is flashing	Extremely high torque, binding and stalling situations, overloading of the tool	Relieve the load immediately, reset the tool by switching off and back on again.
Temperature extremely high	The first and the third LED light of the POWER BAR will be flashing alternately	Battery overheat during operation	Cool down the battery
Low charge	Power for the tool will drop quickly; The first LED on the POWER BAR begins to flash	The battery pack is under 5% charge	Remove the battery pack from the tool and charge it
Other problems	Short charges	Not fully charged	Make sure that the battery is fully charged every time by allowing the charger to complete its full charging cycle
		Poor storage condition	Always remove battery from the tool and charger when not in use and store in a dry secure place. Avoid charging or storing your battery in temperatures below 5°C and above 40°C. Cool down a hot battery pack from a tool that has just been operated for approximately 30 minutes before storage

EN



CARE & MAINTENANCE

MAINTENANCE

Your tool requires no additional lubrication or maintenance. There are no user serviceable parts in your power tool. Never use water or chemical cleaners to clean your power tool. Wipe clean with a dry cloth. Always store your power tool in a dry place. Keep the motor ventilation slots clean. Keep all working controls free of dust.

STORAGE

- Switch the product off and remove the battery pack.
- Clean the product as described above.
- Store the product and its accessories in a dark, dry, frost-free, well-ventilated place. The ideal storage temperature is between 10 °C and 30 °C.
- Always store the product in a place that is inaccessible to children.
- We recommend using the original package for storage or covering the product with a suitable cloth or enclosure to protect it against dust.

TRANSPORTATION

- Switch the product off and remove the battery pack.
- Attach transportation guards, if applicable.
- Always carry the product by its handle.
- Protect the product from any heavy impact or strong vibrations which may occur during transportation in vehicles.
- Secure the product to prevent it from slipping or falling over.

REPAIRS/SERVICING

To discuss options to repair/service your tool please contact our aftersales team.
Aftersales Number UK 0330 678 3077 | ROI 1 800 365 800



UK ONLY

RECYCLING AND DISPOSAL



This symbol is known as the 'Crossed-out Wheelie Bin Symbol'. When this symbol is marked on a product or battery, it means that it should not be disposed of with your general household waste. Some chemicals contained within electrical/electronic products or batteries can be harmful to health and the environment. Only dispose of electrical/ electronic/battery items in separate collection schemes, which cater for the recovery and recycling of materials contained within. Your co-operation is vital to ensure the success of these schemes and for the protection of the environment.

For further information visit www.recycle-more.co.uk

DISPOSAL OF AN EXHAUSTED BATTERY PACK



To preserve natural resources, please recycle or dispose of the battery pack properly. This battery pack contains Li-Ion batteries. Consult your local waste authority for information regarding available recycling and/or disposal options. Discharge your battery pack by operating your tool, then remove the battery pack from the tool housing and cover the battery pack connections with heavy-duty adhesive tape to prevent short circuit and energy discharge. Do not attempt to open or remove any of the components.

EN



GUARANTEE

We take special care to select high quality materials and use manufacturing techniques that allow us to create products incorporating design and durability. This product (Erbauer Cordless angle grinder) has a manufacturer's guarantee of 3 years against manufacturing defects, from the date of purchase (if bought in store) or date of delivery (if bought online), at no additional cost.

To make a claim under this guarantee, you must present your proof of purchase (such as a sales receipt, purchase invoice or other evidence admissible under applicable law), please keep your proof of purchase in a safe place. For this guarantee to apply, the product you purchased must be new, it will not apply to second hand or display products. Unless stated otherwise by applicable law, any replacement product issued under this guarantee will only be guaranteed until expiry of the original guarantee period.

This guarantee covers product failures and malfunctions provided the product was used for the purpose for which it is intended and subject to installation, cleaning, care and maintenance in accordance with the information contained in these terms and conditions, in the user manual and standard practice, provided that standard practice does not conflict with the user manual.

This guarantee does not cover defects and damage caused by normal wear and tear or damage that could be the result of improper use, faulty installation or assembly, neglect, accident, misuse, or modification of the product. Unless stated otherwise by applicable law, this guarantee will not cover, in any case, ancillary costs (shipping, movement, costs of uninstalling and reinstalling, labour etc), or direct and indirect damage.

This guarantee does not cover defects and damage caused by or resulting from:

- Normal wear and tear
- Overload, misuse or neglect
- Repairs attempted by anyone other than an authorised agent
- Cosmetic damage
- Damage caused by foreign objects, substances or accidents
- Accidental damage or modification
- Failure to follow manufacturer's guidelines
- Loss of use of the goods

Batteries are not covered under the Erbauer 3 Year Warranty and will have a guarantee period of 2 years from the date of purchase.

If the product is defective, we will, within a reasonable time, repair or replace it.

Rights under this guarantee are enforceable in the country in which you purchased this product. Guarantee related queries should be addressed to the store you purchased this product from.

The guarantee is in addition to and does not affect your statutory rights.



SÉCURITÉ

AVERTISSEMENTS DE SÉCURITÉ GÉNÉRAUX POUR L'OUTIL ÉLECTRIQUE



AVERTISSEMENT : Lire tous les avertissements de sécurité, les instructions, les illustrations et les spécifications fournis avec cet outil électrique. *Ne pas suivre les instructions énumérées ci-dessous peut provoquer un choc électrique, un incendie et/ou une blessure sérieuse.*

Conserver tous les avertissements et toutes les instructions pour pouvoir s'y reporter ultérieurement.

Le terme "outil électrique"dans les avertissements fait référence à votre outil électrique alimenté par le secteur (avec cordon d'alimentation) ou votre outil électrique fonctionnant sur batterie (sans cordon d'alimentation).

SÉCURITÉ DE LA ZONE DE TRAVAIL

a. **Conserver la zone de travail propre et bien éclairée.** *Les zones en désordre ou sombres sont propices aux accidents*

b. **Ne pas faire fonctionner les outils électriques en atmosphère explosive, par exemple en présence de liquides inflammables, de gaz ou de poussières.** *Les outils électriques produisent des étincelles qui peuvent enflammer les poussières ou les fumées.*

c. **Maintenir les enfants et les personnes présentes à l'écart pendant l'utilisation de l'outil électrique.** *Les distractions peuvent vous faire perdre le contrôle de l'outil.*

FR

SÉCURITÉ ÉLECTRIQUE

a. **Il faut que les fiches de l'outil électrique soient adaptées au socle. Ne jamais modifier la fiche de quelque façon que ce soit. Ne pas utiliser d'adaptateurs avec des outils électriques à branchement de terre.** *Des fiches non modifiées et des socles adaptés réduisent le risque de choc électrique.*

b. **Éviter tout contact du corps avec des surfaces reliées à la terre telles que les tuyaux, les radiateurs, les cuisinières et les réfrigérateurs.** *Il existe un risque accru de choc électrique si votre corps est relié à la terre.*

c. **Ne pas exposer les outils électriques à la pluie ou à des conditions humides.** *La pénétration d'eau à l'intérieur d'un outil électrique augmente le risque de choc électrique.*

d. **Ne pas maltraiter le cordon. Ne jamais utiliser le cordon pour porter, tirer ou débrancher l'outil électrique. Maintenir le cordon à l'écart de la chaleur, du lubrifiant, des arêtes vives ou des parties en mouvement.** *Des cordons endommagés ou emmêlés augmentent le risque de choc électrique.*

e. **Lorsqu'on utilise un outil électrique à l'extérieur, utiliser un prolongateur adapté à l'utilisation extérieure.** *L'utilisation d'un cordon adapté à l'utilisation extérieure réduit le risque de choc électrique.*

f. **Si l'usage d'un outil électrique dans un emplacement humide est inévitable, utiliser une alimentation protégée par un dispositif à courant différentiel résiduel (RCD).** *L'usage d'un RCD réduit le risque de choc électrique.*

SÉCURITÉ DES PERSONNES

a. **Rester vigilant, regarder ce que vous êtes en train de faire et faire preuve de bon sens dans votre utilisation de l'outil électrique. Ne pas utiliser un outil électrique lorsque vous êtes fatigué ou sous l'emprise de drogues, de l'alcool ou de médicaments.** *Un moment d'inattention en cours d'utilisation d'un outil électrique peut entraîner des blessures graves .*

b. **Utiliser un équipement de protection individuelle. Toujours porter une protection pour les yeux.** *Les équipements de protection individuelle tels que les masques contre les poussières, les chaussures de sécurité antidérapantes, les casques ou les protections auditives utilisés pour les conditions appropriées réduisent les blessures.*

c. **Éviter tout démarrage intempestif. S'assurer que l'interrupteur est en position arrêt avant de brancher l'outil au secteur et/ou au bloc de batteries, de le ramasser ou de le porter.** *Porter les outils électriques en ayant le doigt sur l'interrupteur ou brancher des outils électriques dont l'interrupteur est en position marche est source d'accidents.*

d. **Retirer toute clé de réglage avant de mettre l'outil électrique en marche.** *Une clé laissée fixée sur une partie tournante de l'outil électrique peut donner lieu à des blessures.*

e. **Ne pas se précipiter. Garder une position et un équilibre adaptés à tout moment.** *Cela permet un meilleur contrôle de l'outil électrique dans des situations inattendues.*

f. **S'habiller de manière adaptée. Ne pas porter de vêtements amples ou de bijoux. Garder les cheveux et les vêtements à distance des parties en mouvement.** *Des vêtements amples, des bijoux ou les cheveux longs peuvent être pris dans des parties en mouvement.*

g. **Si des dispositifs sont fournis pour le raccordement d'équipements pour l'extraction et la récupération des poussières, s'assurer qu'ils sont connectés et correctement utilisés.** *Utiliser des collecteurs de poussière peut réduire les risques dus aux poussières.*

h. **Rester vigilant et ne pas négliger les principes de sécurité de l'outil sous prétexte que vous avez l'habitude de l'utiliser.** *Une fraction de seconde d'inattention peut provoquer une blessure grave*.

FR

UTILISATION ET ENTRETIEN DE L'OUTIL ÉLECTRIQUE

a. **Ne pas forcer l'outil électrique. Utiliser l'outil électrique adapté à votre application.** *L'outil électrique adapté réalise mieux le travail et de manière plus sûre au régime pour lequel il a été construit.*

b. **Ne pas utiliser l'outil électrique si l'interrupteur ne permet pas de passer de l'état de marche à arrêt et inversement.** *Tout outil électrique qui ne peut pas être commandé par l'interrupteur est dangereux et il faut le réparer.*

c. **Débrancher la fiche de la source d'alimentation et/ou enlever le bloc de batteries, s'il est amovible, avant tout réglage, changement d'accessoires ou avant de ranger l'outil électrique.** *De telles mesures de sécurité préventives réduisent le risque de démarrage accidentel de l'outil électrique.*

d. **Conserver les outils électriques à l'arrêt hors de la portée des enfants et ne pas permettre à des personnes ne connaissant pas l'outil électrique ou les présentes instructions de le faire fonctionner.** *Les outils électriques sont dangereux entre les mains d'utilisateurs novices.*

e. **Observer la maintenance des outils électriques et des accessoires. Vérifier qu'il n'y a pas de mauvais alignement ou de blocage des parties mobiles, des pièces cassées ou toute autre condition pouvant affecter le fonctionnement de l'outil électrique. En cas de dommages, faire réparer l'outil électrique avant de l'utiliser.** *De nombreux accidents sont dus à des outils électriques mal entretenus.*

f. **Garder affûtés et propres les outils permettant de couper.** *Des outils destinés à couper correctement entretenus avec des pièces coupantes tranchantes sont moins susceptibles de bloquer et sont plus faciles à contrôler.*

g. **Utiliser l'outil électrique, les accessoires et les lames etc., conformément à ces instructions, en tenant compte des conditions de travail et du travail à réaliser.** *L'utilisation de l'outil électrique pour des opérations différentes de celles prévues peut donner lieu à des situations dangereuses.*

h. **Il faut que les poignées et les surfaces de préhension restent sèches, propres et dépourvues d'huiles et de graisses.** *Des poignées et des surfaces de préhension glissantes rendent impossibles la manipulation et le contrôle en toute sécurité de l'outil dans les situations inattendues.*

UTILISATION DES OUTILS FONCTIONNANT SUR BATTERIES ET PRÉCAUTIONS D'EMPLOI

a. **Ne recharger qu'avec le chargeur spécifié par le fabricant.** *Un chargeur qui est adapté à un type de bloc de batteries peut créer un risque de feu lorsqu'il est utilisé avec un autre type de bloc de batteries.*

b. **N'utiliser les outils électriques qu'avec des blocs de batteries spécifiquement désignés.** *L'utilisation de tout autre bloc de batteries peut créer un risque de blessure et de feu.*

c. **Lorsqu'un bloc de batteries n'est pas utilisé, le maintenir à l'écart de tout autre objet métallique, par exemple trombones, pièces de monnaie, clés, clous, vis ou autres objets de petite taille qui peuvent donner lieu à une connexion d'une borne à une autre.** *Le court-circuitage des bornes d'une batterie entre elles peut causer des brûlures ou un feu.*

d. **Dans de mauvaises conditions, du liquide peut être éjecté de la batterie; éviter tout contact. En cas de contact accidentel, nettoyer à l'eau. Si le liquide entre en contact avec les yeux, rechercher en plus une aide médicale.** *Le liquide éjecté des batteries peut causer des irritations ou des brûlures.*

e. **Ne pas utiliser un bloc de batteries ou un outil fonctionnant sur batteries qui a été endommagé ou modifié.** *Les batteries endommagées ou modifiées peuvent avoir un comportement imprévisible provoquant un feu, une explosion ou un risque de blessure.*

f. **Ne pas exposer un bloc de batteries ou un outil fonctionnant sur batteries au feu ou à une température excessive.** *Une exposition au feu ou à une température supérieure à 130 °C peut provoquer une explosion.*

g. **Suivre toutes les instructions de charge et ne pas charger le bloc de batteries ou l'outil fonctionnant sur batteries hors de la plage de températures spécifiée dans les instructions.** *Un chargement incorrect ou à des températures hors de la plage spécifiée de températures peut endommager la batterie et augmenter le risque de feu*.

ENTRETIEN

a. **Faire entretenir l'outil électrique par un réparateur qualifié utilisant uniquement des pièces de rechange identiques.** *Cela assure le maintien de la sécurité de l'outil électrique.*

b. **Ne jamais effectuer d'opération d'entretien sur des blocs de batteries endommagés.** *Il convient que l'entretien des blocs de batteries ne soit effectué que par le fabricant ou les fournisseurs de service autorisés.*

INSTRUCTIONS DE SÉCURITÉ POUR TOUTES LES OPÉRATIONS

AVERTISSEMENTS DE SÉCURITÉ COMMUNS POUR LES OPÉRATIONS DE MEULAGE OU DE TRONÇONNAGE

a. **Cet outil électrique est prévu pour fonctionner comme meuleuse ou tronçonneuse. Lire tous les avertissements de sécurité, instructions, illustrations et spécifications fournis avec cet outil électrique.** *Ne pas suivre toutes les instructions énumérées ci-dessous peut donner lieu à un choc électrique, un incendie et/ou une blessure sérieuse.*

b. **Les opérations de ponçage, brossage métallique, lustrage ou découpe avec une scie à l'emporte-pièce ne doivent pas être réalisées à l'aide de cet outil électrique.** *Les opérations pour lesquelles l'outil électrique n'a pas été prévu peuvent occasionner un danger et provoquer des blessures.*

c. **Ne pas modifier cet outil électrique de sorte qu'il fonctionne d'une manière pour laquelle il n'est pas spécifiquement conçu ou qui n'est pas spécifiée par le fabricant de l'outil.** *Une telle modification peut entraîner une perte de contrôle et provoquer de graves blessures.*

d. **Ne pas utiliser d'accessoires qui n'ont pas été spécifiquement conçus et spécifiés par le fabricant de l'outil.** *Le simple fait qu'un accessoire puisse être fixé sur l'outil électrique ne garantit pas un fonctionnement en toute sécurité.*

e. **La vitesse assignée de l'accessoire doit être au moins égale à la vitesse maximale indiquée sur le marquage de l'outil électrique.** *Les accessoires fonctionnant à une vitesse supérieure à leur vitesse assignée peuvent se briser et être projetés.*

f. **Le diamètre extérieur et l'épaisseur de l'accessoire doivent être compris dans la capacité assignée de l'outil électrique.** *Les accessoires dont les dimensions sont incorrectes ne peuvent pas être protégés ou contrôlés de manière adéquate.*

g. **Les dimensions du montage des accessoires doivent correspondre aux dimensions du matériel de montage de l'outil électrique.** *Les accessoires qui ne correspondent pas au matériel de montage de l'outil électrique fonctionnent de manière déséquilibrée, produisent des vibrations excessives et peuvent entraîner une perte de contrôle.*

h. **Ne pas utiliser un accessoire endommagé. Inspecter l'accessoire avant chaque utilisation, par exemple en recherchant les ébréchures et les fissures sur les meules abrasives, en recherchant les fissures, les brisures ou l'usure excessive sur le plateau porte-disque, ou en recherchant les fils détachés ou fendus sur les brosses métalliques. Si l'outil électrique ou l'accessoire tombe, vérifier que l'accessoire n'est pas endommagé ou installer un accessoire non endommagé. Après la vérification et l'installation d'un accessoire, se tenir et maintenir les personnes présentes à l'écart du plan de rotation de l'accessoire et faire fonctionner l'outil électrique à sa vitesse maximale à vide pendant une minute.** *Normalement, les accessoires endommagés se briseront et seront projetés pendant ce temps d'essai.*

i. **Porter un équipement de protection individuelle. Selon l'application, utiliser une visière de protection, des lunettes-masques ou des lunettes de protection. S'il y a lieu, porter un masque antipoussière, des protecteurs d'oreilles, des gants et un tablier d'atelier capables d'arrêter les particules abrasives ou les fragments de la pièce à travailler.** *La protection des yeux doit être capable d'arrêter les débris volants générés par les diverses applications. Le masque antipoussière ou le respirateur doit être capable de filtrer les particules générées par l'application donnée. Une exposition prolongée à un niveau sonore de forte intensité peut entraîner une perte d'audition.*

j. **Eloigner les personnes présentes de la zone de travail en respectant une distance de sécurité. Toute personne pénétrant dans la zone de travail doit porter un équipement de protection individuelle.** *Des fragments de la pièce à travailler ou un accessoire brisé peuvent être éjectés et provoquer des blessures au-delà des environs immédiats de la zone d'opération.*

k. **Tenir l'outil électrique seulement par des surfaces de préhension isolées au cours d'une opération où l'outil de coupe peut être en contact avec des fils dissimulés.** *Le contact avec un fil "sous tension" mettra aussi "sous tension" les parties métalliques exposées de l'outil électrique et pourrait provoquer un choc électrique chez l'opérateur.*

l. N**e jamais poser l'outil électrique avant que l'accessoire soit à l'arrêt complet.** *L'accessoire en rotation peut agripper la surface et entraîner l'outil électrique hors de contrôle.*

m. **Ne pas faire fonctionner l'outil électrique en le transportant à ses côtés.** *En cas de contact accidentel, l'accessoire en rotation pourrait s'accrocher aux vêtements et entraîner l'accessoire vers l'utilisateur.*

n. **Nettoyer régulièrement les aérations de l'outil électrique.** *Le ventilateur du moteur aspire les poussières à l'intérieur du boîtier et une accumulation excessive de poudre métallique peut occasionner un danger électrique.*

o. **Ne pas faire fonctionner l'outil électrique à proximité de matériaux inflammables**. *Les étincelles pourraient enflammer ces matériaux.*

p. **Ne pas utiliser d'accessoire qui exige d'utiliser des liquides de refroidissement.** *L'utilisation d'eau ou d'un autre liquide de refroidissement peut provoquer une électrocution ou un choc électrique*.

Instructions de sécurité supplémentaires pour toutes les opérations

Recul et avertissements associés:

Le recul est une réaction soudaine qui se produit lorsque la meule, le plateau porte-disque, la brosse ou tout autre accessoire en rotation est pincé ou accroché. Le pincement ou l'accrochage provoque un blocage rapide de l'accessoire en rotation, et l'outil électrique non contrôlé est alors projeté dans la direction opposée au sens de rotation de l'accessoire au point de blocage.

Par exemple, si une meule abrasive est accrochée ou pincée par la pièce à travailler, le bord de la meule qui arrive sur le point du pincement peut creuser la surface du matériau, provoquant le retrait ou l'éjection de la meule. La meule peut être éjectée en direction de l'utilisateur ou au loin, selon le sens du mouvement de la meule au point du pincement. Les meules abrasives peuvent également se briser dans ces conditions.

Le recul résulte d'une mauvaise utilisation de l'outil électrique et/ou de modes opératoires ou de conditions de fonctionnement incorrects et peut être évité en prenant les précautions nécessaires indiquées ci-dessous.

a. **Tenir l'outil électrique fermement des deux mains et positionner le corps et les bras de manière à résister aux forces de recul. Utiliser toujours la poignée auxiliaire, le cas échéant, pour un contrôle maximal sur le recul ou sur la réaction de couple au démarrage.** *L'utilisateur peut contrôler les réactions de couple ou les forces de recul en prenant les précautions nécessaires.*

b. **Ne jamais placer la main à proximité de l'accessoire en rotation.** *Le recul de l'accessoire peut se produire en direction de la main.*

c. **Ne pas se positionner dans la zone où l'outil électrique partira en cas de recul.** *Le recul propulsera l'outil dans la direction opposée au mouvement de la meule au point d'accrochage.*

d. **Porter une attention particulière au travail sur les coins, les arêtes vives, etc. Eviter les rebonds et l'accrochage de l'accessoire.** *Les coins, les arêtes vives ou les rebonds ont tendance à provoquer des accrochages de l'accessoire en rotation et à entraîner une perte de contrôle ou un recul.*

e. **Ne pas monter de fraise-disque à chaîne pour la sculpture sur bois, de disque diamanté à segments dont l'écart périphérique est supérieur à 10 mm ou de lame de scie dentée.** *Ces types de lames créent souvent des reculs et des pertes de contrôle.*

INSTRUCTIONS DE SÉCURITÉ SUPPLÉMENTAIRES POUR LES OPÉRATIONS DE MEULAGE ET DE TRONÇONNAGE

AVERTISSEMENTS DE SÉCURITÉ SPÉCIFIQUES POUR LES OPÉRATIONS DE MEULAGE ET DE TRONÇONNAGE:

a. **Utiliser uniquement des types de meules spécifiés pour l'outil électrique et le protecteur de meule conçu pour la meule choisie.** *Les meules pour lesquelles l'outil électrique n'a pas été conçu ne peuvent pas être protégées correctement et ne sont pas sûres.*

b. **La surface de meulage des meules à moyeu déporté doit être montée de manière à ne pas dépasser le bord du protecteur de meule.** *Une meule montée de manière inadéquate qui dépasse la lèvre du protecteur de meule ne peut pas être protégée correctement.*

c. **Le protecteur de meule doit être fixé solidement à l'outil électrique et positionné de manière à offrir une sécurité maximale, en laissant le moins de surface possible de la meule exposée en direction de l'utilisateur.** *Le protecteur*

de meule aide à protéger l'utilisateur des fragments de meule brisés, des contacts accidentels avec la meule et des étincelles qui pourraient enflammer les vêtements.

d. **Les meules doivent être utilisées uniquement pour les applications spécifiées. Par exemple, ne pas meuler avec la surface d'une meule à tronçonner**. *Les meules à tronçonner abrasives sont prévues pour meuler sur leur périphérie. Des forces latérales appliquées sur ces meules peuvent les briser.*

e. **Utiliser toujours des flasques de meule non endommagés de dimensions et de forme adéquates pour la meule choisie**. *Les flasques de meule adéquats soutiennent la meule et réduisent ainsi le risque de bris de meule. Les flasques des meules à tronçonner peuvent être différents de ceux des autres meules.*

f. **Ne pas utiliser de meules usagées provenant d'outils électriques de plus grandes dimensions.** *Une meule prévue pour des outils électriques de plus grandes dimensions ne convient pas à la vitesse plus élevée des outils de plus faibles dimensions et peut éclater.*

g. **Pendant l'utilisation de meules mixtes, utiliser toujours le protecteur de meule adéquat pour l'application en cours.** *Le fait de ne pas utiliser le protecteur de meule adéquat peut ne pas fournir le niveau de protection souhaité, ce qui peut conduire à des blessures graves.*

Instructions de sécurité supplémentaires pour les opérations de tronçonnage

Avertissements de sécurité supplémentaires spécifiques pour les opérations de tronçonnage:

a. **Ne pas "coincer" la meule à tronçonner ou appliquer une pression excessive. Ne pas essayer de produire une profondeur de coupe excessive.** *Les contraintes trop élevées appliquées sur la meule augmentent la charge et le risque de torsion ou de blocage de la meule dans la découpe, ainsi que le risque de recul ou de bris de la meule.*

b. **Eviter la zone devant et derrière la meule en rotation.** *Si la meule s'éloigne de l'utilisateur au point de fonctionnement, l'éventuel recul peut propulser la meule en rotation et l'outil électrique directement sur l'utilisateur.*

c. **Si la meule est bloquée ou si une découpe est interrompue pour quelque motif que ce soit, éteindre l'outil électrique et le maintenir immobile jusqu'à l'arrêt total de la meule. Ne jamais essayer d'extraire la meule à tronçonner de la découpe tandis que la meule est en mouvement, sinon un recul peut avoir lieu.** *Rechercher la cause du blocage et mener une action corrective afin de l'éliminer.*

d. **Ne pas redémarrer l'opération de coupe tant que la meule se trouve dans la pièce à travailler. Attendre que la meule atteigne sa vitesse maximale avant de reprendre prudemment la coupe.** *Si l'outil électrique est redémarré dans la pièce, la meule peut se bloquer, sortir de la pièce ou reculer.*

e. **Soutenir les panneaux ou toute pièce de grandes dimensions pour réduire le plus possible le risque de pincement de la meule et de recul.** *Les pièces de grandes dimensions ont tendance à s'affaisser sous leur propre poids. La pièce à travailler doit être soutenue à proximité de la ligne de coupe et des bords de la pièce, de chaque côté de la meule.*

f. **User de précautions supplémentaires en cas de "découpe de cavité" dans un mur existant ou dans d'autres surfaces pleines.** *En plongeant, la meule peut couper des conduites de gaz ou d'eau, des câbles électriques ou des objets pouvant provoquer un recul.*

g. **Ne pas essayer de réaliser des découpes courbées.** *L'application de contraintes trop élevées sur la meule augmente la charge et le risque de torsion ou de blocage de la meule dans la coupe, ainsi que le risque de recul ou de bris de la meule, ce qui peut entraîner des blessures graves.*

CONSIGNES DE SÉCURITÉ SUPPLÉMENTAIRES POUR LES PILES

a. Ne connectez pas la borne positive et la borne négative de la pile l'une à l'autre avec un objet métallique (tel qu'un fil).

b. Ne transportez pas ou ne stockez pas la batterie avec des colliers, des épingles à cheveux ou d'autres objets métalliques.

c. Ne percez pas la pile avec des clous, ne frappez pas la batterie avec un marteau, ne marchez pas sur la batterie ou ne la soumettez pas à de fort impacts ou des chocs.

d. Ne soudez directement sur la pile.

e. N'exposez pas la pile à l'eau ou à l'eau salée, ne laissez pas la pile être mouillée.

f. Ne démontez pas et ne modifiez pas la pile.

g. Ne placez pas la pile sur ou à proximité d'un feu, de cuisinières ou d'autres endroits à haute température. Ne placez pas la pile à la lumière directe du soleil, n'utilisez pas ou ne stockez pas la pile à l'intérieur de voitures par temps chaud.

h. Ne placez pas la pile dans des fours à micro-ondes, des récipients haute pression ou sur des ustensiles de cuisine à induction.

i. Si vous avez l'intention de stocker une pile pendant un certain temps sans l'utiliser, rangez-la à température ambiante (19°C à 25°C) et chargez-la à environ 30 à 50 % de sa capacité. Lors du stockage pendant de très longues périodes, chargez la pile une fois par an pour éviter une décharge excessive.

FR

Les informations suivantes s'appliquent uniquement aux utilisateurs professionnels, mais constituent une bonne pratique pour tous les utilisateurs :

AVERTISSEMENTS DE SÉCURITÉ SUPPLÉMENTAIRES RELATIFS AUX POUSSIÈRES DE MATÉRIAUX DE CONSTRUCTION

La réglementation mise à jour le 1er octobre 2012 sur le contrôle des substances dangereuses pour la santé a également pour objectif de réduire les risques associés aux poussières de silice, de bois et de plâtre. Les ouvriers du bâtiment font partie des groupes à risques en raison des poussières qu'ils respirent : les poussières de silice ne sont pas juste un désagrément, il s'agit d'un véritable danger pour vos poumons !

La silice est un minéral naturel présent en grande quantité dans le sable, le grès et le granit. Elle est également communément trouvée dans un grand nombre de matériaux de construction tels que le béton et le mortier. La silice est pulvérisée en fines poussières (également connues sous le nom de silice cristalline alvéolaire ou SCA) au cours de nombreuses tâches courantes telles que les coupes, perçages, affûtages. L'inhalation de très fines particules de silice cristalline peut entrainer le développement de : cancers des poumons, la silicose, maladies pulmonaires obstructives chroniques (MPOC) et l'inhalation de fines particules de poussières de bois peut entrainer le développement d'asthme. Le risque de maladies pulmonaires est lié aux personnes qui respirent régulièrement des poussières de construction pendant un certain temps, et non de temps en temps.

Pour protéger les poumons, la réglementation sur le contrôle des substances dangereuses pour la santé limite la quantité de ces poussières que vous pouvez respirer (dénommée Limite d'exposition sur le lieu de travail), calculée comme moyenne sur une journée de travail normale. Ces limites ne représentent pas une grande quantité de poussières : comparées à une pièce d'un centime, c'est très peu – l'équivalent d'une petite pincée de sel. Cette

limite représente le maximum légal, la quantité la plus grande que vous respiriez après que les contrôles appropriés ont été réalisés

COMMENT RÉDUIRE LA QUANTITÉ DE POUSSIÈRE ?

1. Réduisez la hauteur de coupe en utilisant les meilleures tailles de produits de construction. Utilisez un outil moins puissant, par exemple un coupe-bloc et non une meuleuse d'angle.
2. Utilisez une autre méthode de travail - par exemple utilisez une clouteuse pour fixer directement les supports de câbles au lieu de percer d'abord des trous.
3. Utilisez toujours des équipements de sécurité homologués, par exemple des masques antipoussières spécifiquement conçus pour filtrer les particules microscopiques et utilisez en permanence le dispositif d'extraction des poussières.

Pour plus d'informations, veuillez consulter le site web HSE :
http://www.hse.gov.uk/construction ou
http://www.hse.gov. uk/pubns/cis69.pdf

FR

AVERTISSEMENT ! Certaines poussières créées par le ponçage, le sciage, le meulage et le perçage ainsi que d'autres activités de construction contiennent des produits chimiques connus pour être à l'origine de cancers, d'anomalies congénitales ou d'autres troubles de l'appareil reproducteur. Parmi ces produits chimiques, on trouve notamment :

- le plomb des peintures au plomb,
- la silice cristalline provenant des briques, du ciment et autres matériaux de maçonnerie,
- l'arsenic et le chrome provenant du bois traité chimiquement.
- Le risque lié à ces expositions varie selon la fréquence à laquelle vous effectuez ce type de travaux. Pour réduire l'exposition à ces produits chimiques :
- travaillez dans un endroit bien ventilé,
- utilisez des équipements de protection approuvés, comme des masques anti-poussières spécialement conçus pour filtrer les particules microscopiques.

VIBRATION

La directive européenne relative aux agents physiques (vibrations) a été mise en place pour aider à réduire les blessures liées au syndrome des vibrations mains-bras pour les utilisateurs d'outils électriques. La directive impose aux fabricants et fournisseurs d'outils électriques de fournir les résultats d'essais aux vibrations pour permettre aux utilisateurs de prendre des décisions éclairées quant à durée pendant laquelle un outil électrique peut être utilisé quotidiennement en toute sécurité et quant au choix de l'outil.

VOIR LA FICHE TECHNIQUE DU MANUEL D'INSTRUCTIONS POUR LES NIVEAUX DE VIBRATIONS DE L'APPAREIL.

La valeur d'émission de vibrations déclarée doit être utilisée comme un niveau minimum et doit être utilisée avec les directives actuelles sur les vibrations.

Le calcul de la durée réelle d'utilisation peut être difficile et le site Web du HSE comporte d'autres informations.

La ou les valeurs totales déclarées de vibration et la ou les valeurs déclarées d'émission sonore ont été mesurées conformément à une méthode d'essai normalisée (EN IEC 62841-1 & EN IEC 62841-2-3) et peuvent être utilisées pour comparer des outils;

La ou les valeurs totales déclarées de vibration et la ou les valeurs déclarées d'émission sonore peuvent aussi être utilisées dans une évaluation préliminaire de l'exposition.

MISE EN GARDE:

- l'émission de vibration et l'émission sonore pendant l'utilisation de l'outil électrique peuvent être différentes des valeurs déclarées selon les façons d'utiliser l'outil, en particulier le type de pièce à usiner; et

- il est nécessaire d'identifier les mesures de sécurité destinées à protéger l'opérateur qui sont basées sur une estimation de l'exposition dans les conditions réelles d'utilisation (en prenant en compte toutes les parties du cycle de manoeuvres, telles que les moments où l'outil est hors tension et où il fonctionne à vide, en plus du temps d'actionnement de la manette).

AVERTISSEMENT : Le meulage de fines feuilles de métal ou d'autres structures vibrant facilement et de surface importante peut donner lieu à une émission acoustique totale beaucoup plus élevée (jusqu'à 15 dB) que les valeurs déclarées d'émission acoustiques. Il convient, dans la mesure du possible, d'empêcher ces pièces, d'émettre des sons par des mesures appropriées, telles que l'application de tapis d'amortissement lourds et souples. L'augmentation des émissions acoustique doit également être prise en compte tant pour l'appréciation du risque lié à l'exposition au bruit que pour le choix d'une protection auditive adéquate.

Lorsque vous travaillez avec cet outil électrique, des vibrations main/bras se produisent.

Adoptez des pratiques de travail correctes afin de réduire l'exposition aux vibrations. Cet outil peut causer le syndrome des vibrations main-bras si son utilisation n'est pas traitée de manière appropriée.

Réduire votre risque d'exposition aux vibrations. TOUJOURS utiliser des burins, mèches et lames bien aiguisés.

Maintenez cet outil conformément à ces instructions et gardez-le correctement lubrifié (le cas échéant).

Évitez d'utiliser des outils à des températures inférieures à -10°C. Planifiez votre travail de façon à répartir l'utilisation d'outils à fortes vibrations sur plusieurs jours.

REMARQUE : l'utilisation d'autres outils réduira la durée de travail totale des utilisateurs sur cet outil.

SURVEILLANCE MÉDICALE

Tous les employés devraient faire partie du système de surveillance médicale d'un employeur pour aider à identifier les maladies liées aux vibrations à un stade précoce, à prévenir la progression de la maladie et à aider les employés à rester au travail.

RISQUES RÉSIDUELS

Même si vous utilisez ce produit conformément à toutes les exigences de sécurité, il existe toujours certains risques de blessures et de dommages. Les dangers suivants peuvent provenir de la structure et de la conception de ce produit :

1. Blessures et dommages matériels dus à des accessoires cassés ou à un impact soudain avec des objets cachés lors de l'utilisation.
2. Danger de blessures et de dommages matériels causés par des objets projetés ou des accessoires d'outils électriques de mauvaise qualité.
3. Si des meules mixtes (combinant des abrasifs de meulage et de tronçonnage) montées sur flasque sont utilisées, instruction d'utiliser seulement un protecteur de meule de Type C (combiné) (18).
4. AVERTISSEMENT des risques liés à l'utilisation de protecteurs de meule inadaptés, y compris:

   – si un protecteur de meule de Type B (meulage) (10) est utilisé pour des opérations de tronçonnage avec des meules abrasives agglomérées, le risque d'exposition aux émissions d'étincelles et de particules est augmenté, ainsi que celui d'exposition aux fragments de meule si cette dernière vient à éclater.

   – si un protecteur de meule de Type B (meulage) (10) ou de Type C (combiné) (18) est utilisé pour le tronçonnage et pour les opérations en surface sur du béton ou de la maçonnerie, le risque d'exposition à la poussière et de perte de contrôle entraînant un recul est augmenté.

FR

DESCRIPTION DU PRODUIT

1. Bouton de verrouillage de la broche
2. Filetage de montage (x3)
3. Interrupteur MARCHE/ARRÊT
4. Zone de préhension
5. Bouton de déverrouillage du bloc-batterie*
6. Bouton de la barre d'état*
7. Bloc-batterie*
8. Couvercle de filtre (x2)
9. Poignée auxiliaire
10. Protection de sécurité pour meulage
11. Levier de serrage de protection
12. Vis de réglage du levier de serrage
13. Broche
14. Bride intérieure
15. Meule abrasive/meule de tronçonnage*
16. Bride extérieure
17. Clé
18. Protection de sécurité de coupe
19. Bouton pour régler la vitesse

REMARQUE : * en fonction de l'étendue de la fourniture.

01 CARACTÉRISTIQUES TECHNIQUES

Meuleuse d'angle sans fil

Tension nominale :	18 V c.c.
Vitesse nominale à vide n_0 :	3000 / 6000/10 000/min
Filetage de broche :	M14
Type de meule :	TYPE 27 ET TYPE 41
Diamètre max. des meules :	Ø 125 mm (5″)
Épaisseur max de la meule abrasive :	6 mm
Épaisseur max de la meule à tronçonner :	3mm
Alésage de meule :	Ø 22,23 mm
Poids (sans la batterie) :	environ.2,0 kg

Batterie (peut ne pas être incluse)

Modèle du bloc-batterie :	ERI1100BAT	ERI1099BAT
Tension de la batterie :	18 V c.c.	18 V c.c.
Capacité de la batterie :	5 Ah	4 Ah
Poids :	0,7 kg	0,7 kg

Plage de températures ambiantes pour l'utilisation de l'outil et du bloc-batterie : -10 °C à 40 °C

Pour une utilisation avec bloc-batterie et chargeur, voir ci-dessous :

Modèle du bloc-batterie :	EBAT18-Li-2 / EBAT18-Li-4 / EBAT18-Li-5 / EHPB18-Li-4 / EHPB18-Li-8 / ERI1098BAT / ERI1099BAT / ERI1100BAT
Modèle du chargeur :	EC18-Li / EFC18-Li / EMC18-Li / ERB1101CHR / ERB1102CHR / ERB1103CHR / ERB1091CHR

Plage de température ambiante recommandée pour la charge : 5 °C à 40 °C

DONNÉES CONCERNANT LE BRUIT

Pression acoustique pondérée A :	L_{pA}=81 dB (A)
Puissance acoustique pondérée A :	L_{wA}=89 dB (A)
Incertitude K :	K_{PA} et K_{WA}=3 dB (A)

Le niveau d'intensité acoustique pour l'opérateur peut dépasser 80 dB (A) et des mesures de protection auditive sont spéciales.

DONNÉES CONCERNANT LES VIBRATIONS

Meulage :	$a_{h,AG}$ =8,06 m/s²
Incertitude :	K=1,5 m/s²

EXPLICATION DE LA PLAQUE SIGNALÉTIQUE

ERI1084GRD = NUMÉRO DE MODÈLE

ER = ERBAUER

I= Li-Ion 18 V

1084 = NUMÉRO DE SÉRIE

GRD = MEULEUSE D'ANGLE SANS FIL

FR



ASSEMBLAGE

01 SYMBOLES



Lire le manuel d'instructions



Porter des lunettes de protection



Porter une protection auditive.



Porter un masque anti-poussière.



Ne jetez pas le bloc-batterie dans les rivières et ne l'immergez pas dans l'eau.



Ne jetez pas les blocs-batteries au feu. Ils exploseront et causeront des blessures.



N'exposez pas les blocs-batteries à une chaleur supérieure à 40 °C



Toujours manipuler à deux mains



Ne pas utiliser le protecteur de meule pour les opérations de tronçonnage

BRUSHLESS

Moteur sans balai



L'embrayage électronique réduit le recul en cas de calage et le frein électronique assure l'arrêt rapide et sécurisé du disque.



Technologie de la batterie Keep Cool™

yyWxx — Code de date de fabrication : Année de fabrication (20yy) et semaine de fabrication (Wxx)

CE — Ce produit est conforme aux directives CE applicables.

UK CA — Ce produit est conforme aux directives UK applicables.

02 DÉBALLAGE

Déballez toutes les pièces et posez-les sur une surface plane et stable.

- Jetez tous les emballages et éloignez les appareils de transport le cas échéant.
- Assurez-vous que le contenu de la livraison est complet et ne présente aucun dommage. Si des pièces manquent ou sont endommagées, n'utilisez pas le produit, contactez votre revendeur. L'utilisation d'un produit incomplet ou endommagé représente un danger envers les personnes et les biens matériels.
- Assurez-vous que vous disposez de tous les accessoires et embouts nécessaires à l'assemblage et au fonctionnement. Cela comprend également un équipement de protection individuelle approprié.

AVERTISSEMENT ! Le produit et l'emballage ne sont pas des jouets pour enfants ! Les enfants ne doivent pas jouer avec les sacs en plastique, les films et les petites pièces ! Il existe un danger d'étouffement et de suffocation !

03 ASSEMBLAGE DE L'OUTIL

CHARGEMENT DE VOTRE BLOC-BATTERIE (PEUT NE PAS ÊTRE INCLUS)

Le bloc-batterie intégré a été expédié dans un état de charge faible. Chargez-le complètement avant la première utilisation.

Se référer à la notice d'utilisation pour plus de détails.

FR

RETIRER OU INSTALLER LE BLOC-BATTERIE (A1, A2)

Appuyez sur le bouton de déverrouillage du bloc-batterie (5) pour le débloquer et faites glisser le bloc-batterie (7) hors de l'outil. Une fois la recharge terminée, réinsérez-le dans l'outil. Une simple poussée et une légère pression seront suffisantes.

BARRE D'ÉTAT DU BLOC-BATTERIE

Ce bloc-batterie Li-ion (7) est équipé d'une BARRE D'ÉTAT permettant d'indiquer la charge restante de la batterie. Appuyez sur le BOUTON de la BARRE D'ÉTAT (6) pour vérifier le niveau de charge de la batterie (voir ci-dessous). La LED reste allumée pendant 5 secondes environ.

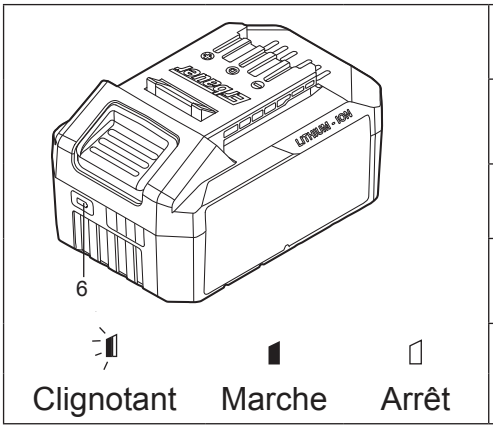

Chargé à 76 - 100 %	
Chargé à 51 - 75 %	
Chargé à 26 - 50 %	
Chargé à 5 - 25 %	
Chargé à moins de 5 %	

POIGNÉE AUXILIAIRE (B).

Pour tous les travaux avec l'outil, la poignée auxiliaire (9) doit être assemblée. Visser la poignée auxiliaire (9) dans l'un des filetages de montage (2) de la tête de l'outil en fonction de la méthode de travail.

La poignée auxiliaire (9) peut également stocker la clé (17).

AVERTISSEMENT ! N'apportez aucune modification à la poignée auxiliaire. Ne continuez pas à utiliser une poignée auxiliaire si elle est endommagée.

MONTAGE DES MEULES ABRASIVES/À TRONÇONNER

Avant toute intervention sur l'outil lui-même, retirez le bloc-batterie.

Les meules abrasives et les meules à tronçonner deviennent très chaudes pendant le travail ; ne les touchez pas avant qu'elles aient refroidi.

1. Bouton de verrouillage de la broche

Nettoyer la broche et toutes les pièces à monter. Pour serrer et desserrer les meules, bloquer la broche (13) à l'aide du bouton de verrouillage de broche (1).

AVERTISSEMENT ! Actionnez le bouton de verrouillage de la broche (1) uniquement lorsque la broche de la meuleuse est à l'arrêt !

2. Bride de serrage extérieure réglable (C).

Le flasque extérieur (16) doit être réglé en fonction de l'épaisseur des meules. Pour les disques diamantés ou à tronçonner plus fins, la partie surélevée de la bride extérieure est orientée à l'opposé du disque. Pour les meules plus épaisses, la partie surélevée de la bride extérieure est installée face à la meule pour fournir un meilleur support pour le trou de la meule. Assurez-vous toujours que votre meule est bien fixée.

3. Meule abrasive/à tronçonner (D).

Faites attention aux dimensions de la meule abrasive/à tronçonner. Le diamètre du trou de montage doit s'adapter à la bride intérieure (14) sans jeu. Ne pas utiliser de réducteurs ou d'adaptateurs.

Lors de l'utilisation d'un disque diamant, veiller à ce que la flèche de sens de rotation sur le disque diamant et le sens de rotation de l'outil (flèche de sens de rotation sur la tête de l'outil) correspondent.

Visser la bride extérieure (16) et serrer à l'aide de la clé à ergots (17).

RÉGLAGE DE LA PROTECTION DE SÉCURITÉ (E).

Pour le travail avec des disques de meulage ou de coupe, le carter de sécurité de meulage doit être impérativement monté.

Ouvrir le levier de serrage (11). Placer la protection de sécurité (10) avec saillie codifiée dans la rainure codifiée de la broche de la tête de l'outil et la tourner jusqu'à la position souhaitée (position de travail).

Pour fixer la protection de sécurité (10), fermer le levier de serrage et régler la vis de réglage de serrage (12), si nécessaire. Le côté fermé du carter de sécurité de meulage (10) doit toujours être orienté vers l'opérateur.

REMARQUE : avec le levier de serrage (11) ouvert, la vis de réglage du levier de serrage (12) peut être ajustée pour garantir que la protection est solidement serrée une fois le levier de serrage (11) finalement fermé.

FR

PROTECTION DE MEULE POUR LE TRONÇONNAGE (F).

AVERTISSEMENT ! Pour le tronçonnage, travailler toujours avec la protection de sécurité de coupe. Lors de l'utilisation d'une protection de meule de type pour les opérations de tronçonnage avec des meules abrasives collées, il existe un risque accru d'exposition aux étincelles et particules émises, ainsi qu'à des fragments de meule en cas d'éclatement de la meule.

Pour le meulage, travailler toujours avec la protection de sécurité de meulage. Lors de l'utilisation d'une protection de sécurité de meulage, la protection de meule peut interférer avec la pièce et entraîner un manque de contrôle.

Pour l'application de tronçonnage, positionner la protection de sécurité de meulage (18) avec le côté fermé sur la protection de sécurité de meulage (10) et l'enfoncer jusqu'à ce qu'elle s'enclenche.



UTILISATION

01 UTILISATION CONFORME

L'outil est conçu pour couper et meuler des matériaux métalliques et en pierre sans utiliser d'eau.

Pour la coupe, une protection de sécurité spéciale doit être utilisée.

02 FONCTIONNEMENT

INSTRUCTIONS D'UTILISATION

- Serrer la pièce à usiner si elle ne reste pas stationnaire en raison de son propre poids.
- Ne pas forcer l'outil si fortement qu'il s'immobilise.
- Les meules abrasives et de tronçonnage deviennent très chaudes pendant le travail ; ne les touchez pas avant qu'elles aient refroidi.

DÉMARRAGE (G)

Pour démarrer l'outil électrique, appuyez sur le bouton-poussoir de l'interrupteur vers l'avant et appuyez sur l'interrupteur marche/arrêt (3). Démarrer l'outil avant de l'appliquer au travail et laisser l'outil atteindre sa pleine vitesse avant de toucher la pièce à usiner.

Mettez l'outil électrique, hors tension en appuyant sur l'interrupteur marche/arrêt (3).

1. Zones de préhension

Toujours tenir fermement la meuleuse d'angle avec les deux mains lors de l'utilisation (H).

2. Meulage (H)

Les meilleurs résultats de meulage sont obtenus lorsque l'outil est positionné à un angle de 15° à 30°. Déplacez l'outil d'avant en arrière avec une pression modérée. De cette manière, la pièce ne devient pas trop chaude, ne se décolore pas et aucune rainure n'est formée.

AVERTISSEMENT ! Ne jamais utiliser de meule à tronçonner pour des opérations abrasives.

3. Tronçonnage (I)

Lors des opérations de tronçonnage, ne pas appuyer, incliner ou faire osciller l'outil. Travaillez avec une avance modérée, adaptée au matériau à travailler.

Ne réduisez pas la vitesse de meules abrasives usées en exerçant une pression latérale.

Le sens dans lequel la coupe est effectuée est important. L'outil doit toujours travailler dans un mouvement de meulage ascendant. Par conséquent, ne déplacez jamais l'outil dans l'autre sens ! Dans le cas contraire, il risque d'être poussé hors de la coupe de manière incontrôlée.

AVERTISSEMENT ! Pour couper du métal, travailler toujours avec le carter de sécurité de coupe.

COMMANDE DE VARIATION DE VITESSE (J)

La fonction de vitesse variable de cet outil permet d'ajuster la vitesse en fonction du matériau à travailler.

Le bouton de réglage de la vitesse (19) règle la vitesse de la position la plus basse à la position la plus haute.

CONSEILS DE TRAVAIL POUR VOTRE MEULEUSE D'ANGLE

Si votre outil électrique devient trop chaud, faites fonctionner le moteur sans charge pendant 2-3 minutes pour le refroidir. Ne démarrez jamais votre meuleuse d'angle avec le disque/accessoire en contact avec la pièce à usiner. Toujours commencer à vide pour atteindre la vitesse maximale, puis commencer à travailler.

Ne forcez pas le disque à travailler plus vite, réduire la vitesse de déplacement du disque signifie un temps de travail plus long.

Lors du meulage, toujours travailler avec un angle de 15° à 30° entre le disque et la pièce à usiner. Des angles plus grands coupent des arêtes dans la pièce et affectent l'état de surface. Déplacez la meuleuse d'angle en travers et d'avant en arrière sur la pièce à usiner.

Lors de l'utilisation d'un disque à tronçonner, ne modifiez jamais l'angle de coupe, sinon vous risquez de caler le disque et le moteur de la meuleuse d'angle ou de casser le disque.

Lors du tronçonnage, couper uniquement dans le sens opposé à la rotation du disque. Si vous coupez dans le même sens que la rotation du disque, le disque peut se pousser hors de la fente de coupe.

Lors de la coupe de matériaux très durs, les meilleurs résultats peuvent être obtenus avec un disque diamant. Lors de l'utilisation d'un disque diamant, il deviendra très chaud. Si cela se produit, vous verrez un anneau plein d'étincelles autour du disque rotatif. Arrêter la coupe et laisser refroidir à vide pendant 2-3 minutes.

Assurez-vous toujours que la pièce est fermement maintenue ou serrée pour empêcher tout mouvement.

AVERTISSEMENT ! Anti-rebond : l'embrayage électronique réduit le recul en cas de calage et le frein électronique assure l'arrêt rapide et sécurisé du disque.

PROBLÈMES DE SURCHARGE, TEMPÉRATURE ET RECHARGE

Problème	Statut de l'outil/ batterie	Cause possible	Solution
Protection contre la surcharge	L'outil s'éteint subitement. La lampe de travail à LED (si installée) clignote.	Couple extrêmement élevé, blocage et calage, surcharge de l'outil.	Retirez la charge de travail immédiatement, réinitialisez l'outil en l'éteignant et en le rallumant
Température extrêmement élevée	Le premier et le troisième voyants LED de l'INDICATEUR DE CHARGE clignotent alternativement.	Surchauffe de la batterie pendant le fonctionnement	Refroidir la batterie
Charge basse	La puissance de l'outil baisse rapidement. Le premier voyant LED de l'INDICATEUR DE CHARGE se met à clignoter.	La charge de la batterie est inférieure à 5 %.	Retirez la batterie de l'outil et rechargez-la
Autres problèmes	Recharges courtes.	Recharge incomplète.	Veillez à complètement recharger la batterie à chaque fois en laissant le chargeur terminer un cycle de recharge complet
		Mauvaises conditions de stockage.	Retirez toujours la batterie de l'outil et du chargeur quand vous ne l'utilisez pas et rangez-la dans un endroit sûr et sec. Évitez de recharger ou de ranger votre batterie à des températures inférieures à 5 °C ou supérieures à 40 °C. Laissez refroidir la batterie chaude d'un outil venant juste d'être utilisé pendant 30 minutes environ avant de la ranger

FR



ENTRETIEN ET NETTOYAGE

ENTRETIEN

Votre outil ne nécessite pas de lubrification ou de maintenance additionnelle. Votre outil électrique ne contient aucune pièce réparable par l'utilisateur. N'utilisez jamais d'eau ou de nettoyant chimique pour nettoyer votre outil électrique. Essuyez-le avec un chiffon sec pour le nettoyer. Rangez toujours votre outil électrique dans un endroit sec. Maintenez les ouïes de ventilation du moteur propres. Maintenez toutes les commandes exemptes de poussières.

STOCKAGE

- Éteignez le produit et retirez le bloc-batterie.
- Nettoyez le produit comme décrit ci-dessus.
- Rangez le produit et ses accessoires dans un endroit sombre, sec, à l'abri du gel et bien aéré. La température de stockage idéale se situe entre 10 °C et 30 °C.
- Rangez toujours le produit dans un lieu inaccessible pour les enfants.
- Nous vous conseillons d'utiliser l'emballage d'origine pour le rangement du produit, ou bien de le recouvrir avec un tissu adapté / le mettre dans un caisson adapté pour le protéger de la poussière.

TRANSPORT

- Éteignez l'outil et retirez la batterie.
- Attachez les protections de transport (si applicable).
- Portez toujours l'outil par sa poignée.
- Protégez l'outil de tout impact violent ou vibration forte pouvant se produire pendant son transport dans un véhicule.
- Immobilisez solidement l'outil pour qu'il ne puisse ni glisser ni tomber.

RÉPARATION

Cet outil ne contient aucune pièce réparable par le consommateur. Contactez un centre de réparation agréé ou une personne de qualification similaire pour le faire réviser et réparer.

RECYCLAGE ET MISE AU REBUT



Ce symbole est connu sous le nom de “poubelle barrée”. Lorsque ce symbole est présent sur un produit ou une pile, vous ne devez pas jeter ces produits avec vos déchets ménagers. Certaines substances chimiques contenues dans les produits électriques/électroniques ou les piles peuvent nuire à la santé et à l'environnement. Déposer les articles électriques ou électroniques, ainsi que les piles, uniquement dans des systèmes de collecte séparés, qui permettent de récupérer et de recycler les matériaux contenus à l'intérieur. Votre coopération est essentielle pour assurer le succès de ces programmes et pour la protection de l'environnement.

MISE AU REBUT D’UNE BATTERIE USAGÉE



Afin de préserver les ressources naturelles, recyclez la batterie ou mettez-la au rebut d'une manière appropriée. Cette batterie contient des cellules au Li-Ion. Contactez l'organisme local de gestion des déchets pour obtenir des informations concernant les possibilités existantes de mise au rebut et/ou de recyclage. Déchargez votre batterie en allumant votre outil, puis retirez la batterie du boîtier de l’outil, recouvrez les contacts de la batterie avec du ruban adhésif solide pour prévenir des courts-circuits et des décharges. N’essayez jamais d’ouvrir ou de retirer l’un des composants.

FR



GARANTIE COMMERCIALE ERBAUER

Nous veillons tout particulièrement à sélectionner des matériaux de haute qualité et à utiliser des techniques de fabrication qui nous permettent de créer des produits à la fois design et durables. Ce produit (Erbauer Meuleuse d'angle sans fil) bénéficie d'une garantie fabricant de 3 ans couvrant les défauts de fabrication à compter de la date d'achat (en cas d'achat en magasin) ou de la date de livraison (en cas d'achat sur Internet), sans coût supplémentaire.

Pour déposer une réclamation au titre de cette garantie, vous devez présenter votre preuve d'achat (ticket de caisse, facture d'achat ou toute autre preuve recevable en vertu de la loi en vigueur). Conservez votre preuve d'achat dans un endroit sûr. Pour que cette garantie soit applicable, le produit que vous avez acheté doit être neuf. La garantie ne s'applique pas aux produits d'occasion ou aux modèles d'exposition. Sauf indication contraire prévue par la loi en vigueur, tout produit de remplacement fourni au titre de la présente garantie ne sera garanti que jusqu'à expiration de la période de garantie initiale.

Cette garantie couvre les défaillances et dysfonctionnements du produit, sous réserve que le produit ait été utilisé conformément à l'usage pour lequel il a été conçu, qu'il ait été installé, nettoyé et entretenu conformément aux informations contenues dans les présentes conditions générales ainsi que dans le manuel d'utilisation, et conformément à la pratique, sous réserve que celles-ci n'aillent pas à l'encontre du manuel d'utilisation.

Cette garantie ne couvre pas les défauts et dommages causés par l'usure normale ni les dommages pouvant résulter d'une utilisation non conforme, d'une installation ou d'un assemblage défectueux, ou d'une négligence, d'un accident, d'une mauvaise utilisation ou d'une modification du produit. Sauf indication contraire prévue par la loi en vigueur, cette garantie ne couvre en aucun cas les coûts accessoires (expédition, transport, frais de désinstallation et réinstallation, main d'œuvre, etc.), ni les dommages directs et indirects.

La présente garantie ne couvre pas les défauts ou dommages causés par ou résultant de :

- Usure normale, y compris l'usure des accessoires
- Utilisation excessive ou abusive, négligence
- Réparation tentée par une personne autre qu'un agent autorisé
- Dommages esthétiques
- Dommages causés par des substances ou objets étrangers, ou par des accidents
- Dommages ou modifications accidentels
- Non-respect des instructions du fabricant
- Perte d'usage des biens

Les batteries ne sont pas couverts par la garantie Erbauer de 3 ans et auront une période de garantie de 2 ans à partir de la date d'achat.

Si le produit est défectueux, nous nous engageons à le réparer ou le remplacer dans un délai raisonnable.

Cette garantie est valable dans le pays où vous avez acheté ce produit. Toute demande au titre de la garantie doit être adressée au magasin où vous avez acheté ce produit. Cette garantie s'ajoute à vos droits au titre de la loi, sans les affecter.

Si vous avez acheté ce produit en France, en plus de cette garantie commerciale, le vendeur reste tenu de respecter la garantie légale de conformité prévue par les articles L217-4 à L217-14 du Code de la consommation et aux articles qui concernent les vices cachés de la chose vendue dans les conditions prévues aux articles 1641 à 1648 et 2232 du Code civil. Le distributeur auprès duquel vous avez acheté ce produit répond de tout défaut de conformité ou vice caché du produit, conformément aux présentes dispositions.

En vertu de l'article L217-16 du Code de la consommation, lorsque l'acheteur demande au vendeur, pendant la durée de la garantie commerciale qui lui a été consentie lors de l'acquisition ou de la réparation d'un bien meuble, une remise en état couverte par la garantie, toute période d'immobilisation d'au moins sept jours vient s'ajouter à la durée de la garantie qui reste à courir. Cette période court à compter de la demande d'intervention de l'acheteur ou de la mise à disposition pour réparation du bien en cause, si cette mise à disposition est postérieure à la demande d'intervention. Garantie légale de conformité (extrait du Code de la consommation) : Article L217-4 du Code de la consommation - Le vendeur doit livrer un bien conforme au contrat et répond des défauts de conformité existant lors de la livraison. Il répond également des défauts de conformité résultant de l'emballage, des instructions de montage ou de l'installation lorsque celle-ci a été mise à sa charge par le contrat ou a été réalisée sous sa responsabilité. Article L217-5 du Code de la consommation - Le bien est conforme au contrat : 1. S'il est adapté à l'objectif généralement prévu pour des biens similaires et, le cas échéant : s'il correspond à la description donnée par le vendeur et possède les qualités présentées par le vendeur à l'acheteur sous forme d'échantillon ou de modèle ; s'il présente des qualités que l'acheteur peut légitimement attendre au regard des déclarations publiques faites par le vendeur, par le fabricant ou par son représentant, notamment dans la publicité ou l'étiquetage ; 2. Ou s'il présente les caractéristiques définies d'un commun accord par les parties ou est propre à tout usage spécial recherché par l'acheteur, porté à la connaissance du vendeur et que ce dernier a accepté. Article L217-12 du Code de la consommation - Toute réclamation suite à un défaut de conformité est limitée à deux ans à compter de la livraison du bien. Garantie légale sur les vices cachés (extrait du Code de la consommation) : Article 1641 du Code civil - Le vendeur est tenu de la garantie en cas de défauts cachés de la chose vendue qui la rendent impropre à l'usage auquel on la destine, ou qui diminuent tellement cet usage que l'acheteur ne l'aurait pas acquise, ou n'en aurait donné qu'un moindre prix, s'il les avait connus. Article 1648 du Code civil (alinéa 1) - Toute réclamation résultant de vices cachés doit être faite par l'acheteur dans un délai de deux ans à compter de la découverte du vice.

PL



INSTRUKCJE BEZPIECZEŃSTWA

OGÓLNE OSTRZEŻENIA BEZPIECZEŃSTWA ELEKTRONARZĘDZIA



OSTRZEŻENIE! Dokładnie przeczytaj wszystkie instrukcje, ilustracje oraz specyfikacje podane wraz z tym elektronarzędziem. *Nieprzestrzeganie podanych poniżej instrukcji może zakończyć się porażeniem prądem, pożarem oraz/lub poważnym urazem.*

Zachowaj wszystkie ostrzeżenia i instrukcje do przyszłego użytku. *Termin "elektronarzędzie" odnosi się do Twojego elektronarzędzia czerpiącego energię z sieci (z kablem) lub z baterii (bez kabla).*

BEZPIECZEŃSTWO W MIEJSCU PRACY

a. **Miejsce pracy powinno być czyste i dobrze oświetlone.** *Nieporządek i ciemne obszary sprzyjają wypadkom.*

b. **Nie używaj elektronarzędzi w atmosferze wybuchowej, na przykład w obecności palnych cieczy, gazów lub pyłów.** *Elektronarzędzia wytwarzają iskry, które mogą spowodować zapłon pyłu lub oparów.*

c. **Dzieci i osoby postronne nie powinny zbliżać się do pracującego elektronarzędzia.** *Nieuwaga może spowodować utratę kontroli nad urządzeniem.*

BEZPIECZEŃSTWO ELEKTRYCZNE

a. **Wtyczki elektronarzędzia muszą pasować do gniazdka. Nie wolno wprowadzać zmian we wtyczkach. Do uziemionych elektronarzędzi nie wolno używać przystawek.** *Wtyczki w oryginalnym stanie i pasujące do nich gniazdka zmniejszają niebezpieczeństwo porażenia prądem.*

b. **Unikaj kontaktu ciała z uziemionymi powierzchniami (np. rury, grzejniki, kuchenki, lodówki).** *Istnieje zwiększone ryzyko porażenia prądem, jeśli ciało jest uziemione.*

c. **Nie wystawiaj elektronarzędzi na działanie deszczu lub wilgoci.** *Woda dostająca się do elektronarzędzia zwiększa ryzyko porażenia prądem.*

d. **Należy prawidłowo obchodzić się z przewodem.** Nie wolno używać przewodu do przenoszenia, wyciągania lub odłączania urządzenia. Przewód powinien znajdować się z dala od źródeł ciepła, oleju, ostrych krawędzi lub ruchomych elementów. Uszkodzone lub splątane przewody zwiększają ryzyko porażenia prądem.

e. **Podczas pracy elektronarzędziem na zewnątrz należy użyć przedłużacza przeznaczonego do użytku zewnętrznego.** *Użycie przewodu przeznaczonego do użytku na zewnątrz zmniejsza ryzyko porażenia prądem.*

f. **Jeśli niezbędne jest używanie elektronarzędzia w wilgotnym miejscu, należy zastosować wyłącznik różnicowoprądowy (RCD) w celu zabezpieczenia zasilania.** *Używanie wyłączników różnicowoprądowych zmniejsza niebezpieczeństwo porażenia prądem.*

BEZPIECZEŃSTWO OSOBISTE

a. **Podczas obsługi elektronarzędzia należy zachować czujność, obserwować, co się robi i kierować się zdrowym rozsądkiem. Nie używać urządzenia w przypadku zmęczenia lub pod wpływem narkotyków, alkoholu lub leków.** *Jeden moment nieuwagi podczas używania urządzenia może skutkować poważnymi urazami.*

b. **Używaj środków ochrony indywidualnej. Należy zawsze stosować ochronę oczu.** *Sprzęt ochronny, taki jak maska przeciwpyłowa, antypoślizgowe obuwie ochronne, kask lub ochrona słuchu, stosowany w odpowiednich warunkach, zmniejszy obrażenia ciała.*

c. **Zapobiegaj niezamierzonemu uruchomieniu. Przed**

podłączeniem do źródła zasilania lub akumulatora, podnoszeniem lub przenoszeniem urządzenia należy się upewnić się, że wyłącznik jest ustawiony w pozycji wyłączonej. *Przenoszenie elektronarzędzi z palcem na wyłączniku lub podłączanie elektronarzędzi z włączonym wyłącznikiem grozi wypadkiem.*

d. Przed włączeniem elektronarzędzia usuń klucze regulacyjne. *Klucz pozostawiony w wirującej części elektronarzędzia może spowodować obrażenia.*

e. Nie wychylaj się nadmiernie. Przez cały czas należy zachowywać odpowiednią postawę i równowagę. *Umożliwia to lepszą kontrolę nad elektronarzędziem w nieoczekiwanych sytuacjach.*

f. Odpowiednie ubranie. Nie noś luźnego ubrania ani ozdób. Włosy, ubranie i rękawice należy trzymać w bezpiecznej odległości do urządzenia. *Ruchome elementy urządzenia mogą chwycić luźne ubrania, ozdoby lub długie włosy.*

g. Jeśli narzędzie jest wyposażone w opcję podłączenia urządzeń odsysających i zbierających pył, należy je prawidłowo podłączyć i używać. *Używanie wyciągu pyłu zmniejsza zagrożenia związane z pyłem.*

h. Nie dopuść, aby znajomość narzędzia wynikająca z częstego korzystania dawała Ci zbytnią pewność siebie i skłaniała do ignorowania zasad bezpieczeństwa. *Nieostrożność może spowodować poważny uraz w ułamku sekundy.*

PUŻYWANIE I KONSERWACJA ELEKTRONARZĘDZI

a. Nie przeciążaj elektronarzędzia. Używaj elektronarzędzia dostosowanego do wykonywanej pracy. *Elektronarzędzie będzie wykonywać pracę lepiej i bezpieczniej w tempie, do którego zostało przeznaczone.*

b. **Nie używaj elektronarzędzia, jeśli jego wyłącznik nie włącza lub nie wyłącza narzędzia prawidłowo.** *Każde elektronarzędzie, którego nie można kontrolować za pomocą wyłącznika, jest niebezpieczne i musi zostać naprawione.*

c. **Odłącz wtyczkę od gniazdka i/lub akumulator od elektronarzędzia przed dokonaniem jakichkolwiek regulacji, wymianą akcesoriów lub schowaniem elektronarzędzia.** *Takie zapobiegawcze środki bezpieczeństwa zmniejszają ryzyko przypadkowego uruchomienia elektronarzędzia.*

d. **Wyłączone elektronarzędzia należy przechowywać w miejscu niedostępnym dla dzieci i nie pozwalać używać elektronarzędzia osobom nieobeznanym z nim i niniejszymi instrukcjami. Elektronarzędzia są niebezpieczne w rękach nieprzeszkolonych użytkowników.**

e. **Konserwuj elektronarzędzia i akcesoria. Sprawdź urządzenie pod kątem rozregulowania i zamocowania ruchomych części, pęknięcia elementów i wszelkich innych czynników, które mogą wpłynąć na pracę elektronarzędzia. W razie uszkodzenia, urządzenie należy naprawić przed użyciem.** *Przyczyną wielu wypadków jest brak odpowiedniej konserwacji elektronarzędzi.*

f. **Narzędzia skrawające powinny być ostre i czyste.** *Odpowiednio utrzymane narzędzia skrawające z ostrymi krawędziami tnącymi są mniej podatne na zakleszczenie i można łatwiej nad nimi panować.*

g. **Elektronarzędzi, akcesoriów, narzędzi itp. należy używać zgodnie z niniejszą instrukcją, biorąc pod uwagę warunki pracy i prace, które mają być wykonywane.** *Używanie elektronarzędzi niezgodnie z ich przeznaczeniem może prowadzić do niebezpiecznych sytuacji.*

h. **Utrzymuj uchwyty i powierzchnie chwytowe w suchości, czystości i wolne od oleju oraz tłuszczu.** *Śliskie uchwyty i powierzchnie chwytowe uniemożliwiają bezpieczną obsługę i kontrolę nad narzędziem w nieoczekiwanych sytuacjach.*

PL

KORZYSTANIE I DBANIE O NARZĘDZIE ZASILANE AKUMULATOREM

a. **Ładuj jedynie za pomocą ładowarki określonej przez producenta.** *Ładowarka przystosowana do jednego rodzaju akumulatora może stworzyć ryzyko pożaru, kiedy zostanie wykorzystana do innego rodzaju akumulatora.*

b. **Korzystaj z elektronarzędzi jedynie z określonymi akumulatorami.** *Korzystanie z jakichkolwiek innych akumulatorów może stworzyć ryzyko urazu i pożaru.*

c. **Kiedy akumulator nie jest w użytku, trzymaj go z dala od innych metalowych przedmiotów, takich jak spinacze, monety, gwoździe, śruby oraz inne drobne metalowe przedmioty, które mogą połączyć styki akumulatora.** *Połączenie styków akumulatora może stworzyć ryzyko urazu lub pożaru.*

d. **W ekstremalnych warunkach z akumulatora może zostać wyrzucony płyn; unikaj kontaktu. Jeżeli dojdzie do przypadkowego kontaktu zmyj wodą. Jeżeli płyn dostanie się do oczu wezwij pomoc medyczną.** *Płyn wyrzucony z baterii może spowodować podrażnienia lub poparzenia.*

e. **Nie korzystaj z uszkodzonego lub modyfikowanego akumulatora lub narzędzia.** *Uszkodzone lub zmodyfikowane akumulatory mogą wykazywać nieprzewidywalne zachowanie stwarzające ryzyko pożaru, wybuchu lub poważnego urazu.*

f. **Nie wystawiaj akumulatora na działanie ognia ani wysokich temperatur.** *Styczność z ogniem lub temperaturą wyższą niż 130 °C może spowodować eksplozję.*

g. **Przestrzegaj wszystkich instrukcji dotyczących ładowania i nie ładuj akumulatora lub narzędzia poza zakresem temperatur podanym w instrukcji.** *Ładowanie w niepoprawny sposób lub poza określonym zakresem temperatur może uszkodzić akumulator i zwiększyć ryzyko pożaru.*

SERWISOWANIE

a. **Elektronarzędzie powinno być serwisowane przez wykwalifikowane osoby z użyciem identycznych części zamiennych.** *Zapewni to utrzymanie bezpieczeństwa elektronarzędzia.*

b. **Nigdy nie serwisuj uszkodzonych akumulatorów.** *Serwisowanie akumulatorów powinno być wykonywane jedynie przez producenta lub autoryzowanych usługodawców.*

INSTRUKCJA BEZPIECZEŃSTWA DLA WSZYSTKICH OPERACJI

OSTRZEŻENIA PRZED ZAGROŻENIAMI ZWIĄZANYMI Z OPERACJAMI SZLIFOWANIA I CIĘCIA ŚCIERNICAMI:

a. **Elektronarzędzie jest przeznaczone do używania do szlifowania lub cięcia za pomocą ściernicy. Należy zapoznać się z wszystkimi ostrzeżeniami, instrukcjami, ilustracjami i specyfikacjami dostarczonymi z elektronarzędziem.** *Nieprzestrzeganie którejś z podanych poniżej instrukcji może spowodować porażenie prądem elektrycznym, pożar i/lub poważne urazy.*

b. **Nie jest zalecane wykonywanie tym elektronarzędziem takich operacji, jak szlifowanie drewna, szczotkowanie, polerowanie i wycinanie otworów.** *Wykonywanie operacji, do których elektronarzędzie nie jest przeznaczone, może stanowić poważne zagrożenie i spowodować urazy.*

c. **Nie wprowadzać zmian w elektronarzędziu do pracy w sposób, który nie został specjalnie zaprojektowany i określony przez producenta elektronarzędzia.** *Taka zmiana może skutkować utratą kontroli i poważnymi urazami ciała.*

d. **Nie używać akcesoriów, które nie są specjalnie zaprojektowane i podane przez producenta elektronarzędzia.** *To, że akcesoria dadzą się zamontować w elektronarzędziu, nie oznacza bezpiecznej pracy.*

e. **Znamionowa prędkość narzędzia musi być co najmniej taka sama, jak maksymalna prędkość podana na**

urządzeniu. *Narzędzia obracające się z prędkością większą od ich prędkości znamionowej mogą się rozpaść i wylecieć w powietrze.*

f. **Zewnętrzna średnica i grubość akcesoriów muszą mieścić się w zakresie roboczym elektronarzędzia.** *Niewłaściwie dobrane wymiary akcesoriów nie pozwalają na ich prawidłowe zabezpieczenie i kontrolowanie.*

g. **Wymiary montażowe akcesoriów muszą odpowiadać wymiarom elementów montażowych elektronarzędzia.** *Akcesoria, które nie pasują do elementów montażowych elektronarzędzia, utracą wyważenie, będą nadmiernie wibrować i mogą spowodować utratę kontroli.*

h. **Nie używać uszkodzonych akcesoriów. Przed każdym użyciem należy sprawdzić akcesoria, takie jak ściernice, pod kątem odłamków, pęknięć, a podstawę pod kątem pęknięć, zużycia, szczotkę drucianą pod kątem poluzowanych lub połamanych drutów. W razie upuszczenia elektronarzędzia lub akcesoriów na ziemię należy sprawdzić je pod kątem uszkodzeń lub zamontować narzędzie nieuszkodzone. Po sprawdzeniu i zamontowaniu akcesoriów operator i inne osoby powinny stanąć z dala od płaszczyzny wirowania, a następnie włączyć elektronarzędzie z maksymalną prędkością bez obciążenia na jedną minutę.** *Uszkodzone akcesoria w tym czasie zwykle rozpadają się na kawałki.*

i. **Należy używać odpowiedniego sprzętu ochrony indywidualnej. W zależności o zastosowania, należy używać tarczy na twarz, rękawic lub okularów ochronnych. W razie potrzeby należy używać maski przeciwpyłowej, ochrony słuchu, rękawic lub fartucha roboczego chroniącego przed drobnymi cząsteczkami materiału ściernego lub obrabianego przedmiotu.** *Ochrona oczu musi zatrzymywać latające cząsteczki powstające podczas wykonywania różnych operacji. Maska przeciwpyłowa lub aparat oddechowy musi zatrzymywać latające cząstki powstające podczas*

wykonywania operacji. Dłuższe narażenie na intensywny hałas może spowodować utratę słuchu.

j. **Osoby postronne nie powinny zbliżać się do miejsca wykonywania prac. Każda osoba znajdująca się w miejscy wykonywania prac musi używać środków ochrony indywidulanej.** *Fragmenty obrabianego przedmiotu lub zniszczonych akcesoriów mogą zostać wyrzucone i spowodować urazy poza bezpośrednią strefą wykonywania prac.*

k. **Jeśli narzędzie może się zetknąć z ukrytym przewodem lub własnym kablem, podczas pracy należy je trzymać tylko za izolowane powierzchnie chwytowe.** *Kontakt z przewodem pod napięciem może doprowadzić do tego, że metalowe zewnętrzne elementy elektronarzędzia będą również pod napięciem i wywołają porażenie operatora prądem elektrycznym.*

l. **Nie wolno kłaść elektronarzędzi, zanim wirujące akcesoria się nie zatrzymają.** *Podczas kontaktu z podłożem mogłyby one spowodować utratę kontroli.*

m. **Nie wolno nosić włączonego elektronarzędzia obok siebie.** *Przypadkowy kontakt z wirującymi akcesoriami może spowodować wciągnięcie ubrania lub wciągnięcie wirującego elementu w którąś z części ciała.*

n. **Należy regularnie czyścić odpowietrzniki elektronarzędzia.** *Wentylator silnika wciąga pył do wnętrza obudowy, a nadmierna ilość sproszkowanego metalu może spowodować zagrożenia elektryczne.*

o. **Nie używać elektronarzędzia w pobliżu materiałów łatwopalnych.** *Iskry mogłyby spowodować ich zapalenie się.*

p. **Nie używać akcesoriów wymagających chłodzenia płynnymi chłodziwami.** *Używanie wody lub innych płynnych chłodziw może spowodować groźne, a nawet śmiertelne porażenie prądem elektrycznym.*

PL

INNE INSTRUKCJE BEZPIECZEŃSTWA DLA WSZYSTKICH OPERACJI

NIEBEZPIECZEŃSTWO ODRZUTU I INNE OSTRZEŻENIA

Odrzucenie jest to nagła reakcja na zakleszczenie lub zaczepienie tarczy obrotowej, podstawy, szczotki lub innych akcesoriów. Zakleszczenie lub zaczepienie powoduje nagłe wirującego elementu, co z kolei prowadzi do tego, że niekontrolowane elektronarzędzie jest odrzucane w kierunku przeciwnym do kierunku wirowania w punkcie unieruchomienia.

Na przykład, gdy tarcza ścierna zakleszczy się lub utknie w obrabianym elemencie, krawędź tarczy wchodząca w taki punkt może wciąć się w powierzchnię materiału, powodując wyrzucenie materiału. Tarcza może odskoczyć w kierunku operatora lub w bok, w zależności od kierunku ruchu tarczy w chwili zakleszczenia. W takich warunkach tarcza ścierna może się złamać.

Odrzut jest efektem nieprawidłowego używania elektronarzędzia i/ lub nieodpowiednich praktyk bądź warunków i można mu zapobiec stosując się do poniższych zaleceń.

a. **Należy mocno trzymać elektronarzędzie oburącz i przyjąć pozycję ciała i rąk umożliwiającą wytrzymanie sił odrzutu. Należy zawsze używać ewentualnego uchwytu pomocniczego w celu zapewniania sobie jak najlepszej kontroli w razie odrzutu lub obrotowej reakcji podczas uruchamiania.** *Jeśli podjęte zostaną odpowiednie środki, operator może kontrolować obrotowe reakcje i siły odrzutu.*
b. **Nie wolno trzymać rąk w pobliżu wirujących akcesoriów.** *Mogłyby one zostać odrzucone w kierunku ręki.*
c. **Nie przebywać w miejscu, w którym może się przemieścić elektronarzędzie w razie odrzutu.** *W razie odrzutu elektronarzędzie jest wprawiane w ruch w kierunku przeciwnym do ruchu tarczy w punkcie zakleszczenia.*
d. **Szczególną ostrożność należy zachować podczas pracy w rogach, na ostrych krawędziach itp. Unikać odskakiwania i zaczepiania się akcesoriów.** *Rogi, ostre krawędzie i odskoki*

mają skłonność do zaczepiania wirujących akcesoriów i powodować utratę kontroli lub odrzut.

e. **Nie montować łańcuchów tnących, tarcz do drzeworytnictwa, segmentowych tarcz diamentowych ze szczelinami obwodowymi powyżej 10 mm ani zębatych tarcz tnących.** *Tarcze takie często powodują odrzuty i utratę kontroli.*

DODATKOWE ZALECENIA DOTYCZĄCE BEZPIECZEŃSTWA OPERACJI SZLIFOWANIA I CIĘCIA ŚCIERNICAMI

OSTRZEŻENIA DOTYCZĄCE OPERACJI SZLIFOWANIA I CIĘCIA ŚCIERNICAMI:

a. **Należy używać wyłącznie typów tarcz, które są zalecane do tego elektronarzędzia, a także odpowiedniej osłony przeznaczonej do wybranej tarczy.** *Tarcze, do których elektronarzędzie nie jest przeznaczone, nie mogą być odpowiednio osłonięte i są niebezpieczne.*

b. **Powierzchnia ścierna ściernic z obniżonym środkiem musi być zamontowana poniżej płaszczyzny krawędzi ochronnej.** *Nieprawidłowo zamontowana tarcza, która wystaje przez płaszczyznę krawędzi ochronnej, nie może być odpowiednio zabezpieczona.*

c. **Osłona musi być mocno zamocowana do elektronarzędzia i ustawiona pod kątem maksymalnego bezpieczeństwa tak, aby jak najmniejsza część tarczy była odsłonięta w kierunku operatora.** *Osłona chroni operatora przed kawałkami pękniętej tarczy, przypadkowym dotknięciem tarczy oraz przed iskrami, które mogą zapalić ubranie.*

d. **Tarcze mogą być używane tylko do podanych zastosowań. Na przykład: nie szlifować bokiem tarczy do cięcia.** *Tarcze do cięcia przeznaczone są do szlifowania obwodowego, siły boczne działające na te ściernice mogą spowodować ich pęknięcie.*

e. **Należy zawsze używać nieuszkodzonych kołnierzy tarcz, które mają odpowiedni rozmiar i kształt dopasowany do wybranej tarczy.** *Odpowiednie kołnierze tarcz podtrzymują tarczę, zmniejszając w ten sposób niebezpieczeństwo jej*

pęknięcia. Kołnierze do tarcz przeznaczonych do cięcia mogą się różnić od kołnierzy do tarcz przeznaczonych do szlifowania.

f. **Nie używać zużytych tarcz od większych elektronarzędzi.** *Tarcza przeznaczona do większego elektronarzędzia nie nadaje się do większych prędkości mniejszego narzędzia i może pęknąć.*

g. **W przypadku korzystania z tarcz o podwójnym przeznaczeniu należy zawsze używać osłony odpowiedniej do danego zastosowania.** *Niezastosowanie właściwej osłony może nie zapewnić wymaganego poziomu ochrony, co może prowadzić do poważnych urazów.*

Dodatkowe zalecenia dotyczące bezpieczeństwa operacji cięcia ściernicami

DODATKOWE ZALECENIA DOTYCZĄCE BEZPIECZEŃSTWA OPERACJI CIĘCIA ŚCIERNICAMI

DODATKOWE OSTRZEŻENIA DOTYCZĄCE OPERACJI CIĘCIA ŚCIERNICAMI:

a. **Nie „zakleszczać" tarczy tnącej ani nie wywierać a nią nadmiernego nacisku. Nie wykonywać zbyt głębokich cięć.** *Nadmierny nacisk na tarczę zwiększa obciążenie i podatność na skręcenie lub utkniecie tarczy oraz prawdopodobieństwo odrzutu lub złamania tarczy.*

b. **Nie stać w linii wirującej tarczy ani za nią.** *Gdy tarcza podczas pracy odsuwa się od operatora, ewentualny odrzut może pchnąć wirującą tarczę i elektronarzędzie w kierunku niego.*

c. **Jeżeli tarcza się zakleszczy się lub z jakiegokolwiek powodu przerywa cięcie, należy wyłączyć elektronarzędzie i trzymać je w bezruchu, aż tarcza całkowicie się zatrzyma. Nie wolno próbować wyjmować tarczy tnącej podczas ruchu, ponieważ może nastąpić odrzut.** *Zbadać przyczynę i podjąć działania naprawcze, aby wyeliminować przyczynę zakleszczenia tarczy.*

d. **Nie wznawiać cięcia w elemencie. Poczekać, aż tarcza osiągnie pełną prędkość i ostrożnie ponownie rozpocząć cięcie.** *W razie próby uruchomienia tarczy w elemencie może ona utknąć lub zostać odrzucona.*

e. **Aby zapobiec utykowi i zakleszczeniu tarczy, płyty i duże elementy należy podpierać.** *Duże elementy mają skłonność do uginania się pod własnym ciężarem. Podpory należy umieszczać pod ciętym elementem w pobliżu linii cięcia i w pobliżu krawędzi elementu z obu stron tarczy.*

f. **Szczególną ostrożność należy zachować podczas wykonywania „cięcia gniazdowego" w ścianach lub innych ślepych miejscach.** *Wystająca tarcza może przeciąć elementy rury gazowe lub wodociągowe, przewody elektryczne lub inne obiekty, które mogą spowodować odrzut.*

g. **Nie próbować wykonywać krzywych cięć.** *Nadmierny nacisk na tarczę zwiększa obciążenie i podatność na skręcenie lub utkniecie tarczy oraz prawdopodobieństwo odrzutu lub złamania tarczy skutkującego poważnymi urazami ciała.*

DODATKOWE OSTRZEŻENIA DOTYCZĄCE AKUMULATORA

a. Nie łączyć ze sobą dodatniego i ujemnego bieguna akumulatora ani z żadnym innym metalowym przedmiotem (np. przewodem).

b. Nie wolno nosić ani przechowywać akumulatora razem z naszyjnikami, spinkami do włosów ani innymi metalowymi przedmiotami.

c. Nie wolno przebijać akumulatora gwoździmi, uderzać go młotkiem, stawać na nim ani narażać go na jakiekolwiek inne silne uderzenia lub wstrząsy.

d. Nie lutować bezpośrednio na akumulatorze.

e. Nie narażać akumulatora na działanie wody lub słonej wody ani nie dopuszczać do zamoczenia akumulatora.

f. Nie wolno rozmontowywać ani modyfikować akumulatora.

g. *Nie umieszczać akumulatora w pobliżu ognia, pieców ani innych miejscach o wysokiej temperaturze. Nie umieszczać akumulatora w miejscach bezpośrednio nasłonecznionych ani nie używać/przechowywać go w samochodach w upale.*

h. *Nie umieszczać baterii w kuchenkach mikrofalowych, pojemnikach wysokociśnieniowych ani w naczyniach indukcyjnych.*

i. *Jeśli akumulator ma być przechowywany przez okres bez użycia, należy go przechowywać w temperaturze pokojowej (od 19°C do 25°C), naładowany do około 30 - 50% pojemności. W przypadku przechowywania przez bardzo długi czas należy ładować akumulator raz do roku, aby zapobiec całkowitemu rozładowaniu.*

Poniższe informacje dotyczą tylko użytkowników profesjonalnych, ale są dobrą praktyką dla wszystkich użytkowników:

DODATKOWE OSTRZEŻENIE DOTYCZĄCE BEZPIECZEŃSTWA DLA PYŁU BUDOWLANEGO

Zaktualizowane przepisy dotyczące kontroli substancji niebezpiecznych dla zdrowia z dnia 1 października 2012 r. mają teraz również na celu zmniejszenie zagrożeń związanych z krzemem, drewnem i pyłami gipsowymi. Pracownicy budowlani są jedną z grup ryzyka w tym zakresie z powodu pyłu, którym oddychają: pył krzemowy nie jest tylko uciążliwością; to realne zagrożenie dla płuc!

Krzem jest to naturalny minerał obecny w dużych ilościach w takich materiałach jak piasek, piaskowiec i granit. Jest również powszechnie spotykany w wielu materiałach budowlanych, takich jak beton i zaprawa. Krzem jest rozbijany na bardzo drobny pył (znany również jako wdychalny krzem krystaliczny lub RCS) podczas wielu typowych zadań, takich jak cięcie, wiercenie i szlifowanie. Wdychanie bardzo drobnych cząsteczek krzemu krystalicznego może prowadzić do rozwoju: Rak płuc, Krzemica, Przewlekła obturacyjna choroba płuc (COPD) Wdychanie drobnych cząstek pyłu drzewnego może prowadzić do astmy. Ryzyko chorób płuc wiąże

się z osobami, które regularnie wdychają pył budowlany przez pewien czas, a nie w przypadkowych okolicznościach.

W celu ochrony płuc, przepisy COSHH określają limit ilości pyłu, który można wdychać (nazywany limitem narażenia na stanowisku pracy lub WEL) po uśrednieniu za normalny dzień pracy. Te granice nie są dużą ilością pyłu: w porównaniu do grosza jest maleńka – jak mała szczypta soli: Granica ta jest prawnym maksimum; największą ilością, jaką można wdychać po zastosowaniu odpowiednich środków kontroli.

JAK ZMNIEJSZYĆ ILOŚĆ PYŁU?

1. Zmniejszyć ilość cięć, używając produktów budowlanych o optymalnych wymiarach. Użyć słabszego narzędzia, np. frez blokowy zamiast szlifierki kątowej.
2. Stosując zupełnie inną metodę pracy – m.in. używanie gwoździarki do bezpośredniego mocowania koryt kablowych zamiast w pierwszej kolejności wiercenia otworów.
3. Należy zawsze pracować zatwierdzonym sprzętem ochronnym, takim jak maski przeciwpyłowe, które są specjalnie zaprojektowane do filtrowania mikroskopijnych cząstek i używać przez cały czas wyciągu pyłu.

Więcej informacji patrz strona internetowa:
http://www.hse. gov.uk/construction lub
http://www.hse.gov.uk/pubns/cis69.pdf

PL

OSTRZEŻENIE! Niektóre cząstki pyłu powstające podczas zmechanizowanego szlifowania, cięcia, wiercenia i innych prac budowlanych zawierają substancje chemiczne, które są uznawane za rakotwórcze oraz powodujące wady płodu lub inne problemy z rozrodczością. Niektóre przykłady takich chemikaliów to:

- Ołów z farb na bazie ołowiu,
- Krystaliczne związki krzemu z cegły i cementu oraz innych produktów murarskich,
- Arsen i chrom z drewna obrabianego chemicznie.
- Ryzyko związane z takim narażeniem zależy od tego, jak często wykonywane są dane prace. Aby zmniejszyć narażenie na te chemikalia:
- Pracować w dobrze wentylowanym pomieszczeniu.
- Podczas pracy używać zatwierdzonych urządzeń, takich jak maski przeciwpyłowe, które są specjalnie zaprojektowane do odfiltrowywania mikroskopijnych cząstek.

WIBRACJE

Wdrożona została dyrektywa Europejskiej Agencji Fizycznej ds. Wibracji w celu zmniejszenia liczby urazów związanych z zespołem wibracyjnym ramion u użytkowników elektronarzędzi ręcznych. Dyrektywa ta wymaga od producentów i dostawców elektronarzędzi dostarczenia indykatywnych wyników testów wibracyjnych, aby umożliwić użytkownikom podejmowanie świadomych decyzji dotyczących czasu, w którym narzędzie może być codziennie bezpiecznie używane, oraz wyboru narzędzia.

ZOBACZ DANE TECHNICZNE W INSTRUKCJI OBSŁUGI DOTYCZĄCE POZIOMÓW WIBRACJI TEGO URZĄDZENIA.

Zadeklarowana wartość wibracji powinna służyć jako poziom minimalny w połączeniu z aktualnymi przepisami dotyczącymi wibracji. Obliczenie rzeczywistego okresu użytkowania może być trudne, a strona internetowa HSE zawiera dalsze informacje.
Zadeklarowane wartości wibracji całkowitych i zadeklarowane wartości emisji hałasu zostały zmierzone zgodnie ze znormalizowaną metodą (EN 62841-1 i EN IEC 62841-2-3) i można je wykorzystywać do porównywania urządzeń; zadeklarowane wartości wibracji całkowitych mogą być wykorzystywane także do wstępnej oceny narażenia.

OSTRZEŻENIE!

– Emisje wibracji i hałasu podczas rzeczywistego użytkowania elektronarzędzia mogą różnić się od zadeklarowanych wartości w zależności od sposobu, w jaki sposób element jest obrabiany, zwłaszcza od rodzaju obrabianego przedmiotu;

– Należy określić środki bezpieczeństwa w celu ochrony operatora, które opierają się na oszacowaniu narażenia w rzeczywistych warunkach użytkowania (biorąc pod uwagę wszystkie elementy cyklu, również takie jak czas, gdy narzędzie jest wyłączone i gdy jest włączone w stanie jałowym).

PL

OSTRZEŻENIE! Szlifowanie cienkich blach lub innych łatwo wibrujących konstrukcji o dużej powierzchni może skutkować całkowitą emisją hałasu znacznie wyższą (do 15 dB) od deklarowanych wartości emisji hałasu. Należy w miarę możliwości zapobiegać emitowaniu dźwięku przez takie elementy obrabiane za pomocą odpowiednich środków, takich jak zastosowanie ciężkich, elastycznych mat tłumiących. Zwiększoną emisję hałasu należy również wziąć pod uwagę zarówno przy ocenie ryzyka narażenia na hałas, jak i przy wyborze odpowiedniej ochrony słuchu.

Podczas pracy z użyciem tego elektronarzędzia występują wibracje rąk/ramion.

Stosowanie prawidłowych praktyk roboczych w celu ograniczenia narażenia na wibracje. Narzędzie może powodować syndrom wibracji rąk i ramion, jeśli jego użycie nie jest odpowiednie.

Należy minimalizować ryzyko narażenia na wibracje. Należy ZAWSZE używać ostrych dłut, wierteł i ostrzy.

Utrzymywać urządzenie zgodnie z niniejszymi zaleceniami i dobrze je smarować (w stosownych przypadkach).

Unikać używania urządzenia w temperaturze - 10ºC lub niższej. Zaplanować swój harmonogram pracy, aby rozłożyć używanie narzędzia o wysokiej wibracji przez kilka dni.

UWAGA: Używanie innych narzędzi zredukuje całkowity czas pracy użytkowników z tym narzędziem.

SYSTEM MONITOROWANIA ZDROWIA

Wszyscy pracownicy powinni być częścią systemu nadzoru zdrowotnego pracodawcy, aby pomóc we wczesnym wykrywaniu chorób związanych z drganiami, zapobiegać postępowi choroby i pomagać pracownikom w utrzymaniu pracy.

POZOSTAŁE ZAGROŻENIA

Nawet gdy produkt jest używany zgodnie ze wszystkimi zasadami bezpieczeństwa, pozostaje pewne potencjalne niebezpieczeństwo obrażeń i uszkodzeń. Następujące zagrożenia mogą wystąpić w związku ze konstrukcją tego produktu:

1. Urazy i uszkodzenia mienia spowodowane złamaniem elementów lub nagłym uderzeniem w ukryte obiekty podczas używania.
2. Niebezpieczeństwo urazów i szkód materialnych spowodowane latającymi przedmiotami lub akcesoriami elektronarzędzia.
3. W przypadku stosowania zamontowanych na kołnierzu tarcz o podwójnym przeznaczeniu (do szlifowania i cięcia) należy używać wyłącznie osłony tarczy typu C (łączona) (18).
4. Informacje o zagrożeniach związanych ze stosowaniem niewłaściwych osłon, włącznie z następującymi:

   – W przypadku stosowania osłony tarczy typu B (szlifowanie) (10) do cięcia ściernicami ze spoiwem istnieje zwiększone niebezpieczeństwo |narażenia na emitowane iskry i cząstki, a także na odłamki ściernicy w przypadku jej pęknięcia.

   – W przypadku używania osłony tarczy typu B (10) (szlifowanie) lub osłony tarczy typu C (18) (połączenie) do cięcia i obróbki czołowej w betonie lub murze istnieje zwiększone niebezpieczeństwo narażenia na pył i utraty kontroli, co może skutkować odrzutem.

PL

OPIS PRODUKTU

1. Przycisk blokady wrzeciona
2. Gwinty montażowe (3 szt.)
3. WYŁĄCZNIK
4. Powierzchnia chwytowa
5. Przycisk zwalniania akumulatora*
6. Wskaźnik naładowania*
7. Akumulator*
8. Pokrywa filtra (2 szt.)
9. Uchwyt pomocniczy
10. Osłona zabezpieczająca szlifowanie
11. Dźwignia zaciskowa osłony
12. Śruba do regulacji dźwigni zaciskowej
13. Wrzeciono
14. Kołnierz wewnętrzny
15. Tarcza do szlifowania/cięcia*
16. Kołnierz zewnętrzny
17. Klucz
18. Osłona zabezpieczająca cięcie
19. Przycisk ustawiania prędkości

UWAGA: *Dostawa nie musi zawierać tego elementu.

01 DANE TECHNICZNE

Szlifierka kątowa akumulatorowa

Napięcie znam.:	18 V DC
Znam. prędkość obr. bez obciąż. n_0:	3000 / 6000 / 10000 /min
Gwint wrzeciona:	M14
Typ tarczy:	TYP 27 i TYP 41
Maks. średnica tarczy:	Ø125 mm (5’’)
Maks. grubość tarczy do szlifowania:	6 mm
Maks. grubość tarczy do cięcia:	3mm
Otwór tarczy:	Ø22,23 mm
Ciężar (bez akumulatora):	ok.2,0 kg

Akumulator (może nie być w zestawie)

Model akumulatora:	ERI1100BAT	ERI1099BAT
Napięcie akumulatora:	18 V DC	18 V DC
Pojemność akumulatora:	5 Ah	4 Ah
Ciężar:	0,7 kg	0,7 kg

Temperatura otoczenia do używania urządzenia i akumulatora: od -10°C do 40°C

Używanie akumulatora i ładowarki:

Model akumulatora:	EBAT18-Li-2 / EBAT18-Li-4 / EBAT18-Li-5 / EHPB18-Li-4 / EHPB18-Li-8 / ERI1098BAT / ERI1099BAT / ERI1100BAT
Model ładowarki:	EC18-Li / EFC18-Li / EMC18-Li / ERB1101CHR / ERB1102CHR / ERB1103CHR / ERB1091CHR

Zalecany zakres temperatury otoczenia podczas ładowania: od 5°C do 40°C

HAŁAS

Ciśnienie akustyczne ważone A:	L_{pA}=81 dB(A)
Moc akustyczna ważona A:	L_{wA}=89 dB(A)
Niepewność:	K_{PA} i K_{WA}=3 dB(A)

Hałas słyszany przez operatora może przekroczyć 80 dB(A) i dlatego wymagane są środki ochrony słuchu.

WIBRACJE

Szlifowanie:	$a_{h,AG}$ =8,06 m/s²
Niepewność:	K=1,5 m/s²

OBJAŚNIENIA DO TABLICZKI ZNAMIONOWEJ

ERI1084GRD = NUMER MODELU

ER = ERBAUER

I = 18 V litowo-jonowy

1084 = NUMER SERYJNY

GRD = SZLIFIERKA KĄTOWA AKUMULATOROWA

PL



MONTAŻ

SYMBOLE



Przeczytać instrukcję obsługi.



Używać ochrony oczu.



Używać ochrony słuchu.



Używać maski przeciwpyłowej.



Nie wrzucać akumulatora do rzek ani nie zanurzać go w wodzie.



Nie wrzucać akumulatora do ognia. Wybuchnie i spowoduje urazy.



Nie narażać akumulatora na temperaturę powyżej 40°C.



Obsługiwać zawsze oburącz.



Nie używać osłony do operacji cięcia.



Silnik bezszczotkowy

	Sprzęgło elektroniczne zmniejsza odrzut w przypadku zakleszczenia, a hamulec elektroniczny zapewnia szybkie i bezpieczne zatrzymanie tarczy.
	Technologia akumulatorów Keep Cool
yyWxx	Kod daty produkcji: rok produkcji (20yy) i tydzień produkcji (Wxx).
CE	Produkt jest zgodny z obowiązującymi dyrektywami WE.
UK CA	Produkt jest zgodny z obowiązującymi przepisami Wielkiej Brytanii.

02 ROZPAKOWANIE

Rozpakować wszystkie elementy i położyć je na płaskiej, stabilnej powierzchni.

- Usunąć wszystkie materiały opakowaniowe i ewentualne elementy transportowe.
- Sprawdzić, czy zawartość dostawy jest kompletna i nieuszkodzona. W razie braku lub uszkodzenia elementów nie używać urządzenia i skontaktować się ze sprzedawcą. Używanie niekompletnego lub uszkodzonego produktu stanowi zagrożenie dla ludzi i mienia.
- Sprawdzić, czy są wszystkie akcesoria i narzędzia potrzebne do montażu i używania urządzenia Dotyczy to także odpowiednich środków ochrony indywidualnej.

OSTRZEŻENIE! Produkt i opakowanie nie są zabawkami dla dzieci! Nie wolno dzieciom bawić się foliowymi workami, arkuszami ani małymi elementami! Niebezpieczeństwo uduszenia i udławienia się!

03 MONTAŻ URZĄDZENIA

ŁADOWANIE AKUMULATORA (MOŻE GO NIE BYĆ W ZESTAWIE)

Akumulator jest dostarczany w stanie niskiego poziomu naładowania. Przed pierwszym użyciem akumulator należy doładować.

Szczegóły patrz instrukcja obsługi ładowarki.

DEMONTAŻ I MONTAŻ AKUMULATORA (A1, A2)

Wcisnąć przycisk zwalniania akumulatora (5) i wysunąć akumulator (7) z urządzenia. Po naładowaniu wsunąć go z powrotem do urządzenia. Wystarczy wciśnięcie i lekkie dociśnięcie.

PL

WSKAŹNIK NAŁADOWANIA AKUMULATORA

Akumulator litowo-jonowy (7) jest wyposażony we WSKAŹNIK NAŁADOWANIA, który informuje o aktualnym stanie naładowania akumulatora. Nacisnąć przycisk WSKAŹNIK NAŁADOWANIA (6), aby sprawdzić naładowanie akumulatora. Dioda LED powinna świecić przez około 5 sekund.

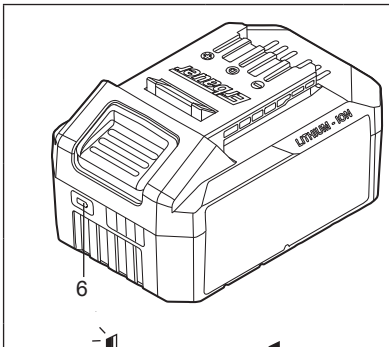

naładowanie 76-100%	
naładowanie 51-75%	
naładowanie 26-50%	
naładowanie 5-25%	
naładowanie poniżej 5%	

UCHWYT POMOCNICZY (B).

Podczas wszystkich prac wykonywanych przy użyciu urządzenia, uchwyt pomocniczy (9) musi być zamontowany. Wkręcić uchwyt pomocniczy (9) w jeden z gwintów montażowych (2) na głowicy narzędziowej, w zależności od metody pracy.

W uchwycie pomocniczym (9) można również przechowywać klucz (17).

OSTRZEŻENIE! Nie wolno wprowadzać zmian w uchwycie pomocniczym. Nie używać uchwytu pomocniczego, jeśli jest uszkodzony.

MONTAŻ TARCZ DO SZLIFOWANIA/CIĘCIA

Przed przystąpieniem do jakichkolwiek prac przy urządzeniu należy wyjąć akumulator.

Tarcze do szlifowania i cięcia bardzo się nagrzewają podczas pracy; nie dotykać, dopóki nie ostygną.

1. Przycisk blokady wrzeciona

Wyczyścić wrzeciono i wszystkie części, które mają zostać zamontowane. W celu zamocowania lub zwolnienia tarczy należy zablokować wrzeciono (13) przyciskiem blokady wrzeciona (1).

OSTRZEŻENIE! Przycisk blokady wrzeciona (1) można naciskać tylko przy zatrzymanym wrzecionie szlifierki!

2. Regulowany zacisk kołnierza zewnętrznego (C).

Kołnierz zewnętrzny (16) powinien być dopasowany do różnych grubości tarcz. W przypadku cieńszych tarcz tnących lub tarcz diamentowych, podwyższona część kołnierza zewnętrznego jest montowana w kierunku przeciwnym do tarczy. W przypadku grubszych ściernic, podwyższona część kołnierza zewnętrznego jest skierowana w stronę tarczy, aby zapewnić lepsze podparcie otworu tarczy. Tarcza musi być zawsze prawidłowo zamontowana.

3. Tarcza do szlifowania/cięcia (D)

Należy zwracać uwagę na wymiary tarczy do szlifowania/cięcia. Średnica otworu montażowego musi pasować do kołnierza wewnętrznego (14) bez luzu. Nie używać elementów redukcyjnych ani przystawek.

W przypadku korzystania z diamentowej tarczy do cięcia strzałka kierunku obrotów na diamentowej tarczy do cięcia musi być zgodna z kierunkiem obrotów urządzenia (strzałka kierunku obrotów na głowicy urządzenia).

Przykręcić kołnierz zewnętrzny (16) i dokręcić kluczem (17).

REGULACJA OSŁONY ZABEZPIECZAJĄCEJ (E).

Do pracy z tarczami do szlifowania lub cięcia należy zamontować osłonę zabezpieczającą.

Otworzyć dźwignię zaciskową (11). Umieścić osłonę zabezpieczającą (10) z kodowanym występem w kodowanym rowku na wrzecionie głowicy narzędziowej i obrócić ją do wymaganej pozycji (roboczej).

Aby zamocować osłonę zabezpieczającą (10), należy zamknąć dźwignię zaciskową i w razie potrzeby wyregulować śrubę regulacyjną zacisku (12). Zamknięta strona osłony (10) musi zawsze być skierowana w stronę operatora!

UWAGA: Przy otwartej dźwigni zaciskowej (11) można wyregulować śrubę regulacyjną dźwigni zaciskowej (12), aby zapewnić niezawodne zaciśnięcie osłony po ostatecznym zamknięciu dźwigni zaciskowej (11).

OSŁONA TARCZY DO CIĘCIA (F)

OSTRZEŻENIE! Podczas cięcia należy zawsze pracować z osłoną zabezpieczającą tarczy, przeznaczoną do cięcia. W przypadku stosowania osłony tarczy przeznaczonej do szlifowania w celu cięcia ściernicami ze spoiwem istnieje zwiększone niebezpieczeństwo narażenia na emitowane iskry i cząstki, a także na odłamki ściernicy w przypadku jej pęknięcia.

Podczas szlifowania należy zawsze pracować z osłoną zabezpieczającą tarczy, przeznaczoną do szlifowania. W razie użycia osłony zabezpieczającej do szlifowania czołowego osłona tarczy może kolidować z obrabianym przedmiotem, skutkujące brakiem wystarczającej kontroli.

W celu cięcia należy umieścić osłonę zabezpieczającą (18) zamkniętą stroną na osłonie zabezpieczającej do szlifowania (10) i wcisnąć ją, aż się zaczepi.

PL



UŻYWANIE

01 PRZEZNACZENIE

Urządzenie jest przeznaczone do cięcia i szlifowania metali oraz kamieni bez używania wody.

Podczas cięcia musi być używana specjalna osłona zabezpieczająca.

02 OBSŁUGA

INSTRUKCJA OBSŁUGI

- Zamocować obrabiany przedmiot, jeśli nie będzie unieruchomiony własnym ciężarem.
- Nie obciążać urządzenia tak, że nastąpi jego zatrzymanie
- Tarcze do szlifowania i cięcia bardzo się nagrzewają podczas pracy; nie dotykać, dopóki nie ostygną.

ROZPOCZĘCIE PRACY (G)

W celu uruchomienia elektronarzędzia należy pchnąć do przodu przycisk wyłącznika przesuwnego i wcisnąć wyłącznik (3). Uruchomić urządzenie przed przystąpieniem do właściwej pracy i poczekać, aż urządzenie osiągnie pełną prędkość przed kontaktem z obrabianym przedmiotem.

Puścić wyłącznik (3), aby wyłączyć elektronarzędzie.

1. Obszary chwytania dłonią

Podczas pracy należy zawsze trzymaj szlifierkę kątową oburącz (H).

2. Szlifowanie (H)

Najlepsze efekty szlifowania uzyskuje się przy ustawieniu narzędzia pod kątem od 15° do 30°. Należy przesuwać urządzenie w przód i w tył z umiarkowanym naciskiem. Wtedy obrabiany przedmiot nie będzie się zbytnio nagrzewał, przebarwiał i nie powstaną rowki.

OSTRZEŻENIE! Do szlifowania nie wolno używać tarczy przeznaczonej do cięcia.

3. Cięcie (I)

Podczas cięcia nie należy naciskać, przechylać ani oscylować urządzenia. Pracować z umiarkowanym posuwem, dostosowanym do ciętego materiału.

Nie zmniejszać prędkości opadania tarcz tnących poprzez wywieranie nacisku bocznego.

Ważny jest kierunek, w którym wykonywane jest cięcie. Urządzenie musi zawsze pracować w kierunku szlifowania przeciwbieżnego. Dlatego nie należy przesuwać urządzenia w przeciwnym kierunku! W przeciwnym razie istnieje niebezpieczeństwo niekontrolowanego wypchnięcia go ze szczeliny cięcia.

OSTRZEŻENIE! Podczas cięcia metalu należy zawsze pracować z osłoną tarczy, przeznaczoną do cięcia.

REGULACJA PRĘDKOŚCI (J)

Funkcja regulacji prędkości umożliwia regulację regulacji w zależności od lub obrabianych materiałów.

Przycisk regulacji prędkości (19) reguluje prędkość w zakresie od najniższej do najwyższej pozycji.

WSKAZÓWKI DOTYCZĄCE PRACY SZLIFIERKĄ KĄTOWĄ

Jeśli elektronarzędzie nagrzeje się zbyt mocno, należy je włączyć bez obciążenia na 2-3 minuty, aby ochłodzić silnik. Nie uruchamiać szlifierki kątowej, gdy tarcza/narzędzie robocze styka się z obrabianym przedmiotem. Zawsze zaczynać bez obciążenia, aby osiągnąć maksymalną prędkość, a następnie rozpocząć pracę.

Nie zmuszać tarczy do szybszej pracy, zmniejszenie prędkości ruchu oznacza wydłużenie czasu pracy.

Podczas szlifowania należy zawsze pracować pod kątem od 15° do 30° między tarczą a obrabianym przedmiotem. Większe kąty powodują powstawanie nierówności w obrabianym przedmiocie i wpływają na wykończenie powierzchni. Przesuwać szlifierkę kątową w przód i w tył po obrabianym przedmiocie.

Podczas używania tarczy tnącej nie zmieniać kąta cięcia, w przeciwnym razie nastąpi utknięcie tarczy i silnika szlifierki kątowej lub uszkodzenie tarczy.

Ciąć tylko w kierunku przeciwnym do obrotów tarczy. W przypadku cięcia w tym samym kierunku, co obroty tarczy, tarcza może sama wypchnąć się ze szczeliny cięcia.

Najlepsze rezultaty przy cięciu bardzo twardego materiału można uzyskać przy użyciu tarczy diamentowej. Podczas używania tarczy diamentowej będzie ona bardzo gorąca. Jeśli tak się stanie, wokół obracającej się tarczy pojawi się pełny pierścień iskier. Zatrzymać cięcie i poczekać, aż urządzenie ostygnie przy prędkości biegu jałowego przez 2-3 minuty.

Obrabiany przedmiot musi być zawsze mocno trzymany lub zaciśnięty, aby się nie przesuwał.

OSTRZEŻENIE! Zapobieganie odrzutowi: Sprzęgło elektroniczne zmniejsza odrzut w przypadku zakleszczenia, a hamulec elektroniczny zapewnia szybkie i bezpieczne zatrzymanie tarczy.

PL

PRZECIĄŻENIE, PROBLEM Z TEPMERATURĄ I ŁADOWANIEM

Problem	Stan narzędzia/ akumulatora	Możliwa przyczyna	Rozwiązanie
Zabezpieczenie przed przeciążeniem	Urządzenie nagle przestaje pracować; lampka robocza LED (o ile jest) miga	Nadzwyczaj wysoki moment obrotowy, zacinanie i blokowanie się, przeciążenie narzędzia	Natychmiast usunąć obciążenie i zresetować narzędzie przez wyłączenie go i włączenie ponownie
Nadzwyczaj wysoka temperatura	Pierwsza i trzecia dioda LED WSKAŹNIK NAŁADOWANIA migają na przemian	Przegrzanie akumulatora podczas pracy	Ostudzić akumulator
Niski poziom naładowania akumulatora	Moc narzędzia szybko spada. Pierwsza dioda LED we WSKAŹNIKU NAŁADOWANIA zaczyna migać	Akumulator jest naładowany w mniej niż 5%	Wyjąć akumulator z narzędzia i naładować
Pozostałe problemy	Krótkie ładowanie	Akumulator nie jest w pełni naładowany	Dopilnować, aby akumulator był całkowicie naładowany i w tym celu pozwolić, aby ładowarka wykonała swój pełny cykl ładowania
		Złe warunki przechowywania	Gdy narzędzie nie jest używane, należy zawsze wyjąć akumulator z narzędzia i ładowarki i schować w suchym i bezpiecznym miejscu. Należy unikać ładowania lub przechowywania akumulatora w temperaturze poniżej 5°C i powyżej 40°C. Przed schowaniem pozwolić, aby gorący akumulator wyjęty z narzędzia tuż po pracy stygł przez około 30 minut



UTRZYMANIE I KONSERWACJA

KONSERWACJA

To narzędzie nie wymaga żadnego dodatkowego smarowania ani żadnej dodatkowej konserwacji. W elektronarzędziu nie ma elementów, które mógłby naprawić użytkownik. Do czyszczenia elektronarzędzia nigdy nie należy używać wody lub chemicznych środków czyszczących. Urządzenie należy przecierać do czysta suchą ściereczką. Elektronarzędzie należy zawsze przechowywać w suchym miejscu. Należy dbać o czystość szczelin wentylacyjnych silnika. Należy dbać o to, aby żadne elementy sterujące nie były zakurzone i zabrudzone pyłem.

PRZECHOWYWANIE

- Wyłączyć produkt i wyjąć akumulator.
- Wyczyścić produkt w sposób opisany powyżej.
- Produkt i jego akcesoria należy przechowywać w ciemnym, suchym i odpowiednio wentylowanym miejscu, w dodatniej temperaturze. Idealna temperatura przechowywania wynosi od 10°C do 30°C.
- Produkt należy zawsze przechowywać w miejscu niedostępnym dla dzieci.
- Do przechowywania zalecamy używanie oryginalnego opakowania lub przykrycie produktu odpowiednią szmatką albo osłoną w celu zabezpieczenia przed pyłem.

TRANSPORT

- Wyłączyć produkt i wyjąć akumulator.
- W stosownych przypadkach należy założyć osłony transportowe.
- Urządzenie należy zawsze nosić za jego rękojeść.
- Urządzenie należy chronić przed silnymi uderzeniami lub drganiami, które mogłyby wystąpić w czasie transportu pojazdami.
- Aby nie dopuścić do ześlizgnięcia się lub spadnięcia, urządzenie należy zamocować.

NAPRAWA

W urządzeniu nie ma żadnych części, które mogłyby zostać naprawione przez użytkownika. W celu skontrolowania i naprawienia urządzenia należy skontaktować się z autoryzowanym centrum serwisowym lub osobą o podobnych kwalifikacjach.

PL

RECYKLING I UTYLIZACJA



Na produkcie może się znajdować symbol przekreślonego pojemnika na odpady. Jeśli ten symbol jest umieszczony na produkcie lub baterii, oznacza to, że nie należy ich wyrzucać wraz ze zwykłymi odpadami komunalnymi. Niektóre chemikalia znajdujące się w produktach elektrycznych/elektronicznych lub bateriach/akumulatorach mogą być szkodliwe dla zdrowia i środowiska. Sprzęt nie poddany recyclingowi stanowi potencjalne zagrożenie dla środowiska i zdrowia ludzi. Zużyty sprzęt elektryczny i elektroniczny zawiera substancje nieobojętne dla środowiska naturalnego. Elementy elektryczne/elektroniczne/ baterie należy utylizować wyłącznie w osobnych punktach zbiórki, które zapewniają możliwość odzysku i recyklingu materiałów w nich zawartych. Współpraca użytkownika ma zasadnicze znaczenie dla prawidłowego funkcjonowania tych systemów zbiórki i ochrony środowiska.

UTYLIZACJA ZUŻYTEGO AKUMULATORA



Aby chronić zasoby naturalne, prosimy poddać akumulator odpowiedniemu recyklingowi lub odpowiedniej utylizacji. Ten akumulator zawiera ogniwa litowo-jonowe. Pytania o dostępne opcje recyklingu i/lub utylizacji należy kierować do władz lokalnych zarządzających odpadami. Akumulator należy rozładować przez włączenie narzędzia. Następnie należy wyjąć akumulator z obudowy narzędzia i zakleić wyprowadzenia mocną taśmą klejącą, aby uniemożliwić zwarcie i wyładowanie ładunku. Nie należy próbować otwierać lub wyjmować jakichkolwiek podzespołów.



GWARANCJA HANDLOWA ERBAUER

Przykładamy szczególną wagę do tego, aby wybierać materiały wysokiej jakości i stosować techniki produkcyjne, które umożliwiają tworzenie wytrzymałych, a zarazem atrakcyjnych produktów. Ten produkt (**Erbauer** Szlifierka kątowa akumulatorowa) ma gwarancję producenta na 3 lat, która obejmuje wady produkcyjne, począwszy od daty zakupu (zakup w sklepie) lub dostawy (zakup przez Internet) bez dodatkowych kosztów.

Aby dokonać zgłoszenia reklamacyjnego, należy przedstawić dowód zakupu (np. paragon, fakturę lub inny dowód na mocy obowiązujących przepisów prawa). Dowód zakupu należy przechowywać w bezpiecznym miejscu. Gwarancja obejmuje produkty nowe; nie obejmuje produktów używanych lub z ekspozycji. Produkt zamienny objęty niniejszą gwarancją będzie nią objęty aż do wygaśnięcia okresu obowiązywania gwarancji oryginalnego produktu, chyba że określono inaczej w obowiązujących przepisach prawa.

Niniejsza gwarancja obejmuje wady i uszkodzenia produktu, pod warunkiem że produkt był używany zgodnie z przeznaczeniem oraz zamontowany, czyszczony i konserwowany zgodnie z informacjami zawartymi powyżej oraz w instrukcji obsługi, a także ze standardowymi praktykami (jeśli te praktyki nie są sprzeczne z instrukcją użytkownika).

Niniejsza gwarancja nie obejmuje wad ani uszkodzeń wynikających z normalnego zużycia lub uszkodzeń będących skutkiem niewłaściwego używania, montażu lub złożenia, a także zaniedbania, wypadku i modyfikacji produktu. Gwarancja nie obejmuje w żadnym wypadku dodatkowych kosztów (transportu, przenoszenia, montażu i demontażu, robocizny itd.) ani strat bezpośrednich lub pośrednich, chyba że określono inaczej w obowiązujących przepisach prawa.

Niniejsza gwarancja nie obejmuje usterek i uszkodzeń spowodowanych następującymi czynnikami:

- Zwykłe zużywanie się, w tym zużywanie się akcesoriów
- Przeciążenie, niewłaściwe użytkowanie lub zaniedbanie
- Próba naprawy podjęta przez jakiekolwiek osoby inne niż autoryzowany przedstawiciel
- Usterka dotycząca tylko estetyki narzędzia
- Uszkodzenia spowodowane ciałami lub substancjami obcymi, bądź będące następstwem wypadków
- Uszkodzenie spowodowane wypadkiem lub przeróbki
- Nieprzestrzeganie zaleceń producenta
- Utrata możliwości używania towarów

Akumulatory nie są objęte 3-letnią gwarancją firmy Erbauer i będą posiadać 2-letnią gwarancję od daty zakupu.

Jeśli produkt jest wadliwy, we właściwym czasie naprawimy go lub wymienimy.

Prawa wynikające z tej gwarancji obowiązują w kraju, w którym zakupiono produkt. Zapytania dotyczące gwarancji powinno się kierować do sklepu, w którym zakupiono produkt.

Niniejsza gwarancja jest dokumentem dodatkowym, który nie ma wpływu na ustawowe prawa konsumenta.

Jeśli produkt zakupiono w Polsce, niniejsza gwarancja nie wyklucza, nie ogranicza ani nie zawiesza uprawnień wynikających z przepisów prawa dotyczących gwarancji na wady zakupionego towaru.

RO



INSTRUCȚIUNILE DE SECURITATE

AVERTIZĂRI GENERALE DE SECURITATE PENTRU UNELTE ELECTRICE



AVERTIZARE Citiți toate avertizările de securitate și instrucțiunile, ilustrațiile și specificațiile oferite împreună cu această unealtă electrică. *Nerespectarea avertizărilor și instrucțiunilor din continuare poate rezulta în electrocutare, incendiu și/ sau vătămări grave.*

Păstrați toate avertizările și instrucțiunile pentru o consultare ulterioară. *Termenul „unealtă electrică” din cadrul acertizărilor se referă la uneltele electrice alimentate de la priză (cu fir) sau la cele operate cu baterii (fără fir).*

SECURITATEA ZONEI DE LUCRU

a. **Mențineți zona de lucru curată și bine iluminată.** *Zonele întunecate sau aglomerate reprezintă surse de accidentare.*
b. **Nu utilizați uneltele electrice în atmosfere explozive, precum în prezența lichidelor, gazelor sau a prafurilor inflamabile.** *Uneltele electrice generează scântei care pot aprinde praful sau gazele.*
c. **Țineți copiii și spectatorii la distanță în timp ce operați o unealtă electrică.** *Distragerea atenției poate conduce la pierderea controlului.*

SECURITATEA ELECTRICĂ

a. **Ștecărele uneltelor electrice trebuie să se potrivească cu priza. Nu modificați niciodată ștecărul în niciun fel. Nu utilizați niciun fel de adaptoare pentru ștecăre în combinație cu**

unelte electrice ce dispun de pământare. *Prizele nemodificate și prizele potrivite vor reduce riscul de electrocutare.*

b. **Evitați contactul dintre corp și suprafețele pământate, precum țevile, radiatoarele, balustradele sau frigiderele.** *Există un risc crescut de electrocutare în cazul în care corpul dvs. este pământat.*

c. **Nu expuneți uneltele electrice ploii sau condițiilor de umezeală.** *Pătrunderea apei în unealta electrică va crește pericolul de electrocutare.*

d. **Nu abuzați cablul de alimentare. Nu utilizați niciodată cablul pentru transportul, tragerea sau deconectarea de la alimentare a uneltei electrice. Țineți cablul departe de căldură, de ulei, muchii ascuțite sau piese mobile.** *Cablurile deteriorate sau încurcate pot crește riscul de electrocutare.*

e. **Atunci când operați o unealtă electrică în exterior, utilizați un cablu prelungitor adecvat pentru utilizarea în exterior.** *Utilizarea unui cablu adecvat pentru exterior reduce riscul de electrocutare.*

f. **În cazul în care operarea unei unelte electrice într-o locație umedă nu poate să fie evitată, utilizați o alimentare protejată cu un dispozitiv de curent (RCD).** *Utilizarea unui RCD reduce riscul de electrocutare.*

SECURITATEA PERSONALĂ

a. **Rămâneți în stare alertă, urmăriți ceea ce faceți și exercitați bunul simț la utilizarea uneltelor electrice. Nu utilizați unelte electrice atunci când sunteți obosiți sau sub influența drogurilor, a alcoolului sau a medicamentelor.** *Un moment de neatenție la operarea uneltelor electrice poate cauza vătămări personale grave.*

b. **Utilizați echipament personal de protecție. Purtați întotdeauna ochelari de protecție.** *Echipamentul personal de protecție, precum o mască de praf, încălțămintea ce nu alunecă, o cască sau căști de antifonare utilizate în condițiile adecvate, vor reduce vătămările personale.*

c. **Preveniți pornirea accidentală. Asigurați-vă că aveți comutatorul în poziția oprită înainte de a conecta unealta la alimentarea electrică și / sau acumulator, de a ridica și transporta unealta.** *Transportul uneltelor electrice cu degetul pe comutator sau alimentarea uneltelor conectate invită accidentele.*

d. **Îndepărtați orice cheie de reglare sau cheie fixă înainte de a alimenta unealta electrică.** *O cheie sau o cheie fixă atașată de o piesă rotativă a uneltei electrice poate cauza vătămarea personală.*

e. **Nu vă întindeți excesiv. Țineți-vă echilibrul și aderența în permanență.** *Aceasta permite un control mai bun al uneltei electrice în situații neașteptate.*

f. **Îmbrăcați-vă adecvat. Nu purtați haine largi sau bijuterii. Țineți-vă părul și îmbrăcămintea departe de piesele rotative.** *Hainele largi, bijuteriile sau părul lung se pot prinde în piesele mobile.*

g. **În cazul în care unealta este furnizată în conexiune cu un echipament de extragere și colectare a prafului, asigurați-vă că acesta este conectat și utilizat în mod adecvat.** *Utilizarea sistemelor de colectare praf poate reduce riscurile asociate prafului.*

h. **Nu vă lăsați înșelați de familiarizarea cu o unealtă electrică și ignorați principiile de securitate ale uneltei.** *O acțiune neatentă poate cauza vătămări grave într-o fracțiune de secundă.*

UTILIZAREA ȘI ÎNGRIJIREA UNELTEI ELECTRICE

a. **Nu forțați unealta electrică. Utilizați unealta electrică adecvată pentru aplicația dvs.** *O unealtă electrică corectă va executa lucrările mai bine și mai sigur la puterea la care a fost proiectată.*

b. **Nu utilizați unealta electrică dacă aceasta nu poate fi pornită și oprită de la comutator.** *Orice unealtă electrică, care nu poate să fie controlată cu comutatorul este periculoasă și trebuie reparată.*

c. **Deconectați ștecărul de la sursa de alimentare și / sau extrageți acumulatorul din unealta electrică, dacă este detașabil, înainte de a efectua orice reglaje, înainte de a schimba accesorii sau de a le depozita.** *Aceste măsuri preventive de securitate reduc riscul de pornire al uneltei electrice în mod accidental.*

d. **Depozitați uneltele electrice neutilizate departe de raza de acțiune a copiilor și nu permiteți persoanelor nefamiliarizate cu unealta electrică sau cu aceste instrucțiuni să opereze unealta electrică.** *Uneltele electrice sunt periculoase pe mâinile utilizatorilor neinstruiți.*

e. **Întrețineți unealta electrică și accesoriile. Verificați cu privire la erori de aliniere ale pieselor mobile, la ruperea pieselor sau alte condiții care pot afecta funcționarea adecvată a uneltelor electrice. În cazul în care sunt deteriorate, solicitați repararea uneltei electrice înainte de utilizare.** *Multe accidente sunt cauzate de uneltele electrice întreținute în mod inadecvat.*

f. **Mențineți uneltele de tăiere ascuțite și curate.** *Uneltele electrice întreținute în mod adecvat și cu muchii de tăiere ascuțite sunt mai puțin predispuse la blocare și sunt mai ușor de controlat.*

g. **Utilizați unealta electrică, accesoriile și vârfurile uneltei etc. în conformitate cu aceste instrucțiuni, luând în considerare condițiile de lucru și munca ce trebuie executată.** *Utilizarea uneltelor electrice pentru operații diferite de cele pentru care au fost concepute poate cauza situații periculoase.*

h. **Țineți mânerele și suprafețele de prindere uscate și lipsite de ulei sau unsoare.** *Mânerele și suprafețele de prindere alunecoase nu permit prinderea și controlul sigur al uneltei în condiții neașteptate.*

UTILIZAREA ȘI ÎNGRIJIREA UNELTEI CU ACUMULATOR

a. **Reîncărcați numai cu încărcătorul prescris de către producător.** *Un acumulator care este adecvat pentru un anumit tip de acumulator poate crea un risc de incendiu atunci când este utilizat cu un altul.*

b. **Utilizați uneltele electrice numai cu acumulatorii proiectați pentru ele.** *Utilizarea oricăror altor baterii poate crea riscuri de vătămare și de incendiu.*

c. **Atunci când acumulatoarele nu sunt utilizate, țineți-le departe de alte obiecte metalice, precum clemele de hârtie, monedele, cheile, cuiele, șuruburile și alte obiecte metalice de mici dimensiuni, care pot realiza conexiuni între bornele bateriei.** *Scurtcircuitarea bornelor poate cauza arsuri sau incendii.*

d. **În situații de utilizare abuzivă, lichidul poate fi aruncat din baterie; evitați contactul. În cazul în care are loc un contact accidental, clătiți cu apă. În cazul contactului lichidului cu ochii, solicitați suplimentar și asistență medicală.** *Lichidul aruncat din baterie poate cauza iritații și arsuri.*

e. **Nu utilizați acumulatoarele sau uneltele deteriorate sau modificate.** *Acumulatoarele deteriorate sau modificate pot prezenta un comportament impredictibil, ce poate rezulta în incendii, explozii sau risc de vătămare.*

f. **Nu expuneți acumulatorul sau unealta focului sau temperaturilor excesive.** *Expunerea la incendiu sau temperaturi de peste 130 °C poate cauza explozii.*

g. **Respectați toate instrucțiunile de încărcare și nu încărcați acumulatorul sau bateria în afara gamei de temperaturi specificată în instrucțiuni.** *Încărcarea inadecvată sau la temperaturi situate în afara gamei specificate poate cauza deteriorarea bateriei și creșterea riscului de incendiu.*

SERVICE

a. **Solicitați efectuarea operațiunilor de service de către un specialist, utilizând numai piese de schimb identice.** *Aceasta va asigura menținerea stării de securitate a uneltei electrice.*

b. **Nu efectuați niciodată operațiuni de service asupra acumulatoarelor deteriorate.** *Lucrările de service asupra acumulatoarelor trebuie executate numai de producător sau de birourile sale de service autorizate.*

INSTRUCȚIUNI DE SIGURANȚĂ PENTRU TOATE OPERAȚIUNILE

AVERTISMENTE DE SIGURANȚĂ SPECIFICE OPERAȚIILOR DE ȘLEFUIRE ȘI TĂIERE

a. **Această unealtă electrică este destinată să funcționeze ca o unealtă de șlefuit sau de tăiat. Citiți toate avertismentele de siguranță, instrucțiunile, ilustrațiile și specificațiile furnizate cu această unealtă electrică.** *Nerespectarea instrucțiunilor enumerate mai jos poate duce la electrocutare, incendiu și/sau vătămări grave.*

b. **Operațiuni precum sablarea, periajul cu sârmă, lustruirea sau tăierea găurilor nu vor fi efectuate cu această unealtă electrică.** *Operațiunile pentru care nu a fost proiectată unealta electrică, pot crea un pericol și pot cauza vătămări corporale.*

c. **Nu transformați această unealtă electrică pentru a funcționa într-un mod care nu este proiectat și specificat în mod special de către producătorul uneltei.** *O astfel de conversie poate duce la pierderea controlului și poate provoca vătămări corporale grave.*

d. **Nu utilizați accesorii care nu sunt special concepute și recomandate de producătorul uneltei.** *Doar pentru că un accesoriu poate fi atașat la unealta dumneavoastră electrică, acesta nu asigură o utilizare în siguranță.*

e. **Viteza nominală a accesoriului trebuie să fie cel puțin egală cu viteza maximă marcată pe unealta electrică.** *Accesoriile care rulează mai repede decât viteza lor nominală se pot rupe și pot fi ejectate.*

f. **Diametrul exterior și grosimea accesoriului dumneavoastră trebuie să se încadreze în capacitatea nominală a uneltei dumneavoastră electrice.** *Accesoriile de dimensiuni incorecte nu pot fi protejate sau controlate în mod adecvat*.

g. **Dimensiunile de montare a accesoriilor trebuie să se potrivească cu dimensiunile feroneriei de montare a sculei electrice.** *Accesoriile care nu se potrivesc cu dispozitivele de*

montare ale uneltei electrice vor rula dezechilibrat, vor vibra excesiv și pot cauza pierderea controlului.

h. **Nu folosiți accesorii deteriorate. Înainte de fiecare utilizare, verificați accesoriul, cum ar fi roțile abrazive dacă prezintă așchii și fisuri, tamburul de șlefuit dacă prezintă fisuri, rupturi sau uzură în exces, peria de sârmă dacă prezintă fire slăbite sau crăpate. Dacă accesoriul este scăpat, verificați dacă nu cumva există deteriorări sau instalați un accesoriu nedeteriorat. După inspectarea și instalarea accesoriului, poziționați-vă dumneavoastră cât și persoanele din apropiere departe de planul accesoriului rotativ și rulați unealta electrică la viteza maximă fără sarcină timp de un minut.** *Accesoriile deteriorate se vor rupe în mod normal în timpul acestui test.*

i. **Purtați echipament individual de protecție. În funcție de aplicație, utilizați scut de protecție pentru față, ochelari de protecție sau mască cu ochelari de protecție. După caz, purtați o mască de praf, o protecție pentru urechi, mănuși și șorț capabil să oprească mici fragmente abrazive sau din piese de prelucrat.** *Protecția pentru ochi trebuie să fie capabilă să oprească resturile ejectate generate de diverse operațiuni. Masca de praf sau respiratorul trebuie să poată filtra particulele generate de aplicația particulară. Expunerea prelungită la zgomot de intensitate ridicată poate cauza pierderea auzului*.

j. **Păstrați persoanele din preajmă la o distanță sigură de zona de lucru. Oricine intră în zona de lucru trebuie să poarte echipament de protecție personală.** *Fragmentele piesei de prelucrat sau ale unui accesoriu rupt pot zbura și pot provoca răniri dincolo de zona imediată de operare.*

k. **Țineți unealta electrică numai de suprafețe de prindere izolate, atunci când efectuați o operație în care accesoriul de tăiere poate intra în contact cu cabluri ascunse.** *Contactul cu un fir „sub tensiune” va pune, de asemenea, părțile metalice expuse ale uneltei electrice „sub tensiune” și ar putea electrocuta utilizatorul.*

l. **Nu așezați niciodată unealta electrică până când accesoriul nu se oprește complet.** *Accesoriul care se rotește poate atinge suprafața și vă poate scoate unealta electrică din controlul dumneavoastră.*

m. **Nu rulați unealta electrică în timp ce o purtați lângă dumneavoastră.** *Contactul accidental cu accesoriul care se învârte poate prinde îmbrăcămintea, trăgând accesoriul spre corpul dumneavoastră.*

n. **Curățați în mod regulat orificiile de aerisire ale uneltei electrice.** *Ventilatorul motorului va atrage praful în interiorul carcasei și acumularea excesivă de pilitură din metal poate cauza pericole electrice.*

o. **Nu folosiți instrumentul electric lângă materiale inflamabile.** *Scânteile ar putea aprinde aceste materiale.*

p. **Nu folosiți accesorii care necesită lichid de răcire.** *Utilizarea apei sau a altor lichide de răcire poate duce la electrocutare sau șocuri.*

INSTRUCȚIUNI DE SIGURANȚĂ SUPLIMENTARE PENTRU TOATE OPERAȚIUNILE

RECULULUI ȘI AVERTISMENTE REFERITOARE LA ACESTEA

Recul este o reacție bruscă la un disc rotativ, bandă de șlefuit, perie sau orice alt accesoriu strâns sau prins. Strângerea sau prinderea cauzează blocarea rapidă a accesoriului rotativ care, la rândul său, face ca unealta electrică necontrolată să fie forțată în direcția opusă rotației accesoriului.

De exemplu, dacă discul abraziv este strâns sau prins de piesa de prelucrat, marginea roții care intră în punctul de prindere poate săpa în suprafața materialului, determinând discul să se ridice sau să iasă. Discul poate să sară spre sau departe de operator, în funcție de direcția de mișcare a discului în punctul de agățare. În aceste condiții, totodată discurile abrazive se pot rupe.

Recul este rezultatul utilizării necorespunzătoare a uneltei electrice și / sau a procedurilor sau condițiilor de operare incorecte și poate fi

evitat prin luarea măsurilor de precauție corespunzătoare, așa cum sunt specificate mai jos.

a. **Mențineți o strângere fermă pe unealta electrică și poziționați-vă corpul și brațul pentru a vă permite să rezistați forțelor de recul. Utilizați întotdeauna mânerul auxiliar, dacă este prevăzut, pentru control maxim asupra reculului sau a reacției cuplului în timpul pornirii.** *Operatorul poate controla reacțiile cuplului sau forțele de recul, dacă sunt luate măsurile de precauție adecvate.*

b. **Nu așezați niciodată mâna lângă accesoriul rotativ.** *Accesoriul poate efectua un recul peste mână.*

c. **Nu poziționați corpul în zona în care se va mișca unealta electrică dacă are loc un recul.** *Recul va propulsa unealta în direcția opusă mișcării roții în punctul de agățare*.

d. **Aveți grijă deosebită atunci când lucrați la colțuri, muchii ascuțite etc. Evitați să bruscați și să blocați accesoriul.** *Colțurile, muchiile ascuțite sau bruscările au tendința de a bloca accesoriul rotativ și de a provoca pierderea controlului sau un recul.*

e. **Nu atașați o pânză de ferăstrău pentru sculptură în lemn, un disc diamantat segmentat cu un spațiu periferic mai mare de 10 mm sau o pânză de ferăstrău dințată.** *Astfel de lame creează recul frecvent și pierderea controlului.*

INDICAȚII SUPLIMENTARE DE SIGURANȚĂ PENTRU OPERAȚIUNILE DE TĂIERE

Avertismente de siguranță specifice operațiilor de șlefuire și tăiere abrazivă:

a. **Utilizați doar discurile specificate pentru unealta dvs. electrică și apărătoarea specială proiectată pentru discul selectat.** *Discurile pentru care unealta electrică nu a fost proiectată nu pot fi protejate adecvat și sunt nesigure.*

b. **Suprafața de șlefuire a discurilor deprimate în centru trebuie să fie montată sub planul buzei de protecție.** *Un*

disc montat necorespunzător care iese prin planul buzei de protecție nu poate fi protejat în mod adecvat.

c. **Protecția furnizată cu unealta trebuie să fie atașată în siguranță la unealta electrică și poziționată pentru siguranță maximă, astfel încât o minimă porțiune de disc să fie expusă către operator.** *Apărătoarea ajută la protejarea operatorului de fragmente de disc sparte, contactul accidental cu discul și scântei care ar putea inflama îmbrăcămintea.*

d. **Discurile trebuie utilizate numai pentru aplicațiile recomandate. De exemplu: nu șlefuiți cu partea laterală a discului de tăiere.** *Discurile de tăiere abrazivă sunt destinate șlefuirii periferice, forțele laterale aplicate acestor discuri pot provoca ruperea acestora.*

e. **Utilizați întotdeauna flanșe de disc nedeteriorate, care au diametrul corect pentru discul selectat.** *Flanșele corespunzătoare ale discului, susțin discul, reducând astfel posibilitatea ruperii discului. Flanșele pentru discul de tăiat pot fi diferite de flanșele discului de șlefuit.*

f. **Nu folosiți discuri uzate de la unelte electrice mai mari.** *Un disc destinat pentru o unealtă electrică mai mare nu este potrivit pentru viteza mai mare a unei scule mai mici și se poate sparge.*

g. **Atunci când utilizați discuri cu dublă utilizare, utilizați întotdeauna apărătoarea corectă pentru aplicația în curs.** *Neutilizarea protecției corecte poate să nu ofere nivelul dorit de protecție, ceea ce ar putea duce la răni grave.*

Indicații suplimentare de siguranță pentru operațiunile de tăiere

INDICAȚII SUPLIMENTARE DE SIGURANȚĂ PENTRU OPERAȚIUNILE DE TĂIERE

AVERTISMENTE SUPLIMENTARE DE SIGURANȚĂ SPECIFICE OPERAȚIUNILOR DE TĂIERE ABRAZIVE:

a. **Nu „blocați” discul de tăiat și nu aplicați presiune excesivă. Nu încercați să creați o adâncime excesivă de**

tăiere. *Solicitarea excesivă a discului crește încărcarea și susceptibilitatea la răsucire sau agățare a discului în tăietură și posibilitatea de recul sau ruperea discului.*

b. **Nu poziționați mâna în linie cu și în spatele discului în rotație.** *Atunci când discul se îndepărtează de corpul dumneavoastră, în punctul de operare, un eventual recul poate propulsa discul care se învârte și unealta electrică direct către dumneavoastră.*

c. **Când discul este blocat, strâns sau când întrerupeți o tăietură din orice motiv, opriți unealta electrică și țineți scula electrică nemișcată până când discul se oprește complet. Nu încercați niciodată să scoateți discul de tăiat din tăietură în timp ce roata este în mișcare, altfel se poate produce un recul.** *Inspectați și luați măsuri de corectare pentru a elimina cauza agățării discului.*

d. **Nu reporniți operația de tăiere în piesa de prelucrat. Lăsați discul să atingă viteza maximă și reintroduceți-l cu grijă în tăietură.** *Discul se poate bloca, se poate ridica sau se poate cauza un recul dacă unealta electrică este repornită în piesa de prelucrat.*

e. **Susțineți panourile sau orice piesă de prelucrat supradimensionată pentru a minimiza riscul de blocare și de recul al discului.** *Panourile mari tind să se lase sub propria greutate. Suporturile trebuie plasate sub piesa de prelucrat, lângă linia de tăiere și lângă marginea piesei de prelucrat, pe ambele părți ale discului.*

f. **Aveți grijă suplimentară atunci când faceți o „tăietură de buzunar" în pereții existenți sau în alte zone oarbe.** *Discul proeminent poate tăia conductele de gaz sau apă, cablurile electrice sau obiectele care pot provoca un recul.*

g. **Nu încercați să efectuați o tăietură curbată.** *Solicitarea excesivă a discului crește încărcarea și susceptibilitatea la răsucire sau agățare a discului în tăietură și posibilitatea de recul sau ruperea discului, acest lucru poate duce la vătămări grave.*

AVERTISMENTE SUPLIMENTARE DE SIGURANȚĂ PENTRU BATERIE

a. *Nu conectați borna pozitivă și borna negativă a bateriei între ele cu orice obiect metalic (cum ar fi sârmă).*
b. *Nu transportați sau depozitați bateria împreună cu coliere, agrafe de păr sau alte obiecte metalice.*
c. *Nu străpungeți bateria cu cuie, nu loviți bateria cu un ciocan, nu călcați pe baterie și nu o supuneți la impacturi sau șocuri puternice.*
d. *Nu sudați direct pe baterie.*
e. *Nu expuneți bateria la apă sau apă salină și nu lăsați bateria să se ude.*
f. *Nu dezasamblați sau modificați bateria.*
g. *Nu așezați bateria în sau lângă foc, pe sobe sau în alte locații cu temperatură ridicată. Nu așezați bateria în lumina directă a Soarelui și nu folosiți sau nu depozitați bateria în mașini pe vreme caldă.*
h. *Nu introduceți bateria în cuptoare cu microunde, în recipiente de înaltă presiune sau pe plite de inducție.*
i. *Dacă intenționați să păstrați o baterie pentru o perioadă fără utilizare, depozitați bateria la temperatura camerei (19°C până la 25°C), încărcată la aproximativ 30 - 50% din capacitate. În cazul depozitării pentru o perioadă îndelungată încărcați bateria o dată pe an pentru a preveni descărcarea excesivă.*

Următoarele informații sunt aplicabile doar utilizatorilor profesioniști, dar reprezintă o bună practică pentru toți utilizatorii:

AVERTISMENTE SUPLIMENTARE DE SIGURANȚĂ PENTRU PRAFUL DIN CONSTRUCȚII

Regulamentul actualizat privind controlul substanțelor periculoase pentru sănătate din 1 octombrie 2012, acum vizează și reducerea riscurilor asociate cu praful de siliciu, lemn și ghips. Muncitorii din construcții reprezintă unul dintre grupurile de risc la acest praf, datorită prafului pe care îl inspiră: praful de siliciu nu este doar deran-

jant; este un risc real pentru plămâni!

Siliciul este un mineral natural prezent în cantități mari în materiale precum nisipul, gresia și granitul. Totodată, se găsește în mod uzual în multe materiale de construcție, precum beton și mortar. Siliciul este măcinat în praf foarte fin (cunoscut și sub denumirea de siliciu cristalin respirabil sau SCR) în timpul multor lucrări obișnuite, cum ar fi tăierea, găurirea și măcinarea. Inspirarea de particule foarte fine de siliciu cristalin poate cauza dezvoltarea de: Cancer pulmonar, Silicoză, Tulburare pulmonară obstructivă cronică/Boala pulmonară obstructivă cronică (COPD), Și inhalarea particulelor fine de praf de lemn poate duce la dezvoltarea astmului. Riscul apariției bolilor pulmonare este crescut în cazul persoanelor care respiră în mod regulat praful din construcții pe o perioadă de timp, nu doar sporadic ocazional.

Pentru protecția plămânilor, Regulamentul COSHH stabilește o limită pentru cantitatea de praf pe care o puteți inspira (numită Limită de expunere profesională sau ECHA) calculată în medie într-o zi normală de lucru. Aceste limite nu reprezintă o cantitate mare de praf: în comparație cu o mică monedă, acesta este mic - ca un mic vârf de sare: Această limită este maximul admis legal; este maxim cât puteți inspira când au fost executate comenzile corecte.

CUM SĂ REDUCEȚI CANTITATEA DE PRAF?

1. Reduceți volumul tăierilor utilizând materiale de construcție de mărimi ideale. Utilizați un instrument mai puțin puternic, de ex. un tăietor de blocuri în loc de polizor unghiular.
2. Utilizând o metodă diferită de a lucra - de exemplu folosiți un pistol de cuie pentru fixarea paturilor de cabluri în loc de a face mai întâi găuri.
3. Vă rugăm lucrați întotdeauna cu echipamente aprobate pentru siguranță, precum măști de praf special realizate pentru filtrarea particulelor microscopice și utilizați în orice moment instalația de extracție a prafului.

Pentru informații suplimentare, vă rugăm consultați website-ul HSE:
http://www.hse. gov.uk/construction sau
http://www.hse.gov.uk/pubns/cis69.pdf

AVERTISMENT! Unele particule de praf rezultate prin șlefuirea electrică, tăierea, măcinarea, găurirea și alte lucrări de construcție care implică substanțe chimice cunoscute ca favorizând apariția cancerului, malformații congenitale sau alte vătămări reproductive. Câteva exemple de substanțe chimice cu aceste efecte:

- Plumb din vopsele pe bază de plumb.
- Siliciu cristalin din cărămizi și ciment și alte produse pentru zidărie.
- Arsenicul și cromul din cheresteaua tratată chimic.
- Riscul dumneavoastră la aceste expuneri variază, în funcție de cât de des efectuați astfel de lucrări. Pentru a reduce expunerea dumneavoastră la aceste substanțe chimice:
- Lucrați într-o zonă bine ventilată.
- Lucrați cu echipament aprobat pentru siguranță, cum ar fi acele măști pentru praf special concepute pentru a filtra particulele microscopice

VIBRAȚIE

Directiva europeană privind agenți fizici (Vibrații) a fost introdusă pentru a ajuta la reducerea leziunilor în urma sindromului vibrației brațului mâinii în cazul utilizatorilor de unelte electrice. Directiva impune producătorilor și furnizorilor de unelte electrice să ofere rezultate de referință ale testelor de vibrații pentru a permite utilizatorilor să ia decizii în cunoștință de cauză privitor la perioada de timp în care o unealtă electrică poate fi utilizată zilnic în siguranță, cât și în alegerea uneltei.

RO

CONSULTAȚI SPECIFICAȚIILE TEHNICE DIN MANUALUL DE INSTRUCȚII PRIVIND NIVELUL DE VIBRAȚIE AL UNELTEI DUMNEAVOASTRĂ.

Valoarea declarată a emisiilor de vibrații ar trebui utilizată ca nivel minim și ar trebui să fie utilizată în conformitate cu ghidul actual privind vibrațiile.

Poate fi dificilă calcularea perioadei reale de utilizare, website-ul HSE conține informații suplimentare.

Valoarea (valorile) totale de vibrații declarată și valoarea (valorile) de emisie de zgomot declarată(e) au fost măsurate în conformitate cu o metodă de verificare standard (EN 62841-1& EN IEC 62841-2-3) și pot fi utilizate pentru a compara o unealtă cu alta ; Valoarea (valorile) totală(e) a vibrațiilor declarat(e) și valoarea (valorile) declarată(e) de emisie de zgomot pot fi, de asemenea, utilizate într-o evaluare preliminară a expunerii.

AVERTISMENT!

− Emisia de zgomot în timpul utilizării efective a uneltei electrice poate diferi de valoarea totală declarată, în funcție de modurile în care este utilizată unealta în special de tipul piesei de prelucrat;

Identificați măsurile de siguranță pentru protejarea operatorului, în baza unei estimări a expunerii în condițiile reale de utilizare (ținând cont de toate părțile ciclului de operare, cum ar fi momentele în care unealta este oprită și când aceasta funcționează inactiv, în plus față de timpul de declanșare).

AVERTISMENT! Șlefuirea foilor subțiri de metal sau a altor structuri care vibrează ușor cu o suprafață mare poate avea ca rezultat o emisie totală de zgomot mult mai mare (până la 15 dB) decât valorile declarate de emisie de zgomot. Pe cât posibil, astfel de piese de prelucrat ar trebui să fie împiedicate să emită sunet prin măsuri adecvate, cum ar fi aplicarea de covorașe de amortizare flexibile grele. Emisia crescută de zgomot trebuie, de asemenea, luată în considerare atât pentru evaluarea riscului expunerii la zgomot, cât și pentru selectarea unei protecții auditive purtați căști de protecție.

În timp ce lucrați cu această unealtă electrică, apar vibrații la nivelul mâinilor / brațelor.

Folosiți practici corecte de lucru pentru reducerea expunerii la vibrații. Această unealtă poate cauza sindromul vibrațiilor mâinii-brațului dacă utilizarea nu este gestionată în mod corespunzător.

Ajutând pentru a limita riscul de expunere la vibrații. ÎNTOTDEAUNA utilizați numai dălți, bituri și lame ascuțite.

Păstrați această unealtă în conformitate cu aceste instrucțiuni și păstrați bine lubrifiată (când este nevoie).

Evitați folosirea uneltelor la temperaturi sub -10°C. Planificați programul de lucru pentru a răspândi utilizarea uneltelor cu vibrații înalte pe mai multe zile.

NOTĂ: Utilizarea altor unelte va reduce perioada totală de lucru a utilizatorilor cu această unealtă.

SUPRAVEGHEREA SĂNĂTĂȚII

Toți angajații ar trebui să facă parte din schema angajatorului pentru supravegherea sănătății în scopul de a ajuta la identificarea într-un stadiu incipient a oricăror boli legate de vibrații, pentru a preveni progresia bolii și pentru a ajuta angajații să rămână la locul de muncă.

RO

RISCURI REZIDUALE

Chiar dacă folosiți acest produs în conformitate cu toate cerințele de siguranță, rămân posibile riscuri de vătămare și deteriorare. În legătură cu structura și designul acestui produs pot apărea următoarele pericole:

1. Vătămări corporale și daune materiale datorate atașamentelor rupte sau impactului brusc al obiectelor ascunse în timpul utilizării.
2. Pericol de rănire și daune materiale cauzate de obiecte ricoșate sau din cauza accesoriilor slăbite ale uneltei electrice.
3. Atunci când utilizați discuri cu dublu scop (combinat șlefuire cu tăiere abrazivă) montate pe flanșă, utilizați doar un dispozitiv de protecție pentru disc de tip C (combinat) (18).
4. Informații cu privire la riscurile asociate cu folosirea dispozitive lor de protecție incorecte, inclusiv:

   – la utilizarea unui dispozitiv de protecție a discului de tip B (șlefuire) (10) pentru operațiunile de tăiere cu discuri abrazive lipite, există un risc crescut de expunere la scântei și particule emise, precum și expunerea la fragmente de disc în caz de casare a discului.

   – la utilizarea unui dispozitiv de protecție a discului de tip B (șlefuire) (10) sau de tip C (combinat) (18) pentru operații de tăiere și operații frontale în beton sau zidărie, există un risc crescut de expunere la praf și pierderea controlului rezultând în recul.

DESCRIEREA PRODUSULUI

1. Buton de blocare a axului
2. Filet de montare (x3)
3. Comutator PORNIT/OPRIT
4. Suprafață de prindere
5. Butonul pentru eliberarea acumulatorului*
6. Butonul barei de putere*
7. Acumulator*
8. Capac filtru (x2)
9. Mâner auxiliar
10. Apărător de siguranță pentru șlefuire
11. Manetă de strângere de protecție
12. Șurub de reglare a manetei de prindere
13. Ax
14. Flanșă interioară
15. Discuri de șlefuit/tăiat*
16. Flanșă exterioară
17. Cheie
18. Apărător de siguranță pentru tăiere
19. Buton de ajustare a vitezei

NOTĂ: * Acesta ar putea să nu fie inclus în scopul livrării

01 SPECIFICAȚII TEHNICE

Polizor unghiular fără fir

Tensiune nominală:	18 V curent continuu
Viteză nominală fără sarcină n_0:	3000 / 6000 / 10000 /min
Filetul axului:	M14
Tipul discului:	TIP 27 & TIP 41
Diametru max. al discului:	Ø125 mm (5”)
Grosimea maximă a discului de șlefuit:	6 mm
Grosimea maximă a discului de tăiat:	3 mm
Alezajul discului:	Ø22,23 mm
Greutate (fără acumulator):	aprox. 2,0 kg

RO

Baterie (posibil să nu fie inclusă)

Model acumulator:	ERI1100BAT	ERI1099BAT
Tensiunea bateriei:	18 V curent continuu	18 V curent continuu
Capacitatea bateriei:	5 Ah	4 Ah
Greutate:	0,7 kg	0,7 kg

Interval de temperatură ambientală pentru utilizarea uneltei și bateriei:
-10 °C până la 40 °C

Pentru utilizare cu acumulator și încărcător dintre modelele de mai jos:

Model acumulator:	EBAT18-Li-2 / EBAT18-Li-4 / EBAT18-Li-5 / EHPB18-Li-4 / EHPB18-Li-8 / ERI1098BAT / ERI1099BAT / ERI1100BAT
Modelul încărcătorului:	EC18-Li / EFC18-Li / EMC18-Li / ERB1101CHR / ERB1102CHR / ERB1103CHR / ERB1091CHR

Interval de temperatură ambientală recomandată pentru încărcare: 5 °C până la 40 °C

DATE DESPRE ZGOMOT

Presiune sonoră ponderată:	L_{pA}=81 dB(A)
Putere sonoră ponderată:	L_{wA}=89 dB(A)
Toleranță:	K_{PA} & K_{WA}= 3 dB(A)

Nivelul de zgomot pentru operator poate depăși 80 dB (A) și măsurile de protecție a urechilor sunt necesare.

DATE DESPRE VIBRAȚIE

Șlefuit:	$a_{h,AG}$ =8,06 m/s²
Nesiguranță:	K= 1,5 m/s²

EXPLICAREA ETICHETEI DE IDENTIFICARE

ERI1084GRD = NUMĂR MODEL

ER = ERBAUER

I = 18V Li-Ion

1084 = Număr de serie

GRD = POLIZOR UNGHIULAR FĂRĂ FIR



ASAMBLARE

SIMBOLURI



Citiți manualul de instrucțiuni



Purtați ochelari de protecție



Purtați căști de protecție.



Purtați mască de praf.



Nu aruncați acumulatorii în râuri și nu imersați în apă.



Nu aruncați acumulatorii în foc. Aceștia vor exploda și vor cauza vătămări.



Nu expuneți acumulatorii la temperaturi ce depășesc 40°C



Operați întotdeauna cu ambele mâini



Nu utilizați apărătoarea pentru operațiuni de tăiere



Motor fără perii

RO



Comanda electronică reduce recul în cazul unei blocări, iar frâna electronică asigură oprirea rapidă și sigură a discului.



Tehnologie de păstrare rece a bateriei

yyWxx — Codul datei de fabricație Anul fabricației (20yy) și săptămâna fabricației (Wxx)

CE — Acest produs este în conformitate cu directivele CE aplicabile.

UK CA — Acest produs este în conformitate cu legislația UK aplicabilă.

02 DESPACHETAREA

Despachetați toate părțile și așezați-le pe o suprafață plană și stabilă.

- Îndepărtați toate materialele de ambalare și dispozitivele de transport, dacă este cazul.
- Asigurați-vă că conținutul livrării este complet și fără orice daune. Dacă descoperiți că lipsesc piese sau găsiți piese care prezintă daune, nu folosiți produsul, ci contactați vânzătorul. Utilizarea unui produs incomplet sau deteriorat reprezintă un pericol pentru persoane și bunuri.
- Asigurați-vă că aveți toate accesoriile și instrumentele necesare pentru asamblare și operare. Aceasta include echipamentul de protecție personală adecvat.

AVERTISMENT! Produsul și ambalajul nu sunt jucării pentru copii! Copiii nu trebuie să se joace cu pungile din plastic, foliile și piesele mici! Există pericolul de înecare și sufocare!

03 ASAMBLAREA UNELTEI

ÎNCĂRCAREA ACUMULATORULUI (ESTE POSIBIL SĂ NU FIE INCLUS)

Bateria a fost expediată într-o stare de încărcare redusă. Încărcați-l complet înainte de prima utilizare.

Pentru detalii, consultați manualul de instrucțiuni al încărcătorului.

ÎNLĂTURAREA SAU INSTALAREA ACUMULATORULUI (A1, A2)

Apăsați butonul de eliberare a acumulatorului (5) pentru eliberare și glisați acumulatorul

(7) pentru scoaterea acestuia din unealtă. După încărcare glisați-l înapoi în unealta dumneavoastră. Va fi suficientă o împingere simplă și o presiune ușoară.

BARA DE PUTERE A ACUMULATORULUI

Acumulatorul Li-Ion (7) este echipat cu o BARĂ DE PUTERE care este folosită pentru a oferi o indicație a capacității rămase a acumulatorului. Apăsați butonul BAREI DE PUTERE (6) pentru a verifica încărcarea bateriei așa cum este prezentat mai jos. LED-urile vor rămâne aprinse timp de aproximativ 5 secunde.

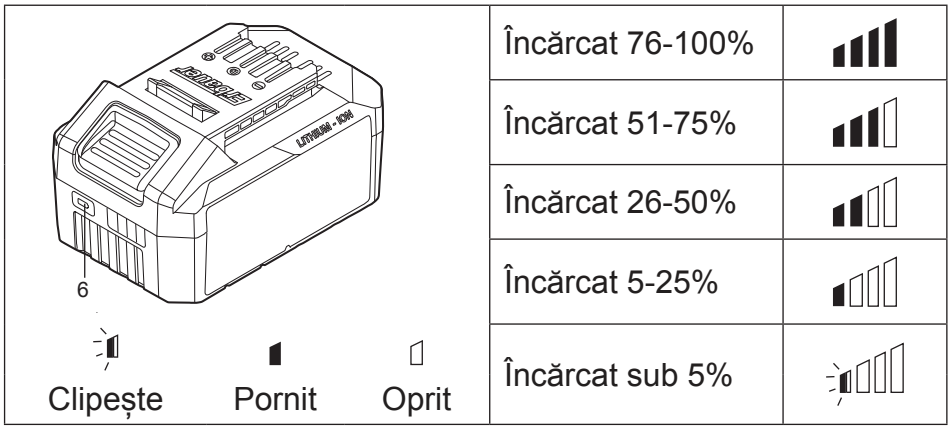

MÂNER AUXILIAR (B)

Pentru toate lucrările cu unealta, mânerul auxiliar (9) trebuie să fie montat. Înșurubați mânerul auxiliar (9) într-unul dintre filetele de montare (2) de pe capul uneltei, în funcție de metoda de lucru.

Mânerul auxiliar (9) poate stoca și cheia (17).

AVERTISMENT! Nu modificați mânerul auxiliar. Nu continuați să utilizați un mâner auxiliar dacă este deteriorat.

MONTAREA DISCURILOR DE ȘLEFUIT/TĂIAT

Înainte de orice lucrare la unealta în sine, scoateți acumulatorul.

Discurile de șlefuit și de tăiat devin foarte fierbinți în timpul lucrului; nu atingeți până nu s-au răcit.

1. Buton de blocare a axului

Curățați axul și toate piesele de montat. Pentru strângerea și slăbirea discurilor, blocați axul (13) cu butonul de blocare al arborelui (1).

AVERTISMENT! Acționați butonul de blocare a arborelui (1) numai când axul polizorului este oprit!

2. Prindere reglabilă a flanșei exterioare (C).

Flanșa exterioară (16) trebuie reglată pentru a se potrivi cu diferite grosimi ale discului. Pentru discuri de tăiere mai subțiri sau diamantate, partea înălțată a flanșei exterioare este montată orientată contrar discului. Pentru discuri de șlefuit mai groase, partea înălțată a flanșei exterioare este montată spre disc pentru a oferi un suport îmbunătățit pentru orificiul discului. Asigurați-vă întotdeauna că discul dvs. este bine fixat.

3. Roata de șlefuit/tăiat (D).

Acordați atenție dimensiunilor discului de șlefuit/tăiat. Diametrul orificiului de montare trebuie să se potrivească fără joc pe flanșa interioară (14). Nu folosiți reductori sau adaptoare.

Când utilizați un disc de tăiat diamantat, aveți grijă ca săgeata de direcție de rotație de pe discul de tăiere diamantat și direcția de rotație a uneltei (săgeata de direcție de rotație de pe capul uneltei) să coincidă.

Înșurubați flanșa exterioară (16) și strângeți cu cheia (17).

REGLAREA APARATORULUI DE SIGURANȚĂ (E).

Pentru lucrul cu discuri de șlefuit sau tăiat, apărătoarea de siguranță trebuie montată.

Deschideți maneta de prindere (11). Așezați apărătoarea de siguranță (10) cu proiecție codificată în canelura codificată de pe axul capului uneltei și rotiți în poziția dorită (poziția de lucru).

Pentru a fixa dispozitivul de protecție (10), închideți maneta de strângere și reglați șurubul de reglare al clemei (12), dacă este necesar. Partea închisă a dispozitivului de protecție (10) trebuie să fie întotdeauna îndreptată către operator.

NOTĂ: Cu maneta de strângere (11) deschisă, șurubul de reglare a maneta de strângere (12) poate fi reglat pentru a se asigura că apărătoarea este fixată în siguranță după ce maneta de strângere (11) este închisă.

PROTECȚIE DISC PENTRU TĂIAT (F).

AVERTISMENT! Pentru tăiere, lucrați întotdeauna cu apărătoarea de siguranță a discului pentru tăiere. Atunci când se utilizează un dispozitiv de protecție pentru șlefuire pentru operațiunile de tăiere cu roți abrazive lipite, există un risc crescut de expunere la scântei și particule emise, precum și expunerea la fragmente de disc în cazul casării discului.

Pentru șlefuire, lucrați întotdeauna cu apărătoarea de siguranță a discului pentru șlefuit. Când utilizați o protecție de siguranță pentru tăiere pentru șlefuirea frontală, apărătoarea discului poate interfera cu piesa de prelucrat, provocând un control slab.

Pentru tăiere, poziționați apărătoarea de siguranță pentru tăiere (18) cu partea închisă pe apărătoarea de siguranță pentru șlefuire (10) și împingeți-o până se cuplează.



UTILIZARE

01 UTILIZARE DESTINATĂ

Unealta este destinată tăierii și șlefuirii materialelor din metal și piatră fără a utiliza apă.

Pentru tăiere trebuie utilizată o protecție specială de siguranță pentru tăiere.

02 OPERARE

INSTRUCȚIUNI DE OPERARE

- Prindeți piesa de prelucrat dacă nu rămâne staționară din cauza propriei greutăți.
- Nu solicitați unealta atât de puternic încât să se oprească.
- Discurile de șlefuit și de tăiat devin foarte fierbinți în timpul lucrului; nu le atingeți până nu s-au răcit.

PORNIREA LUCRULUI (G)

Pentru a porni unealta electrică, apăsați butonul comutator înainte și apăsați butonul de pornire/oprire (3). Porniți unealta înainte de a o utiliza și lăsați unealta să ajungă la viteză maximă înainte de a atinge piesa de prelucrat.

Pentru a opri unealta electrică, eliberați comutatorul de pornire/oprire (3).

1. Suprafețele mânerului de prindere

Țineți întotdeauna polizorul unghiular ferm cu ambele mâini când îl utilizați (H).

2. Șlefuire (H)

Cele mai bune rezultate de șlefuire sunt obținute atunci când setați unealta la un unghi de 15° până la 30°. Deplasați unealta înainte și înapoi cu o presiune moderată. În acest fel, piesa de prelucrat nu va deveni prea fierbinte, nu se decolorează și nu se formează caneluri.

AVERTIZARE! Nu folosiți niciodată un disc de tăiat pentru șlefuire.

3. Tăiere (I)

Când tăiați, nu apăsați, înclinați sau oscilați unealta. Lucrați cu avans moderat, adaptat materialului de tăiat.

Nu reduceți viteza de rulare a discurilor de tăiere prin aplicarea unei presiuni laterale.

Este importantă direcția în care se efectuează tăierea. Unealta trebuie să funcționeze întotdeauna într-o mișcare de șlefuire în sus. Prin urmare, nu mutați niciodată unealta în cealaltă direcție! În caz contrar, există pericolul ca acesta să fie împins necontrolat în exteriorul tăieturii.

AVERTIZARE! Pentru tăierea metalului, lucrați întotdeauna cu apărătoarea de siguranță pentru tăiere.

CONTROL VARIABIL AL VITEZEI (J)

Opțiunea de viteză variabilă a acestei unelte permite reglarea vitezei în funcție de materialul de prelucrat.

Butonul de reglare al vitezei (19) controlează viteza de la poziția cea mai joasă la poziția cea mai înaltă.

SFATURI DE LUCRU PENTRU POLIZORUL DVS. UNGHIULAR

Dacă unealta dvs. electrică devine prea fierbinte, rulați fără sarcină timp de 2-3 minute pentru a răci motorul. Nu porniți niciodată polizorul unghiular cu discul/accesoriul în contact cu piesa de prelucrat. Porniți întotdeauna fără sarcină pentru a atinge viteza maximă, apoi începeți să lucrați.

Nu forțați discul să funcționeze mai repede, reducerea vitezei de mișcare a discului înseamnă un timp de lucru mai lung.

Când șlefuiți, lucrați întotdeauna cu un unghi de 15° până la 30° între disc și piesa de prelucrat. Unghiurile mai mari vor tăia creste în piesa de prelucrat și vor afecta finisarea suprafeței. Deplasați polizorul unghiular peste și înainte și înapoi peste piesa de prelucrat.

Când utilizați un disc de tăiat, nu modificați niciodată unghiul de tăiere, altfel veți bloca discul și motorul polizorului unghiular sau veți casa discul.

Când tăiați, faceți acest lucru doar în direcția opusă rotației discului. Dacă tăiați în aceeași direcție ca și rotirea discului, discul se poate împinge în afara fantei de tăiere.

Când tăiați materiale foarte dure, cele mai bune rezultate vor fi obținute cu un disc diamantat. Când utilizați un disc diamantat, acesta va deveni foarte fierbinte. Dacă se întâmplă acest lucru, veți vedea un inel plin de scântei în jurul discului care se rotește. Opriți tăierea și lăsați să se răcească fără sarcină timp de 2-3 minute.

Asigurați-vă întotdeauna că piesa de prelucrat este ținută sau prinsă ferm pentru a preveni mișcarea.

AVERTIZARE! Anti-recul: Comanda electronică reduce reculul în cazul unei blocări, iar frâna electronică asigură oprirea rapidă și sigură a discului.

SUPRAÎNCĂRCAREA, TEMPERATURA ŞI PROBLEMELE DE ÎNCĂRCARE

Problemă	**Starea uneltei/ bateriei**	**Cauză posibilă**	**Soluţie**
Protecţie la suprasarcină	Produsul se oprește brusc; lampa de lucru LED (dacă este montată) se aprinde intermitent	Cuplu extrem de mare, blocarea, înțepenirea, supraîncărcarea uneltei	Eliberați imediat sarcina, resetați unealta prin oprirea și repornirea ei.
Temperatură extrem de înaltă	Primul și cel de-al treilea LED al INDICATORULUI DE ÎNCĂRCARE se vor aprinde alternativ	Baterie supraîncălzită în timpul operației	Răciți bateria
Nivel de încărcare redus	Nivelul de încărcare al uneltei va scădea rapid; primul LED de pe INDICATORUL DE ÎNCĂRCARE începe să se aprindă intermitent	Acumulatorul este încărcat la mai puțin de 5%	Îndepărtați acumulatorul din unealtă și încărcați-l
Alte probleme	Încărcări scurte	Nu este încărcat complet	Asigurați-vă că bateria este complet încărcată de fiecare dată, permițând încărcătorului să își încheie ciclul de încărcare complet
		Condiții de depozitare necorespunzătoare	Îndepărtați întotdeauna bateria de pe unealtă și încărcător atunci când nu este utilizată și depozitați-o într-un loc uscat și sigur. Evitați încărcarea sau depozitarea bateriei la temperaturi situate sub 5 °C și peste 40 °C. Răciți un acumulator încălzit, dintr-o unealtă tocmai utilizată timp de aproximativ 30 de minute înainte de depozitare.

RO



ÎNGRIJIREA ŞI ÎNTREŢINEREA

ÎNTREȚINEREA

Scula dumneavoastră nu necesită lubrifiere sau lucrări de întreținere suplimentare. În scula dumneavoastră electrică nu există piese care se pot repara. Nu folosiți niciodată apă sau substanţe chimice de curățare pentru a curăța scula dumneavoastră electrică. Curățați scula electrică cu o cârpă uscată. Întotdeauna stocați-vă scula într-un loc uscat. Menţineţi curate fantele de ventilaţie ale motorului. Menţineţi curate toate butoanele de control funcționale.

DEPOZITARE

- Opriți produsul și scoateți acumulatorul.
- Curățați produsul așa cum este descris mai sus.
- Depozitați produsul și accesoriile sale într-un loc întunecat, uscat, ferit de îngheț, bine ventilat. Temperatura ideală de depozitare este cuprinsă între 10°C și 30°C.
- Depozitați întotdeauna produsul într-un loc inaccesibil copiilor.
- Vă recomandăm să folosiți cutia originală pentru depozitare sau acoperiți produsul cu o cârpă sau o carcasă adecvată pentru a-l proteja împotriva prafului.

TRANSPORTUL

- Opriţi produsul şi scoateţi setul de acumulatori.
- Fixați apărătorile de transport, dacă este cazul.
- Întotdeauna transportați produsul apucându-l de mâner.
- Protejați produsul de impacturile violente sau vibrațiile puternice care pot avea loc în timpul transportării cu un vehicul.
- Fixați produsul pentru a preveni alunecarea sau căderea acestuia.

REPARAREA

Acest produs nu conține nicio piesă care poate fi reparată de către utilizator. Contactați un service autorizat sau o persoană cu calificări similare pentru a verifica produsul și repara.

RECICLAREA ȘI ELIMINAREA DEȘEURILOR



Acest simbol este cunoscut drept „simbolul tomberonului cu roți, tăiat cu un X”. Atunci când acest simbol este inclus pe un produs sau pe o baterie, înseamnă că nu trebuie eliminat(ă) împreună cu gunoiul menajer general. Unele substanțe chimice conținute de produsele electrice/electronice sau de baterii pot fi dăunătoare pentru sănătate și mediu. Elimină articolele electrice/electronice sau bateriile uzate numai prin programele centrelor de colectare separate, care se ocupă de recuperarea și reciclarea materialelor din componența lor. Colaborarea ta este vitală pentru a asigura succesul acestor programe și pentru protecția mediului.

ELIMINAREA UNUI SET DE ACUMULATORI EPUIZAT



Pentru a conserva resursele naturale, vă rugăm să reciclaţi sau să eliminaţi setul de acumulatori în mod corespunzător. Acest set de acumulatori conține acumulatori cu Li-ion. Consultați autoritatea locală în domeniul deșeurilor pentru informații suplimentare privind opţiunile disponibile de reciclare și/sau de eliminare. Descărcați setul de acumulatori prin utilizarea sculei, după care îndepărtați acumulatorii din carcasa sculei și acoperiți bornele setului de acumulatori cu bandă adezivă super rezistentă pentru a preveni scurtcircuitarea și descărcarea energiei. Nu încercați să desfaceți sau să îndepărtați vreo componentă.

RO



GARANȚIE COMERCIALĂ ERBAUER

Avem o grijă deosebită să selectăm materiale de înaltă calitate şi să utilizăm tehnici de fabricare care ne permit să creăm produse care încorporează designul şi durabilitatea. Acest produs (Erbauer Polizor unghiular fără fir) beneficiază de garanţie din partea producătorului de 3 ani pentru defectele de fabricaţie, de la data achiziţiei (dacă este cumpărat din magazin) sau de la data livrării (dacă este cumpărat online), fără niciun cost suplimentar.

Pentru a efectua o solicitare în temeiul acestei garanţii, trebuie să prezentaţi dovada achiziţiei (cum ar fi, chitanţa de vânzare/bonul fiscal, factura de achiziţie sau alte dovezi admisibile conform legii aplicabile); vă rugăm să păstraţi dovada achiziţiei într-un loc sigur. Pentru ca această garanţie să se aplice, produsul achiziţionat trebuie să fie nou, garanţia neaplicându-se pentru produse la mâna a doua sau produse de prezentare. Cu excepția cazului în care legislația aplicabilă prevede altfel, orice produs înlocuitor livrat în baza prezentei garanţii va beneficia de garanţie doar până la expirarea perioadei iniţiale de garanţie.

Prezenta garanţie acoperă defecţiunile produsului şi erorile de funcţionare, cu condiţia ca produsul să fi fost utilizat în scopul prevăzut şi să fi fost instalat, curăţat, îngrijit şi întreţinut în conformitate cu informaţiile conţinute în termenii şi condiţiile prezente, manualul de utilizare şi practicile standard, cu condiţia ca practicile standard să nu fie în contradicţie cu manualul de utilizare.

Această garanţie nu acoperă defectele şi deteriorările provocate de uzura normală sau daunele care pot fi rezultatul utilizării necorespunzătoare, instalării sau asamblării defectuoase, neglijenţei, accidentelor, utilizării greşite sau modificărilor aduse produsului. Cu excepția cazului în care legislația aplicabilă prevede altfel, prezenta garanţie nu va acoperi, în niciun caz, costurile suplimentare (de expediere, deplasare, dezinstalare şi reinstalare, manoperă etc.) sau daunele directe şi indirecte.

Această garanție nu acoperă defectele și deteriorările cauzate sau rezultate din:

- uzura normală a produsului, inclusiv uzura accesoriilor;
- supraîncărcare, utilizare incorectă sau neglijență;
- încercarea de efectuare a reparațiilor de altă persoană în afară de un agent autorizat;
- daune cosmetice;
- deteriorări cauzate de obiecte străine, substanțe sau accidente;
- deteriorări sau modificări accidentale;
- nerespectarea îndrumărilor producătorului;
- pierderea utilizării bunurilor.

Bateriile nu sunt acoperite de garanția de 3 ani Erbauer și vor avea o perioadă de garanție de 2 ani de la data cumpărării.

Dacă produsul este defect, vom proceda, într-un timp rezonabil, la repararea sau înlocuirea acestuia.

Drepturile acoperite de această garanţie sunt aplicabile în ţara în care aţi achiziţionat produsul. Întrebările legate de garanţie trebuie adresate magazinului de la care aţi achiziţionat produsul.

Garanţia este suplimentară drepturilor dvs. legale şi nu le afectează.

Dacă achiziționați acest produs din Turcia sau România, veți primi o garanție.



INSTRUCCIONES DE SEGURIDAD

ADVERTENCIAS GENERALES DE SEGURIDAD PARA LAS HERRAMIENTAS ELÉCTRICAS



ADVERTENCIA Lea todas las advertencias de seguridad, las instrucciones, las ilustraciones y las especificaciones suministradas con esta herramienta eléctrica. *La no observación de todas las instrucciones relacionadas a continuación puede dar como resultado un choque eléctrico, fuego y/o una lesión seria.*

Guarde todas las advertencias y todas las instrucciones para una referencia futura.

La expresión "herramienta eléctrica" en las advertencias se refiere a su herramienta eléctrica conectada a la red eléctrica (con cable de alimentación) o a su herramienta accionada a batería (sin cable de alimentación).

SEGURIDAD DEL ÁREA DEL TRABAJO

a. **Mantenga el área de trabajo limpia y bien iluminada.** *Las áreas desordenadas y oscuras pueden provocar accidentes.*

b. **No maneje herramientas eléctricas en atmósferas explosivas, tales como en presencia de líquidos inflamables, gases o polvo.** *Las herramientas eléctricas producen chispas que pueden encender el polvo o los humos.*

c. **Mantenga alejados a los niños y curiosos mientras maneja una herramienta eléctrica.** *Las distracciones pueden causarle la pérdida del control.*

ES

SEGURIDAD ELÉCTRICA

a. **La clavija de la herramienta eléctrica debe coincidir con la base de la toma de corriente. No modificar nunca la clavija de ninguna manera. No usar ningún adaptador de clavijas con herramientas eléctricas puestas a tierra.** *Clavijas no modificadas y bases coincidentes reducirán el riesgo de choque eléctrico.*

b. **Evite el contacto del cuerpo con superficies puestas a tierra como tuberías, radiadores, cocinas eléctricas y refrigeradores.** *Hay un riesgo aumentado de choque eléctrico si su cuerpo está puesto a tierra.*

c. **No exponga las herramientas eléctricas a la lluvia o a condiciones de humedad.** *El agua que entre en la herramienta aumentará el riesgo de choque eléctrico.*

d. **No abuse del cable. No usar nunca el cable para llevar, levantar o desenchufar la herramienta eléctrica. Mantenga el cable lejos del calor, aceite, cantos vivos o piezas en movimiento.** *Los cables dañados o enredados aumentan el riesgo de choque eléctrico.*

e. **Cuando maneje una herramienta eléctrica en el exterior, use una prolongación de cable adecuada para uso en el exterior.** *El uso de una prolongación de cable adecuada para uso en el exterior reduce el riesgo de choque eléctrico.*

f. **Si el uso de una herramienta en un lugar húmedo es inevitable, use una alimentación protegida por un dispositivo de corriente residual (RCD).** *El uso de un RCD reduce el riesgo de choque eléctrico.*

SEGURIDAD PERSONAL

a. **Esté alerta, vigile lo que está haciendo y use el sentido común cuando maneje una herramienta eléctrica. No use una herramienta eléctrica cuando esté cansado o bajo la influencia de drogas, alcohol o medicamentos.** *Un momento de distracción mientras maneja herramientas eléctricas puede causar un daño personal serio.*

b. **Use equipo de protección personal. Lleve siempre protección para los ojos.** *Los equipos de protección individual tales como mascarilla antipolvo, zapatos no resbaladizos, casco o protección para los oídos utilizados para las condiciones apropiadas reducen los daños personales.*

c. **Evite un arranque accidental. Asegúrese de que el interruptor está en posición "paro" antes de conectar a la red y/o a la batería, coger o transportar la herramienta.** *Transportar herramientas eléctricas con el dedo sobre el interruptor o enchufar herramientas eléctricas que tienen el interruptor en posición "marcha" invita a accidentes.*

d. **Retire cualquier llave o herramienta antes de arrancar la herramienta eléctrica.** *Una llave o herramienta unida a una pieza rotativa de una herramienta eléctrica puede causar un daño personal.*

e. **No se sobrepase. Mantenga los pies bien asentados sobre el suelo y conserve el equilibrio en todo momento.** *Esto permite un mejor control de la herramienta eléctrica en situaciones inesperadas.*

f. **Vista adecuadamente. No vista ropa suelta o joyas. Mantenga su pelo y su ropa alejados de las piezas en movimiento.** *La ropa suelta, las joyas o el pelo pueden ser cogidos en las piezas en movimiento.*

g. **Si hay dispositivos para la conexión de medios de extracción y recogida de polvo, asegúrese de que éstos estén conectados y se usen correctamente.** *El uso de estos dispositivos puede reducir los riesgos relacionados con el polvo.*

h. **No permita que la confianza obtenida con el uso frecuente de herramientas le haga ignorar los principios generales de seguridad.** *Una acción descuidada puede provocar una herida grave en una fracción de segundo.*

ES

UTILIZACIÓN Y CUIDADO DE LAS HERRAMIENTAS

a. **No fuerce la herramienta eléctrica. Use la herramienta eléctrica correcta para su aplicación.** *La herramienta eléctrica hará el trabajo mejor y más seguro al ritmo para la que fue concebida.*

b. **No use la herramienta eléctrica si el interruptor no permite pasar de "marcha" a "paro" e inversamente.** *Cualquier herramienta eléctrica que no pueda controlarse con el interruptor es peligrosa y debe repararse*.

c. **Desenchufe la clavija de la fuente de alimentación y/o retire la batería, si se puede, antes de efectuar cualquier ajuste, cambio de accesorios, o de guardar la herramienta eléctrica.** *Tales medidas preventivas de seguridad reducen el riesgo de arrancar la herramienta accidentalmente.*

d. **Conserve las herramientas eléctricas inactivas fuera del alcance de los niños y no permita el manejo de la herramienta eléctrica a personas no familiarizadas con las herramientas o con estas instrucciones.** *Las herramientas eléctricas son peligrosas en manos de usuarios no entrenados.*

e. **Mantenga las herramientas eléctricas y los accesorios. Compruebe que las partes móviles no estén desalineadas o trabadas, que no haya piezas rotas u otras condiciones que puedan afectar el funcionamiento de las herramientas eléctricas. Las herramientas eléctricas se reparan antes de su uso, cuando están dañadas.** *Muchos accidentes son causados por herramientas eléctricas pobremente mantenidas.*

f. **Mantenga las herramientas de corte afiladas y limpias.** *Las herramientas de corte mantenidas correctamente con los bordes de corte afilados son menos propensas a trabarse y más fáciles de controlar.*

g. **Use la herramienta eléctrica, accesorios y puntas de herramientas, etc. de acuerdo con las instrucciones y teniendo en cuenta las condiciones de trabajo y el trabajo a desarrollar.** *El uso de la herramienta eléctrica para*

aplicaciones diferentes de las previstas podría causar una situación de peligro.

h. **Mantenga las empuñaduras y superficies de agarre secas, limpias y libres de aceite y grasa.** *Las empuñaduras y superficies de agarre resbaladizas no permiten un agarre seguro y el control de la herramienta en situaciones imprevistas.*

UTILIZACIÓN DE LAS HERRAMIENTAS QUE FUNCIONAN A BATERÍAS Y PRECAUCIONES DE EMPLEO

a. **Recargue solamente con el cargador especificado por el fabricante.** *Un cargador que es adecuado para un tipo de bloque de baterías puede ocasionar un peligro de incendio cuando se usa con otro bloque de baterías.*

b. **Use las herramientas solamente con los bloques de baterías diseñados específicamente.** *El uso de cualquier otro bloque de baterías puede ocasionar un peligro de daños e incendio.*

c. **Cuando el bloque de baterías no esté en uso, manténgalo alejado de otros objetos metálicos como clips para papeles, monedas, llaves, clavos, tornillos u otros pequeños objetos metálicos que puedan establecer una conexión de un borne al otro.** *Un cortocircuito entre ambos bornes de la batería puede ocasionar quemaduras o un incendio.*

d. **En condiciones abusivas, puede derramarse líquido de la batería; evite el contacto. Si accidentalmente tiene lugar un contacto, lávelo con agua. Si el líquido toca a los ojos, busque ayuda médica adicionalmente.** *El líquido derramado de la batería puede causar irritación y quemaduras.*

e. **No use un bloque de baterías o una herramienta a baterías que ha sido dañada o modificada.** *Las baterías dañadas o modificadas pueden tener un comportamiento imprevisible provocando un fuego, una explosión o un riesgo de lesiones.*

f. **No exponga un bloque de baterías o una herramienta a baterías al fuego o a una temperatura excesiva.** *Una exposición al fuego o a una temperatura superior a 130 °C pueden provocar una explosión.*

g. **Siga todas las instrucciones de carga y no cargue el bloque de baterías o la herramienta a batería fuera del margen de temperaturas especificadas en las instrucciones.** *Una carga incorrecta o a temperaturas fuera del rango especificado de temperaturas puede dañar la batería y aumentar el riesgo de fuego.*

SERVICIO

a. **Haga revisar su herramienta eléctrica por un servicio de reparación cualificado usando solamente piezas de recambio idénticas.** *Esto garantizará que la seguridad de la herramienta eléctrica se mantiene.*

b. **No efectúe jamás operación de mantenimiento sobre bloques de baterías dañados.** *Es conveniente que el mantenimiento de los bloques de baterías sea solamente efectuado por el fabricante o los proveedores de servicio autorizados.*

INSTRUCCIONES DE SEGURIDAD PARA TODAS LAS OPERACIONES

ADVERTENCIAS DE SEGURIAD COMUNES PARA AMOLADO Y TRONZADO:

a. **Esta herramienta eléctrica está prevista para funcionar como una amoladora o tronzadora. Lea todas las advertencias de seguridad, instrucciones, ilustraciones y especificaciones suministradas con esta herramienta**. *La no observación de todas las instrucciones relacionadas a continuación puede dar como resultado un choque eléctrico, fuego y/o una lesión sería.*

b. **Operaciones tales como lijado, cepillado con alambre, pulido o corte de orificios no se recomienda que se**

ejecuten con esta herramienta eléctrica. *Las operaciones para las que la herramienta eléctrica no ha sido concebida pueden crear un peligro y causar lesiones personales.*

c. **No manipule esta herramienta eléctrica para que funcione de una manera que no esté específicamente diseñada y especificada por el fabricante de la herramienta.** *Una conversión de este tipo puede provocar una pérdida de control y causar lesiones personales serias.*

d. **No use accesorios que no estén específicamente concebidos y recomendados por el fabricante de la herramienta.** *El mero hecho de que el accesorio pueda acoplarse a su herramienta no asegura un funcionamiento seguro.*

e. **La velocidad asignada del accesorio debe ser como mínimo igual a la máxima velocidad marcada sobre la herramienta eléctrica.** *Los accesorios que giren a una velocidad superior a su velocidad asignada pueden romperse y saltar en pedazos.*

f. **El diámetro exterior y el espesor de su accesorio deben estar dentro de la capacidad asignada de su herramienta eléctrica.** *Los accesorios dimensionados incorrectamente no pueden ser protegidos o controlados adecuadamente.*

g. **Las dimensiones del montaje del accesorio deben ajustarse a las dimensiones de los elementos de montaje de la herramienta eléctrica***. Los accesorios que no se corresponden con el dispositivo de montaje de la herramienta girarán desequilibrados, vibrarán excesivamente y pueden causar pérdida de control.*

h. **No use un accesorio dañado. Antes de cada utilización, inspeccione el accesorio, tal como una muela abrasiva en cuanto a astillas y grietas, un disco de apoyo en cuanto a grietas, desgarro o desgaste excesivo, un cepillo de alambre en cuanto a alambres sueltos o rotos. Si la herramienta eléctrica o el accesorio se caen, inspeccione**

el posible daño o instale un accesorio no dañado. Después de inspeccionar e instalar un accesorio, posición ese usted y sus espectadores fuera del plano de rotación del accesorio y haga girar la herramienta a la máxima velocidad en vacío durante un minuto. *Los accesorios dañados se romperán y astillarán normalmente durante este tiempo de ensayo.*

i. **Póngase el equipo de protección personal. Dependiendo de la aplicación, use pantalla facial, gafas protectoras o vidrios de seguridad. Según sea apropiado, póngase mascarilla antipolvo, protectores de oídos, guantes y un mandil de taller capaz de detener pequeños fragmentos de abrasivo o de la pieza de trabajo.** *La protección de los ojos debe ser capaz de detener desechos voladores generados por las diversas operaciones. La mascarilla antipolvo o el respirador deben ser capaces de filtrar las partículas producidas por el trabajo. La exposición prolongada a los ruidos de fuerte intensidad puede provocar una pérdida de audición.*

j. **Mantenga los espectadores a una distancia de seguridad con respecto a la zona de trabajo. Toda persona que entre en la zona de trabajo debe llevar un equipo de protección individual.** *Fragmentos de la pieza de trabajo o de un accesorio roto pueden ser proyectados y provocar heridas más allá de la zona inmediata de trabajo.*

k. **Sostenga la herramienta únicamente por las superficies de agarre aislantes, durante las operaciones en el curso de las cuales el accesorio cortante puede estar en contacto con conductores escondidos.** *El contacto del accesorio cortante con un conductor "en tensión" puede igualmente poner "en tensión" las partes metálicas expuestas de la herramienta eléctrica y provocar un choque eléctrico al operario.*

l. **No suelte nunca la herramienta eléctrica antes de que el accesorio se haya parado completamente.** *El accesorio giratorio puede agarrar la superficie y llevar la herramienta*

eléctrica fuera de su control.

m. **No haga funcionar la herramienta mientras la transporta a su lado.** *Un contacto accidental con el accesorio giratorio podría enredar sus ropas y arrastrar el accesorio sobre usted.*

n. **Limpie regularmente los orificios de ventilación de la herramienta eléctrica.** *El ventilador del motor arrastrará el polvo al interior de la carcasa y una acumulación excesiva de polvo metálico puede ocasionar peligros eléctricos.*

o. **No haga funcionar la herramienta eléctrica cerca de materiales inflamables**. *Las chispas podrían inflamar estos materiales.*

p. **No utilice accesorios que necesiten refrigerantes fluidos**. *La utilización de agua u otros refrigerantes fluidos puede acarrear una electrocución o un choque eléctrico.*

OTRAS INSTRUCCIONES DE SEGURIDAD PARA TODAS LAS OPERACIONES - RETROCESO Y ADVERTENCIAS CORRESPONDIENTES

El retroceso es una reacción súbita al pellizco o enganche de una muela rotativa, de un patín de apoyo, de un cepillo o de cualquier otro accesorio. El pellizco o el enganche provocan un bloqueo rápido del accesorio giratorio el cual, a su vez, fuerza a la herramienta eléctrica incontrolada en el sentido opuesto de rotación del accesorio en el punto del agarrotamiento.

Por ejemplo, si una muela abrasiva es pellizcada o enganchada por la pieza de trabajo, el borde de la muela que entra en el punto de pellizco puede excavar la superficie del material, provocando saltos o la expulsión de la muela. La muela puede saltar en dirección del operario o alejándose de él, según el sentido del movimiento de la muela en el punto del pellizco. Las muelas abrasivas pueden romperse igualmente en estas condiciones.

El retroceso es el resultado de una mala utilización de la herramienta y/o de procedimientos o de condiciones de funcionamiento incorrectos y puede evitarse tomando las precauciones apropiadas especificadas a continuación.

a. **Sostenga firmemente la herramienta eléctrica con ambas manos y posicione su cuerpo y sus brazos para permitirle resistir a las fuerzas de retroceso. Utilice siempre una empuñadura auxiliar, si se suministra, para un máximo control sobre el retroceso o la reacción del par motor durante el arranque.** *El operario puede controlar las reacciones del par motor o las fuerzas de retroceso si se toman las precauciones adecuadas.*
b. **No coloque nunca su mano próxima al accesorio giratorio.** *El accesorio puede efectuar un retroceso sobre su mano.*
c. **No se sitúe dentro de la zona donde la herramienta eléctrica se desplazará en caso de retroceso.** *El retroceso empujará a la herramienta en el sentido opuesto al movimiento de la muela en el punto de enganche.*
d. **Tenga un cuidado especial al efectuar trabajos en las esquinas, las aristas vivas, etc. Evite los rebotes y enganches del accesorio**. *Las esquinas, las aristas vivas o los rebotes tienen tendencia a enganchar al accesorio giratorio y a provocar una pérdida de control o un retroceso.*
e. **No utilice cadenas de sierra, hojas para tallar madera, discos diamantados segmentados con un espacio periférico superior a 10 mm u hojas de sierra dentadas.** *Este tipo de útiles provocan frecuentes retrocesos y la pérdida de control.*

INSTRUCCIONES DE SEGURIDAD ADICIONALES PARA LAS OPERACIONES DE AMOLADO Y TRONZADO

ADVERTENCIAS DE SEGURIDAD ESPECÍFICAS PARA LAS OPERACIONES DE AMOLADO Y TRONZADO CON ABRASIVO:

a. **Utilice únicamente los tipos de muelas recomendados para su herramienta eléctrica y la protección específica concebida para la muela escogida.** *Las muelas para las que la herramienta no ha sido concebida no pueden estar protegidas de forma satisfactoria y son peligrosas.*
b. **La superficie de amolado de las muelas de centro hundido debe estar montada por debajo del plano del labio de**

la protección. *Una muela montada incorrectamente que sobrepasa el plano del labio de la protección no puede estar protegida adecuadamente.*

c. **La protección debe estar sólidamente fijada a la herramienta eléctrica y colocada para la máxima seguridad, de forma que el operario esté expuesto lo menos posible a la muela.** *La protección permite proteger al operario de los fragmentos de muela rota, de un contacto eventual con la muela y de las chispas que podrían inflamar la ropa.*

d. **Las muelas deben utilizarse únicamente para las aplicaciones recomendadas. Por ejemplo: no desbaste con el lado de la muela de corte.** *Las muelas abrasivas de tronzado están destinadas al amolado periférico, la aplicación de fuerzas laterales a estas muelas puede hacerlas astillas.*

e. **Utilice siempre bridas no dañadas que sean de talla y forma correctas para la muela que ha escogido. Las bridas apropiadas soportan la muela reduciendo así la posibilidad de rotura de la misma.** *Las bridas para las muelas de tronzado pueden ser distintas de las bridas de amolado.*

f. **No utilice muelas usadas de otras herramientas eléctricas más grandes.** *La muela destinada a una herramienta eléctrica más grande no es apropiada para la velocidad más elevada de una herramienta más pequeña y puede estallar.*

g. **Cuando utilice discos de doble finalidad, emplee siempre la protección correcta para la aplicación que se vaya a realizar.** *Si no se utiliza la protección correcta, es posible que no se alcance el nivel de protección deseado, lo que podría provocar una lesión grave.*

ES

Instrucciones de seguridad adicionales para las operaciones de tronzado

ADVERTENCIAS DE SEGURIDAD ESPECÍFICAS PARA LAS OPERACIONES DE TRONZADO CON ABRASIVO:

a. **No "atasque" la muela de corte y no aplique una presión excesiva. No se arriesgue a hacer un corte excesivamente profundo.** *Una sobrecarga excesiva de la muela aumenta la carga y la probabilidad de torsión o de bloqueo de la muela dentro del corte y la posibilidad de retroceso o de rotura de la muela.*

b. **No se coloque en línea con la muela en rotación ni detrás de ella.** *Cuando la muela, en el punto de funcionamiento, se aleja de su cuerpo, el retroceso eventual puede propulsar la muela en rotación y la herramienta eléctrica directamente sobre usted.*

c. **Cuando la muela se atasca o cuando el corte se interrumpe por un motivo cualquiera, desconecte la herramienta eléctrica y sostenga la máquina inmóvil hasta que la muela esté completamente parada. No se arriesgue nunca a levantar del corte la muela de tronzado mientras la muela está en movimiento, ya que puede producirse el retroceso.** *Investigue y tome medidas correctoras a fin de impedir que la muela se atasque.*

d. **No reemprenda la operación de corte dentro de la pieza de trabajo. Deje que la muela alcance su plena velocidad y entre de nuevo en el corte con precaución**. *La muela puede atascarse, montarse sobre la pieza de trabajo o efectuar un retroceso si se arranca la herramienta eléctrica dentro de la pieza de trabajo.*

e. **Soporte los paneles o cualquier pieza a cortar de gran tamaño para reducir el riesgo de pellizco y retroceso de la muela.** *Las piezas de trabajo grandes tienden a doblarse bajo su propio peso. Los soportes deben estar colocados bajo la pieza de trabajo cerca de la línea de corte y cerca del borde de la pieza a ambos lados de la muela.*

f. **Sea particularmente prudente al hacer un corte dentro de paredes existentes o dentro de otras zonas sin visibilidad.** *La muela que sobresale puede cortar tuberías de gas o de agua, cables eléctricos u objetos, lo que puede acarrear retroceso.*

g. **No intente hacer cortes curvos**. *Una sobrecarga excesiva de la muela aumenta la carga y la probabilidad de torsión o bloqueo de la muela dentro del corte y la posibilidad de retroceso o de rotura de la muela, lo que puede provocar lesiones graves.*

ADVERTENCIAS DE SEGURIDAD ADICIONALES PARA LA BATERÍA

a. No conecte el borne positivo al borne negativo de la batería con un objeto metálico (por ejemplo, un alambre).

b. No transporte ni almacene la batería junto con collares, horquillas u otros objetos metálicos.

c. No perfore la batería con clavos ni la golpee con un martillo, la pise o la someta a fuertes impactos o choques.

d. No suelde directamente a la batería.

e. No exponga la batería al agua dulce o salada, ni permita que se moje.

f. No desmonte o modifique la batería.

g. No coloque la batería dentro o cerca del fuego, sobre estufas u otros lugares con temperaturas elevadas. No exponga la batería a la luz solar directa o la utilice o almacene dentro de un coche cuando haga calor.

h. No coloque la batería en hornos microondas, en contenedores a alta presión o sobre cocinas de inducción.

i. Si desea guardar la batería durante un tiempo sin utilizarla, almacénela a temperatura ambiente (de 19 °C a 25 °C) y cargada al 30-50% de su capacidad. Para almacenamientos muy prolongados, refuerce la carga de la batería una vez al año para evitar una descarga excesiva.

ES

La siguiente información se aplica solo a usuarios profesionales, pero es una buena práctica para todos los usuarios:

ADVERTENCIAS DE SEGURIDAD ADICIONALES PARA EL POLVO DE CONSTRUCCIÓN

Las normas actualizadas sobre el Control de Sustancias Peligrosas para la Salud del 1 de octubre de 2012 ahora también tienen como objetivo reducir los riesgos asociados a los polvos de sílice, madera y yeso.

Los trabajadores de la construcción representan uno de los grupos de riesgo debido al polvo que respiran: el polvo de sílice no es sólo una molestia; ¡es un verdadero peligro para los pulmones! La sílice es un mineral natural presente en grandes cantidades en materiales como la arena, la arenisca y el granito. También se encuentra habitualmente en muchos materiales de construcción, como el hormigón y el mortero. La sílice se descompone en polvo muy fino (también conocido como Sílice Cristalina Respirable o RCS) durante muchas tareas comunes, como el corte, la perforación o el amolado. La inhalación de partículas muy finas de sílice cristalina puede causar el desarrollo de: Cáncer de pulmón, Silicosis, Enfermedad pulmonar obstructiva crónica (EPOC).

La inhalación de partículas finas de polvo de madera, por otro lado, puede provocar el desarrollo de asma. El riesgo de padecer una enfermedad pulmonar está asociado a las personas que respiran regularmente el polvo de la construcción durante un período de tiempo prolongado, no de forma puntual.

Para proteger los pulmones, el Reglamento de Control de Sustancias Peligrosas para la Salud (Reglamento COSHH) determina un límite en la cantidad de estos polvos que una persona puede respirar (llamado límite de exposición o LEP) cuando se promedia durante una jornada laboral normal. Estos límites no suponen una gran cantidad de polvo: si se compara con un céntimo es diminuta, como una pequeña pizca de sal. Este límite es el máximo legal; lo máximo que se puede respirar después de emplear los controles adecuados.

¿CÓMO SE PUEDE REDUCIR LA CANTIDAD DE POLVO?

1. Reduzca la cantidad de cortes mediante el uso de productos de construcción del tamaño apropiado. Utilice una herramienta menos potente, por ejemplo, un cortabloques en lugar de una amoladora angular.
2. Utilice un modo completamente distinto de trabajar: por ejemplo, usando una pistola de clavos para fijar directamente las bandejas de cables en lugar de perforar primero los agujeros.
3. Por favor, trabaje siempre con equipos de seguridad homologados, como mascarillas antipolvo especialmente diseñadas para filtrar partículas microscópicas, y utilice en todo momento la unidad de extracción de polvo.

Para más información, consulte el sitio web de HSE:
http://www.hse. gov.uk/construction or
http://www.hse.gov.uk/pubns/cis69.pdf

ES

¡ADVERTENCIA! Algunas partículas de polvo originadas durante las operaciones de lijado, aserrado, amolado, perforación u otros trabajos de construcción contienen sustancias químicas que son conocidas por causar cáncer, defectos de nacimiento y otros daños reproductivos. Algunos ejemplos de estas sustancias químicas son:

- Plomo de pinturas a base de plomo.
- Sílice cristalina de ladrillos, cemento y otros materiales de albañilería.
- Arsénico y cromo de madera tratada químicamente.
- El riesgo de exposición a estas sustancias químicas depende de la frecuencia con la que se realizan este tipo de trabajos. Para reducir la exposición a estos productos químicos, el usuario debe:
- Trabajar en áreas bien ventiladas.
- Trabajar con equipos de protección homologados, como mascarillas antipolvo que han sido especialmente diseñadas para filtrar partículas microscópicas.

VIBRACIÓN

La Directiva Europea sobre Agentes Físicos (Vibración) se ha adoptado para ayudar a reducir las lesiones causadas por el síndrome de vibración mano-brazo en los usuarios de herramientas eléctricas. Esta directiva exige a los fabricantes y distribuidores de herramientas eléctricas que proporcionen los resultados indicativos de los ensayos de vibración para que los usuarios puedan tomar decisiones informadas sobre el periodo de tiempo durante el cual una herramienta puede ser utilizada de manera segura a diario y la elección de la herramienta.

CONSULTE LAS ESPECIFICACIONES TÉCNICAS DEL MANUAL DE INSTRUCCIONES PARA CONOCER LOS NIVELES DE VIBRACIÓN DE SU HERRAMIENTA ELÉCTRICA.

El valor de emisión de vibraciones declarado debe emplearse como nivel mínimo y debe utilizarse con la orientación actual sobre vibraciones. El cálculo del período de uso real puede ser difícil y el sitio web de HSE ofrece más información al respecto.
Los valores totales de vibración y los valores de emisión de ruido declarados han sido medidos de acuerdo con un método de ensayo normalizado (EN 62841-1 y EN IEC 62841-2-3) y pueden usarse para comparar una herramienta con otra; también pueden ser usados en una evaluación preliminar de la exposición.

¡ADVERTENCIA!

− Las emisiones de vibración y de ruido durante la utilización real de la herramienta eléctrica pueden ser diferentes del valor total declarado dependiendo de la forma en que se usa la herramienta, especialmente dependiendo del tipo de pieza de trabajo que se trabaja; y
− es necesario identificar las medidas de seguridad destinadas a proteger al operario que se basan en una estimación de la exposición en las condiciones reales de utilización (teniendo en cuenta todas las partes del ciclo de maniobras, tales como los momentos en que la herramienta está fuera de tensión y cuando trabaja en vacío, además del tiempo de accionamiento del gatillo).

¡ADVERTENCIA! El amolado de planchas finas de metal o de otros materiales que vibran con facilidad y tiene una gran superficie puede dar lugar a un valor de emisión total de ruido mucho mayor (hasta 15 dB) que los valores de emisión de ruido declarados. Se debe evitar, tanto como sea posible, que dichas piezas de trabajo emitan sonido utilizando medidas adecuadas, como el uso de esteras de amortiguación pesadas. Una mayor emisión de ruido debe tenerse en cuenta tanto para la evaluación de riesgos de la exposición al ruido así como en la selección de una protección auditiva adecuada.

Durante el uso de esta herramienta se producen vibraciones en las manos y los brazos. Procure adoptar las prácticas de trabajo correctas para reducir la exposición a las vibraciones. Esta herramienta puede causar el síndrome de mano-brazo si se usa de forma inadecuada.

Para ayudar a minimizar el riesgo de exposición a la vibración, use SIEMPRE hojas, puntas y cinceles afilados.

Realice el mantenimiento de esta herramienta tal y como se indica en este manual y consérvela bien lubricada (si procede).

Evite utilizar la herramienta a temperaturas iguales o inferiores a -10°C. Planifique su programa de trabajo para distribuir el uso de la herramienta de alta vibración entre varios días.

NOTA: El uso de otras herramientas reducirá el periodo total de trabajo de los usuarios en esta herramienta.

VIGILANCIA DE LA SALUD

Todos los empleados deben formar parte de en un programa de vigilancia de salud de la empresa para de ayudar a identificar cualquier enfermedad relacionada con las vibraciones en una fase

temprana, prevenir la evolución de la enfermedad y ayudar a los empleados a mantenerse en el trabajo.

RIESGOS RESIDUALES

Incluso si utiliza este producto siguiendo todos los requisitos de seguridad, siguen existiendo riesgos potenciales de daños personales y materiales. Debido a la estructura y el diseño de este producto, pueden surgir los siguientes riesgos:

1. Lesiones personales y daños materiales debidos a accesorios rotos o al impacto repentino de objetos ocultos durante el uso.
2. Peligro de lesiones personales o daños materiales debido a la proyección de objetos o accesorios para herramientas eléctricas de baja calidad.
3. Cuando utilice muelas montadas con brida de doble finalidad (abrasivo para tronzado y amolado combinado), utilice únicamente utilice únicamente una protección Tipo C (combinación)
4. Información sobre los riesgos asociados al uso incorrecto de las protecciones, incluyendo:

   – cuando se usa una protección Tipo B (amolado) (10) para operaciones de tronzado con muelas abrasivas aglomeradas, existe un mayor riesgo de exposición a chispas y partículas emitidas, así como la exposición a fragmentos de la muela en caso de que esta estalle.

   – cuando se usa una protección Tipo B (amolado) (10) o una protección Tipo C (combinación) para realizar operaciones de tronzado y amolado frontal en hormigón o mampostería, existe un mayor riesgo de exposición al polvo y pérdida de control que puede causar retroceso.

ES

DESCRIPCIÓN DEL PRODUCTO

1. Botón de bloqueo del husillo
2. Roscas de montaje (x3)
3. Interruptor de encendido/apagado
4. Superficie de agarre
5. Botón de liberación del bloque de baterías *
6. Botón de la barra de estado de carga *
7. Bloque de baterías*
8. Cubierta del filtro (x2)
9. Empuñadura auxiliar
10. Protección para amolado
11. Palanca de sujeción de la protección
12. Tornillo de ajuste de la palanca de sujeción
13. Husillo
14. Brida de apoyo
15. Muela para amolado/corte*
16. Brida de apriete
17. Llave
18. Protección para corte
19. Botón de ajuste de la velocidad

NOTA: * Este componente podría no estar incluido en el alcance del suministro.

01 ESPECIFICACIONES TÉCNICAS

Amoladora angular inalámbrica

Tensión asignada:	18 V c.c.
Velocidad asignada en vacío n_0:	3000 / 6000 / 10000 /min
Rosca del husillo:	M14
Tipo de muela:	TIPO 27 y TIPO 41
Diámetro máximo de la muela:	Ø125 mm (5’’)
Grosor máximo de la muela para amolado:	6 mm
Grosor máximo de la muela para tronzado:	3 mm
Orificio interno de la muela:	Ø22,23 mm
Peso (sin batería):	aprox.2,0 kg

Batería (podría no estar incluida)

Modelo de bloque de batería:	ERI1100BAT	ERI1099BAT
Tensión de la batería:	18 V c.c.	18 V c.c.
Capacidad de la batería:	5 Ah	4 Ah
Peso:	0,7 kg	0,7 kg

Rango de temperatura ambiente para el uso de la herramienta y la batería:
-10 °C a 40 °C

Para utilizar con el bloque de baterías y cargador que se indican a continuación:

Modelo de bloque de batería:	EBAT18-Li-2 / EBAT18-Li-4 / EBAT18-Li-5 / EHPB18-Li-4 / EHPB18-Li-8 / ERI1098BAT / ERI1099BAT / ERI1100BAT
Modelo de cargador:	EC18-Li / EFC18-Li / EMC18-Li / ERB1101CHR / ERB1102CHR / ERB1103CHR / ERB1091CHR

Rango de temperatura ambiente recomendado para carga: 5 °C a 40 °C

VALORES DE EMISIÓN DE RUIDO

Nivel de presión acústica ponderada-A:	L_{pA}=81 dB(A)
Nivel de potencia acústica ponderada-A:	L_{wA}=89 dB(A)
Incertidumbre:	K_{PA} & K_{WA}=3 dB(A)

El ruido para el operador puede superar los 80 dB (A) por lo que es necesario utilizar protección auditiva.

VALORES DE VIBRACIÓN

Amolado:	$a_{h,AG}$ =8,06 m/s²
Incertidumbre:	K=1,5 m/s²

EXPLICACIÓN DE LA PLACA DE CARACTERÍSTICAS

ERI1084GRD = NÚMERO DE MODELO

ER = ERBAUER

I = 18 V Li-Ion

1084 = NÚMERO DE SERIE

GRD = AMOLADORA ANGULAR INALÁMBRICA

ES



MONTAJE

SÍMBOLOS



Lea el manual de instrucciones



Utilice protección para los ojos



Utilice protección para los oídos.



Utilice una mascarilla antipolvo.



No elimine los bloques de baterías en un rio ni los sumerja en agua.



No tire los bloques de baterías al fuego. Estos podrían explotar y causar lesiones.



No exponga los bloques de baterías a una temperatura superior a 40°C



Trabaje siempre con las dos manos



No utilice la protección para operaciones de tronzado



Motor sin escobillas

	El embrague electrónico reduce el retroceso en caso de bloqueo y el freno electrónico asegura que el disco se pare de forma rápida y segura.
	Tecnología para mantener la batería fría
yyWxx	Código de la fecha de fabricación: Año de fabricación (20yy) y semana de fabricación (Wxx)
	Este producto es conforme a las directivas CE aplicables.
	Este producto es conforme a la legislación del Reino Unido.

02 DESEMBALAJE

Desembale todas las piezas y colóquelas sobre una superficie plana y estable.

- Retire todos los materiales de embalaje y dispositivos de transporte, si están presentes.
- Inspeccione la entrega para verificar que está completa y en perfectas condiciones. Si alguna de las piezas falta o está dañada, no utilice el producto y contacte con el establecimiento donde lo compró. El uso de un producto incompleto o dañado puede representar un peligro para las personas y la propiedad.
- Asegúrese de que dispone de todos los accesorios necesarios para el montaje y funcionamiento del producto. Esto también incluye el equipo de protección individual adecuado.



¡ADVERTENCIA! ¡El producto y el embalaje no son un juguete! ¡Los niños no deberían jugar con las bolsas de plástico, láminas o piezas pequeñas! ¡Existe riesgo de atragantamiento y asfixia!

03 MONTAJE DE LA HERRAMIENTA

CARGA DEL BLOQUE DE BATERÍAS (PODRÍA NO ESTAR INCLUIDO)

El bloque de baterías de este producto se entrega con un nivel de carga bajo. Cárguelo completamente antes del primer uso. Para más información, consulte el manual de instrucciones del cargador.

ES

COLOCACIÓN O EXTRACCIÓN DEL BLOQUE DE BATERÍAS (A1, A2)

Presione el botón de liberación del bloque de baterías (5) para soltarlo, y deslice el bloque de baterías (7) hacia fuera de la herramienta. Después de la carga, vuelva a introducirlo en la herramienta. Basta empujar y presionar ligeramente para colocarlo.

BARRA DE ESTADO DE CARGA DE LA BATERÍA

El bloque de baterías Li-Ion (7) está equipado con una BARRA DE ESTADO DE CARGA que sirve para mostrar el nivel de carga restante del bloque de baterías. Presione el BOTÓN DE LA BARRA DE ESTADO DE CARGA (6) para comprobar la carga de la batería como se muestra a continuación. El LED permanecerá encendido durante aproximadamente 5 segundos.

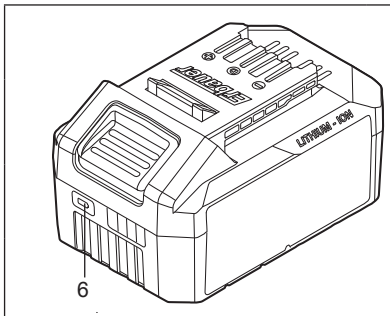

Intermitente Encendido Apagado

76-100% de carga	
51-75% de carga	
26-50% de carga	
5-25% de carga	
Por debajo del 5% de carga	

EMPUÑADURA AUXILIAR (B).

La empuñadura auxiliar (9) debe estar montada para realizar cualquier trabajo con la herramienta. Enrosque la empuñadura auxiliar (9) en una de las roscas de montaje (2) de la herramienta dependiendo del método de trabajo.

La empuñadura auxiliar (9) puede también almacenar la llave (17).

¡ADVERTENCIA! No haga ninguna modificación en la empuñadura auxiliar. Deje de utilizar una empuñadura auxiliar si está dañada.

MONTAJE DE LAS MUELAS DE AMOLADO/CORTE

Retire el conjunto de batería antes de realizar cualquier operación en la herramienta.

Las muelas de amolado y corte se calientan mucho durante el uso; no las toque hasta que se hayan enfriado.

1. Botón de bloqueo del husillo

Limpie el husillo y todas las piezas que deben ser montadas. Para fijar y soltar las muelas, bloquee el husillo (13) con el botón de bloqueo del husillo (1).

¡ADVERTENCIA! ¡Accione el botón de bloqueo del usillo (1) solamente cuando el husillo de la amoladora esté completamente parado!

2. Fijación ajustable de la brida de apriete (C).

La brida de apriete (16) debe ser ajustada para adaptarse a diferentes grosores de muela. Para discos de corte más finos o discos diamantados, la parte sobresaliente de la brida de apriete se coloca mirando hacia fuera del disco. Para muelas de amolado más gruesas, la parte sobresaliente de la brida de apriete se coloca mirando hacia la muela para proporcionar un mejor apoyo para el orificio de la muela. Asegúrese siempre de que la muela esté bien sujeta.

3. Muela para amolado/corte (D).

Preste atención a las dimensiones de la muela para amolado/corte. El diámetro del orificio de montaje debe encajar sin holguras en la brida de apoyo (14). No utilice reductores ni adaptadores.

Al usar discos de corte diamantados, asegúrese de que la flecha del sentido de rotación en el disco de corte diamantado y el sentido de rotación de la herramienta (flecha del sentido de rotación en el cabezal de la herramienta) coinciden.

Enrosque la brida de apriete (16) y apriétela con la llave de espigas (17).

AJUSTE DE LA PROTECCIÓN (E).

Monte siempre la protección al realizar trabajos con las muelas de amolado/tronzado.

Abra la palanca de sujeción (11). Coloque la protección (10), de manera que las levas de codificación coincidan con las ranuras de codificación en el husillo del cabezal de la herramienta, y gírela hasta la posición deseada (posición de trabajo)

Para fijar la protección (10), cierre la palanca de sujeción y ajuste el tornillo de ajuste de la palanca de sujeción (12), si fuera necesario. El lado cerrado de la protección (10) debe siempre apuntar hacia el operador.

NOTA: Con la palanca de sujeción (11) abierta, se puede ajustar el tornillo de ajuste de la palanca de sujeción (12) para asegurar que la protección esté bien sujeta una vez se cierra la palanca de sujeción (11).

ES

PROTECCIÓN DE LA MUELA PARA CORTE (F).

¡ADVERTENCIA! Para las operaciones de tronzado, trabaje siempre con la protección de muela para corte. Si se usa la protección de amolado para operaciones de tronzado con muelas abrasivas aglomeradas, existe un mayor riesgo de exposición a chispas y partículas proyectadas, así como la exposición a fragmentos de la muela en caso de que esta estalle.

Para las operaciones de amolado, trabaje siempre con la protección de muela para amolado. Si se utiliza una protección para corte para el amolado frontal, la protección puede interferir con la pieza de trabajo, provocando un control deficiente.

Para operaciones de tronzado, coloque la protección para corte (18) con el lado cerrado sobre la protección para amolado (10) y ejerza presión sobre ella hasta que encaje.



USO

01 USO PREVISTO

Esta herramienta está diseñada para tronzar y desbastar metal y piedra sin el uso de agua.

Para las operaciones de tronzado, debe utilizarse una protección especial para corte.

02 FUNCIONAMIENTO

INSTRUCCIONES DE FUNCIONAMIENTO

- Asegure la pieza de trabajo si no permanece inmóvil debido a su propio peso.
- No fuerce la herramienta hasta el punto de que quede completamente parada.
- Las muelas de amolado y tronzado se calientan mucho durante el uso; no las toque hasta que se hayan enfriado.

PUESTA EN MARCHA (G)

Para encender la herramienta eléctrica, empuje el botón de presión del interruptor hacia delante y presione el interruptor de encendido/apagado (3). Ponga en marcha la herramienta antes iniciar el trabajo y permita que alcance la velocidad máxima antes de ponerla en contacto con la pieza de trabajo.

Para apagar la herramienta eléctrica, suelte el interruptor de encendido/apagado (3).

1. Superficies de agarre

Durante el trabajo, sostenga firmemente la amoladora angular con ambas manos en todo momento (H).

2. Amolado (H)

Los mejores resultados de amolado se consiguen al colocar la herramienta en un ángulo de 15° a 30°. Mueva la herramienta de un lado para otro con una presión moderada. De este modo, la pieza de trabajo no se calentará demasiado, no se decolorará ni se formarán surcos.



¡ADVERTENCIA! Nunca use una muela de corte para amolar.

3. Tronzado (I)

Al tronzar, no aplique presión, incline ni oscile la herramienta. Trabaje con un avance moderado, adaptado al material que se está cortando.

No reduzca la velocidad de los discos de corte aplicando presión lateral.

El sentido en el que se realiza el tronzado es importante.

La herramienta debe siempre trabajar en movimiento ascendente. Por tanto, ¡nunca mueva la herramienta en el otro sentido! De lo contrario, existe el peligro de que la herramienta sea empujada de manera descontrolada fuera del corte.

¡ADVERTENCIA! Para cortar metal, trabaje siempre con la protección para corte.

CONTROL DE VELOCIDAD VARIABLE (J)

La velocidad variable de esta herramienta permite ajustar la velocidad en función del material con el que se trabaja.

El botón de ajuste de la velocidad (19) controla la velocidad, desde la posición más baja a la posición más alta.

SUGERENCIAS DE TRABAJO PARA SU AMOLADORA ANGULAR

Si su herramienta eléctrica se calienta demasiado, hágala funcionar en vacío durante 2 - 3 minutos para enfriar el motor. Nunca ponga en marcha la amoladora angular con el disco/accesorio en contacto con la pieza de trabajo. Inicie siempre el funcionamiento en vacío para alcanzar la máxima velocidad antes de empezar el trabajo.

No fuerce el disco para que trabaje más rápido; reducir la velocidad de movimiento del disco significa un mayor tiempo de trabajo.

Durante las operaciones de amolado, trabaje siempre con un ángulo de 15° a 30° entre el disco y la pieza de trabajo. Ángulos más grandes provocarán surcos en la pieza de trabajo y afectarán al acabado de la superficie. Mueva la amoladora transversalmente y hacia delante y hacia atrás sobre la pieza de trabajo.

Cuando utilice un disco para corte, no cambie nunca el ángulo de corte; de lo contrario, bloqueará el disco y el motor de la amoladora angular o romperá el disco.

Al tronzar, corte sólo en el sentido contrario al de la rotación del disco. Si se corta en el mismo sentido de rotación que el disco, este podría salirse de la ranura de corte.

Al tronzar materiales muy duros, utilice un disco diamantado para obtener los mejores resultados. Al utilizar un disco diamantado, este se calentará mucho. Si esto ocurre, observará un anillo completo de chispas alrededor del disco giratorio. Interrumpa el corte y permita que el disco funcione en vacío durante 2-3 minutos para enfriarlo. Asegúrese siempre de que la pieza de trabajo está firmemente sujeta para evitar que se mueva.

¡ADVERTENCIA! Antirretroceso: El embrague electrónico reduce el retroceso en caso de bloqueo, y el freno electrónico asegura que el disco se pare rápidamente y de forma segura.

PROBLEMAS DE SOBRECARGA, TEMPERATURA Y CARGA

Problema	Herramienta/Batería Estado	Posible causa	Solución
Protección de sobrecarga	El producto se detiene de repente; La luz de trabajo LED (si instalada) parpadea	Par de apriete extremadamente alto, situaciones de bloqueo o atasco, sobrecarga de la herramienta	Alivie la carga de inmediatamente, apague y vuelva a encender la herramienta para reiniciarla
Temperatura extremadamente alta	La primera y tercera luz LED de la BARRA DE ESTADO DE CARGA parpadearan alternadamente	Sobreca-lentamiento de la batería durante el funcionamiento	Permitir que la batería se enfríe
Carga baja	La potencia de la herramienta caerá rápidamente; La primera luz LED de la BARRA DE ESTADO DE CARGA empieza a parpadear	La carga del bloque de baterías es inferior al 5%	Retire el bloque de baterías de la herramienta y cárguelo
Otros problemas	Cargas cortas	Carga incompleta	Asegúrese de que la batería está completamente cargada cada vez permitiendo al cargador completar su ciclo completo de carga.
		Condiciones de almacenamiento inadecuadas	Retire siempre la batería de la herramienta y del cargador cuando no esté en uso y almacénela en un lugar seco y seguro. Evite cargar o almacenar su batería a temperaturas por debajo de 5°C o superiores a 40°. Deje enfriar una batería caliente extraída de una herramienta que acaba de utilizarse durante aproximadamente 30 minutos antes de guardarla

ES



LIMPIEZA Y MANTENIMIENTO

MANTENIMIENTO

Su herramienta no requiere una lubricación o mantenimiento adicional. Esta herramienta eléctrica no contiene ninguna pieza reparable por el usuario. Nunca utilice agua o limpiadores químicos para limpiar la herramienta eléctrica. Límpiela con un paño seco. Almacene su herramienta eléctrica en un lugar seco. Mantenga los orificios de ventilación del motor limpios. Mantenga todos los dispositivos de control libres de polvo.

ALMACENAMIENTO

- Apague el producto y retire el bloque de baterías.
- Limpie el producto tal y como se ha descrito anteriormente.
- Almacene el producto y sus accesorios en un lugar seco, libre de heladas, bien ventilado y al abrigo de la luz. La temperatura ideal de almacenamiento está entre los 10 °C y los 30 °C.
- Almacene siempre el producto en un lugar fuera del alcance de los niños.
- Se recomienda usar el embalaje original para almacenar el producto o cubrirlo con un paño o cubierta adecuada para protegerlo del polvo.

TRANSPORTE

- Apague el producto y retire el bloque de baterías.
- Coloque las protecciones de transporte, si aplica.
- Transporte siempre el producto por su empuñadura.
- Proteja el producto de cualquier fuerte impacto o elevadas vibraciones que pueden darse durante el transporte en vehículos.
- Asegure el producto para evitar que se deslice o caiga.

REPARACIONES

Este producto no contiene ninguna pieza reparable por el usuario. Contacte con un servicio técnico autorizado o con un profesional cualificado para que lo revise y repare.

RECICLAJE Y ELIMINACIÓN



Este símbolo se conoce como el "símbolo del contenedor tachado". Si se muestra este símbolo en un producto o en una batería, significa que no se debe desechar con la basura doméstica general. Algunos productos químicos de los productos eléctricos/electrónicos o de las pilas pueden ser perjudiciales para la salud y el medio ambiente. Deseche los artículos eléctricos o electrónicos y las pilas únicamente en los puntos de recogida especializados en la recuperación y reciclaje de los materiales que contienen. Deseche los artículos eléctricos o electrónicos y las pilas únicamente en los puntos de recogida especializados en la recuperación y reciclaje de los materiales que contienen.Su cooperación es vital para garantizar el éxito de estos sistemas y la protección del medio ambiente.

ELIMINACIÓN DEL BLOQUE DE BATERÍAS AGOTADAS



Para contribuir a la conservación de los recursos naturales, por favor recicle o elimine la batería de forma adecuada. Este bloque de baterías contiene baterías tipo Litio-ion. Para obtener más información sobre las opciones de reciclaje y/o eliminación, consulte con las autoridades de gestión de residuos de su ciudad. Descargue el bloque de baterías mediante el uso de la herramienta, retírelo de la envolvente de la herramienta y cubra los contactos del bloque de baterías con cinta adhesiva resistente para evitar un cortocircuito o una descarga eléctrica. No intente abrir o retirar ninguno de los componentes.

ES



GARANTÍA

Nos ocupamos especialmente en seleccionar materiales de alta calidad y usar técnicas de fabricación que nos permitan crear productos que aporten diseño y durabilidad. Este producto (**Erbauer** Amoladora angular inalámbrica) tiene una garantía del fabricante de 3 años frente a defectos de fabricación, a partir de la fecha de adquisición (si se adquiere en una tienda) o de entrega (si se adquiere por Internet), sin coste adiciona.

Para presentar una reclamación en el marco de esta garantía, deberá presentar el comprobante de compra (como un recibo, factura de compra u otras pruebas admisibles en virtud de la ley aplicable); conserve su comprobante de compra en un lugar seguro. Para poder acogerse a esta garantía, el producto adquirido deberá ser nuevo; la garantía no se aplicará a productos de segunda mano o productos de exposición. A menos que la legislación vigente indique lo contrario, todo producto de sustitución entregado conforme a esta garantía estará cubierto solo hasta la fecha de vencimiento de la garantía original.

La presente garantía cubre los fallos y anomalías del producto siempre y cuando este se haya utilizado para los fines para los que está destinado y que su instalación, limpieza, cuidado y mantenimiento se hayan efectuado de conformidad tanto con la información descrita en estos términos y condiciones y en el manual del usuario, como con la práctica habitual, siempre y cuando esta no entre en conflicto con el contenido del manual de usuario.

Esta garantía no cubre defectos ni daños causados por el desgaste normal, ni daños que pudiesen ser resultado de usos indebidos, instalaciones o montajes deficientes, negligencia, accidente, uso indebido o modificación del producto. A menos que se indique lo contrario en la ley aplicable, esta garantía no cubre, bajo ningún concepto, los gastos accesorios (transporte, movimiento, costes de desinstalación y reinstalación, mano de obra, etc.) ni los daños directos o indirectos.

Esta garantía no cubre defectos y daños causados por o como resultado de:

- Uso y desgaste normal
- Sobrecarga, mal uso o negligencia
- Intentos de reparación realizados por personas no autorizadas
- Daños estéticos
- Daños causados por objetos extraños, sustancias o accidentes
- Daños accidentales o modificación
- Incumplimiento en seguir las pautas del fabricante
- Pérdida de los bienes

Si el producto es defectuoso, procederemos, en un plazo razonable, a su reparación o sustitución.

Los derechos en virtud de esta garantía tendrán vigencia en el país donde haya adquirido el producto. Las consultas relacionadas con la garantía deberán dirigirse a la tienda en la que adquirió el producto. La garantía es complementaria y no afecta a sus derechos legales.

Si adquirió este producto en España, el distribuidor será responsable de las faltas de conformidad del producto según las disposiciones establecidas en los artículos 114 a 124 del Real Decreto Legislativo 1/2007, con fecha del 16 de noviembre, por el que se aprueba el texto refundido de la Ley General para la Defensa de los Consumidores y Usuarios y otras leyes complementarias.



INSTRUÇÕES DE SEGURANÇA

AVISOS DE SEGURANÇA GERAIS PARA A FERRAMENTA



AVISO Ler todos os avisos de segurança, as instruções, as ilustrações e as especificações fornecidas com esta ferramenta elétrica. *Não respeitar todas as instruções enumeradas a baixo poderá resultar num choque elétrico, num incêndio e/ou em ferimentos graves.*

Conservar todos os avisos e todas as instruções para uma consulta posterior.
O termo "ferramenta elétrica" nos avisos refere-se à sua ferramenta elétrica alimentada pela rede (com cabo de alimentação) ou à sua ferramenta funcionando a baterias (sem cabo de alimentação).

SEGURANÇA DA ZONA DE TRABALHO

a. **Manter a área de trabalho limpa e bem iluminada.** *As zonas desarrumadas ou escuras são propícias a acidentes.*
b. **Não fazer funcionar as ferramentas elétricas em atmosferas explosivas, por exemplo na presença de líquidos inflamáveis, de gás ou de poeiras.** *As ferramentas elétricas produzem faíscas que poderão inflamar as poeiras ou os vapores.*
c. **Manter as crianças e as pessoas presentes afastadas durante a utilização da ferramenta.** *As distrações podem originar a perda de controlo da ferramenta.*

PT

SEGURANÇA ELÉTRICA

a. **As fichas de alimentação da ferramenta elétrica têm de ser adaptadas à tomada. Nunca modificar a ficha de qualquer forma que seja. Não utilizar adaptadores com as ferramentas com conexão à terra.** *As fichas não modificadas e as tomadas adaptadas reduzirão os riscos de choque elétrico.*

b. **Evitar todo o contacto do corpo com superfícies conectadas à terra tal como as tubagens, os radiadores, os fogões e os refrigeradores.** *Existe um risco acrescido de choque elétrico se o seu corpo estiver conectado à terra.*

c. **Não expor as ferramentas à chuva ou a condições de humidade.** *A penetração de água no interior de uma ferramenta aumentará o risco de choque elétrico.*

d. **Não utilizar o cabo de forma inadequada. Nunca utilizar o cabo para transportar, puxar ou remover a ficha da tomada. Manter o cabo desviado de calor, de óleo, de arestas vivas ou de peças em movimento.** *Os cabos danificados ou emaranhados aumentam o risco de choque elétrico.*

e. **Quando se utiliza uma ferramenta elétrica no exterior, utilizar um cabo prolongador adequado à utilização no exterior.** *A utilização de um cabo adaptado à utilização no exterior reduz o risco de choque elétrico.*

f. **Se a utilização de uma ferramenta elétrica num local húmido for inevitável, utilizar uma alimentação protegida por um dispositivo de corrente diferencial residual (RCD).** *A utilização de um RCD reduz o risco de choque elétrico.*

SEGURANÇA DAS PESSOAS

a. **Permanecer atento, ver o que está a fazer e utilizar o senso comum quando utilizar a sua ferramenta elétrica. Não utilizar uma ferramenta elétrica quando está fatigado ou sob a influência de drogas, de álcool ou de medicamentos.** *Um momento de distração durante a utilização de uma ferramenta poderá originar ferimentos graves.*

b. **Utilizar equipamento de proteção individual. Utilizar sempre uma proteção para os olhos.** *Os equipamentos de proteção individual tais como as máscaras contra poeiras, os sapatos de segurança antiderrapantes, os capacetes ou as proteções auditivas utilizadas para as condições apropriadas irão reduzir os ferimentos.*

c. **Evitar qualquer arranque intempestivo. Assegurar-se que o interruptor está na posição de desligado antes de conectar a ferramenta à alimentação e/ou ao bloco de baterias, de a levantar ou transportar.** *Transportar as ferramentas elétricas com o dedo no interruptor ou alimentar as ferramentas elétricas cujo interruptor está na posição de ligado origina acidentes.*

d. **Remover qualquer chave de regulação antes de colocar a ferramenta elétrica em funcionamento.** *Uma chave deixada fixa sobre uma parte rotativa da ferramenta elétrica poderá dar origem a ferimentos.*

e. **Não se precipitar. Manter uma posição e um equilíbrio adaptado a todo o momento.** *Isso permite um melhor controlo da ferramenta elétrica em situações imprevistas.*

f. **Vestir de forma apropriada. Não utilizar roupas largas ou bijutaria. Manter o seu cabelo, as suas roupas e as luvas longe de partes em movimento.** *As roupas largas, as bijutarias ou os cabelos longos podem ser presos nas partes em movimento.*

g. **Se são fornecidos dispositivos para a conexão de equipamentos para extração e recuperação das poeiras, assegurar-se que eles são conectados e corretamente utilizados.** *A utilização de exaustores de poeira pode reduzir os riscos devidos à poeira.*

h. **Não possibilitar que a confiança adquirida com o uso frequente de ferramentas permitam que se torne complacente e ignore os princípios de segurança da ferramenta.** *Uma fração de segundo de desatenção pode causar um ferimento grave.*

PT

UTILIZAÇÃO E CUIDADOS COM UMA FERRAMENTA ELÉTRICA

a. **Não forçar a ferramenta elétrica. Utilizar a ferramenta elétrica adaptada à sua aplicação.** *A ferramenta elétrica adequada realizará um melhor trabalho e de maneira mais segura para o regime para a qual ela foi concebida.*

b. **Não utilizar a ferramenta elétrica se o interruptor não permitir passar do estado de ligado ao de desligado e vice-versa.** *Qualquer ferramenta que não possa ser comandada pelo interruptor é perigosa e deve ser reparada.*

c. **Desconectar a ficha da fonte de alimentação de corrente e/ou remover o bloco de baterias, se este for removível, antes de qualquer regulação, mudança de acessórios ou antes de guardar a ferramenta elétrica.** *Tais medidas de segurança preventivas reduzem o risco de arranque acidental da ferramenta elétrica.*

d. **Conservar as ferramentas elétricas fora do alcance das crianças e não permitir às pessoas que não conheçam a ferramenta elétrica ou estas instruções de funcionar com a ferramenta elétrica.** *As ferramentas são perigosas nas mãos de pessoas inexperientes.*

e. **Garantir a manutenção da ferramenta elétrica e dos seus acessórios. Verificar que não existem maus alinhamentos ou bloqueio das partes móveis, peças partidas ou qualquer outra condição que poderá afetar o funcionamento da ferramenta elétrica. Em caso de estragos, efetuar a reparação da ferramenta elétrica antes de a utilizar.** *Muitos acidentes são devidos à manutenção deficiente das ferramentas.*

f. **Manter as ferramentas de corte afiadas e limpas.** *As ferramentas destinadas a cortar corretamente mantidas com as peças cortantes afiadas são menos suscetíveis de bloquear e são mais fáceis de controlar.*

g. **Utilizar a ferramenta elétrica, os acessórios e as lâminas etc., em conformidade com as instruções, e tendo em conta as condições de trabalho e o trabalho a realizar.** *A utilização de uma ferramenta elétrica para operações diferentes das previstas pode originar situações perigosas.*

h. **Manter as pegas e as superfícies de preensão secas, limpas e livres de óleo e graxa.** *As pegas e as superfícies de preensão escorregadias não permitem a manipulação segura e controlo da ferramenta em situações inesperadas.*

UTILIZAÇÃO DAS FERRAMENTAS FUNCIONANDO A BATERIA E PRECAUÇÕES DE UTILIZAÇÃO

a. **Recarregar apenas com o carregador especificado pelo fabricante.** *Um carregador que é adequado para um tipo de conjunto de bateria poderá originar um risco de fogo quando utilizado com outro conjunto de bateria.*

b. **Utilizar as ferramentas a motor apenas com os conjuntos de bateria especificamente designados.** *A utilização de qualquer outro conjunto de bateria poderá originar um risco de ferimentos e fogo.*

c. **Quando o conjunto de bateria não está em uso, mantenha-o longe de qualquer outro objeto metálico como clipes, moedas, chaves, pregos, parafusos, ou outros objetos de metal pequenos que possam efetuar uma conexão de um terminal ao outro.** *Curto-circuitar os terminais em conjunto poderá causar queimadoras ou fogo.*

d. **Em condições abusivas, pode ser ejetado líquido da bateria; evitar o contacto. Se acontecer um contacto acidental, lavar com água. Se o líquido entrou em contacto com os olhos, adicionalmente solicitar ajuda médica. O líquido ejetado da bateria poderá causar irritação ou queimaduras.**

e. **Não utilizar um conjunto de baterias ou uma ferramenta que está danificada ou modificada.** *As baterias danificadas ou modificadas poderão ter um comportamento imprevisível provocando um fogo, uma explosão ou um risco de ferimentos.*

f. **Não expor um conjunto de baterias ou uma ferramenta ao fogo o a uma temperatura excessiva.** *A exposição ao fogo ou a uma temperatura superior a 130 °C poderá provocar uma explosão.*

g. **Seguir todas as instruções de carga e não carregar o conjunto de baterias ou a ferramenta fora da gama de temperaturas especificada nas instruções.** *Um carregamento incorreto ou a temperaturas fora da gama especificada de temperaturas poderá danificar a bateria e aumentar o risco de fogo.*

MANUTENÇÃO

a. **Efetuar a manutenção da sua ferramenta por um reparador qualificado utilizando apenas peças de substituição idênticas.** *Isso irá assegurar que a segurança da ferramenta é mantida.*

b. **Nunca efetuar uma operação de manutenção nos conjuntos de baterias danificados.** *A manutenção dos conjuntos de baterias deverá ser efetuada pelo fabricante ou os fornecedores de serviço autorizados.*

INSTRUÇÕES DE SEGURANÇA PARA TODAS AS OPERAÇÕES

AVISOS DE SEGURANÇA COMUNS ÀS OPERAÇÕES DE RETIFICAÇÃO OU DE CORTE:

a. **Esta ferramenta elétrica destina-se a funcionar como rebarbadora ou ferramenta de corte. Leia todos os avisos de segurança, instruções, ilustrações e especificações fornecidos com esta ferramenta elétrica.** *O não cumprimento de todas as instruções listadas abaixo pode resultar em choque elétrico, incêndio e/ou lesões graves.*

b. **Operações como lixar, escovar, polir, cortar orifícios não devem ser efetuadas com esta ferramenta elétrica.** *Operações para as quais a ferramenta elétrica não foi concebida podem criar um perigo e causar lesões pessoais.*

c. **Não converta esta ferramenta elétrica para funcionar de**

uma forma que não tenha sido especificamente concebida e especificada pelo fabricante da ferramenta. *Uma conversão deste tipo pode provocar a perda de controlo e causar lesões pessoais graves.*

d. **Não utilize acessórios que não tenham sido especificamente concebidos e especificados pelo fabricante da ferramenta.** *O facto de o acessório poder ser ligado à sua ferramenta elétrica não garante um funcionamento seguro.*

e. **A velocidade nominal do acessório deve ser, pelo menos, igual à velocidade máxima marcada na ferramenta elétrica.** *Os acessórios que funcionem a uma velocidade superior à sua velocidade nominal podem partir-se e desintegrar-se.*

f. **O diâmetro exterior e a espessura do seu acessório devem estar dentro da capacidade da sua ferramenta elétrica.** *Os acessórios incorretamente dimensionados não podem ser protegidos ou controlados de forma adequada.*

g. **As dimensões do acessório de montagem devem corresponder às dimensões das ferragens de montagem da ferramenta elétrica.** *Os acessórios que não se ajustem às ferragens de montagem da ferramenta elétrica ficarão desequilibrados, vibrarão excessivamente e poderão causar perda de controlo.*

h. **Não utilize um acessório danificado. Antes de cada utilização, inspecione os acessórios, tais como os discos abrasivos quanto a lascas e fissuras, a almofada de apoio quanto a fissuras, rasgões ou desgaste excessivo, a escova de arame quanto a fios soltos ou fissurados. Se a ferramenta elétrica ou o acessório cair, verifique se existem danos ou instale um acessório não danificado. Depois de inspecionar e instalar um acessório, coloque-se a si e a outras pessoas afastadas do plano do acessório em rotação e faça funcionar a ferramenta elétrica durante um minuto à velocidade máxima em vazio.** *Os acessórios danificados partem-se normalmente durante este tempo de ensaio.*

i. **Use equipamento de proteção individual. Dependendo da aplicação, utilize proteção facial, óculos de proteção ou óculos de segurança. Se for caso disso, use máscara antipoeira, protetores auriculares, luvas e avental de oficina capaz de parar pequenos fragmentos de abrasivos ou de peças a trabalhar.** *A proteção dos olhos deve ser capaz de parar os detritos voadores gerados pelas várias operações. A máscara antipoeira ou o respirador devem ser capazes de filtrar as partículas geradas pela aplicação específica. A exposição prolongada a ruídos de alta intensidade pode causar perda de audição.*

j. **Manter as pessoas presentes a uma distância segura da zona de trabalho. Qualquer pessoa que entre na zona de trabalho deve usar equipamento de proteção individual.** *Os fragmentos de uma peça a trabalhar ou de um acessório partido podem voar e causar lesões para além da área imediata de funcionamento.*

k. **Segure a ferramenta elétrica apenas pelas superfícies de preensão isoladas, quando executar uma operação em que o acessório de corte possa entrar em contacto com cabos elétricos ocultos.** *O contacto com um fio "sob tensão" também torna "sob tensão" as partes metálicas expostas da ferramenta elétrica e pode provocar um choque elétrico no operador.*

l. **Nunca pouse a ferramenta elétrica enquanto o acessório não estiver completamente parado.** *O acessório giratório pode agarrar a superfície e puxar a ferramenta elétrica para fora do seu controlo.*

m. **Não ligue a ferramenta elétrica enquanto a transporta ao seu lado.** *O contacto acidental com o acessório giratório pode prender a sua roupa, puxando o acessório para o seu corpo.*

n. **Limpe regularmente as saídas de ar da ferramenta elétrica.** *A ventoinha do motor puxa o pó para o interior do corpo da máquina e a acumulação excessiva de pó metálico pode causar riscos elétricos.*

o. **Não opere a ferramenta elétrica perto de materiais inflamáveis.** *As faíscas podem inflamar estes materiais.*

p. **Não utilize acessórios que necessitem de líquidos de refrigeração.** *A utilização de água ou de outros líquidos de arrefecimento pode resultar em eletrocussão ou choque.*

INSTRUÇÕES DE SEGURANÇA ADICIONAIS PARA TODAS AS OPERAÇÕES

RECUO E AVISOS RELACIONADOS

O recuo ("kickback") é uma reação súbita a um disco rotativo, almofada de apoio, escova ou qualquer outro acessório entalado ou preso. O entalamento ou o bloqueio provoca uma paragem rápida do acessório em rotação, o que, por sua vez, faz com que a ferramenta elétrica não controlada seja forçada na direção oposta à rotação do acessório no ponto de entalamento.

Por exemplo, se um disco abrasivo ficar preso na, ou entalado pela, peça a trabalhar, a aresta do disco que está a entrar no ponto de aperto pode penetrar na superfície do material, fazendo com que o disco suba ou se solte. O disco pode saltar na direção do operador ou afastar-se dele, dependendo da direção do movimento do disco no ponto de entalamento. Os discos abrasivos podem também partir-se nestas condições.

O recuo é o resultado de uma utilização incorreta da ferramenta elétrica e/ou de procedimentos ou condições de funcionamento incorretos e pode ser evitado tomando as precauções adequadas indicadas abaixo.

a. **Segure firmemente a ferramenta elétrica com ambas as mãos e posicione o corpo e os braços de modo a resistir às forças de retrocesso. Utilize sempre o punho auxiliar, se fornecido, para obter o máximo controlo sobre o recuo ou a reação do binário durante o arranque.** *O operador pode controlar as reações de binário ou as forças de retrocesso, se forem tomadas as devidas precauções.*

b. **Nunca coloque a sua mão perto do acessório rotativo.** O *acessório pode fazer ricochete na sua mão.*

c. **Não coloque o seu corpo na área onde a ferramenta elétrica se vai mover se ocorrer um recuo.** *O recuo impulsiona a ferramenta na direção oposta ao movimento do disco no ponto de bloqueio.*

d. **Tenha especial cuidado ao trabalhar em cantos, arestas vivas, etc. Evite ressaltos e prender o acessório.** *Os cantos, as arestas vivas ou os ressaltos têm tendência para prender o acessório rotativo e causar perda de controlo ou retrocesso.*

e. **Não coloque uma corrente de serra, uma lâmina de escultura em madeira, um disco diamantado segmentado com uma abertura periférica superior a 10 mm ou uma lâmina de serra dentada.** *Estas lâminas provocam retrocessos frequentes e perda de controlo.*

INSTRUÇÕES DE SEGURANÇA ADICIONAIS PARA OPERAÇÕES DE RETIFICAÇÃO E CORTE

AVISOS DE SEGURANÇA ESPECÍFICOS PARA OPERAÇÕES DE RETIFICAÇÃO E DE CORTE ABRASIVO:

a. **Utilize apenas os tipos de disco previstos para a sua ferramenta elétrica e o resguardo de disco específico concebido para o disco selecionado.** *Os discos para os quais a ferramenta elétrica não foi concebida não podem ser adequadamente protegidos e não são seguros.*

b. **A superfície de retificação dos discos de depressão central deve ser montada abaixo do plano do rebordo do resguardo.** *Um disco montado incorretamente que se projete através do plano do rebordo do resguardo não pode ser protegido adequadamente.*

c. **O resguardo deve ser fixado firmemente à ferramenta elétrica e posicionado de forma a garantir a máxima segurança, de modo a que o disco fique o menos exposto possível ao operador.** *O resguardo ajuda a proteger o operador de fragmentos de disco partidos, do contacto acidental com o disco e de faíscas que podem incendiar o vestuário.*

d. **Os discos só devem ser utilizados para as aplicações especificadas. Por exemplo: não realize operações de retificação com a parte lateral do disco de corte.** *Os discos de corte abrasivos destinam-se à retificação periférica, as forças laterais aplicadas a estes discos podem provocar a sua fragmentação.*

e. **Utilize sempre flanges de disco não danificadas que tenham o tamanho e a forma corretos para o disco selecionado.** *As flanges de disco adequadas suportam o disco, reduzindo assim a possibilidade de quebra do mesmo. As flanges dos discos de corte podem ser diferentes das flanges dos discos de retificação.*

f. **Não utilize discos gastos de ferramentas elétricas maiores.** *Um disco destinado a uma ferramenta elétrica maior não é adequado para a velocidade mais elevada de uma ferramenta mais pequena e pode rebentar.*

g. **Ao utilizar discos de dupla finalidade, utilize sempre o resguardo correto para a aplicação que está a ser realizada.** *A não utilização do resguardo correto pode não proporcionar o nível de proteção desejado, o que pode provocar lesões graves.*

Instruções de segurança adicionais para operações de corte

INSTRUÇÕES DE SEGURANÇA ADICIONAIS PARA OPERAÇÕES DE CORTE

AVISOS DE SEGURANÇA ADICIONAIS ESPECÍFICOS PARA OPERAÇÕES DE CORTE ABRASIVO:

a. **Não "encrave" o disco de corte nem aplique pressão excessiva. Não tente efetuar uma profundidade de corte excessiva.** *O esforço excessivo do disco aumenta a carga e a suscetibilidade de torção ou de bloqueio do disco no corte, e a possibilidade de recuo ou de quebra do disco.*

b. **Não posicione o corpo em linha com o disco rotativo e atrás dele.** *Quando o disco, no ponto de funcionamento, se afasta do seu corpo, o possível recuo pode impelir o disco e*

a ferramenta elétrica diretamente contra si.

c. **Se o disco estiver a prender ou se interromper um corte por qualquer motivo, desligue a ferramenta elétrica e mantenha-a imóvel até que o disco pare completamente. Nunca tente retirar o disco de corte do corte enquanto o disco estiver em movimento, caso contrário pode ocorrer um recuo.** *Investigue e tome medidas corretivas para eliminar a causa do bloqueio do disco.*

d. **Não reinicie a operação de corte na peça a trabalhar. Deixe o disco atingir a velocidade máxima e volte a entrar cuidadosamente no corte.** O disco pode entortar, subir ou dar um "*recuo" se a ferramenta elétrica for novamente colocada na peça a trabalhar.*

e. **Apoie painéis ou qualquer peça a trabalhar de grandes dimensões para reduzir o risco de entalamento e de recuo.** *As peças a trabalhar de grandes dimensões têm tendência a abater sob o seu próprio peso. Devem ser colocados suportes por baixo da peça a trabalhar perto da linha de corte e perto da borda da peça a trabalhar em ambos os lados do disco.*

f. **Tenha muito cuidado ao fazer um "corte em bolso" em paredes existentes ou noutras áreas cegas.** *O disco saliente pode cortar tubos de gás ou de água, cabos elétricos ou objetos que possam provocar um recuo.*

g. **Não tentar efetuar cortes curvos.** *O esforço excessivo do disco aumenta a carga e a suscetibilidade de torção ou de bloqueio do disco no corte, e a possibilidade de recuo ou de quebra do disco, o que pode causar lesões graves.*

AVISOS DE SEGURANÇA ADICIONAIS PARA A BATERIA

a. Não ligue o terminal positivo e o terminal negativo da bateria um ao outro com qualquer objeto metálico (por exemplo, um fio).

b. Não transporte nem guarde a bateria junto de colares, ganchos de cabelo ou outros objetos metálicos.

c. Não fure a bateria com pregos, não bata na bateria com um

martelo, não pise na bateria nem a sujeite a impactos ou choques fortes.

d. *Não solde diretamente na bateria.*

e. *Não exponha a bateria a água ou a água salgada, nem permita que a bateria se molhe.*

f. *Não desmonte ou modifique a bateria.*

g. *Não coloque a bateria dentro ou perto de chamas, em fogões ou noutros locais com temperaturas elevadas. Não coloque a bateria sob a luz direta do sol, nem a utilize ou guarde no interior de automóveis com temperaturas elevadas.*

h. *Não coloque a bateria em fornos micro-ondas, recipientes de alta pressão ou panelas de indução.*

i. *Se tenciona guardar uma bateria durante um período sem utilização, guarde-a à temperatura ambiente (entre 19 °C e 25 °C), carregada até cerca de 30-50% da sua capacidade. Se armazenada durante períodos muito longos,*carregue a bateria uma vez por ano para evitar uma descarga excessiva.

As informações seguintes aplicam-se apenas aos utilizadores profissionais, mas constituem boas práticas para todos os utilizadores:

AVISO DE SEGURANÇA ADICIONAL PARA POEIRAS DE CONSTRUÇÃO

O regulamento atualizado sobre o controlo das substâncias perigosas para a saúde, de 1 de outubro de 2012, visa agora reduzir também os riscos associados às poeiras de sílica, madeira e gesso. Os trabalhadores da construção civil são um dos grupos de risco devido às poeiras que respiram: o pó de sílica não é apenas um incómodo, é um risco real para os seus pulmões!

A sílica é um mineral natural presente em grandes quantidades em objetos como a areia, o arenito e o granito. Encontra-se também habitualmente em muitos materiais de construção, como o betão e a argamassa. A sílica é dividida em pó muito fino (também conhecido como Sílica Cristalina Respirável ou SCR) durante

muitas tarefas comuns, tais como corte, perfuração e retificação. A inalação de partículas muito finas de sílica cristalina pode levar ao desenvolvimento de: Cancro do pulmão, silicose, perturbação pulmonar obstrutiva crónica/doença pulmonar obstrutiva crónica (DPOC). A inalação de partículas finas de pó de madeira pode levar ao desenvolvimento de asma. O risco de doença pulmonar está associado às pessoas que respiram regularmente poeiras de construção durante um período de tempo, e não ocasionalmente.

Para proteger os pulmões, os Regulamentos COSHH estabelecem um limite para a quantidade destas poeiras que se pode respirar (designado por Limite de Exposição no Local de Trabalho ou LELT) quando a média é calculada ao longo de um dia de trabalho normal. Estes limites não representam uma grande quantidade de pó: quando comparado com um cêntimo, é minúsculo – como uma pequena pitada de sal: Este limite é o máximo legal; o máximo que se pode respirar depois de utilizados os controlos corretos.

COMO REDUZIR A QUANTIDADE DE PÓ?

1. Reduza a quantidade de cortes, utilizando os melhores tamanhos de produtos de construção. Utilize uma ferramenta menos potente, por exemplo, um cortador de blocos em vez de uma rebarbadora.
2. Utilize um método de trabalho completamente diferente – por exemplo, utilize uma pistola de pregos para fixar diretamente os suportes para cabos em vez de fazer primeiro os furos.
3. Trabalhe sempre com equipamento de segurança aprovado, como as máscaras antipoeira especialmente concebidas para filtrar partículas microscópicas e utilize sempre o sistema de extração de poeiras.

Para mais informações, consulte o Website do HSE: http://www.hse. gov.uk/construction ou http://www.hse.gov.uk/pubns/cis69.pdf

AVISO! Algumas partículas de pó criadas por trabalhos de lixagem, serragem, retificação, perfuração e outros trabalhos de construção contêm substâncias químicas conhecidas por causar cancro, defeitos congénitos ou outros danos no aparelho reprodutor. Alguns exemplos destes produtos químicos são:

- Chumbo, presente em tintas à base de chumbo.
- Sílica cristalina, presente em tijolos, cimento e outros produtos de alvenaria.
- Arsénio e crómio, presentes em madeira tratada quimicamente.
- O risco para si resultante destas exposições é variável, dependendo da frequência com que realiza este tipo de trabalho. Para reduzir a sua exposição a estes produtos químicos:
- Trabalhe numa área bem ventilada.
- Trabalhe com equipamento de segurança aprovado, como, por exemplo, máscaras antipoeira especialmente concebidas para filtrar partículas microscópicas

VIBRAÇÃO

A diretiva europeia relativa a agentes físicos (vibração) foi introduzida para ajudar a reduzir as lesões causadas pela síndrome da vibração mão-braço em utilizadores de ferramentas elétricas. A diretiva exige que os fabricantes e fornecedores de ferramentas elétricas forneçam resultados indicativos dos ensaios de vibração, para que os utilizadores possam tomar decisões informadas sobre o período de tempo durante o qual uma ferramenta elétrica pode ser utilizada diariamente em segurança, e sobre a escolha da ferramenta.

PT

CONSULTE AS ESPECIFICAÇÕES TÉCNICAS NO MANUAL DE INSTRUÇÕES PARA OBTER INFORMAÇÕES SOBRE OS NÍVEIS DE VIBRAÇÃO DA SUA FERRAMENTA.

O valor de emissão de vibração declarado deve ser considerado como um nível mínimo, e deve ser utilizado com as atuais orientações relativas a vibração.
O cálculo do período efetivo de utilização pode ser difícil, e o Website do HSE contém mais informações.
O(s) valor(es) total(ais) de vibração declarado(s) e o(s) valor(es) de emissão de ruído declarado(s) foram medidos de acordo com um método de ensaio normalizado (EN 62841-1 e EN IEC 62841-2-3), e podem ser utilizados para comparar uma ferramenta com outra; o(s) valor(es) total(ais) de vibração declarado(s) e o(s) valor(es) de emissão de ruído declarado(s) podem também ser utilizados numa avaliação preliminar da exposição.

AVISO!

− As emissões de vibração e de ruído durante a utilização real da ferramenta elétrica podem diferir dos valores declarados, dependendo da forma como a ferramenta é utilizada, especialmente do tipo de peça a trabalhar; e

− É necessário identificar medidas de segurança para proteger o operador que se baseiem numa estimativa da exposição nas condições reais de utilização (tendo em conta todas as partes do ciclo de funcionamento, tais como os períodos em que a ferramenta está desligada e em que está em funcionamento inativo, para além do tempo de acionamento).

AVISO! A retificação de chapas de metal finas ou de outras estruturas que vibrem facilmente e tenham uma grande superfície, pode resultar numa emissão total de ruído muito mais elevada (até aos 15 dB) do que os valores de emissão de ruído declarados. Na medida do possível, estas peças a trabalhar devem ser impedidas de emitir ruído através de medidas adequadas, como a aplicação de tapetes de amortecimento flexíveis e pesados. O aumento da emissão de ruído também deve ser tido em consideração tanto para a avaliação do risco de exposição ao ruído como para a seleção de proteção auditiva adequada.

A utilização desta ferramenta elétrica provoca vibração na mão/braço.

Adote as práticas de trabalho corretas para reduzir a exposição à vibração. Esta ferramenta pode causar síndrome da vibração mão-braço se não for utilizada de forma adequada.

Ajude a minimizar o seu risco de exposição a vibração. Utilize SEMPRE cinzéis, brocas e lâminas afiadas.

Efetue a manutenção desta ferramenta de acordo com estas instruções e mantenha-a bem lubrificada (se necessário).

Evite utilizar ferramentas a temperaturas iguais ou inferiores a -10 ºC. Planeie o seu horário de trabalho, de modo a distribuir a utilização de ferramentas de alta vibração por vários dias.

NOTA: A utilização de outras ferramentas reduzirá o período de trabalho total do utilizador com esta ferramenta.

PT

VIGILÂNCIA DA SAÚDE

Todos os trabalhadores devem fazer parte de um programa de vigilância da saúde do empregador, para ajudar a identificar quaisquer doenças relacionadas com vibração numa fase inicial, prevenir a progressão da doença e ajudar os trabalhadores a manterem-se no trabalho.

RISCOS RESIDUAIS

Mesmo que utilize este produto de acordo com todos os requisitos de segurança, continuam a existir potenciais riscos de lesões e danos. Podem surgir os seguintes perigos relacionados com a estrutura e a conceção deste produto:

1. Lesões e danos materiais devido à quebra de acessórios ou ao impacto súbito de objetos ocultos durante a utilização.
2. Perigo de lesões e danos materiais causados por objetos voadores ou acessórios de ferramentas elétricas em mau estado.
3. Ao utilizar discos de dupla finalidade (discos abrasivos de retificação e corte combinados) montados na flange, utilize apenas um resguardo de disco do tipo C (combinado) (18).
4. Informações sobre os riscos associados à utilização de resguardos incorretos, incluindo:

   - Quando utiliza um resguardo de disco do tipo B (retificação) (10) para operações de corte com discos abrasivos ligados, existe um risco acrescido de exposição a faíscas e partículas projetadas, bem como de exposição a fragmentos de disco em caso de rebentamento dos mesmos.

   - Quando utiliza um resguardo de disco do tipo B (retificação) (10) ou um resguardo de disco do tipo C (combinado) (18) para operações de corte e facetamento em betão ou alvenaria, existe um risco acrescido de exposição a poeiras e de perda de controlo resultante de um recuo.

DESCRIÇÃO DO PRODUTO

1. Botão de bloqueio do veio
2. Roscas de montagem (x3)
3. Interruptor de ligar/desligar
4. Superfície de preensão
5. Botão de libertação do conjunto de bateria*
6. Botão da barra de estado da carga*
7. Conjunto de bateria*
8. Tampa do filtro (x2)
9. Punho auxiliar
10. Resguardo de segurança na retificação
11. Alavanca de aperto do resguardo
12. Parafuso de ajuste da alavanca de aperto
13. Veio
14. Flange interior
15. Disco de retificação/corte*
16. Flange exterior
17. Chave para rebarbadora
18. Resguardo de segurança no corte
19. Botão de ajuste da velocidade

NOTA:* Pode não estar incluído no âmbito do fornecimento.

01 ESPECIFICAÇÕES TÉCNICAS

Rebarbadora de ângulo sem fios

Tensão nominal:	18 V CC
Velocidade nominal em vazio, n_0:	3000 / 6000 / 10000 /min
Rosca do veio:	M14
Tipo de disco:	TIPO 27 E TIPO 41
Diâmetro máximo do disco:	Ø125 mm (5’’)
Espessura máxima do disco de retificação:	6 mm
Espessura máxima do disco de corte:	3 mm
Diâmetro interno do disco:	Ø22,23 mm
Peso (sem bateria):	aprox. 2,0 kg

PT

Bateria (pode não estar incluída)

Modelo do conjunto de bateria:	ERI1100BAT	ERI1099BAT
Tensão da bateria:	18 V CC	18 V CC
Capacidade da bateria:	5 Ah	4 Ah
Peso:	0,7 kg	0,7 kg

Intervalo de temperaturas ambiente para utilização da ferramenta e da bateria: -10 °C a 40 °C

Para utilização com o conjunto de bateria e o carregador, conforme indicado abaixo:

Modelo do conjunto de bateria:	EBAT18-Li-2 / EBAT18-Li-4 / EBAT18-Li-5 / EHPB18-Li-4 / EHPB18-Li-8 / ERI1098BAT / ERI1099BAT / ERI1100BAT
Modelo do carregador:	EC18-Li / EFC18-Li / EMC18-Li / ERB1101CHR / ERB1102CHR / ERB1103CHR / ERB1091CHR

Intervalo de temperatura ambiente recomendado para o carregamento: 5 °C a 40 °C

DADOS DE RUÍDO

Pressão sonora ponderada em A:	L_{pA}=81 dB(A)
Potência sonora ponderada em A:	L_{wA}=89 dB(A)
Incerteza:	K_{PA} & K_{WA}=3 dB(A)

O ruído para o operador pode exceder os 80 dB(A), sendo necessárias medidas de proteção auditiva.

DADOS DE VIBRAÇÃO

Retificação:	$a_{h,AG}$ =8,06 m/s²
Incerteza:	K=1,5 m/s²

EXPLICAÇÃO DA ETIQUETA DE CLASSIFICAÇÃO

ERI1084GRD = NÚMERO DE MODELO

ER = ERBAUER

I = 18 V, iões de lítio

1084 = NÚMERO DE SÉRIE

GRD = REBARBADORA DE ÂNGULO SEM FIOS



MONTAGEM

01 SÍMBOLOS



Ler o manual de instruções



Usar proteção ocular



Usar proteção auditiva.



Usar uma máscara antipoeira.



Não deitar fora os conjunto de bateria em rios nem as mergulhar em água.



Não deitar os conjuntos de bateria no fogo. Elas irão explodir e causar ferimentos.



Não expor os conjuntos de bateria a temperaturas superiores a 40 °C



Trabalhar sempre com as duas mãos



Não utilize o resguardo para operações de corte



Motor sem escovas

PT



A embraiagem eletrónica reduz o recuo em caso de bloqueio, e o travão eletrónico garante uma paragem rápida e segura do disco.



Tecnologia de bateria KeepCool

yyWxx — Código da data de fabrico: Ano de fabrico (20yy) e semana de fabrico (Wxx)

CE — Este produto está em conformidade com as diretivas CE aplicáveis.

UK CA — Este produto está em conformidade com a legislação do Reino Unido aplicável.

02 DESEMBALAGEM

Desembale todas as peças e coloque-as numa superfície plana e estável.

- Remova todos os materiais de embalagem e dispositivos de transporte, se aplicável.
- Certifique-se de que o conteúdo da entrega está completo e não apresenta quaisquer danos. Se verificar que faltam peças ou que estas estão danificadas, não utilize o produto e contacte o seu revendedor. A utilização de um produto incompleto ou danificado representa um perigo para pessoas e bens.
- Certifique-se de que dispõe de todos os acessórios e ferramentas necessários para a montagem e funcionamento. Isto também inclui equipamento de proteção individual adequado.

AVISO! O produto e a embalagem não são brinquedos para crianças! As crianças não devem brincar com sacos de plástico, folhas e peças pequenas! Existe o perigo de asfixia e sufocação!

03 MONTAGEM DA FERRAMENTA

CARREGAMENTO DO CONJUNTRO DE BATERIA (PODE NÃO ESTAR INCLUÍDA)

O bloque de bateria é enviado com pouca carga. Carregue-o completamente antes da primeira utilização.

Para mais informações, consulte o manual de instruções do carregador.

REMOVER OU INSTALAR O CONJUNTO DE BATERIA (A1, A2)

Prima o botão de libertação do conjunto de bateria (5) para libertar e deslizar o conjunto de bateria (7) para fora do dispositivo. Após o carregamento, volte a colocá-lo na ferramenta. Basta empurrar e pressionar ligeiramente para a colocar.

BARRA DE ESTADO DA CARGA DA BATERIA

O conjunto de bateria de iões de lítio (7) está equipado com uma BARRA DE ENERGIA que serve para indicar a carga restante da bateria. Prima o botão da BARRA DE ESTADO DA CARGA (6) para verificar a carga da bateria, tal como indicado a seguir. O LED permanecerá aceso durante cerca de 5 segundos.

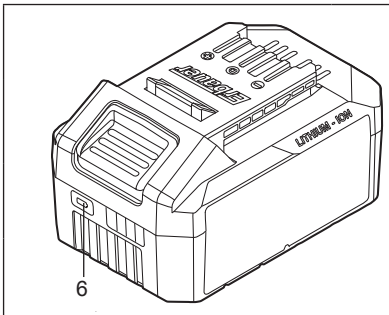

Intermitente Ligado Desligado

76-100% de Carga	
51-75% de Carga	
26-50% de Carga	
5-25% de Carga	
Por debaixo do 5% de Carga	

PUNHO AUXILIAR (B).

Para todos os trabalhos com a ferramenta, tem de ser montado o punho auxiliar (9). Aparafuse o punho auxiliar (9) numa das roscas de montagem (2) na cabeça da ferramenta, consoante o método de trabalho.

O punho auxiliar (9) também pode guardar a chave para rebarbadora (17).

AVISO! Não efetue qualquer alteração no punho auxiliar. Não continue a utilizar um punho auxiliar se este estiver danificado.

MONTAGEM DOS DISCOS DE RETIFICAÇÃO/CORTE

Antes de qualquer trabalho na própria ferramenta, retire a bateria.

Os discos de retificação e de corte ficam muito quentes durante o trabalho; não lhes toque até arrefecerem.

1. Botão de bloqueio do veio

Limpe o veio e todas as peças a montar. Para fixar e soltar os discos, bloqueie o veio (13) com o botão de bloqueio do veio (1).

AVISO! Acione o botão de bloqueio do veio (1) apenas quando o veio da rebarbadora estiver parado!

2. Fixação ajustável da flange exterior (C).

A flange exterior (16) deve ser ajustada, de modo a adaptar-se a discos de diferentes espessuras. Para discos de corte mais finos ou discos diamantados, a parte elevada da flange exterior é montada virada para o lado oposto ao do disco. No caso de discos de retificação mais grossos, a parte elevada da flange exterior é montada virada para o disco, de modo a proporcionar um melhor apoio ao orifício do disco. Certifique-se sempre de que o disco está bem preso.

3. Disco de retificação/corte (D).

Preste atenção às dimensões do disco de retificação/corte. O diâmetro do orifício de montagem deve encaixar sem folga na flange interior (14). Não utilize redutores ou adaptadores.

Quando utiliza um disco de corte diamantado, é necessário verificar se a seta do sentido de rotação do disco de corte diamantado e o sentido de rotação da ferramenta (seta do sentido de rotação existente na cabeça da ferramenta) coincidem.

Aparafuse a flange exterior (16) e aperte com a chave para rebarbadora (17).

AJUSTE DO RESGUARDO DE SEGURANÇA (E).

Para trabalhos com discos de retificação ou corte, deve ser montado o resguardo de segurança.

Abra a alavanca de aperto (11). Coloque o resguardo de segurança (10) com a saliência codificada na ranhura codificada no veio da cabeça da ferramenta e rode para a posição pretendida (posição de trabalho).

Para fixar o resguardo de segurança (10), feche a alavanca de aperto e ajuste o parafuso de ajuste da alavanca de aperto (12), se necessário. O lado fechado do resguardo de segurança (10) deve estar sempre virado para o operador.

NOTA: Com a alavanca de aperto (11) aberta, o parafuso de ajuste da alavanca de aperto (12) pode ser ajustado para garantir que o resguardo fique bem preso depois de a alavanca de aperto (11) ser finalmente fechada.

RESGUARDO DO DISCO DE CORTE (F).

AVISO! Para operações de corte, trabalhe sempre com o resguardo de segurança do disco de corte. Quando utiliza um resguardo de disco de retificação para operações de corte com discos abrasivos ligados, existe um risco acrescido de exposição a faíscas e partículas projetadas, bem como de exposição a fragmentos de disco em caso de rebentamento do mesmo.

Para operações de retificação, trabalhe sempre com o resguardo de segurança do disco de retificação. Quando utiliza um resguardo de segurança de corte para o facetamento, o resguardo do disco pode interferir com a peça a trabalhar, provocando um controlo deficiente.

Para a aplicação de corte, posicione o resguardo de segurança de corte (18) com o lado fechado sobre o resguardo de segurança de retificação (10) e empurre-o até engatar.



UTILIZAÇÃO

01 UTILIZAÇÃO PREVISTA

A ferramenta destina-se a cortar e retificar materiais metálicos e pedra sem utilizar água.

Para o corte, tem de ser utilizado um resguardo de segurança especial para corte.

02 FUNCIONAMENTO

INSTRUÇÕES DE UTILIZAÇÃO

- Fixe a peça a trabalhar caso esta não permaneça imóvel devido ao seu próprio peso.
- Não exerça pressão excessiva sobre a ferramenta, a ponto de a fazer parar.
- Os discos de retificação e de corte ficam muito quentes durante o trabalho; não lhes toque até arrefecerem.

ARRANQUE (G)

Para ligar a ferramenta elétrica, empurre o botão de pressão do interruptor para a frente e prima o interruptor de ligar/desligar (3). Ligue a ferramenta antes de começar a trabalhar, e deixe a ferramenta atingir a velocidade máxima antes de entrar em contacto com a peça a trabalhar.

Para desligar a ferramenta elétrica, solte o interruptor de ligar/desligar (3).

1. Áreas de preensão

Segure sempre a rebarbadora angular firmemente com as duas mãos quando estiver a trabalhar (H).

2. Retificação (H)

Os melhores resultados de retificação são obtidos quando se coloca a ferramenta num ângulo de 15° a 30°. Mova a ferramenta para a frente e para trás com uma pressão moderada. Desta forma, a peça a trabalhar não fica demasiado quente, não ocorre descoloração e não se formam ranhuras.



AVISO! Nunca utilize um disco de corte para retificar.

3. Corte (I)

Durante o corte, não pressione, incline nem oscile a ferramenta. Trabalhe com um avanço moderado, adaptado ao material a cortar.

Durante o corte, não reduza a velocidade do disco aplicando pressão lateral.

O sentido em que o corte é efetuado é importante. A ferramenta tem de trabalhar sempre num movimento de retificação ascendente. Por isso, nunca desloque a ferramenta no sentido oposto! Caso contrário, existe o perigo de ser empurrado descontroladamente para fora do corte.

AVISO! Para cortar metal, trabalhe sempre com o resguardo de segurança do disco de corte.

CONTROLO DE VELOCIDADE VARIÁVEL (J)

A funcionalidade de velocidade variável desta ferramenta permite ajustar a velocidade de acordo com o material processado.

O botão de ajuste da velocidade (19) controla a velocidade, desde a posição mais baixa até à posição mais alta.

SUGESTÕES DE TRABALHO PARA A SUA REBARBADORA ANGULAR

Se a sua ferramenta elétrica ficar demasiado quente, deixe-a trabalhar em vazio durante 2-3 minutos, de modo a arrefecer o motor. Nunca ligue a rebarbadora angular com o disco/acessório em contacto com a peça a trabalhar. Ligue a ferramenta sempre em vazio, de modo a atingir a velocidade máxima e, depois, comece a trabalhar.

Não force o disco a trabalhar mais depressa, reduzir a velocidade de deslocação do disco significa um tempo de trabalho mais longo.

Ao retificar, trabalhe sempre com um ângulo de 15° a 30° entre o disco e a peça a trabalhar. Ângulos mais acentuados cortam sulcos na peça a trabalhar, e afetam o acabamento da superfície. Mova a rebarbadora angular transversalmente e para trás e para a frente sobre a peça a trabalhar.

Ao utilizar um disco de corte, nunca altere o ângulo de corte, caso contrário, o disco e o motor da rebarbadora angular podem ficar bloqueados ou o disco pode partir-se.

Ao cortar, corte apenas no sentido oposto ao da rotação do disco. Se cortar no mesmo sentido de rotação do disco, este pode empurrar-se a si mesmo para fora da ranhura do corte.

Ao cortar material muito duro, os melhores resultados podem ser obtidos com um disco diamantado. Quando utiliza um disco diamantado, este fica muito quente. Se isto acontecer, observará um anel completo de faíscas à volta do disco rotativo. Interrompa o corte e deixe o disco arrefecer, mantendo a ferramenta a funcionar em vazio durante 2-3 minutos.

Certifique-se sempre de que a peça a trabalhar está firmemente segura ou fixada, de modo a evitar movimentos.

AVISO! Anti-recuo: a embraiagem eletrónica reduz o recuo em caso de bloqueio, e o travão eletrónico garante uma paragem rápida e segura do disco.

PROBLEMAS DE SOBRECARGA, TEMPERATURA E CARREGAMENTO

Problema	Ferramenta/Bateria Estado	Causa possível	Solução
Proteção de sobrecarga	O produto para de repente; A luz de trabalho LED (se instalada) pisca	Torque extremamente alto, situações de bloqueio ou paragem, sobrecarga da ferramenta	Alivie a carga imediatamente, desligue e volte a ligar a ferramenta para reiniciá-la
Temperatura extremamente alta	A primeira e a terceira luz LED da BARRA DO ESTADO DA CARGA piscarão alternadamente	Sobrea-quecimento da bateria durante o funcionamento	Arrefecer a bateria
Estado de carga baixa	A potência da ferramenta cairá rapidamente; A primeira luz LED na BARRA DO ESTADO DA CARGA começa a piscar	O estado de carga do conjunto de bateria é inferior ao 5%	Retire o conjunto de bateria da ferramenta e carregue-o
Outros problemas	Ciclos de carregamento curtos	Carregamento incompleto	Certifique-se de que a bateria está carregada completamente sempre permitindo ao carregador completar o seu ciclo completo de carregamento.
		Condições de armazenamento inadequadas	Retire sempre a bateria da ferramenta ou do carregador quando não estiver a uso e guarde-a num local seco e seguro. Não carregue ou armazene a bateria a temperaturas inferiores a 5°C ou superiores a 40°C. Deixe arrefecer o conjunto de bateria quente da ferramenta que acabou de ser utilizada durante aproximadamente 30 minutos antes de armazená-lo

PT



LIMPEZA E MANUTENÇÃO

MANUTENÇÃO

A sua ferramenta elétrica não necessita de lubrificação ou manutenção adicional. Esta ferramenta não contém nenhum acessório passível de ser reparado pelo utilizador. Nunca utilize água ou produtos de limpeza químicos para limpar a ferramenta eléctrica. Limpe-a com um pano seco. Armazene a ferramenta eléctrica num local seco. Mantenha os orifícios de ventilação do motor limpos. Mantenha todos os comandos livres de pó.

ARMAZENAMENTO

- Desligue o produto e retire o conjunto de bateria.
- Limpe o produto conforme descrito acima.
- Guarde o produto e respetivos acessórios num local escuro, seco, sem gelo e bem ventilado. A temperatura ideal de armazenamento situa-se entre os 10 °C e os 30 °C.
- Guarde sempre o produto num local inacessível às crianças.
- Recomendamos a utilização da embalagem original para armazenamento, ou a cobertura do produto com um pano ou invólucro adequado para o proteger do pó.

TRANSPORTE

- Desligue a ferramenta e retire o conjunto de bateria.
- Coloque as proteções para o transporte, se for necessário.
- Transporte sempre a ferramenta pela sua pega.
- Proteja a ferramenta de qualquer impacto ou vibração forte que possa ocorrer durante o transporte em veículos.
- Prenda a ferramenta para evitar que se deslize ou caia.

REPARAÇÕES

Esta ferramenta não contém nenhum acessório passível de ser reparado pelo utilizador. Contacte um serviço técnico autorizado ou um técnico qualificado para que revise e repare a ferramenta.

RECICLAGEM E ELIMINAÇÃO



Este símbolo é conhecido como o "símbolo do caixote do lixo com uma cruz por cima". Quando este símbolo está marcado num produto ou pilha, significa que não devem ser eliminados juntamente com os resíduos domésticos comuns. Alguns produtos químicos contidos em produtos elétricos/eletrónicos ou pilhas podem ser prejudiciais para a saúde e para o ambiente. Elimine itens elétricos/eletrónicos/pilhas apenas em sistemas de recolha seletiva direcionados para a recuperação e reciclagem dos materiais no seu interior. A sua cooperação é essencial para garantir o sucesso destes sistemas e para a proteção do ambiente.

ELIMINAÇÃO DO CONJUNTO BATERIA USADO



Para preservar os recursos naturais, elimine ou recicle a bateria corretamente. Este conjunto de bateria contém baterias tipo Lítio-ion. Contacte as autoridades locais para obter mais informações sobre as opções disponíveis de reciclagem e/ou eliminação. Descarregue a bateria fazendo funcionar a ferramenta, remova o conjunto de bateria da ferramenta e cubra os terminais do conjunto de bateria com fita adesiva reforçada para evitar um curto-circuito ou um choque elétrico. Não tente abrir ou remover qualquer componente da bateria.

PT



GARANTIA

Empenhamo-nos especialmente na seleção cuidada de materiais de elevada qualidade e utilizamos técnicas de fabrico que nos permitem criar produtos que incorporam design e durabilidade. Este produto (Erbauer Rebarbadora de ângulo sem fios) tem uma garantia do fabricante de 3 anos contra defeitos de fabrico, a partir da data de compra (se comprado na loja) ou data de entrega (se comprado online), sem custo adicional.

Para apresentar uma reclamação ao abrigo desta garantia, é necessário apresentar a prova de compra (tal como um recibo, uma fatura de compra ou outra prova admissível em conformidade com a lei em vigor). Mantenha o comprovativo de compra num lugar seguro. Para esta garantia se aplicar, o produto comprado tem de ser novo; não se aplica a produtos em segunda mão ou a produtos de exibição. Salvo disposição em contrário na lei em vigor, a garantia de qualquer produto de substituição expira no final do período da garantia do produto original.

Esta garantia cobre defeitos e falhas de produto, desde que o produto tenha sido utilizado para o fim a que se destina e tenha sido sujeito à instalação, limpeza, manutenção e a cuidados de acordo com as informações contidas nestes termos e condições, no manual do utilizador e na prática padrão, desde que a mesma não contrarie o manual de utilizador.

Esta garantia não cobre defeitos e danos causados pelo desgaste normal, nem danos que possam resultar de utilização indevida, instalação ou montagem incorreta, negligência, acidentes, utilizações indevidas ou modificações do produto. Salvo disposição em contrário na lei em vigor, esta garantia não abrange, em caso algum, custos auxiliares (expedição, deslocação, custos de desinstalação e reinstalação, mão-de-obra, etc), ou danos diretos e indiretos.

Esta garantia não cobre defeitos causados ou como resultado de:

- Uso e desgaste normal
- Negligência, uso incorreto ou excessivo
- Tentativas de reparação efetuadas por pessoas que não sejam um agente autorizado
- Danos estéticos
- Danos causados por objetos ou substâncias estranhas ou acidentes.
- Danos acidentais ou modificação
- Incumprimento das diretrizes do fabricante
- Perda dos bens

Se o produto apresentar algum defeito, iremos, dentro de um prazo razoável, reparar-lo ou substituir-lo.

Os direitos no âmbito desta garantia têm força executiva no país onde adquiriu este produto. As questões relativas à garantia devem ser esclarecidas na loja onde adquiriu o produto. A garantia complementa e não afeta os seus direitos legais.

Se adquiriu este produto em Portugal - o distribuidor é responsável por quaisquer defeitos de conformidade do produto de acordo com os termos da lei relativa a garantias (Decreto-Lei N.º 67/2003), aditada pelo Decreto-Lei N.º 84/2008.



GÜVENLIK TALIMATLARI

MOTORLU ALET IÇIN GENEL GÜVENLIK UYARILARI



UYARI Bu motorlu aletle beraber verilen tüm güvenlik uyarılarını, talimatlarını, açıklamaları ve teknik özellikleri okuyun. *Aşağıda listelenen tüm talimatlara uyulmaması elektrik çarpmasına, yangına ve/veya ciddi yaralanmalara yol açabilir.*

Tüm uyarıları ve talimatları ileride bakmak üzere saklayın. *Uyarılardaki "motorlu alet" terimi şebekeden çalıştırılan (kablolu) motorlu aletinizi veya pille çalışan (kablosuz) motorlu aletinizi belirtir.*

ÇALIŞMA ALANI GÜVENLIĞI

a. **Çalışma alanını temiz ve iyi ışıklandırılmış olarak tutun.** *Dağınık veya karanlık bölgeler kazaya davet çıkarır.*

b. **Motorlu aletleri yanıcı sıvılar, gazlar veya tozlar gibi patlayıcı ortamlarda kullanmayın.** *Motorlu aletlerin çıkardığı kıvılcım, tozları veya dumanları ateşleyebilir.*

c. **Motorlu alet çalıştırırken çocukları ve seyircileri uzakta tutun.** *Dikkat dağılması kontrolünüzü kaybetmenize neden olabilir.*

ELEKTRIKSEL GÜVENLIK

a. **Motorlu alet fişleri prize uymalıdır. Fişi asla hiçbir şekilde modifiye etmeyin. Topraklanmış motorlu aletlerle adaptör fişi kullanmayın.** *Modifiye edilmemiş fişler ve uyumlu prizler, elektrik çarpması riskini azaltır.*

b. **Borular, radyatörler, ocaklar ve buzdolapları gibi topraklanmış yüzeylerle vücut temasından kaçının.** *Vücudunuz topraklanırsa, elektrik çarpması riski artar.*

c. **Motorlu aletleri yağmurda veya ıslak şartlar altında bırakmayın.** *Motorlu alete giren su, elektrik çarpması riskini artırır.*

d. **Kabloyu hatalı biçimde kullanmayın. Motorlu aleti asla kablosundan taşımayın, çekmeyin ve prizden çıkarmayın. Kabloyu ısı, yağ, sivri köşeler ve hareketli parçalardan uzak tutun.** *Hasarlı veya dolaşmış kablolar elektrik çarpması riskini artırır.*

e. **Motorlu aleti dış ortamda kullanırken, dış ortamda kullanmaya uygun bir uzatma kablosu kullanın.** *Dış ortamda kullanıma uygun kablo, elektrik çarpması riskini azaltır.*

f. **Motorlu aletin nemli bir yerde kullanılması kaçınılmazsa, rezidüel akım cihazı (RCD) korumalı bir kaynak kullanın.** *RCD kullanılması elektrik çarpması riskini azaltır.*

KIŞISEL GÜVENLIK

a. **Motorlu alet kullanırken tetikte olun, gözünüzü işinizden ayırmayın ve sağduyulu olun. Yorgunken veya ilaç, alkol veya uyuşturucu etkisi altındayken motorlu alet kullanmayın.** *Motorlu alet kullanırken bir anlık dikkatsizlik, ciddi fiziksel yaralanmalara neden olabilir.*

b. **Kişisel koruyucu ekipman kullanın. Daima koruyucu gözlük kullanın.** *Toz maskesi, kaymayan emniyet ayakkabısı, sert şapka veya uygun koşullar için kullanılan kulak tıkacı gibi koruyucu ekipmanlar fiziksel yaralanmaları azaltır.*

c. **Yanlışlıkla çalıştırmayı önleyin. Aleti güç kaynağına ve/veya pil takımına bağlamadan, kaldırmadan veya taşımadan önce düğmenin kapalı olmasına dikkat edin.** *Motorlu aletleri parmağınız düğmenin üstünde olduğu halde taşımak veya düğme açıkken motorlu aletlere güç vermek kazalara davetiye çıkarır.*

d. **Motorlu aleti açmadan önce ayar anahtarını veya somun anahtarını çıkarın.** *Motorlu aletin döner parçasına bağlı somun anahtarı veya bir anahtar, fiziksel yaralanmaya neden olabilir.*

e. **Aşırı uzanmayın. Her zaman sağlam basın ve dengenizi koruyun.** *Bu, beklenmedik durumlarda motorlu aleti daha iyi kontrol etmenizi sağlar*

f. **Uygun biçimde giyinin. Bol giysiler veya takı kullanmayın. Saçınız ve giysilerinizi hareketli parçalardan uzak tutun.** *Gevşek giysiler, takılar veya uzun saçlar hareketli parçalara kıstırılabilir.*

g. **Toz çıkış ve toplama araçlarını bağlamak için cihazlar verilmişse, bunların bağlı olduğundan ve uygun biçimde kullanıldığından emin olun.** *Toz toplanması, tozla ilgili tehlikeleri azaltabilir.*

h. **Sık kullandığınız aletlerle aşinalığın sizi rahatlatmasına ve alet güvenliği prensiplerini göz ardı ettirmesine izin vermeyin.** *Dikkatsiz bir hareket , göz açıp kapayana kadar ağır yaralanmanıza neden olabilir.*

ELEKTRİKLİ EL ALETİNİN KULLANIMI VE BAKIMI

a. **Motorlu aleti zorlamayın. Uygulamanız için doğru motorlu aleti kullanın.** *Doğru motorlu alet, işi tasarlandığı hızda daha iyi ve daha emniyetli biçimde yapacaktır.*

b. **Düğme motorlu aleti açıp kapatamıyorsa, aleti kullanmayın.** *Düğmeden kontrol edilemeyen motorlu aletler tehlikelidir ve onarılmalıdır.*

c. **Herhangi bir ayar yapmadan, aksesuarları değiştirmeden veya motorlu aletleri kaldırmadan önce fişi güç kaynağından ve/veya ayrılabiliyorsa pil takımını motorlu aletten çıkarın.** *Bu tür önleyici güvenlik önlemleri, motorlu aleti yanlışlıkla çalıştırma riskini azaltır.*

d. **Boştaki motorlu aletleri çocukların ulaşamayacağı yerlerde saklayın ve motorlu alete veya bu talimatlara yabancı olan kişilerin motorlu aleti çalıştırmasına izin vermeyin.** *Motorlu aletler, eğitimsiz kullanıcıların elinde tehlikelidir.*

e. **Motorlu aletleri ve aksesuarları koruyun. Hareketli parçaların yanlış hizalanmasını veya bağlarını, parçaların kırıklarını ve motorlu aletin çalışmasını etkileyebilecek diğer koşulları kontrol edin. Hasarlıysa motorlu aleti kullanmadan önce onartın.** *Çoğu kaza, yetersiz durumdaki motorlu aletlerden kaynaklanır.*

f. **Kesici aletleri keskin ve temiz durumda tutun.** *Uygun durumda tutulan, kesici kenarları keskin olan kesici aletlerin takılma ihtimali düşüktür ve daha kolay kontrol edilebilirler.*

g. **Elektrikli el aletini, aksesuarlarını ve alet uçlarını vs. bu talimatlara göre kullanın ve çalışma koşulları ile yapılacak işi göz önünde bulundurun.** *Elektrikli el aletinin amacı dışında kullanılması, tehlikeli bir duruma yol açabilir.*

h. **Sapları ve kavrama yüzeylerini kuru, temiz ve yağsız tutun.** *Kaygan saplar ve kavrama yüzeyleri, beklenmedik durumlarda güvenli tutuş ve alet kontrolü sağlamaz.*

PİLLİ ALET KULLANIMI VE BAKIMI

a. **Sadece üreticinin belirttiği şarj aleti ile şarj edin.** *Bir pil takımına uygun bir şarj aleti diğer bir pil takımıyla kullanıldığında yangın tehlikesine yol açabilir.*

b. **Sadece özellikle belirtilmiş pil takımlarına sahip elektrikli el aletleri kullanın.** *Diğer pil takımlarının kullanımı yaralanma ve yangın tehlikesine neden olabilir.*

c. **Pil takımını kullanmadığınız sırada ataç, madeni para, anahtar, çivi, vida gibi metal nesnelerden ve bir uçtan diğer uca bağlantı yapabilecek diğer küçük metal nesnelerden uzak tutun.** *Pil uçlarının kısa devre yapması yanıklara veya yangına yol açabilir.*

d. **Kötü koşullarda pilden sıvı akışı olabilir; temas etmemeye dikkat edin. Yanlışlıkla temas ederseniz suyla yıkayın. Sıvının gözlerle teması halinde tıbbi destek de alın.** *Pilden çıkan sıvı tahrişe veya yanıklara yol açabilir.*

e. **Hasarlı veya modifiye pil takımını veya aleti kullanmayın.** *Hasarlı veya modifiye piller öngörülemeyen davranışlar sergileyerek yangına, patlamaya veya yaralanma riskine yol açabilir.*

f. **Pil takımını veya aleti ateşe veya aşırı sıcaklığa tutmayın.** *Ateşe veya 130 °C üzerinde sıcaklığa tutmak, patlamaya yol açabilir.*

g. **Tüm şarj talimatlarına uyun ve pil takımını veya aleti talimatlarda belirtilen sıcaklık aralığının dışında şarj etmeyin.** *Yanlış biçimde veya belirtilen aralık dışındaki sıcaklıklarda şarj etmek pil zarar vererek yangın riskini artırabilir.*

SERVİS

a. **Elektrikli el aletinizin servisini sadece aynı yedek parçaları kullanan kalifiye bir tamirciye yaptırın.** *Böylece elektrikli el aletinin güvenliği korunmuş olur.*

b. **Asla hasarlı pil takımlarını tamir etmeyin.** *Pil takımlarının tamiri sadece üretici veya yetkili servis sağlayıcı tarafından yapılmalıdır.*

TÜM İŞLEMLER İÇİN GÜVENLİK TALİMATLARI

TAŞLAMA VE KESİM İŞLEMLERİNDE YAYGIN GÜVENLİK UYARILARI:

a. **Bu elektrikli el aleti, taşlayıcı veya kesici alet olarak kullanılmaktadır. Bu elektrikli el aletiyle beraber verilen tüm güvenlik uyarılarını, talimatlarını, açıklamaları ve teknik özellikleri okuyun.** *Aşağıda listelenen tüm talimatlara uyulmaması elektrik çarpmasına, yangına ve/veya ciddi yaralanmalara yol açabilir.*

b. **Kumlama, telli fırçalama, cilalama veya delik açma gibi işlemler bu elektrikli el aletiyle yapılmamalıdır.** *Elektrikli el aletinin uygun olmadığı işlemler tehlike oluşturabilir ve fiziksel yaralanmaya neden olabilir.*

c. **Bu elektrikli el aletini, aletin üreticisi tarafından tasarlandığı**

ve belirlendiği gibi çalışmayacak şekilde tadil etmeyin. *Bu tarz bir tadilat kontrol kaybına ve ağır yaralanmalara yol açabilir*

d. Alet üreticisi tarafından özellikle tasarlanmamış ve belirtilmemiş aksesuarları kullanmayın. *Bir aksesuarın bu elektrikli el aletine takılabiliyor olması güvenli çalışması için bir teminat değildir.*

e. Aksesuarın anma hızı, en azından elektrikli el aletinin üzerinde işaretli maksimum hıza eşit olmalıdır. *Anma hızından daha hızlı çalışan aksesuarlar kopup çevreye fırlayabilir.*

f. Aksesuarınızın dış çapı ve kalınlığı, elektrikli el aletinin kapasite değeri dahilinde olmalıdır. *Yanlış ebattaki aksesuarlar yeterli ölçüde korunup kontrol edilemez.*

g. Aksesuar donanımlarının ölçüleri elektrikli el aleti montaj donanımının ölçüleriyle uyumlu olmalıdır. *Elektrikli el aletinin montaj donanımına uymayan aksesuarlar dengesizleşip aşırı ölçüde titreşerek kontrolü kaybetmeye neden olabilir.*

h. Hasarlı bir aksesuar kullanmayın. Her kullanım öncesinde aşındırma çarkı aksesuarını yonga ve çatlak, destek yastığını çatlak, yırtık ve aşınma, tel fırçayı gevşek veya kırık tel kontrolüne tutun. Elektrikli el aleti veya aksesuarı düşürülürse, hasar kontrolü yapın veya hasarsız bir aksesuar takın. Aksesuarı inceleyip taktıktan sonra kendinizi ve seyircileri döner aksesuar yüzeyinden uzaklaştırın ve elektrikli el aletini bir dakika süreyle yüksüz maksimum hızda çalıştırın. *Bu test sırasında hasarlı aksesuarlar genellikle ayrılır.*

i. Kişisel koruyucu ekipman kullanın. Uygulamaya bağlı olarak yüz koruyucusu, emniyet gözlüğü veya koruyucu gözlük takın. Uygun olması halinde, küçük aşındırıcı veya iş parçası kırıntılarını durdurabilen toz maskesi, kulak tıkacı, eldiven ve atölye önlüğü takın. *Koruyucu gözlük, çeşitli işlemlerde meydana çıkan uçucu kırıntıları durdurabilmelidir. Toz maskesi veya solunum cihazı, belli bir uygulamayla oluşan*

partikülleri filtreleyebilmelidir. Yüksek yoğunluklu gürültüye uzun süreyle maruz kalmak, işitme kaybına neden olabilir.

j. **Seyircileri çalışma alanından güvenli bir mesafede tutun. Çalıma alanına giren herkes kişisel koruyucu ekipman kullanmalıdır.** *İş parçasına veya kırık bir aksesuara ait kırıntılar uçarak çalışma alanının ötesinde yaralanmaya yol açabilir.*

k. **Kesme aksesuarının gizli kablolarla veya kendi kablosuyla temas edebileceği bir çalışma yaparken elektrikli el aletini sadece izole tutucu yüzeylerden tutun.** *"Elektrikli" telle temas, elektrikli el aletinin çıplak metal kısımlarını da "elektriklendirir" ve operatörü elektrik çarpmasına neden olabilir.*

l. **Aksesuar tamamen durmadan asla elektrikli el aletini elinizden bırakmayın.** *Döner aksesuar yüzeyi tutarak elektrikli el aleti kontrolünüzden çıkarabilir.*

m. **Elektrikli el aletini yan tarafınızda taşırken çalıştırmayın**. *Döner aksesuara yanlışlıkla temas, giysinizi yakalamasına ve gövdenize çekilmesine neden olabilir*

n. **Elektrikli el aletinin hava deliklerini düzenli olarak temizleyin.** *Motorun pervanesi tozu korumaya çeker ve toz halindeki metalin aşırı birikmesi elektrik tehlikelerine yol açabilir.*

o. **Elektrikli el aletini yanıcı maddelerin yanında çalıştırmayın.** *Kıvılcımlar, bu maddeleri ateşleyebilir.*

p. **Sıvı soğutucu gerektiren aksesuarlar kullanmayın.** *Su veya diğer sıvı soğutucuların kullanımı elektrik çarpmasına veya şoka yol açabilir.*

TÜM IŞLEMLER IÇIN ILAVE GÜVENLIK TALIMATLARI

GERI TEPME VE ILGILI UYARILAR:

Geri tepme, sıkıştırılmış veya takılmış döner çarka, destek yastığına, fırçaya veya diğer aksesuarlara gösterilen ani tepkidir. Sıkışma veya takılma döner aksesuarın hızla teklemesine, bu da kontrolden çıkan elektrikli el aletinin, aksesuarın bağlama noktasında dönüş yönünün aksi yönüne zorlanmasına neden olur.

Örneğin iş parçasının aşındırma çarkını sıkıştırması veya

kıstırması durumunda, çarkın sıkıştırma noktasına giren kenarı materyalin yüzeyine saplanarak çarkın kalkmasına veya atılmasına neden olabilir. Çark, sıkışma noktasındaki hareket yönüne göre operatöre doğru veya aksi yöne sıçrayabilir. Aşındırma çarkları ayrıca bu koşullar altında kırılabilir.

Geri tepme, elektrikli el aletinin hatalı kullanımı ve/veya yanlış çalıştırma prosedürleri veya koşullarının bir sonucudur ve aşağıdaki uygun önlemlerin alınmasıyla engellenebilir.

a. **Eki elinizle elektrikli el aletini sıkıca kavrayın ve vücudunuzla kollarınızı geri tepme kuvvetine direnecek şekilde konumlandırın. Çalıştırma sırasında geri tepme veya tork reaksiyonuna karşı maksimum kontrol için, varsa daima yardımcı kolu kullanın.** *Uygun önlemlerin alınması koşuluyla, operatör tork tepkilerini veya geri tepme kuvvetlerini kontrol edebilir.*

b. **Elinizi asla döner aksesuarın yakınına koymayın.** *Aksesuar, elinizin üzerinde geri tepme uygulayabilir.*

c. **Vücudunuzu, geri tepme durumunda elektrikli el aletinin geleceği alanda tutmayın.** *Geri tepme, aleti çarkın takılma noktasındaki hareketinin aksi yönünde ilerletir.*

d. **Köşelerde, sivri kenarlarda vs. çalışırken özellikle dikkatli olun. Aksesuarın zıplamasını ve takılmasını engelleyin.** *Köşeler, sivri kenarlar ve zıplama, döner aksesuarı engelleyerek kontrol kaybı veya geri tepmeye neden olabilir.*

e. **Testere zinciri, oyma bıçağı, 10 mm'den büyük çevre boşluğuna sahip parçalı elmaslı çark veya dişli testere bıçağı takmayın**. *Bu bıçaklar sıklıkla geri tepmeye ve kontrol kaybına neden olur.*

TAŞLAMA VE KESIM IŞLEMLERI IÇIN ILAVE GÜVENLIK TALIMATLARI

TAŞLAMA VE AŞINDIRICI KESİM İŞLEMLERİNDE GÜVENLİK UYARILARI:

a. **Sadece elektrikli el aletiniz için önerilen tipte çarklar ve seçilen çarka göre tasarlanmış özel mahfaza kullanın.** *Elektrikli el aletinin uygun olmadığı çarklar yeterince muhafaza edilemez ve güvenli değildir.*

b. **Merkezin altındaki çarkların taşlama yüzeyi, mahfaza ağzı yüzeyinin altına monte edilmelidir.** *Mahfaza ağzı yüzeyinden çıkıntı yapan, yanlış monte edilmiş çark yeterince korunamaz*.

c. **Asgari miktarda çarkın operatöre doğru uzanması için, mahfaza elektrikli el aletine sıkıca tutturulmalı ve maksimum güvenliğe göre konumlandırılmalıdır.** *Mahfaza operatörü kırık çark kırıntılarından, çarkla yanlışlıkla temas etmekten ve giysisini yakabilecek kıvılcımlardan korur.*

d. **Çarklar sadece önerilen uygulamalarda kullanılmalıdır. Örneğin: kesme çarkının yan tarafıyla taşlama yapmayın.** *Aşındırıcı kesme çarkları çevresel taşlamada kullanılır, bu çarklara uygulanan yan kuvvetler, çarkların parçalanmasına neden olabilir.*

e. **Daima seçtiğiniz çarka uygun boyut ve şekilde, hasarsız çark flanşları kullanın.** *Uygun çark flanşları çarkı destekleyerek çarkın kırılması olasılığını azaltır. Kesme çarklarının flanşları, taşlama çarkı flanşlarından farklı olabilir*.

f. **Daha büyük elektrikli el aletlerinin aşınmış çarklarını kullanmayın.** *Daha büyük elektrikli el aletlerine ait bir çark, daha küçük bir aletin yüksek hızına uygun değildir ve patlayabilir.*

g. **Çift kullanım amaçlı çarklar kullandığınızda yapılanan uygulama için her zaman doğru mahfazayı kullanın.** *Doğru mahfazayı kullanmazsanız, istenilen koruma derecesi muhtemelen sağlanmaz, bu da ağır yaralanmalara yol açabilir.*

TR

Kesme işlemi için ilave güvenlik talimatları

KESME İŞLEMİ İÇİN İLAVE GÜVENLİK TALİMATLARI

AŞINDIRICI KESİM İŞLEMLERİNDE İLAVE GÜVENLİK UYARILARI:

a. **Kesici çarkı "sıkıştırmayın" veya aşırı basınç uygulamayın. Aşırı kesme derinliği oluşturmayın.** *Çarkın aşırı gerilmesi çarkın yükü ve kesme sırasında bükülme veya sıkışma hassasiyeti ile geri tepme veya çarkın kırılması olasılığını artırır.*

b. **Vücudunuzu döner çark hizasına ve arkasına getirmeyin.** *Çarkı, çalışma noktasında vücudunuzdan uzaklaşırken, olası geri tepme döner çarkı ve elektrikli el aletini doğrudan size itebilir.*

c. **Çark bir sebepten takıldığında veya kesimi engellediğinde, elektrikli el aletini kapatın ve çark tamamen durana kadar hareket ettirmeyin. Çark hareket halindeyken asla kesme çarkını kesimden ayırmaya çalışmayın, aksi halde geri tepme meydana gelebilir.** *Çarkın takılma nedenini araştırın ve düzeltici önlemleri alın.*

d. **İş parçasında kesme işlemini yeniden başlatmayın. Çarkın tam hıza ulaşmasını bekleyin ve kesiğe dikkatle yerleştirin.** *Elektrikli el aletinin iş parçası içinde başlatılmasıyla çark takılabilir, yürüyebilir veya geri tepebilir.*

e. **Çarkın sıkışması ve geri tepmesi riskini azaltmak için panelleri veya büyük iş parçasını destekleyin.** *İri iş parçaları, kendi ağırlıkları altında çökebilir. Destekler iş parçasının altında kesik çizgisinin yanına ve çarkın her iki tarafında iş parçasının kenarının yakınına yerleştirilmelidir.*

f. **Mevcut duvarlarda veya diğer kör bölgelerde "cep kesimi" oluştururken özellikle dikkatli olun.** *Çıkıntı oluşturan çark gaz veya su borularını, elektrik kablolarını veya geri tepme oluşturabilecek nesneleri kesebilir.*

g. **Kavisli kesim yapmaya çalışmayın.** *Çarkın aşırı gerilmesi çarkın yükü ve kesme sırasında bükülme veya sıkışma hassasiyeti ile ciddi yaralanmara yol açabilecek geri tepme veya çarkın kırılması olasılığını artırır.*

PİL İÇİN İLAVE GÜVENLİK UYARILARI

a. *Pilin pozitif ucuyla negatif ucunu (tel gibi) metal bir nesneyle birbirine bağlamayın.*
b. *Pili kolye, saç tokası veya diğer metal nesnelerle beraber taşıyıp saklamayın.*
c. *Pili çivi ile delmeyin, çekiçle vurmayın, üstüne basmayın veya güçlü darbe veya şoklara maruz bırakmayın.*
d. *Doğrudan pilin üstüne lehim yapmayın.*
e. *Pili suya veya tuzlu suya tutmayın, pilin ıslanmasına izin vermeyin.*
f. *Pili sökmeyin ve modifiye etmeyin.*
g. *Pili ateşin içine veya üstüne, ocağın üstüne veya yüksek sıcaklıktaki diğer yerlere koymayın. Pili doğrudan güneş ışığı altına koymayın ve sıcak havada arabanın içinde kullanmayın veya bırakmayın.*
h. *Pili mikrodalga fırına, yüksek basınçlı kaplara veya endüksiyonlu pişirme kaplarına koymayın.*
i. *Pili uzun süre kullanmadan saklamak istiyorsanız yaklaşık %30 - 50 şarjla oda sıcaklığında (19 °C ila 25 °C) saklayın. Uzun süre saklayacaksanız, aşırı boşalmasını önlemek için yılda bir kez hızlı şarj edin.*

Aşağıdaki bilgiler sadece profesyonel kullanıcılar içindir, ancak tüm kullanıcılar için iyi bir uygulama yöntemidir:

İNŞAAT TOZU İÇİN İLAVE GÜVENLİK UYARISI

1 Ekim 2012 tarihli güncellenmiş Sağlığa Zararlı Maddelerin Kontrolü Yönetmeliği şimdi silika, ahşap ve alçıtaşı tozlarıyla ilişkili riskleri de azaltmayı hedeflemektedir.

İnşaat işçileri, soludukları toz nedeniyle bu risk gruplarından birine dahildir: silika tozu sadece bir sıkıntı değil, akciğerleriniz için gerçek bir tehlikedir!

Silika kum, kumtaşı ve granit gibi maddelerde büyük miktarlarda bulunan doğal bir mineraldir. Beton ve harç gibi çoğu inşaat malze-

mesinde de yaygın olarak bulunmaktadır. Silika kesme, delme ve öğütme gibi pek çok yaygın işte incecik toz haline gelir (Solunabilir Kristalin Silika veya RCS olarak da bilinir). İncecik kristalin silika partiküllerinin solunması aşağıdakilere yol açabilir: Akciğer kanseri, Silikozis, Kronik Obstrüktif Pulmoner Bozukluk / Kronik obstrüktif pulmoner hastalık (COPD), Ve ince ahşap tozu partiküllerinin solunması astıma yol açabilir. Akciğer hastalığı riski, belli bir süre boyunca ara sıra değil, devamlı inşaat tozu soluyan kişilerle ilişkilidir.

Akciğeri korumak için, SZMK Yönetmeliği normal bir iş gününde soluyabileceğiniz ortalama toz miktarına (İşyeri Maruziyet Limiti veya İML olarak anılır) sınırlama getirmektedir. Bu toz limitleri büyük miktarda değildir: kuruşla kıyasla ufaktır - bir tutam tuz kadar: Bu limit yasal maksimum seviyedir; doğru kontroller sağlandıktan sonra soluyabileceğiniz en yüksek miktar.

TOZ MIKTARI NASIL AZALTILIR?

1. En iyi boyutta yapı ürünleri kullanarak kesim miktarını azaltın. Daha az güçte bir alet kullanın, örn. açılı taşlayıcı yerine blok kesici.
2. Tamamen farklı bir çalışma yöntemi kullanın - örn. önce delik delmek yerine kablo tepsilerini çivi tabancasıyla doğrudan bağlayın.
3. Lütfen mikroskobik partikülleri filtrelemeye uygun toz maskeleri gibi onaylı güvenlik ekipmanları ile çalışın ve daima toz giderme hizmetlerini kullanın.

Daha fazla bilgi için HSE'nin web sitesine bakın:
http://www.hse.gov.uk/construction veya
http://www.hse.gov.uk/pubns/cis69.pdf

UYARI! Zımparalama, biçme, öğütme, delme ve diğer inşaat işlerinden çıkan bazı toz partikülleri kansere, doğum kusurlarına veya başka üreme zararlarına yol açtığı bilinen kimyasallar içerir. Bu kimyasalların bazı örnekleri aşağıdaki gibidir:

- Kurşun bazlı boyalardaki kurşun.
- Tuğla, çimento ve diğer duvarcılık ürünlerinden kristalin silika.
- Kimyasal olarak işlenmiş keresteden arsenik ve krom.
- Bu tarz işleri ne sıklıkla yaptığınıza bağlı olarak bu maruziyetlerden doğacak risk değişiklik gösterir. Bu kimyasallara maruziyetinizi azaltmak için:
- İyi havalandırılan bir yerde çalışın.
- Mikroskobik partikülleri filtrelemek üzere özel olarak tasarlanmış toz maskeleri gibi onaylı güvenlik ekipmanlarıyla çalışın.

TİTREŞİM

Elektrikli el aletleriyle çalışan kişilerde el-kol titreşim sendromunu azaltmaya yardımcı olmak üzere Avrupa Fiziksel Maddeler (Titreşim) Yönergesi kabul edilmiştir. Yönerge, kullanıcıların elektrikli el aletini gün içinde güvenli biçimde kullanma süresi ve alet seçimi ile ilgili bilgiye dayalı kararlar verebilmeleri için elektrikli el aleti üreticilerinin ve tedarikçilerinin gösterge niteliğinde titreşim test sonuçları sağlamasını gerektirir.

ALETİNİZİN TİTREŞİM SEVİYELERİ İÇİN KULLANIM KILAVUZUNDAKİ TEKNİK ÖZELLİKLER BÖLÜMÜNE BAKIN.

Belirtilen titreşim emisyon değeri asgari seviye olarak kullanılmalı ve mevcut titreşim kılavuzu ile beraber kullanılmalıdır.
Gerçek kullanım süresinin hesaplanması güç olabilir ve HSE web sitesinde ayrıntılı bilgi mevcuttur.
Belirtilen toplam titreşim değer(ler)i ve belirtilen gürültü emisyon

değer(ler)i standart bir test yöntemine göre ölçülmüştür (EN 62841-1 ve EN IEC 62841-2-3) ve iki aletin karşılaştırılmasında kullanılabilir; Beyan edilen toplam titreşim değer(ler)i ve beyan edilen gürültü emisyon değer(ler)i bir maruziyet ön değerlendirmesinde de kullanılabilir.

UYARI!

− Elektrikli el aletinin fiili kullanımı sırasındaki titreşim ve gürültü emisyonu, aletin kullanım biçimine, özellikle ne tür iş parçasının işlendiğine bağlı olarak belirtilen değerlerden farklılık sergileyebilir; ve

− Operatörü korumak için, fiili kullanım koşullarında açıkta bulunma tahminine dayanan güvenlik önlemlerini tanımlama gereksinimi (aletin kapalı olduğu süreler, rölantiye girmesi ve tetikleme süresi gibi çalışma döngüsünün tüm bölümleri göz önüne alınarak).

UYARI! İnce metal sacların veya kolay titreşime neden olan geniş yüzeyli başka yapıların taşlanması belirtilen gürültü emisyon değerinden çok daha yüksek (15 dB değerine kadar) bir toplam gürültü emisyonuna yol açabilir. Örn. ağır, esnek sönümleme matlarının takılması gibi uygun önlemlerle bu tarz iş parçalarının gürültü çıkarması önlenmelidir. Arttırılmış gürültü emisyonu hem gürültü maruziyetinin risk değerlendirmesinde hem de uygun bir kulaklığın seçiminde dikkate alınmalıdır.

Bu elektrikli el aletiyle çalışırken el/kol titreşimleri meydana gelir.

Titreşime maruz kalmayı azaltmak için doğru çalışma uygulamalarını benimseyin.

Bu alet yeterince idare edilemezse el-kol titreşim sendromuna yol açabilir.

Titreşim maruziyeti riskinizi azaltmaya yardımcı olur. DAİMA sivri keskiler, matkaplar ve bıçaklar kullanın.

Bu aleti bu talimatlara göre muhafaza edin ve yağlı halde tutun (uygun hallerde).

Aletleri -10 ºC ve altı sıcaklıklarda kullanmayın. Çalışma programınızı, yüksek titreşimli aletleri birkaç güne yayacak şekilde planlayın.



NOT: Diğer aletlerin kullanımı kullanıcıların bu alet üzerindeki toplam çalışma süresini azaltacaktır.

SAĞLIK TAKIBI

Tüm çalışanlar, titreşimle ilgili hastalıkların erken aşamada tanımlanması, hastalığın ilerlemesinin önlenmesi ve çalışanların işte kalmaları için işverenin sağlık takibi planının bir parçası olmalıdır.

DIĞER RISKLER

Bu ürünü tüm güvenlik koşullarını yerine getirerek kullansanız bile potansiyel yaralanma veya hasar riskleri mevcuttur. Bu ürünün yapısı ve tasarımıyla ilgili olarak aşağıdaki tehlikeler meydana gelebilir:

1. Kırık kesim eklentilerine veya gizli nesnelerin kullanım sırasında ani etkisine bağlı yaralanmalar ve maddi hasar.
2. Uçan nesnelerden veya yetersiz elektrikli el aleti aksesuarlarından dolayı yaralanma ve maddi hasar tehlikesi.
3. Çift kullanım amaçlı flanşla monte edilmiş çarklar (taşlama ve aşındırıcı kesim işlemleri kombinasyonlu) kullandığınızda, sadece C tipi (kombinasyonlu) bir çark mahfazasını kullanın(18).
4. Yanlış mahfazaların kullanılmasıyla bağlantılı risklerle ilgili bilgi:

   – Bağlı aşındırıcı çarklı kesim işlemleri için B tipi (taşlama) çark mahfazası (10) kullanıldığında, yüksek bir kıvılcım uçuşması ve partikül ve çark kırılması durumunda çark parçalarına maruz kalma riski bulunmaktadır;

   – Beton veya duvarlarda yapılan kesim ve yüzey çalışmaları için B tipi (taşlama) çark mahfazası (10) veya C tipi (kombinasyonlu) çark mahfazası (18) kullanıldığında yüksek toz maruziyeti ve geri tepmeye yol açabilecek kontrol kaybı meydana gelebilir.

TR

ÜRÜN TANIMI

1. Mil kilidi düğmesi
2. Montaj zincirleri (x3)
3. AÇMA/KAPAMA düğmesi
4. Kavrama yüzeyi
5. Pil takımı çıkarma düğmesi*
6. Güç çubuğu düğmesi*
7. Pil takımı*
8. Filtre kapağı (x2)
9. Yardımcı tutamak
10. Taşlama güvenlik mahfazası
11. Kenetleme kolu koruyucusu
12. Kenetleme kolu ayarı vidası
13. Mil
14. İç flanş
15. Taşlama / Kesme çarkı*
16. Dış flanş
17. İngiliz anahtarı
18. Kesme güvenlik mahfazası
19. Hız ayarı düğmesi

NOT: * Bu parça tedarik kapsamında olmayabilir.

01 TEKNİK ÖZELLİKLER

Kablosuz açili taşlama makinesi

Anma gerilimi :	18 V d.c.
Yüksüz anma hızı n_0:	3000 / 6000 / 10000 / dak
Mil zinciri:	M14
Çark tipi:	TİP 27 ve TİP 41
Maks. çark çapı:	Ø125 mm (5’’)
Taşlama çarkının maks. kalınlığı:	6 mm
Kesme çarkının maks. kalınlığı:	3 mm
Çark çapı:	Ø22,23 mm
Ağırlık (pilsiz):	yakl. 2,0 kg

Pil (dahil olmayabilir)

Pil takımı modeli:	ERI1100BAT	ERI1099BAT
Pil voltajı:	18 V d.c.	18 V d.c.
Pil kapasitesi:	5 Ah	4 Ah
Ağırlık:	0,7 kg	0,7 kg

Alet ve pil kullanımı için ortam sıcaklığı aralığı: -10 °C ila 40 °C

Aşağıdaki pil takımı ve şarj cihazı ile kullanım için:

Pil takımı modeli:	EBAT18-Li-2 / EBAT18-Li-4 / EBAT18-Li-5 / EHPB18-Li-4 / EHPB18-Li-8 / ERI1098BAT / ERI1099BAT / ERI1100BAT
Şarj cihazı modeli:	EC18-Li / EFC18-Li / EMC18-Li / ERB1101CHR / ERB1102CHR / ERB1103CHR / ERB1091CHR

Şarj için önerilen ortam sıcaklık aralığı: 5 °C ila 40 °C

GÜRÜLTÜ VERİLERİ

A Ağırlıklı ses basıncı:	L_{pA}=81 dB(A)
A Ağırlıklı ses gücü:	L_{wA}=89 dB(A)
Belirsizlik:	K_{PA} & K_{WA}=3 dB(A)

Operatörün karşılaşacağı gürültü 80 dB(A)'yı aşabilir ve kulak koruma önlemleri gereklidir.

TİTREŞİM VERİLERİ

Taşlama:	$a_{h,AG}$=8,06 m/s²
Belirsizlik:	K=1,5 m/s²

SINIFLAMA ETİKETİ AÇIKLAMASI

ERI1084GRD = MODEL NUMARASI	**ER =** ERBAUER
	I = 18V Li-Ion
	1084 = SERI NUMARASI
	GRD = KABLOSUZ AÇILI TAŞLAMA MAKİNESİ

TR



MONTAJ

01 SEMBOLLER



Kullanım kılavuzunu okuyun



Koruyucu gözlük kullanın



Kulak tıkacı kullanın



Toz maskesi takın



Pil takımlarını akarsulara atmayın ve suya batırmayın



Pil takımlarını ateşe atmayın. Patlayarak yaralanmaya yol açarlar



Pil takımlarını 40ºC'yi aşan ateşe tutmayın



Her zaman iki elinizle çalışın



Mahfazayı kesme işlemleri için kullanmayın



Fırçasız motor



Elektronik kavrama sıkışma durumunda geri tepmeyi azaltır ve elektronik fren çarkın hızlı ve güvenli şekilde durmasını sağlar.



Pili soğuk tutma teknolojisi

yyHxx — Üretim tarih kodu: Üretim yılı (20yy) ve üretim haftası (Hxx)

CE — Bu ürün uygulanabilen EC direktifleriyle uyumludur.

UK CA — Bu ürün uygulanabilen Birleşik Krallık mevzuatlarıyla uyumludur.

02 AMBALAJI AÇMA

Tüm parçaları çıkarın ve düz, sabit bir yüzeye dizin.

- Varsa tüm ambalaj malzemelerini ve sevkiyat cihazlarını çıkarın.
- Teslimat içeriğinin eksiksiz ve hasarsız olduğundan emin olun. Eksik veya hasarlı parçalar varsa ürünü kullanmayın ve satıcıyla temasa geçin. Eksik veya hasarlı ürünün kullanılması kişileri yaralayabilir ve maddi hasara yol açabilir
- Montaj ve çalıştırma için gerekli tüm aksesuar ve aletlerin bulunduğundan emin olun. Buna, uygun kişisel koruyucu ekipman dahildir.

UYARI! Ürün ve ambalajı çocuk oyuncağı değildir! Çocuklar plastik poşetler, tabakalar ve küçük parçalarla oynamamalıdır! Tıkanma ve boğulma yaşanabilir!

03 ALETİN KURULUMU

PİL TAKIMINIZIN ŞARJI (DAHIL OLMAYABILIR)

Pil düşük şarjda nakledilmiştir. İlk kullanımdan önce tamamen şarj edin.

Ayrıntılar için şarj cihazının kullanım kılavuzuna bakın.

TR

PİL TAKIMININ (A1, A2) ÇIKARILMASI VEYA TAKILMASI

Pil takımı çıkarma düğmesine (5) basarak açın ve pil takımını (7) aletten kaydırarak çıkarın. Şarj ettikten sonra tekrar alete takın. Tek bir itiş ve hafif baskı yeterli olacaktır.

PİL TAKIMI GÜÇ ÇUBUĞU

Li-İyon pil takımı (7), pil takımının kalan şarjını göstermekte kullanılan bir GÜÇ ÇUBUĞU içermektedir. GÜÇ ÇUBUĞU DÜĞMESİNE (6) basarak pilin şarjını kontrol edin. LED, yaklaşık 5 saniye süreyle yanar.

<table>
<tr><td rowspan="6">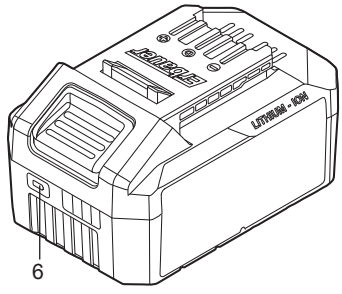

Yanıp sönme Açık Kapalı</td><td>%76-100 Şarj</td><td></td></tr>
<tr><td>%51-75 Şarj</td><td></td></tr>
<tr><td>%26-50 Şarj</td><td></td></tr>
<tr><td>%5-25 Şarj</td><td></td></tr>
<tr><td>%5’in altında şarj</td><td></td></tr>
</table>

YARDIMCI TUTAMAK (B).

Aletle yaptığınız tüm işlerde yardımcı kol (9) takılı olmalıdır. Yardımcı kolu (9) çalışma yöntemine bağlı olarak alet kafasındaki montaj zincirlerinden (2) birine vidalayın.

Yardımcı kolda (9) ayrıca ingiliz anahtarı (17) saklanabilir.

UYARI! Yardımcı kol üzerinde dönüştürme yapmayın. Hasarlıyken yardımcı bir kolu kullanmaya devam etmeyin.

TAŞLAMA/KESME ÇARKININ TAKILMASI

Aletin kendisi üzerindeki herhangi bir çalışmadan önce pil takımını çıkarın.

Taşlama ve kesme çarkları çalışma sırasında çok ısınır, soğuyana kadar bunlara dokunmayın.

1. Mil kilidi düğmesi

Mili ve takılacak tüm parçaları temizleyin. Çarkları sıkıştırmak ve gevşetmek için mili (13) mil kilidi düğmesiyle (1) kilitleyin.

UYARI! Mil kilidi düğmesini (1) sadece taşlayıcı mili hareketsizken çalıştırın!

2. Ayarlanabilen dış flanş kenetlemesi (C).

Dış flanş (16) farklı çark kalınlıklarına uyumlu olması için ayarlanmalıdır. Daha ince kesim veya elmas çarkları için dış flanşın yükseltilmiş bölümü çarka bakmayacak şekilde bulunur. Daha kalın taşlama çarklarında dış flanşın yükseltilmiş bölümü, çark deliğinin daha iyi bir desteğini elde etmek için çark yönüne doğru takılır. Daima çarkınızın güvenli sıkıştığından emin olun.

3. Taşlama/kesme çarkı (D).

Taşlama/kesme çarkının boyutlarına dikkat edin. Montaj deliği çapı iş flanşa (14) boşluksuz oturmalıdır. Küçültücü veya adaptör kullanmayın.

Bir elmas ayırma çarkı kullanıldığında elmas ayırma çarkı üzerindeki dönüş yönü okunun ve aletin dönüş yönünün (alet kafasındaki dönüş yönü oku) uyumlu olduğundan emin olun.

Dış flanşı (16) takın ve vida anahtarıyla (17) sıkın.

GÜVENLİK MAHFAZASININ AYARLANMASI (E).

Taşlama veya kesme çarklarıyla çalışmak için güvenlik mahfazası takılmalıdır.

Kenetleme kolunu (11) açın. Güvenlik mahfazasını (10) kodlanmış çıkıntıyla alet kafası üzerindeki mildeki kodlanmış yuvaya yerleştirin ve gerekli konuma doğru çevirin (çalışma konumu).

Güvenlik mahfazasını (10) sıkmak için kenetleme kolunu kapatın ve gerekliyse kenetleme ayar vidasını (12) ayarlayın. Güvenlik mahfazasının (10) kapalı tarafı daima kullanıcıyı işaret etmelidir.

NOT: Kenetleme kolu (11) açıkken kenetleme kolu ayar vidası (12) kenetleme kolu (11) nihai olarak kapandığında korumanın emniyetli şekilde kenetlendiğinden emin olmak için ayarlanabilir.

KESİM İÇİN ÇARK MAHFAZASI (F).

UYARI! Kesim için her zaman kesim için olan çark güvenlik mahfazasıyla çalışın. Bağlı aşındırıcı çarklı kesim işlemleri için taşlama güvenlik mahfazası kullanıldığında, yüksek bir kıvılcım uçuşması ve partikül ve çark kırılması durumunda çark parçalarına maruz kalma riski bulunmaktadır.

Taşlama için her zaman taşlama için olan çark güvenlik mahfazasıyla çalışın. Yüzey taşlama için kesim güvenlik mahfazası kullanıldığında, zayıf kontrol sonucu çark mahfazası iş parçasını engelleyebilir.

Kesim işlemleri için kesme güvenlik mahfazası (18) kapalı tarafıyla güvenlik mahfazasına (10) yerleştirin ve yerine oturana kadar bastırın.

TR



KULLANIM

01 AMACINA UYGUN KULLANIM

Alet su kullanmadan metalin ve taş kesimi için tasarlanmıştır.

Kesim için özel bir güvenlik mahfazası takılı olmalıdır.

02 ÇALIŞTIRMA

ÇALIŞTIRMA TALİMATLARI

- Kendi öz ağırlığıyla sabit durmuyorsa iş parçasını sıkıştırın.
- Aleti duracak şekilde yük bindirmeyin.
- Taşlama ve kesme çarkları çalışma sırasında çok ısınır, soğuyana kadar bunlara dokunmayın.

ÇALIŞTIRILMASI (G)

Elektrikli el aletini çalıştırmak için kaydırarak basılan düğmeyi ileri itin ve açma/kapatma düğmesini (3) aşağıya doğru basın. İşe başlamadan önce aleti çalıştırın ve iş parçasına temas etmesinden önce tam hıza ulaşmasını bekleyin.

Elektrikli el aletini kapatmak için açma/kapatma düğmesini (3) bırakın.

1. El tutamacı bölümleri

Çalışırken açılı taşlayıcınızı her zaman iki elinizle sıkıca tutun (H).

2. Taşlama (H)

En iyi taşlama sonuçları alet 15° ile 30° arası bir açıda ayarlandığında elde edilir. Aleti makul bir baskıyla ileri ve geri hareket ettirin. Bu sayede iş parçası çok ısınmaz, rengi değişmez ve oluklar oluşmaz.



UYARI! Kesme çarkını asla taşlama için kullanmayın.

3. Kesme (I)

Kesme sırasında aleti preslemeyin, eğmeyin veya sallamayın. Kesilen materyale uyarlanmış, makul bir beslemeyle çalışın.

Kesim çarklarının hızını yandan baskı uygulayarak azaltmayın.

Kesimin gerçekleştiği yön önemlidir. Alet her zaman bir yukarı taşlama hareketiyle çalışmalıdır. Bu nedenle aleti asla diğer yöne hareket ettirmeyin! Aksi durumda kesikten dışarı kontrolsüzce itilme tehlikesi söz konusudur.

UYARI! Metal kesmek için her zaman kesim için olan çark mahfazasıyla çalışın.

DEĞİŞKEN HIZ KONTROLÜ (J)

Bu aletin değişken hız özelliği işlenecek malzemeye göre hızın ayarlanmasına izin verir.

Hız ayarı düğmesi (19) en düşük konumdan en yüksek konuma kadar hızı kontrol eder.

AÇILI TAŞLAYICINIZ İÇİN UYARILAR

Elektrikli el aletiniz çok ısınırsa motoru soğutmak için 2-3 dakika yüksüz çalıştırın. Açılı taşlayıcınızı asla çark/aksesuar iş parçasına temas ederken çalıştırmayın. Her zaman maksimum hıza ulaşmak için yüksüz çalıştırıp ardından çalışmaya başlayın.

Çarkı daha hızlı çalışması için zorlamayın, çarkın hareket hızının azaltılması daha uzun çalışma süresi anlamına gelir.

Taşlama yaparken her zaman çark ve iş parçası arasında 15°ile 30° arası bir açı olacak şekilde çalışın. Daha büyük açılar iş parçasına oluklar açar ve yüzey bitişini etkiler. Açılı taşlayıcıyı iş parçası üzerinde enine ve ileri ve geri hareket ettirin.

Bir ayırma çarkı kullandığınızda asla kesme açısını değiştirmeyin, aksi durumda çark ve açılı taşlayıcının motoru sıkışır veya çarkı kırılabilir.

Keserken sadece çark dönüşünün tersi yönünde kesin. Çark dönüş yönünde kesim yaparsanız çark kendisini kesim yuvasından dışarı atabilir.

Çok sert malzeme keserken en iyi sonuçlar bir elmas çarkla elde edilebilir. Elmas çark kullanırken çok ısınır. Bu meydana gelirse dönen çark etrafında kesintisiz bir kıvılcım halkası görürsünüz. Kesimi sonlandırın ve 2-3 dakika yüksüz hızda soğumasını bekleyin.

Hareketlerin önlenmesi için daima iş parçasının düzgün tutulduğundan veya sıkıştırıldığından emin olun.

UYARI! Geri tepme önleme: Elektronik kavrama sıkışma durumunda geri tepmeyi azaltır ve elektronik fren çarkın hızlı ve güvenli şekilde durmasını sağlar.

TR

AŞIRI YÜK, SICAKLIK VE ŞARJ SORUNU

Sorun	Alet / Pil Durumu	Olası neden	Çözüm
Aşırı yük koruması	Ürün aniden duruyor; LED çalışma ışığı (takılıysa) yanıp sönüyor	Aşırı yüksek tork, bağlama ve durma koşulları, aletin aşırı yüklenmesi	Yükü hemen boşaltın, aleti kapatıp tekrar açarak sıfırlayın.
Sıcaklık aşırı yüksek	GÜÇ ÇUBUĞUNUN birinci ve üçüncü LED ışığı dönüşümlü olarak yanıp söner	Çalışma sırasında pilin aşırı ısınması	Pili soğumaya bırakın
Düşük şarj	Aletin gücü hızla düşer; GÜÇ ÇUBUĞU üzerindeki ilk LED yanıp sönmeye başlar	Pil takımının şarjı %5'in altında	Pil takımını aletten çıkarıp şarj edin
Diğer sorunlar	Kısa şarjlar	Tam dolu değil	Şarj cihazının tam şarj döngüsünü tamamlamasına izin vererek pilin her zaman tamamen şarj edildiğinden emin olun
		Kötü saklama koşulları	Kullanmadığınız sırada pili daima aletten ve şarj cihazından çıkarın ve kuru, güvenli bir yerde saklayın. Pili 5°C'nin altında ve 40°C'nin üstünde sıcaklıklarda şarj etmekten ve saklamaktan kaçının. Yaklaşık 30 dakika çalıştırılmış aletin sıcak pil takımını, kaldırmadan önce soğutun



BAKIM VE ONARIM

BAKIM

Aletiniz ek yağlama veya bakım gerektirmez. Elektrikli aletinizde kullanıcı tarafından bakımı yapılabilir herhangi bir parça bulunmamaktadır. Elektrikli aletinizi temizlemek için asla su veya kimyasal temizlik maddeleri kullanmayın. Kuru bir bezle silerek temizleyin. Elektrikli aleti daima kuru bir yerde saklayın. Motor havalandırma yuvalarını temiz tutun. Tüm çalışma kontrollerini tozdan arındırın.

SAKLAMA

- Ürünü kapatın ve pil takımını çıkarın.
- Ürünü yukarıda belirtildiği gibi temizleyin.
- Ürünü ve aksesuarlarını karanlık, kuru, buzlanmayan ve iyi havalandırılmış bir yerde saklayın. İdeal saklama sıcaklığı 10 °C ile 30 °C arasındadır.
- Ürünü daima çocukların ulaşamayacağı bir yerde tutun.
- Saklama için orijinal ambalajını kullanmanızı veya ürünü uygun bir bezle veya kaplamayla örterek tozdan korumanızı öneririz.

TAŞIMA

- Ürünü kapatın ve aküyü çıkarın.
- Varsa, taşıma muhafazalarını takın.
- Ürünü daima tutma yerinden kaldırın.
- Ürünü, nakliye sırasında araç içinde meydana gelebilecek ağır darbe veya güçlü titreşimlere karşı koruyun.
- Kayma veya devrilmesini önlemek için ürünü sabitleyin.

ONARIM

Bu ürün, tüketici tarafından onarılabilecek herhangi bir parça içermez. Ürünün kontrol edilmesi ve onarılması için yetkili servis merkezi veya benzer bir uzman kişi ile irtibata geçin.

TR

GERİ DÖNÜŞÜM VE İMHA



Bu sembol "Çarpı ile İşaretli Tekerlekli Çöp Kutusu Sembolü" olarak bilinir. Bu sembol bir ürün veya pil üzerinde bulunduğunda o ürün veya pilin, genel ev atıklarıyla birlikte atılmaması gerektiği anlamına gelir. Elektrikli/elektronik ürünlerde veya pillerde bulunan bazı kimyasallar sağlık ve çevre için zararlı olabilir. Elektrikli/elektronik/pil ürünlerini yalnızca içerdikleri materyalleri yeniden kullanma ve geri dönüştürme için oluşturulmuş ayrı toplama planları çerçevesinde atın. Bu geri dönüşüm planlarının başarıyla uygulanması ve çevrenin korunması için iş birliğiniz çok büyük önem taşımaktadır.

TÜKENMİŞ PİL TAKIMININ DEĞİŞTİRİLMESİ



Doğal kaynakları korumak için pil takımını uygun biçimde geri dönüşüme katın veya bertaraf edin. Bu pil takımında Li-İyon piller mevcuttur. Mevcut geri dönüşüm ve/veya atma seçenekleri için yerel atık kurumunuza danışın. Aleti çalıştırarak pil takımının şarjını boşaltın, ardından pil takımını alet mahfazasından çıkarın ve pil takımı bağlantılarını ağır iş selobantıyla kapatarak kısa devre ve enerji boşaltımını önleyin. Bileşenleri açmaya veya çıkarmaya çalışmayın.



GARANTISI

Yüksek kaliteli malzemeler seçmeye ve tasarım ile dayanıklılığı bir arada sunan ürünler ortaya çıkarmamızı sağlayan üretim tekniklerini kullanmaya özen gösteririz. Bu ürün [Erbauer Kablosuz açili taşlama makinesi] üretim hatalarına karşı, (mağazadan alındıysa) satın alma tarihinden veya (internet üzerinden alındıysa) teslimat tarihinden itibaren ek bir maliyet olmadan üreticinin sağladığı bir garanti süresine 3 yıllık sahiptir.

Bu garanti süresi kapsamında talepte bulunmak için ürünü satın aldığınıza dair bir kanıt sunmalısınız (satış makbuzu, fatura veya yürürlükteki kanun kapsamında kabul edilebilecek başka bir kanıt), lütfen satın alma kanıtınızı güvenli bir yerde muhafaza edin. Bu garantinin geçerli olması için satın aldığınız ürünün yeni olması gerekir, ikinci el veya teşhir ürünleri bu kapsamda değildir. Yürürlükteki kanunda aksi belirtilmedikçe bu garanti kapsamında verilen herhangi bir ikame ürüne yalnızca orijinal ürünün garanti süresi bitimine kadar garanti verilir.

Bu garanti; ürünün amacına uygun kullanılmış olması ve montajı, temizliği, bakımı ve muhafazasının bu hüküm ve koşullarda, kullanıcı kılavuzunda yer alan bilgiler ve kullanıcı kılavuzuyla çelişmemesi kaydıyla standart uygulama uyarınca yapılmış olması şartıyla ürün arızalarını ve kusurlarını kapsar.

Bu garanti; normal aşınma ve eskime nedeniyle oluşan kusurlar ile hasarları veya yanlış kullanım, yanlış kurulum veya montaj, ihmal, kaza, kötü kullanım ve ürünün hatalı şekilde değiştirilmesinden doğan hasarları kapsamaz. Yürürlükteki kanunda aksi belirtilmedikçe bu garanti hiçbir koşulda ek maliyetleri (sevkiyat, taşıma, sökme ve yeniden montaj, işçilik vs.) veya doğrudan ve dolaylı hasarları kapsamaz.

Bu garanti aşağıdakiler nedeniyle veya bunlardan kaynaklanan kusurları ve hasarı kapsamaz:

- Aksesuar aşınması dahil olmak üzere normal aşınma ve yıpranma
- Aşırı yük, yanlış kullanım veya ihmal
- Ticari, profesyonel kullanım veya kiralama
- Yetkili temsilci dışındaki kimseler tarafından onarıma teşebbüs
- Kozmetik hasar
- Yabancı nesneler, maddeler veya kazalar nedeniyle hasar.
- Kaza sonucu hasar veya değişiklik
- Üreticinin kurallarına uyulmaması
- Malların kullanımının kaybı

Aküler 3 Yıllık Erbauer Garantisi kapsamında değildir ve satın alma tarihinden itibaren 2 yıllık bir garanti süresine sahip olacaklardır.

Ürün kusurluysa makul bir süre içinde onarım/değişim hizmeti sağlayacağız.

Bu garanti kapsamındaki haklar, ürünün satın alındığı ülke için geçerlidir. Garantiye ilişkin sorular, bu ürünü satın aldığınız mağazaya yönlendirilmelidir.

Garanti, temel haklarınıza ilave olarak verilir ve temel haklarınızı etkilemez.



DECLARATION OF CONFORMITY

UK
CA

(UK) DECLARATION OF CONFORMITY

Product	
• Cordless 125mm angle grinder • ERI1084GRD • Serial number 00001-99999	
Name and address of the manufacturer or his authorised representative:	
Kingfisher International Products Limited 1 Paddington Square London W2 1GG United Kingdom	
This declaration of conformity is issued under the sole responsibility of the manufacturer.	
Object of the declaration	
Product	Model
Cordless 125mm angle grinder	ERI1084GRD
The object of the declaration described above is in conformity with the relevant legislation:	
Supply of Machinery (Safety) Regulations 2008 as amended Electromagnetic Compatibility Regulations 2016 as amended The Restriction of the use of Certain Hazardous Substances in Electrical and Electronic Equipment Regulations 2012 as amended	
References to the relevant designated standards used or references to the other technical specifications in relation to which conformity is declared:	
EN 62841-1:2015+A11:2022 EN IEC 62841-2-3:2021+A11:2021 BS EN 62841-1:2015+A11:2022 BS EN IEC 62841-2-3:2021+A11:2021 EN IEC 55014-1:2021 EN IEC 55014-2:2021 BS EN IEC 55014-1:2021 BS EN IEC 55014-2:2021	

Authorised signatory and technical file holder:

Kingfisher International Products Limited
1 Paddington Square London W2 1GG
United Kingdom



David Awe
Group Quality Director

On:30/01/2025

CE

(EN) EU DECLARATION OF CONFORMITY
(FR) DÉCLARATION UE DE CONFORMITÉ
(PL) DEKLARACJA ZGODNOŚCI UE
(RO) DECLARAȚIA DE CONFORMITATE UE
(ES) DECLARACIÓN UE DE CONFORMIDAD
(PT) DECLARAÇÃO DE CONFORMIDADE UE
(TR) AB UYGUNLUK BEYANI

Product/ Produit/ Produkt/Produsul/Producto/Produto/Ürün

• Cordless 125mm angle grinder/Meuleuse d'angle sans fil 125mm/Szlifierka kątowa akumulatorowa 125 mm/Polizor unghiular fără fir de 125 mm/Amoladora angular inalámbrica de 125 mm/Rebarbadora de ângulo sem fios de 125 mm/Kablosuz 125 mm açili taşlama makinesi
• ERI1084GRD (Brand: Erbauer)
• Serial number 00001-99999

Name and address of the manufacturer or his authorised representative:
Nom et adresse du fabricant ou de son mandataire:
Nazwa i adres producenta lub jego upoważnionego przedstawiciela:
Denumirea și adresa producătorului sau a reprezentantului său autorizat:
Nombre y dirección del fabricante o de su representante autorizado:
Nome e endereço do fabricante ou do respetivo mandatário:
İmalatçının veya yetkili temsilcisinin adı ve adresi:

Kingfisher International Products B.V.,
Rapenburgerstraat 175E,
1011 VM Amsterdam,
The Netherlands

This declaration of conformity is issued under the sole responsibility of the manufacturer.
La présente déclaration de conformité est établie sous la seule responsabilité du fabricant.
Niniejsza deklaracja zgodności wydana zostaje na wyłączną odpowiedzialność producenta.
Prezenta declarație de conformitate este emisă pe răspunderea exclusivă a producătorului.
La presente declaración de conformidad se expide bajo la exclusiva responsabilidad del fabricante.
A presente declaração de conformidade é emitida sob a exclusiva responsabilidade do fabricante.
Bu uygunluk beyanı yalnızca imalatçının sorumluluğu altında düzenlenir.

Object of the declaration/ Objet de la déclaration/ Przedmiot deklaracji/ Obiectul declarației/ Objeto de la declaración/ Objeto da declaração/ Beyan konusu

Product/ Produit/ Produkt/Produsul/ Producto/ Produto/ Ürün	Model/ Modèle/ Model/ Modelul/ Modelo/ Modelo/ Model
Cordless 125mm angle grinder/Meuleuse d'angle sans fil 125mm/Szlifierka kątowa akumulatorowa 125 mm/Polizor unghiular fără fir de 125 mm/Amoladora angular inalámbrica de 125 mm/Rebarbadora de ângulo sem fios de 125 mm/Kablosuz 125 mm açili taşlama makinesi	ERI1084GRD

The object of the declaration described above is in conformity with the relevant Union harmonisation legislation:
L'objet de la déclaration décrit ci-dessus est conforme à la législation d'harmonisation de l'Union applicable:
Wymieniony powyżej przedmiot niniejszej deklaracji jest zgodny z odnośnymi wymaganiami unijnego prawodawstwa harmonizacyjnego:
Obiectul declarației descris mai sus este în conformitate cu legislația relevantă de armonizare a Uniunii:
El objeto de la declaración descrita anteriormente es conforme con la legislación de armonización pertinente de la Unión:
O objeto da declaração acima descrito está em conformidade com a legislação de harmonização da União aplicável:
Yukarıda tanımlanan beyan konusu ilgili uyumlaştırılmış Birlik mevzuatı ile uyumludur:

2006/42/EC as amended Machinery Directive
2014/30/EU as amended Directive Electromagnetic compatibility
2011/65/EU, as amended Directive Restriction of the use of certain hazardous substances in electrical and electronic equipment
Directive 2006/42/CE relative aux machines
2014/30 / UE telle que modifiée Directive Compatibilité électromagnétique
Directive 2011/65/UE relative à la limitation de l'utilisation de certaines substances dangereuses dans les équipements électriques et électroniques
2006/42/WE w zmienionej dyrektywie maszynowej
2014/30 / UE ze zmianami Dyrektywa Kompatybilność elektromagnetyczna
2011/65 / UE, ze zmianami Dyrektywa Ograniczenie stosowania niektórych niebezpiecznych substancji w sprzęcie elektrycznym i elektronicznym
2006/42/CE, astfel a fost modificată Directiva privind echipamentele
2014/30/UE, astfel a fost modificată Directiva privind compatibilitatea electromagnetică
2011/65/UE, astfel a fost modificată Directiva privind limitarea utilizării anumitor substanțe periculoase în echipamentele electrice și electronice
Directiva sobre maquinaria modificada 2006/42/CE
2014/30/UE modificada Directiva Compatibilidad electromagnética
2011/65/UE, modificada Directiva Restricción del uso de determinadas sustancias peligrosas en equipos eléctricos y electrónicos
2006/42/CE como diretiva de máquinas alteradas
2014/30/UE como alteração da compatibilidade eletromagnétic
2011/65/UE, como restrição diretiva alterada da utilização de certas substâncias perigosas em equipamentos elétricos e eletrónicos
2006/42/AT değiştirilmiş Makina Emniyeti Yönetmeliği
2014/30/AB değiştirilmiş Elektromanyetik Uyumluluk Yönetmeliği
2011/65/AB değiştirilmiş Atik Elektrikli Ve Elektronik Eşyalarin Kontrolü Yönetmeliği

References to the relevant harmonised standards used or references to the other technical specifications in relation to which conformity is declared:
Références des normes harmonisées pertinentes appliquées, y compris la date de celles-ci, ou des autres caractéristiques techniques, y compris la date de celles-ci, par rapport auxquelles la conformité est déclarée:
Odwołania do odnośnych norm zharmonizowanych, które zastosowano, wraz z datą normy, lub do innych specyfikacji technicznych, wraz z datą specyfikacji, w odniesieniu do których deklarowana jest zgodność:
Trimiteri la standardele armonizate relevante folosite, inclusiv data standardului, sau trimiteri la celelalte specificații tehnice, inclusiv data specificațiilor, în legătură cu care se declară conformitatea:
Referencias a las normas armonizadas pertinentes utilizadas, incluidas las fechas de las normas, o referencias a las otras especificaciones técnicas, incluidas las fechas de las especificaciones, respecto a las cuales se declara la conformidad:
Referências às normas harmonizadas aplicáveis utilizadas, incluindo a data da norma, ou às outras especificações técnicas, incluindo a data da especificação, em relação às quais é declarada a conformidade:
Kullanılan ilgili uyumlulaştırılmış standartlara yapılan atıflar veya uyumluluğun beyanıyla ilgili diğer teknik şartnamelere yapılan atıflar:

EN 62841-1:2015+A11:2022
EN IEC 62841-2-3:2021+A11:2021
EN IEC 55014-1:2021
EN IEC 55014-2:2021

Authorised signatory and technical file holder/Signataire et responsable de la documentation technique authorisé/ Podmiot uprawniony do wystawienia i adres prezechowywania dokumentacji technicznej/Semnatar autorizat și deținător al dosarului tehnic/Firmante autorizado y titular del expediente técnico/ Signatário autorizado e detentor da ficha técnica/İmza yetkilisi ve teknik dosya sahibi:

Kingfisher International Products B.V.,
Rapenburgerstraat 175E,
1011 VM Amsterdam,
The Netherlands

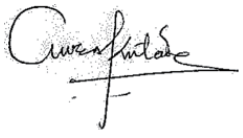

David Awe
Group Quality Director

30/01/2025

Manufacturer • Fabricant • Producent • Producător • Fabricante:

UK manufacturer:

Kingfisher International Products Limited
1 Paddington Square London W2 1GG
United Kingdom
www.kingfisher.com/products
www.diy.com | www.screwfix.com

EU manufacturer:

Kingfisher International Products B.V.
Rapenburgerstraat 175E
1011 VM Amsterdam
The Netherlands

FR **www.castorama.fr | www.bricodepot.fr | www.screwfix.fr** PL **www.castorama.pl**
RO **www.bricodepot.ro** ES **www.bricodepot.es** PT **www.bricodepot.pt**
IE **www.screwfix.ie**

TR **İTHALATÇI FIRMA:**

KOÇTAŞ YAPI MARKETLERİ TİCARET A.Ş.

Sırrı Çelik Bulvarı Otokoç Blok No:9 Çekmeköy/İstanbul 34788 Türkiye
Telefon: (90) 216 430 03 00
Faks : (90) 216 484 43 13

www.koctas.com.tr

Yetkili servis istasyonları ve yedek parça temini için aşağıda yer alan Koçtaş Müşteri Hattı ve Koçtaş Genel Müdürlük irtibat bilgilerinden faydalanınız.
KOÇTAŞ MÜŞTERİ HİZMETLERİ
0850 209 50 50

EN To view instruction manuals online, visit www.kingfisher.com/products

FR Pour consulter les manuels d' instructions en ligne, rendez-vous sur le site www.kingfisher.com/products

PL Aby zapoznać się z instrukcją obsługi online, odwiedź stronę www.kingfisher.com/products

RO Pentru a consulta manualele de instrucţiuni online, vizitaţi www.kingfisher.com/products

ES Para consultar los manuales de instrucciones en linea, visite www.kingfisher.com/products

PT Para consultar manuais de instruções online, visite www.kingfisher.com/products

TR Kullanım kılavuzuna internet uzerinden ulaşmak icin www.kingfisher.com/products adresini ziyaret edin