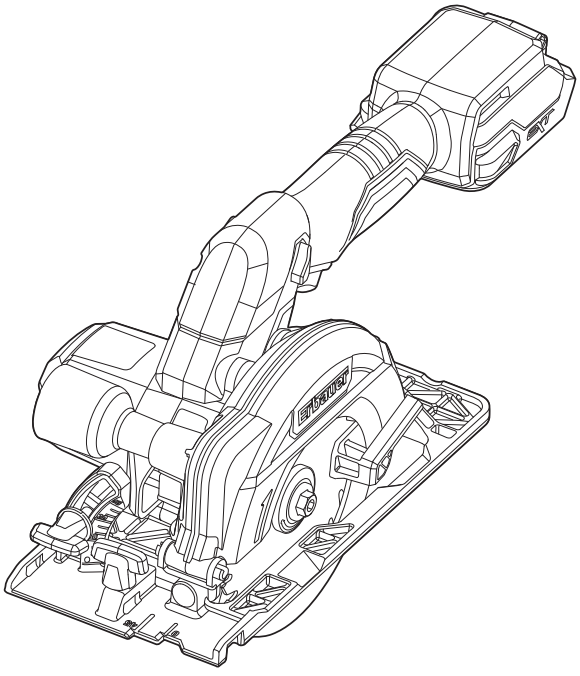

ERI1081CSW

EN Original instructions
PL Tłumaczenie Oryginalnej Instrukcji
ES Traducción de la instrucción original
TR Orijinal talimatın çevirisi
FR Traduction des instructions d'origine
RO Traducerea instrucțiunii originale
PT Tradução da instrução original

MNL_ERI1081CSW_V01_BX220IM_241120



EN Safety instructions
PL Instrukcje bezpieczeństwa
ES Instrucciones de seguridad
TR Güvenlik Talimatları

FR Sécurité
RO Instrucțiunile de securitate
PT Instruções de segurança



EN Product description
PL Opis produktu
ES Descripción del producto
TR Ürün Tanımı

FR Description du produit
RO Descrierea produsului
PT Descrição do produto



EN Assembly
PL Montaż
ES Montaje
TR Montaj

FR Assemblage
RO Asamblarea
PT Montagem



EN Use
PL Użytkowanie
ES Uso
TR Kullanım

FR Utilisation
RO Utilizarea
PT Utilização

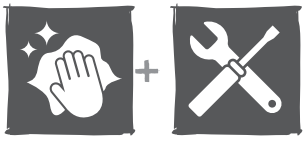

EN Care & maintenance
PL Dbanie i utrzymanie
ES Limpieza y mantenimiento
TR Bakım ve idare

FR Entretien et maintenance
RO Îngrijirea și întreținerea
PT Limpeza e manutenção



EN Guarantee
PL Gwarancja
ES Garantía
TR Garanti

FR Garantie
RO Garanţia
PT Garantia



EN Declaration of Conformity
PL Deklaracja zgodności
ES Declaración UE de Conformidad
TR AB Uygunluk beyani

FR Déclaration de conformité
RO Declarația de conformitate
PT Declaração UE de Conformidade



WARNING! Please read all safety warnings carefully and be sure that they are fully understood before handling the tool.

AVERTISSEMENT ! Veuillez lire tous les avertissements de sécurité et assurez-vous de leur compréhension avant d'utiliser l'outil.

OSTRZEŻENIE! Przed obsługą narzędzia proszę dokładnie przeczytać wszystkie instrukcje bezpieczeństwa.

AVERTISMENT! Vă rugăm să citiți toate avertizările de securitate cu atenție și asigurați-vă că ele sunt înțelese complet înainte de a manevra unealta.

ADVERTENCIA: Lea detenidamente todas las advertencias de seguridad y asegúrese de que las ha entendido completamente antes de utilizar la herramienta eléctrica.

AVISO: Leia todos os avisos de segurança atentamente e certifique-se que os compreendeu completamente antes de utilizar a ferramenta elétrica.

UYARI! Aleti kullanmadan önce tüm güvenlik uyarılarını dikkatle okuyun ve tamamen anladığınızdan emin olun.









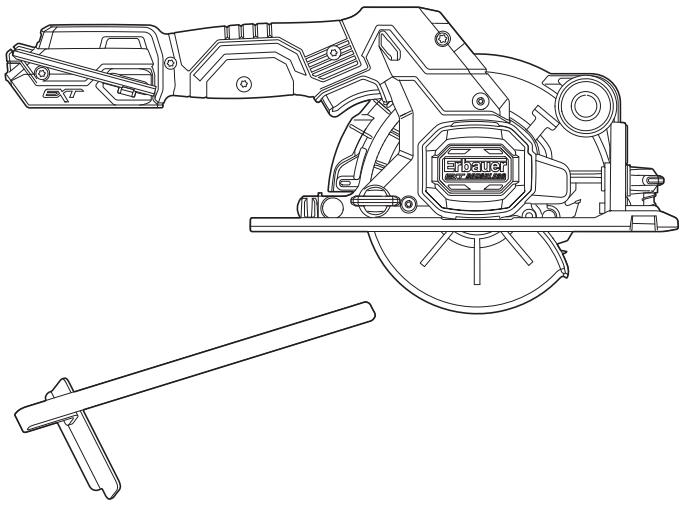

- EN Product description
- PL Opis produktu
- ES Descripción del producto
- TR Ürün tanimi
- FR Description du produit
- RO Descrierea produsului
- PT Descrição do Produto

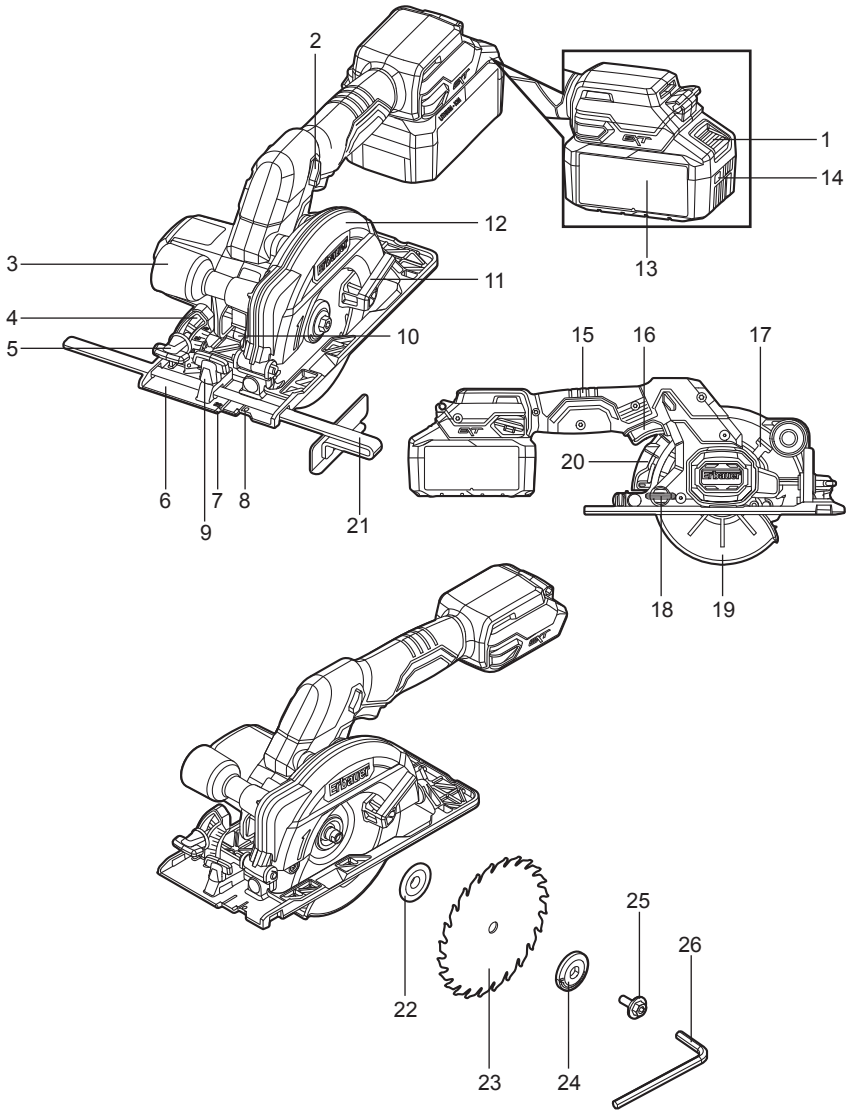

A1

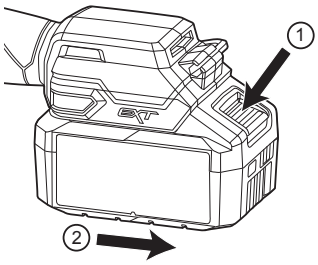

A2

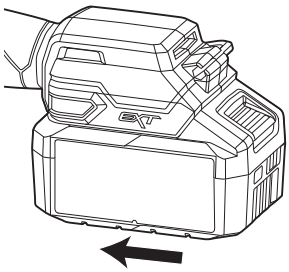

B

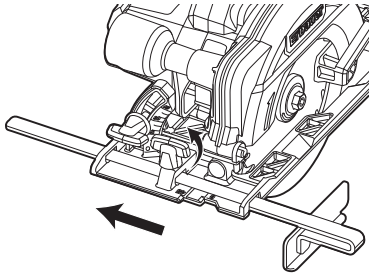

C

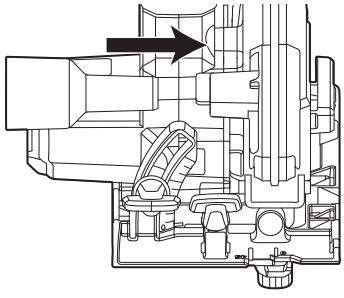

D1

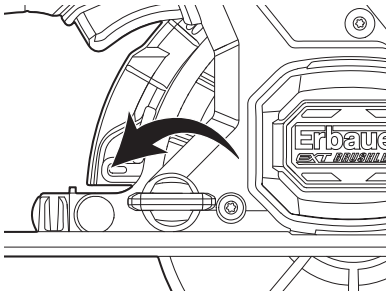

D2

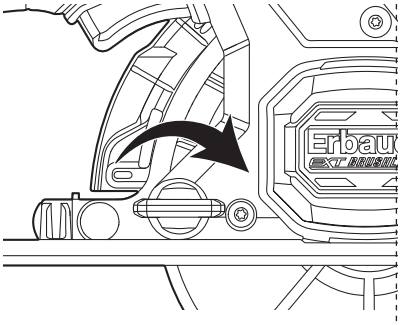

E1

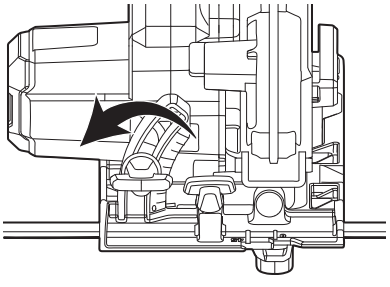

E2

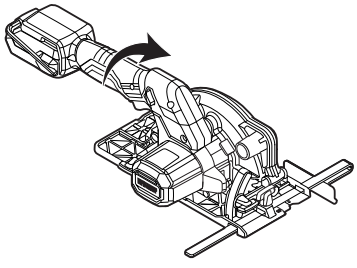

F

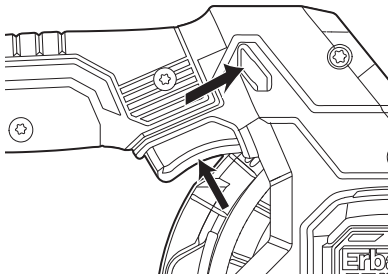

G

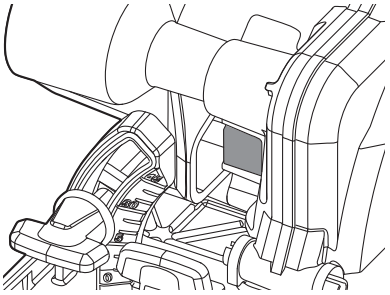

H1

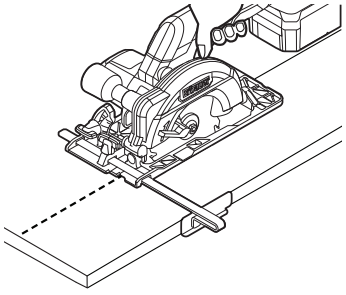

H2

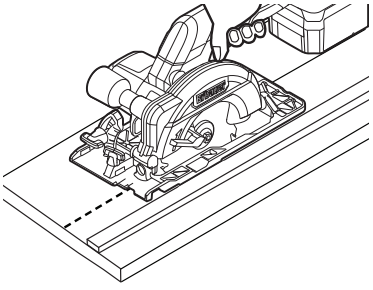

I

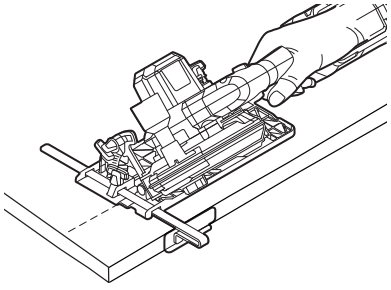

J

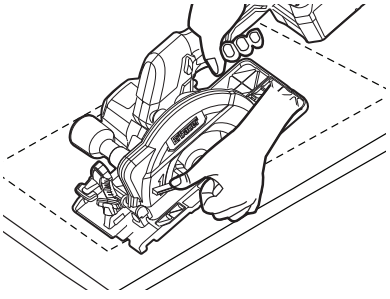

K

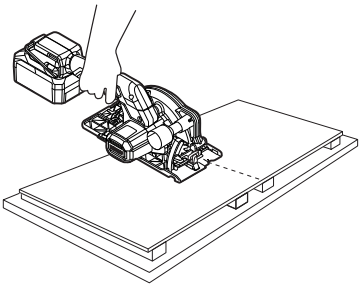

L

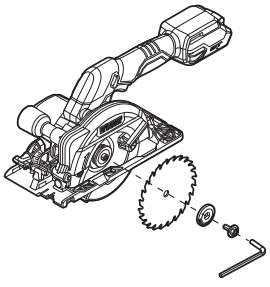



SAFETY INSTRUCTIONS

GENERAL POWER TOOL SAFETY WARNINGS



WARNING! Read all safety warnings, instructions, illustrations and specifications provided with this power tool. *Failure to follow all instructions listed below may result in electric shock, fire and/or serious injury.*

Save all warnings and instructions for future reference.

The term "power tool" in the warnings refers to your mains-operated (corded) power tool or battery operated (cordless) power tool.

WORK AREA SAFETY

a. **Keep work area clean and well lit.** *Cluttered or dark areas invite accidents.*

b. **Do not operate power tools in explosive atmospheres, such as in the presence of flammable liquids, gases or dust.** *Power tools create sparks which may ignite the dust or fumes.*

c. **Keep children and bystanders away while operating a power tool.** *Distractions can cause you to lose control.*

ELECTRICAL SAFETY

a. **Power tool plugs must match the outlet. Never modify the plug in any way. Do not use any adapter plugs with earthed (grounded) power tools.** *Unmodified plugs and matching outlets will reduce risk of electric shock.*

b. **Avoid body contact with earthed or grounded surfaces, such as pipes, radiators, ranges and refrigerators.** *There is an increased risk of electric shock if your body is earthed or grounded.*

c. **Do not expose power tools to rain or wet conditions.** *Water entering a power tool will increase the risk of electric shock.*

d. **Do not abuse the cord. Never use the cord for carrying, pulling or unplugging the power tool. Keep cord away from heat, oil, sharp edges or moving parts**. *Damaged or entangled cords increase the risk of electric shock.*

e. **When operating a power tool outdoors, use an extension cord suitable for outdoor use.** *Use of a cord suitable for outdoor use reduces the risk of electric shock.*

f. **If operating a power tool in a damp location is unavoidable, use a residual current device (RCD) protected supply.** *Use of an RCD reduces the risk of electric shock.*

PERSONAL SAFETY

a. **Stay alert, watch what you are doing and use common sense when operating a power tool. Do not use a power tool while you are tired or under the influence of drugs, alcohol or medication.** *A moment of inattention while operating power tools may result in serious personal injury.*

b. **Use personal protective equipment. Always wear eye protection.** *Protective equipment such as a dust mask, non-skid safety shoes, hard hat or hearing protection used for appropriate conditions will reduce personal injuries.*

c. **Prevent unintentional starting. Ensure the switch is in the off- position before connecting to power source and/or battery pack, picking up or carrying the tool**. *Carrying power tools with your finger on the switch or energising power tools that have the switch on invites accidents.*

d. **Remove any adjusting key or wrench before turning the power tool on**. *A wrench or a key left attached to a rotating part of the power tool may result in personal injury.*

e. **Do not overreach. Keep proper footing and balance at all times.** *This enables better control of the power tool in unexpected situations.*

f. **Dress properly. Do not wear loose clothing or jewellery. Keep your hair and clothing away from moving parts.** *Loose clothes, jewellery or long hair can be caught in moving parts.*

g. **If devices are provided for the connection of dust extraction and collection facilities, ensure these are connected and properly used.** *Use of dust collection can reduce dust-related hazards.*

h. **Do not let familiarity gained from frequent use of tools allow you to become complacent and ignore tool safety principles.** *A careless action can cause severe injury within a fraction of a second.*

POWER TOOL USE AND CARE

a. **Do not force the power tool. Use the correct power tool for your application.** *The correct power tool will do the job better and safer at the rate for which it was designed.*

b. **Do not use the power tool if the switch does not turn it on and off.** *Any power tool that cannot be controlled with the switch is dangerous and must be repaired.*

c. **Disconnect the plug from the power source and/or remove the battery pack, if detachable, from the power tool before making any adjustments, changing accessories, or storing power tools.** *Such preventive safety measures reduce the risk of starting the power tool accidentally.*

d. **Store idle power tools out of the reach of children and do not allow persons unfamiliar with the power tool or these instructions to operate the power tool.** *Power tools are dangerous in the hands of untrained users.*

e. **Maintain power tools and accessories. Check for misalignment or binding of moving parts, breakage of parts and any other condition that may affect the power tool's operation. If damaged, have the power tool repaired before use.** *Many accidents are caused by poorly maintained power tools.*

f. **Keep cutting tools sharp and clean.** *Properly maintained cutting tools with sharp cutting edges are less likely to bind and are easier to control.*

g. **Use the power tool, accessories and tool bits etc. in accordance with these instructions, taking into account the working conditions and the work to be performed.** *Use of the power tool for operations different from those intended could result in a hazardous situation.*

h. **Keep handles and grasping surfaces dry, clean and free from oil and grease.** *Slippery handles and grasping surfaces do not allow for safe handling and control of the tool in unexpected situations.*

BATTERY TOOL USE AND CARE

a. **Recharge only with the charger specified by the manufacturer.** *A charger that is suitable for one type of battery pack may create a risk of fire when used with another battery pack.*

b. **Use power tools only with specifically designated battery packs.** *Use of any other battery packs may create a risk of injury and fire.*

c. **When battery pack is not in use, keep it away from other metal objects, like paper clips, coins, keys, nails, screws or other small metal objects, that can make a connection from one terminal to another.** *Shorting the battery terminals together may cause burns or a fire.*

d. **Under abusive conditions, liquid may be ejected from the battery; avoid contact. If contact accidentally occurs, flush with water. If liquid contacts eyes, additionally seek medical**

help. *Liquid ejected from the battery may cause irritation or burns.*

e. **Do not use a battery pack or tool that is damaged or modified.** *Damaged or modified batteries may exhibit unpredictable behaviour resulting in fire, explosion or risk of injury.*

f. **Do not expose a battery pack or tool to fire or excessive temperature.** *Exposure to fire or temperature above 130 °C may cause explosion.*

g. **Follow all charging instructions and do not charge the battery pack or tool outside the temperature range specified in the instructions.** *Charging improperly or at temperatures outside the specified range may damage the battery and increase the risk of fire.*

SERVICE

a. **Have your power tool serviced by a qualified repair person using only identical replacement parts.** *This will ensure that the safety of the power tool is maintained.*

b. **Never service damaged battery packs.** *Service of battery packs should only be performed by the manufacturer or authorized service providers.*

ADDITIONAL SAFETY INSTRUCTIONS FOR ALL SAWS-CUTTING PROCEDURES

a. **⚠DANGER: Keep hands away from cutting area and the blade.** *If both hands are holding the saw, they cannot be cut by the blade.*

b. **Do not reach underneath the workpiece.** *The guard cannot protect you from the blade below the workpiece.*

c. **Adjust the cutting depth to the thickness of the workpiece.** *Less than a full tooth of the blade teeth should be visible below the workpiece.*

EN

d. **Never hold the workpiece in your hands or across your leg while cutting. Secure the workpiece to a stable platform.** *It is important to support the work properly to minimize body exposure, blade binding, or loss of control.*

e. **Hold the power tool by insulated gripping surfaces, when performing an operation where the cutting tool may contact hidden wiring.** *Contact with a "live" wire will also make exposed metal parts of the power tool "live" and could give the operator an electric shock.*

f. **When ripping, always use a rip fence or straight edge guide.** *This improves the accuracy of cut and reduces the chance of blade binding.*

g. **Always use blades with correct size and shape (diamond versus round) of arbour holes.** *Blades that do not match the mounting hardware of the saw will run off-centre, causing loss of control.*

h. **Never use damaged or incorrect blade washers or bolt.** *The blade washers and bolt were specially designed for your saw, for optimum performance and safety of operation.*

FURTHER SAFETY INSTRUCTIONS FOR ALL SAWS

Kickback causes and related warnings

- *Kickback is a sudden reaction to a pinched, jammed or misaligned saw blade, causing an uncontrolled saw to lift up and out of the workpiece toward the operator.*
- *When the blade is pinched or jammed tightly by the kerf closing down, the blade stalls and the motor reaction drives the unit rapidly back toward the operator.*
- *If the blade becomes twisted or misaligned in the cut, the teeth at the back edge of the blade can dig into the top surface of the wood causing the blade to climb out of the kerf and jump back toward the operator.*

Kickback is the result of saw misuse and/or incorrect operating procedures or conditions and can be avoided by taking proper

precautions as given below:

a. **Maintain a firm grip on the saw and position your arms to resist kickback forces. Position your body to either side of the blade, but not in line with the blade.** *Kickback could cause the saw to jump backwards, but kickback forces can be controlled by the operator, if proper precautions are taken.*

b. **When blade is binding, or when interrupting a cut for any reason, release the on/off switch and hold the saw motionless in the material until the blade comes to a complete stop. Never attempt to remove the saw from the work piece or pull the saw backward while the blade is in motion or kickback may occur.** *Investigate and take corrective actions to eliminate the cause of blade binding.*

c. **When restarting a saw in the workpiece, centre the saw blade in the kerf so that the saw teeth are not engaged into the material.** *If a saw blade binds, it may walk up or kickback from the workpiece as the saw is restarted.*

d. **Support large panels to minimise the risk of blade pinching and kickback.** *Large panels tend to sag under their own weight. Supports must be placed under the panel on both sides, near the line of cut and near the edge of the panel.*

e. **Do not use dull or damaged blades.** *Unsharpened or improperly set blades produce narrow kerf causing excessive friction, blade binding and kickback.*

f. **Blade depth and bevel adjusting locking levers must be tight and secure before making the cut.** *If blade adjustment shifts while cutting, it may cause binding and kickback.*

g. **Use extra caution when sawing into existing walls or other blind areas.** *The protruding blade may cut objects that can cause kickback.*

EN

SAFETY INSTRUCTIONS FOR SAWS WITH PENDULUM GUARD LOWER GUARD FUNCTION

a. **Check the lower guard for proper closing before each use. Do not operate the saw if the lower guard does not move freely and close instantly. Never clamp or tie the lower guard into the open position.** *If the saw is accidentally dropped, the lower guard may be bent. Raise the lower guard with the retracting handle and make sure it moves freely and does not touch the blade or any other part, in all angles and depths of cut.*

b. **Check the operation of the lower guard spring. If the guard and the spring are not operating properly, they must be serviced before use.** *Lower guard may operate sluggishly due to damaged parts, gummy deposits, or a build-up of debris.*

c. **The lower guard may be retracted manually only for special cuts such as “plunge cuts” and “compound cuts”. Raise the lower guard by the retracting handle and as soon as the blade enters the material, the lower guard must be released.** *For all other sawing, the lower guard should operate automatically.*

d. **Always observe that the lower guard is covering the blade before placing the saw down on bench or floor.** *An unprotected, coasting blade will cause the saw to walk backwards, cutting whatever is in its path. Be aware of the time it takes for the blade to stop after switch is released.*

Saw blade safety warnings

- *Use only blades recommended which comform to EN 847-1.*
- *Use the provided blade for cutting wood only, never cut metal or plastic.*
- *Do not use any abrasive wheels.*
- *Use only blade diameter(s) in accordance with the markings*
- *Use only saw blades that are marked with a speed equal or higher than the speed marked on the tool.*

- *Do not use working saw blades which are cracked. Scrap saw blades whose bodies are cracked. Repairing is not permitted.*
- *Clamping surfaces shall be cleaned to remove dirt, grease, oil and water.*
- *Do not use loose rings or sleeves to «make up» bore sizes on saw blades.*
- *Open the lower guard and remove the saw blade to clear the inside of the lower and upper guards if necessary. Remove stubborn dirt with high pressure air (max. 3 bar).*
- *Ensure fixed rings are parallel to each other.*
- *Handle saw blades with care. Store them in the original packaging or in special boxes. Wear gloves for handling and to reduce injuries.*
- *Check the function of all blade guard operations especially the lower guard by raising and releasing the retraction lever. Ensure all guards function well before using saw blades.*
- *Before use, make sure that the saw blade complies with technical requirements of the power tool and is correctly fixed.*

To avoid overheating the blade tips:

- *If you working for long periods, the blade may overheat. Take 15 minutes pause to let the blade cool down.*
- *Never use damaged or dull blades.*

ADDITIONAL SAFETY WARNINGS FOR BATTERY

a. *Do not connect the positive terminal and negative terminal of the battery to each other with any metal object (such as wire).*

b. *Do not carry or store battery together with necklaces, hairpins or other metal objects.*

c. *Do not pierce the battery with nails, strike the battery with a hammer, step on the battery or otherwise subject it to strong impacts or shocks.*

d. *Do not solder directly onto the battery.*

e. *Do not expose battery to water or salt water, or allow the battery to get wet.*

f. *Do not disassemble or modify the battery.*

g. *Do not place the battery in or near fire, on stoves or other high temperature locations. Do not place the battery in direct sunlight, or use or store the battery inside cars in hot weather.*

h. *Do not place the battery in microwave ovens, high-pressure containers or on induction cookware.*

i. *If you intend to store a battery for a period without use then store battery at room temperature (19°C to 25°C), charged to about 30 – 50% of capacity. When storing for very long periods boost charge the battery once per year to prevent over discharge.*

The following information applies to professional users only but is good practice for all users:

ADDITIONAL SAFETY WARNING FOR CONSTRUCTION DUST

The updated Control of Substances Hazardous to Health Regulations 1st October 2012 now also targets to reduce the risks associated with silica, wood and gypsumdusts. Construction workers are one of the at-risk groups within this because of the dust that they breathe: silica dust is not just a nuisance; it is a real risk to your lungs!

Silica is a natural mineral present in large amounts in things like sand, sandstone and granite. It is also commonly found in many construction materials such as concrete and mortar. The silica is broken into very fine dust (also known as Respirable Crystalline Silica or RCS) during many common tasks such as cutting, drilling and grinding. Breathing in very fine particles of crystalline silica can lead to the development of: Lung cancer Silicosis Chronic Obstructive Pulmonary Disorder/Chronic obstructive pulmonary disease (COPD) And breathing in fine particles of wood dust can lead to the development of Asthma. The risk of lung disease is linked to people who regularly breathe construction dust over a period of time, not on the odd occasion.

To protect the lung, the COSHH Regulations sets a limit on the amount of these dusts that you can breathe (called a Workplace Exposure Limit or WEL) when averaged over a normal working day. These limits are not a large amount of dust: when compared to a penny it is tiny – like a small pinch of salt: This limit is the legal maximum; the most you can breathe after the right controls have been used.

HOW TO REDUCE THE AMOUNT OF DUST?

1. Reduce the amount of cutting by using the best sizes of building products. Use a less powerful tool e.g. a block cutter instead of angle grinder.
2. Using a different method of work altogether – e.g. using a nail gun to direct fasten cable trays instead of drilling holes first.
3. Please always work with approved safety equipment, such as those dust masks that specially designed to filter out microscopic particles and use the dust extraction facility at all time.

For more information, please see the HSE website:
http://www.hse. gov.uk/construction or
http://www.hse.gov.uk/pubns/cis69.pdf

EN

WARNING! Some dust particles created by power sanding, sawing, grinding, drill and other construction jobs contain chemicals known to cause cancer, birth defects or other reproductive harm. Some examples of these chemicals are:

- Lead from lead-based paints.
- Crystalline silica from bricks and cement and other masonry products.
- Arsenic and chromium from chemically treated timber.
- Your risk from these exposures varies, depending upon how often you do this type of work. To reduce your exposure to these chemicals:
- Work in a well-ventilated area.
- Work with approved safety equipment, such as those dust masks that are specially designed to filter microscopic particles.

VIBRATION

The European Physical Agents (Vibration) Directive has been brought in to help reduce hand arm vibration syndrome injuries to power tool users. The directive requires power tool manufacturers and suppliers to provide indicative vibration test results to enable users to make informed decisions as to the period of time a power tool can be used safely on a daily basis and the choice of tool.

SEE TECHNICAL SPECIFICATIONS IN THE INSTRUCTION MANUAL FOR THE VIBRATION LEVELS OF YOUR TOOL.

The declared vibration emission value should be used as a minimum level and should be used with the current guidance on vibration.

Calculating the actual period of use can be difficult and the HSE website has further information.

Calculating the actual period of use can be difficult and the HSE website has further information.

The declared vibration emission been measured in accordance with EN 62841-1/EN 62841-2-5 and may be used to compare one tool with another tool. The declared vibration emission value may also be used in preliminary assessment of exposure.

WARNING! The vibration emission value during actual use of the power tool can differ from the declared value depending on the ways in which the tool is used dependent on the following examples and other variations on how the tool is used:

- How the tool is used and the materials being cut or drilled.
- The tool being in good condition and well maintained.
- Use the correct accessories for the tool and ensure they are sharp and in good condition.
- The tightness of the grip on the handles.
- The tool is being used as intended by its design and these instructions.

WARNING! Identify safety measures to protect the operator that are based on an estimation of exposure in the actual conditions of use (taking account of all parts of the operating cycle such as the times when the tool is switched off and when it is running idle in addition to the trigger time).

While working with this power tool, hand/arm vibrations occur.

Adopt the correct working practices in order to reduce the exposure to vibration. This tool may cause hand-arm vibration syndrome if its use is not adequately managed.

EN

Helping to minimise your vibration exposure risk. ALWAYS use sharp chisels, drills and blades. Maintain this tool in accordance with these instructions and keep well lubricated (where appropriate).

Avoid using tools in temperatures of -10ºC or less. Plan your work schedule to spread any high vibration tool use across a number of days.



NOTE: The use of other tools will reduce the users' total working period on this tool.

HEALTH SURVEILLANCE

All employees should be part of an employer's health surveillance scheme to help identity any vibration related diseases at an early stage, prevent disease progression and help employees stay in work.

RESIDUAL RISKS

Even if you are operating this product in accordance with all the safety requirements, potential risks of injury and damage remain. The following dangers can arise in connection with the structure and design of this product:

1. Injuries and damage to property due to broken attachments or the sudden impact of hidden objects during use.
2. Danger of injury and property damage caused by flying objects or poor power tool accessories.

PRODUCT DESCRIPTION

1. Battery pack release button*
2. Lock-off button
3. Dust extraction outlet
4. Cutting angle scale
5. Cutting angle adjustment knob
6. Base plate
7. 45°cutting indicating window
8. 0°cutting indicating window
9. Parallel guide fixing knob
10. LED work light
11. Lower guard retracting lever
12. Upper guard
13. Battery pack*
14. Power bar button*
15. Main handle
16. On/off switch
17. Spindle lock button
18. Lower guard
19. Cutting depth adjustment knob
20. Cutting depth scale
21. Parallel guide
22. Inner flange
23. Saw blade
24. Outer flange
25. Fixing bolt
26. Hex key

NOTE: * This may not be included in the supply scope.

01 TECHNICAL SPECIFICATIONS

Cordless mini circular saw

Rated voltage:	18V d.c.	
Rated no-load speed:	6000 /min	
Saw blade:	Ø120 saw diameter x Ø9.5 mm	
Max. cutting depth:		
- at 90°:	41 mm	
- at 45°:	25 mm	
Cutting angle:	0° - 45°	
Weight(without battery):	Approx. 1.9 kg	
Battery (may not be included)		
Battery pack model:	ERI1098BAT	ERI1099BAT
Battery voltage:	18V d.c. Li-ion	18V d.c. Li-ion
Battery capacity:	2 Ah	4 Ah
Weight:	0.4 kg	0.7 kg

Ambient temperature range for tool and battery use: -10 °C to 40 °C

EN

For use with battery pack and charger as below:

Battery pack model:	EBAT18-Li-2 / EBAT18-Li-4 / EBAT18-Li-5 / EHPB18-Li-4 / EHPB18-Li-8 / ERI1098BAT / ERI1099BAT / ERI1100BAT
Charger model:	EC18-Li / EFC18-Li / EMC18-Li / ERB1101CHR / ERB1102CHR / ERB1103CHR / ERB 1091CHR

Recommended ambient temperature range for charging: 5 °C to 40 °C

NOISE DATA

A weighted sound pressure:	L_{pA}=90dB(A)
A weighted sound power:	L_{wA}=98dB(A)
Uncertainty:	K_{PA} & K_{WA}=3dB(A)

The noise for the operator may exceed 80 dB(A) and ear protection measures are necessary.

VIBRATION DATA

Hand arm vibration-cutting wood:	$a_{h,W}$ =1.28 m/s²
Uncertainty:	K=1.5 m/s²

The declared vibration total value(s) and the declared noise emission value(s) have been measured in accordance with a standard test method and may be used for comparing one tool with another; The declared vibration total value(s) and the declared noise emission value(s) may also be used in a preliminary assessment of exposure.

WARNING! The vibration and noise emissions during actual use of the power tool can differ from the declared values depending on the ways in which the tool is used especially what kind of workpiece is processed; and need to identify safety measures to protect the operator that are based on an estimation of exposure in the actual conditions of use (taking account of all parts of the operating cycle such as the times when the tool is switched off and when it is running idle in addition to the trigger time).

RATING LABEL EXPLANATION

ERI1081CSW = MODEL NUMBER

ER = ERBAUER

I = 18V Li-Ion

1081 = SERIAL NUMBER

CSW = CORDLESS MINI CIRCULAR SAW



ASSEMBLY

01 SYMBOLS



Read the instruction manual



Wear eye protection



Wear hearing protection.



Wear a dust mask.



Wear protective gloves



Cutting wood only



Do not dispose of battery packs in rivers or immerse in water.



Do not dispose of battery packs in fire. They will explode and cause injury.



Do not expose battery packs to heat in excess of 40°C



Brushless motor

EN

KEEP COOL TECHNOLOGY	Keep cool battery technology
yyWxx	Manufacturing date code: Year of manufacturing (20yy) and week of manufacturing (Wxx)
CE	This product is in accordance with applicable EC directives.
UK CA	This product is in accordance with applicable UK legislation.

02 UNPACKING

Unpack all parts and lay them on a flat, stable surface.

- Remove all packing materials and shipping devices, if applicable.
- Make sure the delivery contents are complete and free of any damage. If you find that parts are missing or show damage do not use the product but contact your dealer. Using an incomplete or damaged product represents a hazard to people and property.
- Ensure that you have all the accessories and tools needed for assembly and operation. This also includes suitable personal protective equipment.

WARNING! The product and the packaging are not children's toys! Children must not play with plastic bags, sheets and small parts! There is a danger of choking and suffocation!

03 ASSEMBLING THE MACHINE

CHARGING YOUR BATTERY PACK (MAY NOT BE INCLUDED)

The battery has been shipped in a low charge condition. Charge it fully before first use.

Refer to the charger instruction manual for the details.

TO REMOVE OR INSTALL THE BATTERY PACK (A1, A2)

Depress the battery pack release button (1) to release and slide the battery pack (13) out from your tool. After recharge, slide it back into your tool. A simple push and slight pressure will be sufficient.

BATTERY PACK POWER BAR

The Li-Ion battery pack (13) is equipped with a POWER BAR which is used to give an indication of the battery pack's remaining charge. Press the POWER BAR BUTTON (14) to check battery charge as below. The LED will stay lit for approximately 5 seconds.

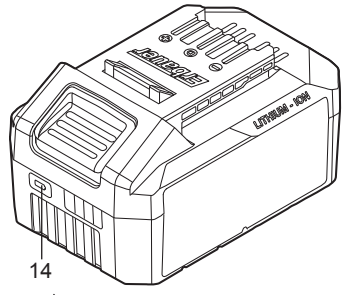

76-100% Charge	
51-75% Charge	
26-50% Charge	
5-25% Charge	
under 5% Charge	

EN

PARALLEL GUIDE (B)

Attach the parallel guide (21) from the left side to perform cuts parallel to the workpiece edges. Use the scale to adjust the desired width.

DUST EXTRACTION (C)

WARNING! Always attach a vacuum cleaner/dust extractor when using this product in order to keep the working area clean! Wear a dust mask when operating this product! Dust can be harmful to health! Especially dust and chips of wood that has been treated, e.g. with wood preservative or a stain!

The dust exhaust port requires the supplied dust extraction outlet for connection to vacuum cleaner/dust extractor hoses with Ø1-1/4'' (32mm).

WARNING! Never allow a vacuum hose to interfere with the lower guard or cutting operation.



USE

01 INTENDED USE

This product is intended for straight cuts in wood and similar material e.g. MDF and chipboard, with the installed blade. The product must not be used for cutting logs.

02 OPERATION

DEPTH ADJUSTMENT (D1, D2)

WARNING! Always switch the product off, remove the battery pack before making any adjustments! Always use the correct blade depth setting! The correct blade depth setting for all cuts should not be more than a full tooth of the blade teeth below the material being cut!

Turn the cutting depth knob (19) counterclockwise and lift the housing to desired depth. Use the depth scale (20) as a guide

Turn the cutting depth knob (19) clockwise to secure the cutting height.

NOTE: The values shown on the depth scale are only valid for cutting 0°cuts! For bevel cuts the cutting depth will be smaller than indicated.

ANGLE ADJUSTMENT (E1, E2)

WARNING! Always switch the product off, remove the battery pack before making any adjustments!

Turn the cutting angle adjustment knob (5) counterclockwise and tilt the housing to the desired angle. Use the cutting angle scale (4) as a guide.

Turn the cutting angle adjustment knob (5) clockwise to secure the angle selected.

ON/OFF SWITCH (F)

Press and hold the lock-off button (2) then press the on/off switch (16) to switch the product on. To switch the product off just release the on/off switch.

NOTE: The lock off button can be operated from either side to allow left or right handed use

EN

LED WORK LIGHT (G)

The LED work light can provide additional illumination of the immediate work area.

Switch the light (10) on by slightly pressing the on/off switch (16).

The light (10) will automatically turn off a short while after the on/off switch (16) is released.

WARNING! Do not stare at LED light.

PARALLEL CUTTING (H1,H2)

Attach the parallel guide to the product as described above and adjust to the desired width.

Switch the product on and wait until it runs at full speed before placing it on the workpiece.

Place the product laterally to the workpiece and use the parallel guide to guide the product along the workpiece.

NOTE: Apply light pressure against the parallel guide and move the product along the edge to achieve an even result.

When parallel cutting large sheets, the parallel guide may not allow the desired width of cut. Clamp or nail a straight piece of 1” (25 mm) board to the sheet as a guide. Use the left side of the base against the board guide.

WARNING! Ensure that the clamps do not interfere with the free movement of the saw.

BEVEL CUTTING (I)

Adjust the required cutting angle; ensure the cutting depth adjustment lever is properly tightened.

Switch the product on and wait until it runs at full speed before placing it on the workpiece.

Place the base plate flat on the workpiece and push the product forward at an even speed.

PLUNGE CUTTING (J)

WARNING! To avoid loss of control, always use extreme caution when making plunge cuts.

Mark the line of cut on the work piece.

Adjust the depth of cut as required.

Adjust the bevel setting to 0°.

Raise the lower guard retracting lever to expose the saw blade and firmly rest the front of the base flat against the workpiece with the main handle raised so the blade does not touch the workpiece.

With the blade just clearing the workpiece, start the motor by depressing the lock-off button and squeezing the on/off switch. Always let the blade reach full speed before you begin to cut into the workpiece.

Slowly lower the saw into the workpiece, using the front of the base resting on the workpiece as a hinge point. As soon as the blade starts cutting the material, release the lower blade guard lever.

Once the base plate is flat against the workpiece, cut in a forward direction to the end of the cut.

After completing your cut, release the on/off switch and allow the blade to come to a complete stop. Do not remove the saw from the workpiece while the blade is moving.

If the corners of your plunge cut are not completely cut through, use a jigsaw or hand saw to finish the corners.

WARNING! Always cut in a forward direction when making a plunge cut. Cutting in the reverse direction could cause the saw to climb up on the workpiece and back toward you, possibly causing serious injury. Never tie the lower blade guard in a raised position. Leaving the blade exposed could lead to serious injury.

CUTTING LARGE SHEETS (K)

Large sheets and long boards can sag or bend, depending on support. If you attempt to cut without leveling and properly supporting the piece, the blade will tend to bind, causing KICKBACK and extra load on the motor.

Support the panel or board close to the cut. Be sure to set the depth of the cut so that you cut through the sheet or board only and not the table or work bench that is supporting it. The two-by-fours used to raise and support the work should be positioned so that the wide sides support the work and rest on the table or bench. Do not support the work with the narrow sides, as this is an unsteady arrangement. If the sheet or board to be cut is too large for a table or work bench, use the supporting two-by-fours on the floor and secure.

SAW BLADE REPLACING (L)

NOTE: Check the saw blade before every use for damage and wear.

Replace it with a new one if required.

Only use a saw blade that is suitable for the intended application.

Do not use any abrasive wheels.

EN

WARNING! Always switch the product off, remove the battery pack before saw blade replacing. Observe the technical requirements of this product (see section Technical specifications) when purchasing and using saw blades! Saw blades are very sharp and become hot during use! Handle them carefully! Wear protective gloves when handling saw blades in order to avoid injuries like burns and cuts! Never press the spindle lock button whilst the spindle is rotating!

Place the product on a flat stable surface.

Lock the spindle by pressing the spindle lock button (17) and loosen the fixing bolt (25) counterclockwise with the hex key (26)

Remove the fixing bolt (25) and outer flange (24) from the spindle.

Open the lower guard (18) completely by moving the lower guard retracting lever (11) forward and hold it in position while removing the saw blade (23) from the spindle.

Put the saw blade (23) aside and carefully move the lower guard retracting lever (21) back to its initial position to close the lower guard (18).

Clean the fixing bolt (25) and locking flange (24) as well as the spindle and inside from dust.

Open the lower guard (18) completely by moving the lower guard retracting lever (11) forward and hold it in position while placing a new saw blade on the spindle. Ensure that the rotational direction indicated on the saw blade is the same as the one shown on the housing.

Carefully move the lower guard retracting lever (11) back to its initial position to close the lower guard (18).

Secure the saw blade (23) with the outer flange (24) and fixing bolt (25). Tighten the fixing bolt (26) clockwise.

Turn the blade by hand to test if it is rotating smoothly. The blade should not flutter.

Switch the product on and let it run idle for about one minute, to confirm that the saw blade has been installed properly. If you find any abnormal vibration or excessive noise switch the product off and re-fit the saw blade according to the above instructions.

OVERLOAD, TEMPERATURE AND CHARGING PROBLEM

Problem	Tool/ Battery Status	Possible cause	Solution
Overload protection	Product suddenly Stops; The LED work light (if fitted) is flashing	Extremely high torque, binding and stalling situations, overloading of the tool	Relieve the load immediately, reset the tool by switching off and back on again.
Temperature extremely high	The first and the third LED light of the POWER BAR will be flashing alternately	Battery overheat during operation	Cool down the battery
Low charge	Power for the tool will drop quickly; The first LED on the POWER BAR begins to flash	The battery pack is under 5% charge	Remove the battery pack from the tool and charge it
Other problems	Short charges	Not fully charged	Make sure that the battery is fully charged every time by allowing the charger to complete its full charging cycle
		Poor storage condition	Always remove battery from the tool and charger when not in use and store in a dry secure place. Avoid charging or storing your battery in temperatures below 5°C and above 40°C. Cool down a hot battery pack from a tool that has just been operated for approximately 30 minutes before storage

EN



CARE & MAINTENANCE

MAINTENANCE

Your tool requires no additional lubrication or maintenance. There are no user serviceable parts in your power tool. Never use water or chemical cleaners to clean your power tool including the guard system. Wipe clean with a dry cloth. Always store your power tool in a dry place. Keep the motor ventilation slots clean. Keep all working controls free of dust.

STORAGE

- Switch the product off and remove the battery pack.
- Clean the product as described above.
- Store the product and its accessories in a dark, dry, frost-free, well-ventilated place. The ideal storage temperature is between 10 °C and 30 °C.
- Always store the product in a place that is inaccessible to children.
- We recommend using the original package for storage or covering the product with a suitable cloth or enclosure to protect it against dust.

TRANSPORTATION

- Switch the product off and remove the battery pack.
- Attach transportation guards, if applicable.
- Always carry the product by its handle.
- Protect the product from any heavy impact or strong vibrations which may occur during transportation in vehicles.
- Secure the product to prevent it from slipping or falling over.

REPAIRS/SERVICING

To discuss options to repair/service your tool please contact our aftersales team.

Aftersales Number UK 0330 678 3077 | ROI 1 800 365 800



UK ONLY

RECYCLING AND DISPOSAL



This symbol is known as the 'Crossed-out Wheelie Bin Symbol'. When this symbol is marked on a product or battery, it means that it should not be disposed of with your general household waste. Some chemicals contained within electrical/electronic products or batteries can be harmful to health and the environment. Only dispose of electrical/ electronic/battery items in separate collection schemes, which cater for the recovery and recycling of materials contained within. Your co-operation is vital to ensure the success of these schemes and for the protection of the environment.

For further information visit www.recycle-more.co.uk

DISPOSAL OF AN EXHAUSTED BATTERY PACK



To preserve natural resources, please recycle or dispose of the battery pack properly. This battery pack contains Li-Ion batteries. Consult your local waste authority for information regarding available recycling and/or disposal options. Discharge your battery pack by operating your tool, then remove the battery pack from the tool housing and cover the battery pack connections with heavy-duty adhesive tape to prevent short circuit and energy discharge. Do not attempt to open or remove any of the components.

EN



GUARANTEE

We take special care to select high quality materials and use manufacturing techniques that allow us to create products incorporating design and durability. This product (Erbauer Cordless mini circular saw) has a manufacturer's guarantee of 3 years against manufacturing defects, from the date of purchase (if bought in store) or date of delivery (if bought online), at no additional cost.

To make a claim under this guarantee, you must present your proof of purchase (such as a sales receipt, purchase invoice or other evidence admissible under applicable law), please keep your proof of purchase in a safe place. For this guarantee to apply, the product you purchased must be new, it will not apply to second hand or display products. Unless stated otherwise by applicable law, any replacement product issued under this guarantee will only be guaranteed until expiry of the original guarantee period.

This guarantee covers product failures and malfunctions provided the product was used for the purpose for which it is intended and subject to installation, cleaning, care and maintenance in accordance with the information contained in these terms and conditions, in the user manual and standard practice, provided that standard practice does not conflict with the user manual.

This guarantee does not cover defects and damage caused by normal wear and tear or damage that could be the result of improper use, faulty installation or assembly, neglect, accident, misuse, or modification of the product. Unless stated otherwise by applicable law, this guarantee will not cover, in any case, ancillary costs (shipping, movement, costs of uninstalling and reinstalling, labour etc), or direct and indirect damage.

This guarantee does not cover defects and damage caused by or resulting from:

- Normal wear and tear
- Overload, misuse or neglect
- Repairs attempted by anyone other than an authorised agent
- Cosmetic damage
- Damage caused by foreign objects, substances or accidents
- Accidental damage or modification
- Failure to follow manufacturer's guidelines
- Loss of use of the goods

Batteries are not covered under the Erbauer 3 Year Warranty and will have a guarantee period of 2 years from the date of purchase.

If the product is defective, we will, within a reasonable time, repair or replace it.

Rights under this guarantee are enforceable in the country in which you purchased this product. Guarantee related queries should be addressed to the store you purchased this product from.

The guarantee is in addition to and does not affect your statutory rights.



SÉCURITÉ

AVERTISSEMENTS DE SÉCURITÉ GÉNÉRAUX POUR L'OUTIL ÉLECTRIQUE



AVERTISSEMENT : Lire tous les avertissements de sécurité, les instructions, les illustrations et les spécifications fournis avec cet outil électrique. *Ne pas suivre les instructions énumérées ci-dessous peut provoquer un choc électrique, un incendie et/ou une blessure sérieuse.*

Conserver tous les avertissements et toutes les instructions pour pouvoir s'y reporter ultérieurement. *Le terme "outil électrique" dans les avertissements fait référence à votre outil électrique alimenté par le secteur (avec cordon d'alimentation) ou votre outil électrique fonctionnant sur batterie (sans cordon d'alimentation).*

SÉCURITÉ DE LA ZONE DE TRAVAIL

a. **Conserver la zone de travail propre et bien éclairée.** *Les zones en désordre ou sombres sont propices aux accidents*

b. **Ne pas faire fonctionner les outils électriques en atmosphère explosive, par exemple en présence de liquides inflammables, de gaz ou de poussières.** *Les outils électriques produisent des étincelles qui peuvent enflammer les poussières ou les fumées.*

c. **Maintenir les enfants et les personnes présentes à l'écart pendant l'utilisation de l'outil électrique.** *Les distractions peuvent vous faire perdre le contrôle de l'outil.*

FR

SÉCURITÉ ÉLECTRIQUE

a. **Il faut que les fiches de l'outil électrique soient adaptées au socle. Ne jamais modifier la fiche de quelque façon que ce soit. Ne pas utiliser d'adaptateurs avec des outils électriques à branchement de terre.** *Des fiches non modifiées et des socles adaptés réduisent le risque de choc électrique.*

b. **Éviter tout contact du corps avec des surfaces reliées à la terre telles que les tuyaux, les radiateurs, les cuisinières et les réfrigérateurs.** *Il existe un risque accru de choc électrique si votre corps est relié à la terre.*

c. **Ne pas exposer les outils électriques à la pluie ou à des conditions humides.** *La pénétration d'eau à l'intérieur d'un outil électrique augmente le risque de choc électrique.*

d. **Ne pas maltraiter le cordon. Ne jamais utiliser le cordon pour porter, tirer ou débrancher l'outil électrique. Maintenir le cordon à l'écart de la chaleur, du lubrifiant, des arêtes vives ou des parties en mouvement.** *Des cordons endommagés ou emmêlés augmentent le risque de choc électrique.*

e. **Lorsqu'on utilise un outil électrique à l'extérieur, utiliser un prolongateur adapté à l'utilisation extérieure.** *L'utilisation d'un cordon adapté à l'utilisation extérieure réduit le risque de choc électrique.*

f. **Si l'usage d'un outil électrique dans un emplacement humide est inévitable, utiliser une alimentation protégée par un dispositif à courant différentiel résiduel (RCD).** *L'usage d'un RCD réduit le risque de choc électrique.*

SÉCURITÉ DES PERSONNES

a. **Rester vigilant, regarder ce que vous êtes en train de faire et faire preuve de bon sens dans votre utilisation de l'outil électrique. Ne pas utiliser un outil électrique lorsque vous êtes fatigué ou sous l'emprise de drogues, de l'alcool ou de médicaments.** *Un moment d'inattention en cours d'utilisation d'un outil électrique peut entraîner des blessures graves.*

b. **Utiliser un équipement de protection individuelle. Toujours porter une protection pour les yeux.** *Les équipements de protection individuelle tels que les masques contre les poussières, les chaussures de sécurité antidérapantes, les casques ou les protections auditives utilisés pour les conditions appropriées réduisent les blessures.*

c. **Éviter tout démarrage intempestif. S'assurer que l'interrupteur est en position arrêt avant de brancher l'outil au secteur et/ou au bloc de batteries, de le ramasser ou de le porter.** *Porter les outils électriques en ayant le doigt sur l'interrupteur ou brancher des outils électriques dont l'interrupteur est en position marche est source d'accidents.*

d. **Retirer toute clé de réglage avant de mettre l'outil électrique en marche.** *Une clé laissée fixée sur une partie tournante de l'outil électrique peut donner lieu à des blessures.*

e. **Ne pas se précipiter. Garder une position et un équilibre adaptés à tout moment.** *Cela permet un meilleur contrôle de l'outil électrique dans des situations inattendues.*

f. **S'habiller de manière adaptée. Ne pas porter de vêtements amples ou de bijoux. Garder les cheveux et les vêtements à distance des parties en mouvement.** *Des vêtements amples, des bijoux ou les cheveux longs peuvent être pris dans des parties en mouvement.*

g. **Si des dispositifs sont fournis pour le raccordement d'équipements pour l'extraction et la récupération des poussières, s'assurer qu'ils sont connectés et correctement utilisés.** *Utiliser des collecteurs de poussière peut réduire les risques dus aux poussières.*

h. **Rester vigilant et ne pas négliger les principes de sécurité de l'outil sous prétexte que vous avez l'habitude de l'utiliser.** *Une fraction de seconde d'inattention peut provoquer une blessure grave*.

FR

UTILISATION ET ENTRETIEN DE L'OUTIL ÉLECTRIQUE

a. **Ne pas forcer l'outil électrique. Utiliser l'outil électrique adapté à votre application.** *L'outil électrique adapté réalise mieux le travail et de manière plus sûre au régime pour lequel il a été construit*

b. **Ne pas utiliser l'outil électrique si l'interrupteur ne permet pas de passer de l'état de marche à arrêt et inversement.** *Tout outil électrique qui ne peut pas être commandé par l'interrupteur est dangereux et il faut le réparer.*

c. **Débrancher la fiche de la source d'alimentation et/ou enlever le bloc de batteries, s'il est amovible, avant tout réglage, changement d'accessoires ou avant de ranger l'outil électrique.** *De telles mesures de sécurité préventives réduisent le risque de démarrage accidentel de l'outil électrique*

d. **Conserver les outils électriques à l'arrêt hors de la portée des enfants et ne pas permettre à des personnes ne connaissant pas l'outil électrique ou les présentes instructions de le faire fonctionner.** *Les outils électriques sont dangereux entre les mains d'utilisateurs novices.*

e. **Observer la maintenance des outils électriques et des accessoires. Vérifier qu'il n'y a pas de mauvais alignement ou de blocage des parties mobiles, des pièces cassées ou toute autre condition pouvant affecter le fonctionnement de l'outil électrique. En cas de dommages, faire réparer l'outil électrique avant de l'utiliser.** *De nombreux accidents sont dus à des outils électriques mal entretenus.*

f. **Garder affûtés et propres les outils permettant de couper.** *Des outils destinés à couper correctement entretenus avec des pièces coupantes tranchantes sont moins susceptibles de bloquer et sont plus faciles à contrôler.*

g. **Utiliser l'outil électrique, les accessoires et les lames etc., conformément à ces instructions, en tenant compte des conditions de travail et du travail à réaliser.** *L'utilisation de l'outil électrique pour des opérations différentes de celles prévues peut donner lieu à des situations dangereuses.*

h. **Il faut que les poignées et les surfaces de préhension restent sèches, propres et dépourvues d'huiles et de graisses.** *Des poignées et des surfaces de préhension glissantes rendent impossibles la manipulation et le contrôle en toute sécurité de l'outil dans les situations inattendues.*

UTILISATION DES OUTILS FONCTIONNANT SUR BATTERIES ET PRÉCAUTIONS D'EMPLOI

a. **Ne recharger qu'avec le chargeur spécifié par le fabricant.** *Un chargeur qui est adapté à un type de bloc de batteries peut créer un risque de feu lorsqu'il est utilisé avec un autre type de bloc de batteries.*

b. **N'utiliser les outils électriques qu'avec des blocs de batteries spécifiquement désignés.** *L'utilisation de tout autre bloc de batteries peut créer un risque de blessure et de feu.*

c. **Lorsqu'un bloc de batteries n'est pas utilisé, le maintenir à l'écart de tout autre objet métallique, par exemple trombones, pièces de monnaie, clés, clous, vis ou autres objets de petite taille qui peuvent donner lieu à une connexion d'une borne à une autre.** *Le court-circuitage des bornes d'une batterie entre elles peut causer des brûlures ou un feu.*

d. **Dans de mauvaises conditions, du liquide peut être éjecté de la batterie; éviter tout contact. En cas de contact accidentel, nettoyer à l'eau. Si le liquide entre en contact avec les yeux, rechercher en plus une aide médicale.** *Le liquide éjecté des batteries peut causer des irritations ou des brûlures.*

e. **Ne pas utiliser un bloc de batteries ou un outil fonctionnant sur batteries qui a été endommagé ou modifié.** *Les batteries endommagées ou modifiées peuvent avoir un comportement imprévisible provoquant un feu, une explosion ou un risque de blessure.*

f. **Ne pas exposer un bloc de batteries ou un outil fonctionnant sur batteries au feu ou à une température excessive.** *Une exposition au feu ou à une température supérieure à 130 °C peut provoquer une explosion.*

g. **Suivre toutes les instructions de charge et ne pas charger le bloc de batteries ou l'outil fonctionnant sur batteries hors de la plage de températures spécifiée dans les instructions.** *Un chargement incorrect ou à des températures hors de la plage spécifiée de températures peut endommager la batterie et augmenter le risque de feu*.

ENTRETIEN

a. **Faire entretenir l'outil électrique par un réparateur qualifié utilisant uniquement des pièces de rechange identiques.** *Cela assure le maintien de la sécurité de l'outil électrique.*

b. **Ne jamais effectuer d'opération d'entretien sur des blocs de batteries endommagés.** *Il convient que l'entretien des blocs de batteries ne soit effectué que par le fabricant ou les fournisseurs de service autorisés.*

INSTRUCTIONS DE SÉCURITÉ SUPPLÉMENTAIRES POUR LES SCIES CIRCULAIRES

INSTRUCTIONS DE SÉCURITÉ POUR TOUTES LES SCIES PROCÉDURES DE COUPE

a. ⚠ **DANGER: N'approchez pas les mains de la zone de coupe et de la lame.** *Si les deux mains tiennent la scie, elles ne peuvent pas être coupées par la lame.*

b. **N'exposez aucune partie de votre corps sous la pièce à travailler.** *Le protecteur ne peut pas vous protéger de la lame sous la pièce.*

c. **Ajustez la profondeur de coupe à l'épaisseur de la pièce à travailler.** *Il convient que moins de la totalité d'une dent parmi toutes les dents de la lame soit visible sous la pièce.*

d. **Ne tenez jamais la pièce à travailler dans vos mains ou sur vos jambes pendant la coupe. Assurez-vous que la pièce à travailler se trouve sur une plate-forme stable.** *Il est important que la pièce soit soutenue convenablement, afin de minimiser l'exposition du corps, le grippage de la lame, ou la perte de contrôle.*

e. **Maintenez l'outil uniquement par les surfaces de prise isolantes, si l'outil coupant,en marche, peut être en contact avec des conducteurs cachés.** *Le contact avec un fil "sous tension" mettra également "sous tension" les parties métalliques exposées de l'outil et pourrait provoquer un choc électrique sur l'opérateur.*

f. **Lors d'une coupe, utilisez toujours un guide parallèle ou un guide à bords droits.** *Cela améliore la précision de la coupe et réduit les risques de grippage de la lame.*

g. **Utilisez toujours des lames dont la taille et la forme (diamant et rond) des alésages centraux sont convenables.** *Les lames qui ne correspondent pas aux éléments de montage de la scie se décentreront, provoquant une perte de contrôle.*

h. **N'utilisez jamais de rondelles ou de boulons de lames endommagés ou inadaptés.***Les rondelles et les boulons de lames ont été spécialement conçus pour votre scie, afin de garantir une performance optimale et une sécurité de fonctionnement.*

INSTRUCTIONS DE SÉCURITÉ SUPPLÉMENTAIRES POUR TOUTES LES SCIES

CAUSES DU RECUL ET MISES EN GARDE CORRESPONDANTES

- le recul est une réaction soudaine observée sur une lame de scie pincée, bloquée ou mal alignée, faisant sortir la scie de la pièce à travailler de manière incontrôlée dans la direction de l'opérateur;
- lorsque la lame est pincée ou bloquée fermement par le fond du trait de scie, la lame se bloque et le moteur fait retourner brutalement le bloc à l'opérateur;
- si la lame se tord ou est mal alignée lors de la coupe, les dents sur le bord arrière de la lame peuvent creuser la face supérieure du bois, ce qui fait que la lame sort du trait de scie et est projetée sur l'opérateur.
  Le recul est le résultat d'un mauvais usage de la scie et/ou de

procédures ou de conditions de fonctionnement incorrectes et peut être évité en prenant les précautions adéquates spécifiées ci-dessous.

a. **Maintenez fermement la scie et positionnez vos bras afin de résister aux forces de recul. Positionnez votre corps d'un des côtés de la lame, mais pas dans l'alignement de la lame.** *Le recul peut faire revenir la scie en arrière, mais les forces de recul peuvent être maîtrisées par l'opérateur, si les précautions adéquates sont prises.*

b. **Lorsque la lame est grippée ou lorsqu'une coupe est interrompue pour quelque raison que ce soit, relâchez le bouton de commande et maintenez la scie immobile dans le matériau, jusqu'à ce que la lame arrête complètement de fonctionner.N'essayez jamais de retirer la scie de la pièce à travailler ou tirez la scie en arrière pendant que la lame est en mouvement ou que le recul peut se produire.** *Recherchez et prenez des mesures correctives afin d'empêcher que la lame ne se grippe.*

c. **Lorsque vous remettez en marche une scie dans la pièce à travailler, centrez la lame de scie dans le trait de scie, de sorte que les dents de la scie ne soient pas rentrées dans le matériau.** *Si la lame de scie est grippée, elle peut venir chevaucher la pièce à travailler ou en sortir lorsque la scie est remise en fonctionnement.*

d. **Placez des panneaux de grande taille sur un support afin de minimiser les risques de pincement de la lame et de recul.** *Les grands panneaux ont tendance à fléchir sous leur propre poids. Les supports doivent être placés sous le panneau des deux cotés, près de la ligne de coupe et près du bord du panneau.*

e. **N'utilisez pas de lames émoussées ou endommagées.** *Des lames non aiguisées ou mal fixées entraînent un trait de scie rétréci, provoquant trop de frottements, un grippage de la lame et un recul.*

f. **La profondeur de la lame et les leviers de verrouillage et de réglage du biseau doivent être solides et stables avant de réaliser la coupe.** *Si l'ajustement de la lame dérive pendant la coupe, cela peut provoquer un grippage et un recul.*

g. **Soyez d'autant plus prudent lorsque vous découpez des parois existantes ou d'autres zones sans visibilité.** *La lame saillante peut couper des objets qui peuvent entraîner un recul.*

INSTRUCTIONS DE SÉCURITÉ POUR LES SCIES AVEC PROTECTEUR PENDULAIRE

Fonctionnement du protecteur inférieur

a. **Vérifiez que le protecteur inférieur soit bien fermé avant chaque utilisation. Ne mettez pas la scie en marche si le protecteur inférieur ne se déplace pas librement et ne se ferme pas instantanément. Ne serrez jamais ou n'attachez jamais le protecteur inférieur en position ouverte.** *Si la scie tombe accidentellement, le protecteur inférieur peut se tordre. Soulevez le protecteur inférieur avec la poignée rétractive et assurez-vous qu'il bouge librement et n'est pas en contact avec la lame ou toute autre partie, à tous les angles et profondeurs de coupe.*

b. **Vérifiez le fonctionnement du ressort du protecteur inférieur. Si le protecteur et le ressort ne fonctionnent pas correctement, ils doivent être révisés avant utilisation.** *Le protecteur inférieur peut fonctionner lentement en raison d'éléments endommagés, de dépôts collants ou de l'accumulation de débris.*

c. **Le protecteur inférieur peut revenir se loger manuellement uniquement pour les coupes particulières telles que les «coupes plongeantes» et les «coupes complexes». Soulevez le protecteur inférieur par la poignée rétractive et, dès que la lame entre dans le matériau, le protecteur inférieur doit être relâché.** *Pour toutes les autres découpes, il convient que le protecteur inférieur fonctionne automatiquement.*

d. Vérifiez toujours que le protecteur inférieur recouvre la lame avant de poser la scie sur un établi ou sur le sol.
Une lame non protégée et continuant à fonctionner par inertie entraînera la scie en arrière, et coupera alors tout ce qui se trouve sur sa trajectoire.Soyez conscient du temps nécessaire à la lame pour s'arrêter après que l'interrupteur est relâché.

CONSIGNES DE SÉCURITÉ POUR LA LAME DE SCIE POUR PRÉVENIR LA SURCHAUFFE DES EXTRÉMITÉS DE LA LAME :

- *Ne pas utiliser de roues abrasives.*
- *N'utilisez que des diamètres de lames conformes aux marquages.*
- *Identifiez la lame de scie correcte à utiliser pour le matériau à débiter.*
- *Utiliser seulement des lames de scie recommandées par le fabricant, et conformes à la EN 847-1.*
- *N'utilisez jamais de lame endommagée ou émoussée. Vous n'êtes pas autorisé à réparer les lames.*
- *Utilisez la lame fournie exclusivement pour couper du bois, ne l'utilisez jamais pour couper du métal ou du plastique.*
- *Si vous travaillez pendant des périodes prolongées, la lame peut surchauffer. Faites des pauses de 15 minutes pour laisser la lame refroidir.*
- *Utilisez uniquement des lames de scie marquées avec une vitesse égale ou supérieur à la vitesse indiquée sur l'outil.*
- *N'utilisez pas de lame de scie ébréchée. Jetez les lames de scie dont le corps est ébréché. Leur réparation est interdite.*
- *Les surfaces de serrage doivent être nettoyées pour en enlever les saletés, les graisses, l'huile et l'eau.*
- *N'utilisez pas de bagues ou manchons non fixés pour adapter l'alésage des lames de scie.*
- *Ouvrez le carter inférieur et retirez la lame afin de nettoyer l'intérieur des carters inférieur et supérieur si nécessaire. Retirez la saleté tenace avec de l'air sous haute pression (max. 3 bar).*

- *Veillez à ce que les bagues fixes soient parallèles les unes avec les autres.*
- *Faites attention quand vous manipulez les lames de scie. Rangez-les dans leur emballage d'origine ou dans des boîtiers spéciaux. Portez des gants quand vous les manipulez afin de réduire le risque de blessures.*
- *Vérifiez le bon fonctionnement du carter inférieur en soulevant et en relâchant le levier de retrait. Assurez-vous que tous les dispositifs de protection fonctionnent bien avant d'utiliser des lames de scie.*
- *Avant utilisation, vérifiez que la lame de scie est conforme aux spécifications techniques de l'outil électrique et correctement fixée.*

CONSIGNES DE SÉCURITÉ SUPPLÉMENTAIRES POUR LA BATTERIE

a. *Ne connectez pas ensemble la borne positive et la borne négative de la batterie avec un objet métallique (par exemple un fil électrique).*

b. *Ne portez pas et ne rangez pas la batterie avec des colliers, des épingles à cheveux, ni aucun autre objet métallique.*

c. *Ne percez pas la batterie avec des clous, ne la percutez pas avec un marteau, ne marchez pas dessus et ne la soumettez pas à des chocs ou impacts violents d'une autre manière.*

d. *Ne soudez pas directement sur la batterie.*

e. *N'exposez pas la batterie à de l'eau douce ou salée, et veillez à ce qu'elle ne soit pas mouillée.*

f. *Ne démontez pas et ne modifiez pas la batterie.*

g. *Ne placez pas la batterie dans ou près d'un feu, dans un four ou dans un autre endroit où la température est élevée. Ne placez pas la batterie à la lumière directe du soleil. Ne l'utilisez pas et ne la rangez pas dans une voiture par temps chaud.*

h. *Ne placez pas la batterie dans un four à micro-ondes, un caisson hyperbare ou une table de cuisson à induction.*

i. Si vous voulez ranger une batterie pendant un certain temps sans l'utiliser, rangez-la à la température de la pièce (19 °C à 25 °C) et avec une charge de 30~50 % de sa capacité. Lors des périodes de rangement très longues, rechargez la batterie une fois par an pour prévenir une décharge excessive.

Les informations suivantes ne concernent que les utilisateurs professionnels mais sont de bonnes pratiques pour tous les utilisateurs :

AVERTISSEMENT DE SÉCURITÉ RELATIF À LA POUSSIÈRE DE CONSTRUCTION

La silice est un minéral naturel présent en grandes quantités dans les éléments tels que le sable, le grès et le granit. Elle est également souvent présente dans de nombreux matériaux de construction tels que le béton et le mortier. La silice est pulvérisée en une poussière très fine (également connue sous le nom de silice cristalline alvéolaire) lors de nombreuses tâches courantes telles que la découpe, le perçage et le meulage. L'inhalation de très fines particules de silice cristalline peut entraîner le développement :

- Du cancer du poumon
- de la silicose
- de la bronchopneumopathie chronique obstructive (BPCO).

De plus, l'inhalation de particules fines de poussière de bois peut entraîner le développement de l'asthme. Le risque de maladie pulmonaire concerne les personnes qui respirent régulièrement de la poussière de construction sur une période prolongée, et non lors d'occasions isolées.

Afin de protéger les poumons, la loi relative à la maîtrise des substances dangereuses pour la santé (COSHH) définit une limite pour la quantité de ces poussières que vous pouvez respirer (appelée Limite d'exposition sur le lieu de travail ou WEL) en moyenne sur une journée de travail normale. Cette limite de quantité de poussières est très faible : en comparaison, elle est plus petite qu'un centime, aussi petite qu'une pincée de sel.

Cette limite est la quantité maximale légale, le maximum pouvant être respiré après application des contrôles adéquats.

COMMENT REDUIRE LA QUANTITE DE POUSSIERE ?

1. Réduire la quantité de coupe en utilisant les meilleures tailles de produits de construction.
2. Utiliser un outil moins puissant, par exemple un coupe-bloc au lieu d'une meuleuse d'angle.
3. À l'aide d'une méthode de travail complètement différente, par exemple en utilisant une cloueuse pour fixer directement les chemins de câbles au lieu de percer des trous d'abord.

Toujours veiller à travailler avec un équipement de sécurité agréé, tel que les masques anti poussière spécialement conçus pour filtrer les particules microscopiques, et utiliser systématiquement le système d'extraction de la poussière.

AVERTISSEMENT : certaines particules de poussière créées par le ponçage mécanique, le sciage, le meulage, le perçage et d'autres travaux de construction contiennent des produits chimiques réputés cancérigènes et entraînant des malformations congénitales ou d'autres effets nocifs pour la reproduction. Quelques exemples d'éléments chimiques :

- Le plomb issu de peintures au plomb.
- La silice cristalline issue de briques, de ciment et d'autres produits de maçonnerie.
- L'arsenic et le chrome issus du bois traité chimiquement.
- Le risque provenant de l'exposition à ces produits varie en fonction de la fréquence d'exécution de ce type de travaux. Pour réduire l'exposition à ces produits chimiques :
- Travailler dans une zone bien ventilée.
- Travailler avec un équipement de sécurité agréé, comme un masque anti-poussière spécialement conçu pour filtrer les particules microscopiques.

FR

VIBRATION

La directive européenne sur les agents physiques (vibrations) a été introduite pour réduire les blessures dues au syndrome des vibrations main-bras occasionnées aux utilisateurs d'outils électriques. La directive oblige les fabricants et fournisseurs d'outils électriques à fournir des résultats de test de vibrations à titre indicatif pour permettre aux utilisateurs de prendre des décisions éclairées quant à la durée pendant laquelle un outil électrique peut être utilisé quotidiennement en toute sécurité et quant au choix de l'outil.

VOIR LES SPÉCIFICATIONS TECHNIQUES DANS LE MANUEL D'INSTRUCTIONS POUR LES NIVEAUX DE VIBRATIONS DE VOTRE OUTIL.

Les valeurs d'émissions de vibrations déclarées doivent être utilisées comme un niveau minimum et ne doivent pas être utilisées avec les recommandations actuelles sur les vibrations.

Les émissions de vibrations déclarées ont été mesurées conformément au test standard mentionné dans EN62841-1 et EN62841-2-5 et peuvent être utilisées pour comparer un outil à un autre outil.

AVERTISSEMENT : la valeur d'émission de vibrations lors de l'utilisation réelle de l'outil électrique peut différer de la valeur déclarée selon la manière dont l'outil est utilisé. Voici des exemples de conditions pouvant occasionner une différence :

- La façon dont l'outil est utilisé et dont les matériaux sont coupés ou percés.
- L'état et le bon entretien de l'outil.
- L'utilisation de l'accessoire adapté à l'outil et le maintien de l'affûtage et du bon état de l'outil.
- La force de la prise sur les poignées.
- L'utilisation de l'outil conformément à l'usage auquel il est destiné et à ces instructions.

AVERTISSEMENT : identifier des mesures de sécurité pour protéger l'opérateur, basées sur une estimation de l'exposition dans des conditions réelles d'utilisation (en tenant compte de toutes les parties du cycle de fonctionnement, par exemple, lorsque l'outil est éteint et lorsqu'il fonctionne en mode ralenti en plus du temps de déclenchement).

Lors du travail avec cet outil électrique, des vibrations au niveau des mains et des bras sont ressenties. Adopter des pratiques de travail correctes afin de réduire l'exposition aux vibrations. Cet outil peut occasionner le syndrome des vibrations main-bras s'il n'est pas utilisé correctement.

Contribution à la diminution du risque d'exposition aux vibrations. TOUJOURS utiliser des burins, forets et lames aiguisés.

Entretenir cet outil conformément à ces instructions et le conserver bien lubrifié (le cas échéant).

Éviter d›utiliser des outils à des températures de -10 °C ou inférieures. Planifier votre emploi du temps pour répartir toute utilisation d›un outil à fortes vibrations sur un certain nombre de jours.

REMARQUE : L'utilisation d'autres outils réduit le temps de travail total des utilisateurs sur cet outil.

SURVEILLANCE MÉDICALE

Tous les employés doivent suivre un programme de surveillance médicale de l'employeur pour permettre d'identifier à un stade précoce les éventuelles affections liées aux vibrations, et ainsi empêcher l'évolution de la maladie et aider les employés à poursuivre leur travail.

FR

RISQUES RÉSIDUELS

Même si vous utilisez cet outil conformément à toutes les exigences de sécurité, des risques potentiels de blessure et de dommage persistent. Les dangers suivants peuvent exister du fait de la structure et de la conception de cet outil :

1. Blessures corporelles et dommages matériels dus au bris d'accessoires ou à l'impact soudain sur des objets non visibles pendant l'utilisation.
2. Danger de blessures corporelles et de dommages matériels dus à des objets volants ou à de mauvais accessoires pour outil électrique.

DESCRIPTION DU PRODUIT

1. Bouton de déverrouillage du bloc-batterie*
2. Bouton de verrouillage
3. Sortie d'extraction des poussières
4. Jauge d'angle de coupe
5. Bouton de réglage d'angle de coupe
6. Plaque de base
7. Fenêtre d'indication de coupe à 45°
8. Fenêtre d'indication de coupe à 0°
9. Bouton de fixation du guide parallèle
10. Lampe de travail à LED
11. Levier de rétraction de la protection inférieure
12. Protection supérieure
13. Bloc-batterie*
14. Bouton de la barre d'état*
15. Poignée principale
16. Interrupteur Marche/arrêt
17. Bouton de verrouillage de la broche
18. Protection inférieure
19. Bouton de réglage de la profondeur de coupe
20. Jauge de profondeur de coupe
21. Guide parallèle
22. Bride intérieure
23. Lame de scie
24. Bride extérieure
25. Boulon de fixation
26. Clé Allen

REMARQUE : * en fonction de l'étendue de la fourniture.

01 CARACTÉRISTIQUES TECHNIQUES

Mini-scie circulaire sans fil

Tension nominale :	18 V c.c.
Vitesse nominale à vide :	6000/min
Lame de scie :	Ø 120 x Ø 9,5 mm
Profondeur de coupe max.	
- à 90° :	41 mm
- à 45° :	25 mm
Angle de coupe :	0° - 45°
Poids (sans la batterie) :	environ 1,9 kg

Batterie (peut ne pas être incluse)

Modèle du bloc-batterie :	ERI1098BAT	ERI1099BAT
Tension de la batterie :	18 V c.c.	18 V c.c.
Capacité de la batterie :	2 Ah	4 Ah
Poids :	0,4 kg	0,7 kg

Plage de températures ambiantes pour l'utilisation de l'outil et du bloc-batterie :
-10 °C à 40 °C

FR

Pour une utilisation avec bloc-batterie et chargeur, voir ci-dessous :

Modèle du bloc-batterie :	EBAT18-Li-2 / EBAT18-Li-4 / EBAT18-Li-5 / EHPB18-Li-4 / EHPB18-Li-8 / ERI1098BAT / ERI1099BAT / ERI1100BAT
Modèle du chargeur :	EC18-Li / EFC18-Li / EMC18-Li / ERB1101CHR / ERB1102CHR / ERB1103CHR / ERB 1091CHR

Plage de température ambiante recommandée pour la charge : 5 °C à 40 °C

DONNÉES CONCERNANT LE BRUIT

Pression acoustique pondérée A :	L_{pA} = 90 dB (A)
Puissance acoustique pondérée A:	L_{wA}= 98 dB (A)
Incertitude :	K_{PA} et K_{WA}= 3 dB (A)

Le niveau d'intensité acoustique pour l'opérateur peut dépasser 80 dB (A) et des mesures de protection auditive sont nécessaires.

DONNÉES CONCERNANT LES VIBRATIONS

Vibration bras-main en coupant du bois :	$a_{h,W}$= 1,28 m/s²
Incertitude :	K=1,5 m/s²

La ou les valeurs totales déclarées de vibration et la ou les valeurs déclarées d'émission sonore ont été mesurées conformément à une méthode d'essai normalisée (EN 62841-1 & EN 62841-2-5) et peuvent être utilisées pour comparer des outils.

La ou les valeurs totales déclarées de vibration et la ou les valeurs déclarées d'émission sonore peuvent aussi être utilisées dans une évaluation préliminaire de l'exposition.

MISE EN GARDE l'émission de vibration et l'émission sonore pendant l'utilisation de l'outil électrique peuvent être différentes des valeurs déclarées selon les façons d'utiliser l'outil, en particulier le type de pièce à usiner; et il est nécessaire d'identifier les mesures de sécurité destinées à protéger l'opérateur qui sont basées sur une estimation de l'exposition dans les conditions réelles d'utilisation (en prenant en compte toutes les parties du cycle de manoeuvres, telles que les moments où l'outil est hors tension et où il fonctionne à vide, en plus du temps d'actionnement de la manette).

EXPLICATION DE LA PLAQUE SIGNALÉTIQUE

ERI1081CSW = NUMÉRO DE MODÈLE

ER = ERBAUER

I = 18 V Li-Ion

1081=Numéro de série

CSW = MINI-SCIE CIRCULAIRE SANS FIL



ASSEMBLAGE

01 SYMBOLES



Lire le manuel d'instructions



Porter des lunettes de protection



Porter une protection auditive



Porter un masque anti-poussière



Porter des gants de protection



Coupe du bois uniquement



Ne jetez pas le bloc-batterie dans les rivières et ne l'immergez pas dans l'eau.



Ne jetez pas les blocs-batteries au feu. Ils vont exploser et causer des blessures.



N'exposez pas les blocs-batteries à une chaleur supérieure à 40 °C



Moteur sans balai

FR

KEEP COOL TECHNOLOGY	Technologie de la batterie Keep Cool™
yyWxx	Code de date de fabrication : Année de fabrication (20yy) et semaine de fabrication (Wxx)
CE	Ce produit est conforme aux directives CE applicables.
UK CA	Ce produit est conforme aux directives UK applicables.

02 DÉBALLAGE

Déballez toutes les pièces et posez-les sur une surface plane et stable.

- Jetez tous les emballages et éloignez les dispositifs de transport le cas échéant.
- Assurez-vous que le contenu de la livraison est complet et ne présente aucun dommage. Si des pièces manquent ou sont endommagées, n'utilisez pas le produit, contactez votre revendeur. L'utilisation d'un produit incomplet ou endommagé représente un danger envers les personnes et les biens matériels.
- Assurez-vous que vous disposez de tous les accessoires et embouts nécessaires à l'assemblage et au fonctionnement. Cela comprend également un équipement de protection individuelle approprié.

AVERTISSEMENT! Le produit et l'emballage ne sont pas des jouets pour enfants ! Les enfants ne doivent pas jouer avec les sacs en plastique, les films et les petites pièces ! Il existe un danger d'étouffement et de suffocation !

03 ASSEMBLAGE DE LA MACHINE

CHARGEMENT DE VOTRE BLOC-BATTERIE (PEUT NE PAS ÊTRE INCLUS)

Le bloc-batterie intégré a été expédié dans un état de charge faible. Chargez-le complètement avant la première utilisation.

Se référer à la notice d'utilisation pour plus de détails.

RETIRER OU INSTALLER LE BLOC-BATTERIE (A1, A2)

Appuyez sur le bouton de déverrouillage du bloc-batterie (1) pour le débloquer et faites glisser le bloc-batterie (13) hors de l'outil. Une fois la recharge terminée, réinsérez-le dans l'outil. Une simple poussée et une légère pression seront suffisantes.

BARRE D'ÉTAT DU BLOC-BATTERIE

Ce bloc-batterie Li-ion (13) est équipé d'une BARRE D'ÉTAT permettant d'indiquer la charge restante du bloc-batterie. Appuyez sur le BOUTON de la BARRE D'ÉTAT (14) pour vérifier le niveau de charge de la batterie (voir ci-dessous). La LED reste allumée pendant 5 secondes environ.

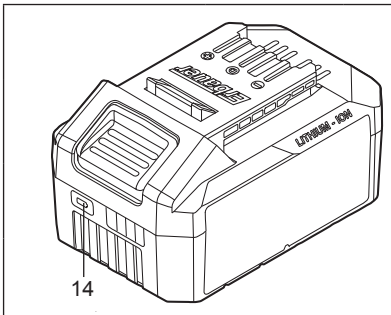

Clignotant Marche Arrêt

chargé à 76 - 100 %	
chargé à 51 - 75 %	
chargé à 26 - 50 %	
chargé à 5 - 25 %	
chargé à moins de 5 %	

GUIDE PARALLÈLE (B)

Fixez le guide parallèle (21) par le côté gauche pour effectuer des coupes parallèles aux bords de la pièce à usiner. Utilisez la jauge pour régler la largeur souhaitée.

EXTRACTION DE POUSSIÈRE (C)

AVERTISSEMENT ! Toujours fixer un aspirateur/dispositif d'extraction de poussière lors de l'utilisation de ce produit afin de garder la zone de travail propre ! Portez un masque anti-poussière lorsque vous utilisez ce produit ! La poussière peut être nocive pour la santé ! Surtout la poussière et les copeaux de bois qui ont été traités, par exemple avec un conservateur de bois ou une lasure !

Le port d'évacuation de poussière nécessite la sortie d'extraction de poussière fournie pour le raccordement aux tuyaux d'aspirateur/extracteur de poussière de Ø1 - 1/4 '' (32 mm).

AVERTISSEMENT ! Ne jamais laisser un flexible d'aspiration interférer avec la protection inférieure ou l'opération de coupe.

FR



UTILISATION

01 UTILISATION CONFORME

Ce produit est destiné aux coupes droites dans le bois et les matériaux similaires, par exemple le MDF et les panneaux de particules, avec la lame installée. Le produit ne doit pas être utilisé pour couper des bûches.

02 FONCTIONNEMENT

AJUSTEMENT DE LA PROFONDEUR (D1, D2)

AVERTISSEMENT ! Éteignez toujours le produit, retirez le bloc-batterie avant d'effectuer tout réglage ! Toujours utiliser le bon réglage de la profondeur de lame ! Le bon réglage de la profondeur de lame pour toutes les coupes ne doit pas dépasser une dent complète des dents de lame sous le matériau coupé !

Tournez le bouton de profondeur de coupe (19) dans le sens inverse des aiguilles d'une montre et soulevez le carter jusqu'à la profondeur souhaitée. Utiliser la jauge de profondeur (20) comme guide.

Tournez le bouton de profondeur de coupe (19) dans le sens des aiguilles d'une montre et soulevez le carter jusqu'à la hauteur de coupe souhaitée.

REMARQUE : les valeurs indiquées sur la jauge de profondeur ne sont valables que pour des coupes à 0° ! Pour les coupes en biseau, la profondeur de coupe sera inférieure à celle indiquée.

AJUSTEMENT DE L'ANGLE (E1, E2)

AVERTISSEMENT ! Éteignez toujours le produit, retirez le bloc-batterie avant d'effectuer tout réglage !

Tournez le bouton de réglage d'angle de coupe (5) dans le sens inverse des aiguilles d'une montre et inclinez le carter jusqu'à l'angle souhaité. Utilisez la jauge d'angle de coupe (4) comme guide.

Tournez le bouton de réglage d'angle de coupe (5) dans le sens des aiguilles d'une montre pour sécuriser l'angle sélectionné.

INTERRUPTEUR MARCHE/ARRÊT (F)

Appuyez sur le bouton de verrouillage (2) et maintenez-le appuyé. Puis appuyez sur l'interrupteur à Marche/Arrêt (16) pour allumer le produit. Mettez le produit hors tension en appuyant sur l'interrupteur marche/arrêt.

REMARQUE : le bouton de verrouillage peut être actionné des deux côtés pour permettre une utilisation pour gauchers ou droitiers

LAMPE DE TRAVAIL LED (G)

La lampe de travail LED peut fournir un éclairage supplémentaire de la zone de travail immédiate.

Allumer la lampe (10) en appuyant légèrement sur l'interrupteur marche/arrêt (16).

La lampe (10) s'éteint automatiquement un court instant après avoir relâché l'interrupteur marche/arrêt (16).

AVERTISSEMENT ! Ne fixez pas directement le faisceau de la lampe LED.

COUPE PARALLÈLE (H1, H2)

Fixez le guide parallèle au produit comme décrit ci-dessus et réglez-le à la largeur souhaitée.

Allumez le produit et attendez qu'il tourne à pleine vitesse avant de le placer sur la pièce à usiner.

Placez le produit latéralement par rapport à la pièce à usiner et utilisez le guide parallèle pour guider le produit le long de la pièce à usiner.

REMARQUE : appliquez une légère pression sur le guide parallèle et déplacez le produit le long du bord pour obtenir un résultat uniforme.

Lors de la coupe parallèle de grands panneaux, le guide parallèle peut ne pas permettre la largeur de coupe souhaitée. Fixez ou clouez un morceau droit de 1″ (25 mm) de bois à la planche comme guide. Utilisez le côté gauche de la base contre le guide de la planche.

AVERTISSEMENT ! Assurez-vous que les colliers n'interfèrent pas avec le libre mouvement de la scie.

FR

COUPE EN BISEAU (I)

Réglez l'angle de coupe requis ; assurez-vous que le levier de réglage de la de profondeur de coupe est correctement serré.

Allumez le produit et attendez qu'il tourne à pleine vitesse avant de le placer sur la pièce à usiner.

Placez la plaque de base à plat sur la pièce à usiner et poussez le produit vers l'avant à une vitesse uniforme.

COUPE PLONGEANTE (J)

AVERTISSEMENT ! Pour éviter toute perte de contrôle, toujours faire preuve d'une extrême prudence lors des coupes plongeantes.

Marquez la ligne de coupe sur la pièce à usiner.

Ajustez la profondeur de coupe au besoin.

Réglez le réglage du biseau sur 0°.

Soulevez le levier de rétraction de la protection inférieure pour exposer la lame de scie et posez fermement l'avant de la base à plat contre la pièce à usiner avec la poignée principale relevée de sorte que la lame ne touche pas la pièce à usiner.

Avec la lame juste dégagée de la pièce, démarrez le moteur en appuyant sur le bouton de verrouillage et en appuyant sur l'interrupteur marche/arrêt. Laissez toujours la lame atteindre sa pleine vitesse avant de commencer à couper dans la pièce.

Abaissez lentement la scie dans la pièce à usiner, en utilisant l'avant de la base reposant sur la pièce à usiner comme point d'articulation. Dès que la lame commence à couper le matériau, relâchez le levier du protège-lame inférieur.

Une fois la plaque de base à plat contre la pièce à usiner, couper vers l'avant jusqu'à la fin de la coupe.

Une fois la coupe terminée, relâchez l'interrupteur marche/arrêt et laissez la lame s'arrêter complètement. Ne retirez pas la scie de la pièce lorsque la lame est en mouvement.

Si les coins de votre coupe en plongée ne sont pas complètement coupés, utilisez une scie sauteuse ou une scie à main pour finir les coins.

AVERTISSEMENT ! Coupez toujours en avant lors d'une coupe plongeante. Couper dans le sens inverse pourrait faire grimper la scie sur la pièce à usiner et revenir vers vous, ce qui pourrait causer des blessures graves. N'attachez jamais le protège-lame inférieur en position relevée. Laisser la lame exposée peut entraîner des blessures graves.

DÉCOUPE DE GRANDS PANNEAUX (K)

Les grands panneaux et les longues planches peuvent s'affaisser ou se plier, selon le support. Si vous tentez de couper sans niveler et sans soutenir correctement la pièce, la lame aura tendance à se gripper, provoquant un REBOND et une charge supplémentaire sur le moteur.

Soutenir le panneau ou la planche près de la découpe. Assurez-vous de régler la profondeur de la coupe de manière à ne couper que la feuille ou la planche, et non la table ou l'établi qui la soutient. Les supports en forme de morceaux de bois deux par quatre utilisés pour soulever et soutenir le travail doivent être positionnés de manière à ce que les côtés larges soutiennent le travail et reposent sur la table ou le banc. Ne soutenez pas le travail par les côtés étroits, car il s'agit d'une disposition instable. Si le panneau ou la planche à couper est trop grand pour une table ou un établi, utilisez le support deux par quatre sur le sol et fixez-le.

REMPLACEMENT DE LA LAME DE SCIE (L)

REMARQUE : vérifiez que la lame de scie n'est ni endommagée ni usée avant chaque utilisation.

Remplacez-la par une neuve, si nécessaire.

Utilisez uniquement une lame de scie adaptée à l'application prévue.

Ne pas utiliser de meules abrasives.

AVERTISSEMENT ! Éteignez toujours le produit, retirez le bloc-batterie avant de remplacer la lame de scie. Respectez les exigences techniques de ce produit (voir la section Caractéristiques techniques) lors de l'achat et de l'utilisation de lames de scie ! Des lames de scie sont très coupantes et deviennent très chaudes pendant l'utilisation ! Manipulez-les avec précaution ! Portez des gants de protection lors de la manipulation de lames de scie afin d'éviter des blessures, telles que des brûlures ou coupures ! N'appuyez jamais sur le bouton de verrouillage de la broche lorsque la broche tourne !

Posez le produit sur une surface plane stable.

Bloquez la broche en appuyant sur le bouton de verrouillage de la broche (17) et desserrez le boulon de fixation (25) dans le sens inverse des aiguilles d'une montre à l'aide de la clé hexagonale (26)

Déposez la vis de fixation (25) et la bride extérieure (24) de la broche.

Ouvrez complètement la protection inférieure (18) en déplaçant le levier de rétraction de la protection inférieure (11) vers l'avant et la maintenir en position tout en retirant la lame de scie (23) de la broche.

Mettez la lame de scie (23) de côté et ramenez délicatement le levier de rétraction de la protection inférieure (21) à sa position initiale pour fermer la protection inférieure (18).

FR

Nettoyez la vis de fixation (25) et la bride de blocage (24) ainsi que la broche et l'intérieur de la poussière.

Ouvrez complètement la protection inférieure (18) en déplaçant le levier de rétraction de la protection inférieure (11) vers l'avant et la maintenir en position tout en remplaçant la nouvelle lame de scie sur la broche. Assurez-vous que le sens de rotation indiqué sur la lame de scie est le même que celui indiqué sur le carter.

Ramenez délicatement le levier de rétraction de la protection inférieure (11) à sa position initiale pour fermer la protection inférieure (18).

Fixez la lame de scie (23) avec la bride extérieure (24) et la vis de fixation (25). Serrer la vis de fixation (26) dans le sens horaire.

Tournez la lame à la main pour tester si elle tourne sans problème. La lame ne doit pas flotter.

Allumez le produit et laissez-le tourner au ralenti pendant au moins une minute, pour confirmer que la lame a été installée correctement. Si vous constatez des vibrations anormales ou un bruit excessif, éteignez le produit et réinstallez la lame de scie en suivant les instructions ci-dessus.

PROBLÈMES DE SURCHARGE, TEMPÉRATURE ET RECHARGE

Problème	Statut de l'outil/ batterie	Cause possible	Solution
Protection contre la surcharge	L'outil s'éteint subitement. La lampe de travail à LED (si installée) clignote.	Couple extrêmement élevé, blocage et calage, surcharge de l'outil.	Retirez la charge de travail immédiatement, réinitialisez l'outil en l'éteignant et en le rallumant
Température extrêmement élevée	Le premier et le troisième voyants LED de l'INDICATEUR DE CHARGE clignotent alternativement.	Surchauffe de la batterie pendant le fonctionnement	Refroidir la batterie
Charge basse	La puissance de l'outil baisse rapidement. Le premier voyant LED de l'INDICATEUR DE CHARGE se met à clignoter.	La charge de la batterie est inférieure à 5 %.	Retirez la batterie de l'outil et rechargez-la
Autres problèmes	Recharges courtes.	Recharge incomplète.	Veillez à complètement recharger la batterie à chaque fois en laissant le chargeur terminer un cycle de recharge complet
		Mauvaises conditions de stockage.	Retirez toujours la batterie de l'outil et du chargeur quand vous ne l'utilisez pas et rangez-la dans un endroit sûr et sec. Évitez de recharger ou de ranger votre batterie à des températures inférieures à 5 °C ou supérieures à 40 °C. Laissez refroidir la batterie chaude d'un outil venant juste d'être utilisé pendant 30 minutes environ avant de la ranger

FR



ENTRETIEN ET NETTOYAGE

ENTRETIEN

Votre outil ne nécessite pas de lubrification ou de maintenance additionnelle. Votre outil électrique ne contient aucune pièce réparable par l'utilisateur. N'utilisez jamais d'eau ni de nettoyants chimiques pour nettoyer votre outil électrique y compris le système de protection. Essuyez-le avec un chiffon sec pour le nettoyer. Rangez toujours votre outil électrique dans un endroit sec. Maintenez les ouïes de ventilation du moteur propres. Maintenez toutes les commandes exemptes de poussières.

STOCKAGE

- Éteignez le produit et retirez le bloc-batterie.
- Nettoyez le produit comme décrit ci-dessus.
- Rangez le produit et ses accessoires dans un endroit sombre, sec, à l'abri du gel et bien aéré. La température de stockage idéale se situe entre 10 °C et 30 °C.
- Rangez toujours le produit dans un lieu inaccessible pour les enfants.
- Nous vous conseillons d'utiliser l'emballage d'origine pour le rangement du produit, ou bien de le recouvrir avec un tissu adapté / le mettre dans un caisson adapté pour le protéger de la poussière.

TRANSPORT

- Éteignez l'outil et retirez la batterie.
- Attachez les protections de transport (si applicable).
- Portez toujours l'outil par sa poignée.
- Protégez l'outil de tout impact violent ou vibration forte pouvant se produire pendant son transport dans un véhicule.
- Immobilisez solidement l'outil pour qu'il ne puisse ni glisser ni tomber.

RÉPARATION

Cet outil ne contient aucune pièce réparable par le consommateur. Contactez un centre de réparation agréé ou une personne de qualification similaire pour le faire réviser et réparer.

RECYCLAGE ET MISE AU REBUT



Ce symbole est connu sous le nom de « poubelle barrée ». Lorsque ce symbole est présent sur un produit ou une pile, vous ne devez pas jeter ces produits avec vos déchets ménagers. Certaines substances chimiques contenues dans les produits électriques/électroniques ou les piles peuvent nuire à la santé et à l'environnement. Déposer les articles électriques ou électroniques, ainsi que les piles, uniquement dans des systèmes de collecte séparés, qui permettent de récupérer et de recycler les matériaux contenus à l'intérieur. Votre coopération est essentielle pour assurer le succès de ces programmes et pour la protection de l'environnement.

MISE AU REBUT D'UNE BATTERIE USAGÉE



Afin de préserver les ressources naturelles, recyclez la batterie ou mettez-la au rebut d'une manière appropriée. Cette batterie contient des cellules au Li-Ion. Contactez l'organisme local de gestion des déchets pour obtenir des informations concernant les possibilités existantes de mise au rebut et/ou de recyclage. Déchargez votre batterie en allumant votre outil, puis retirez la batterie du boîtier de l'outil, recouvrez les contacts de la batterie avec du ruban adhésif solide pour prévenir des courts-circuits et des décharges. N'essayez jamais d'ouvrir ou de retirer l'un des composants.

FR



GARANTIE COMMERCIALE ERBAUER

Nous veillons tout particulièrement à sélectionner des matériaux de haute qualité et à utiliser des techniques de fabrication qui nous permettent de créer des produits à la fois design et durables. Ce produit (Erbauer Mini-scie circulaire sans fil) bénéficie d'une garantie fabricant de 3 ans couvrant les défauts de fabrication à compter de la date d'achat (en cas d'achat en magasin) ou de la date de livraison (en cas d'achat sur Internet), sans coût supplémentaire.

Pour déposer une réclamation au titre de cette garantie, vous devez présenter votre preuve d'achat (ticket de caisse, facture d'achat ou toute autre preuve recevable en vertu de la loi en vigueur). Conservez votre preuve d'achat dans un endroit sûr. Pour que cette garantie soit applicable, le produit que vous avez acheté doit être neuf. La garantie ne s'applique pas aux produits d'occasion ou aux modèles d'exposition. Sauf indication contraire prévue par la loi en vigueur, tout produit de remplacement fourni au titre de la présente garantie ne sera garanti que jusqu'à expiration de la période de garantie initiale.

Cette garantie couvre les défaillances et dysfonctionnements du produit, sous réserve que le produit ait été utilisé conformément à l'usage pour lequel il a été conçu, qu'il ait été installé, nettoyé et entretenu conformément aux informations contenues dans les présentes conditions générales ainsi que dans le manuel d'utilisation, et conformément à la pratique, sous réserve que celles-ci n'aillent pas à l'encontre du manuel d'utilisation.

Cette garantie ne couvre pas les défauts et dommages causés par l'usure normale ni les dommages pouvant résulter d'une utilisation non conforme, d'une installation ou d'un assemblage défectueux, ou d'une négligence, d'un accident, d'une mauvaise utilisation ou d'une modification du produit. Sauf indication contraire prévue par la loi en vigueur, cette garantie ne couvre en aucun cas les coûts accessoires (expédition, transport, frais de désinstallation et réinstallation, main d'œuvre, etc.), ni les dommages directs et indirects.

La présente garantie ne couvre pas les défauts ou dommages causés par ou résultant de :

- Usure normale, y compris l'usure des accessoires
- Utilisation excessive ou abusive, négligence
- Réparation tentée par une personne autre qu'un agent autorisé
- Dommages esthétiques
- Dommages causés par des substances ou objets étrangers, ou par des accidents
- Dommages ou modifications accidentels
- Non-respect des instructions du fabricant
- Perte d'usage des biens

Les batteries ne sont pas couverts par la garantie Erbauer de 3 ans et auront une période de garantie de 2 ans à partir de la date d'achat.

Si le produit est défectueux, nous nous engageons à le réparer ou le remplacer dans un délai raisonnable.

Cette garantie est valable dans le pays où vous avez acheté ce produit. Toute demande au titre de la garantie doit être adressée au magasin où vous avez acheté ce produit. Cette garantie s'ajoute à vos droits au titre de la loi, sans les affecter.

Si vous avez acheté ce produit en France, en plus de cette garantie commerciale, le vendeur reste tenu de respecter la garantie légale de conformité prévue par les articles L217-4 à L217-14 du Code de la consommation et aux articles qui concernent les vices cachés de la chose vendue dans les conditions prévues aux articles 1641 à 1648 et 2232 du Code civil. Le distributeur auprès duquel vous avez acheté ce produit répond de tout défaut de conformité ou vice caché du produit, conformément aux présentes dispositions.

En vertu de l'article L217-16 du Code de la consommation, lorsque l'acheteur demande au vendeur, pendant la durée de la garantie commerciale qui lui a été consentie lors de l'acquisition ou de la réparation d'un bien meuble, une remise en état couverte par la garantie, toute période d'immobilisation d'au moins sept jours vient s'ajouter à la durée de la garantie qui reste à courir. Cette période court à compter de la demande d'intervention de l'acheteur ou de la mise à disposition pour réparation du bien en cause, si cette mise à disposition est postérieure à la demande d'intervention. Garantie légale de conformité (extrait du Code de la consommation) : Article L217-4 du Code de la consommation - Le vendeur doit livrer un bien conforme au contrat et répond des défauts de conformité existant lors de la livraison. Il répond également des défauts de conformité résultant de l'emballage, des instructions de montage ou de l'installation lorsque celle-ci a été mise à sa charge par le contrat ou a été réalisée sous sa responsabilité. Article L217-5 du Code de la consommation - Le bien est conforme au contrat : 1. S'il est adapté à l'objectif généralement prévu pour des biens similaires et, le cas échéant : s'il correspond à la description donnée par le vendeur et possède les qualités présentées par le vendeur à l'acheteur sous forme d'échantillon ou de modèle ; s'il présente des qualités que l'acheteur peut légitimement attendre au regard des déclarations publiques faites par le vendeur, par le fabricant ou par son représentant, notamment dans la publicité ou l'étiquetage ; 2. Ou s'il présente les caractéristiques définies d'un commun accord par les parties ou est propre à tout usage spécial recherché par l'acheteur, porté à la connaissance du vendeur et que ce dernier a accepté. Article L217-12 du Code de la consommation - Toute réclamation suite à un défaut de conformité est limitée à deux ans à compter de la livraison du bien. Garantie légale sur les vices cachés (extrait du Code de la consommation) : Article 1641 du Code civil - Le vendeur est tenu de la garantie en cas de défauts cachés de la chose vendue qui la rendent impropre à l'usage auquel on la destine, ou qui diminuent tellement cet usage que l'acheteur ne l'aurait pas acquise, ou n'en aurait donné qu'un moindre prix, s'il les avait connus. Article 1648 du Code civil (alinéa 1) - Toute réclamation résultant de vices cachés doit être faite par l'acheteur dans un délai de deux ans à compter de la découverte du vice.

PL



INSTRUKCJE BEZPIECZEŃSTWA

OGÓLNE OSTRZEŻENIA BEZPIECZEŃSTWA ELEKTRONARZĘDZIA



OSTRZEŻENIE! Dokładnie przeczytaj wszystkie instrukcje, ilustracje oraz specyfikacje podane wraz z tym elektronarzędziem. *Nieprzestrzeganie podanych poniżej instrukcji może zakończyć się porażeniem prądem, pożarem oraz/lub poważnym urazem.*

Zachowaj wszystkie ostrzeżenia i instrukcje do przyszłego użytku. *Termin "elektronarzędzie" odnosi się do Twojego elektronarzędzia czerpiącego energię z sieci (z kablem) lub z baterii (bez kabla).*

BEZPIECZEŃSTWO W MIEJSCU PRACY

a. **Miejsce pracy powinno być czyste i dobrze oświetlone.** *Nieporządek i ciemne obszary sprzyjają wypadkom.*

b. **Nie używaj elektronarzędzi w atmosferze wybuchowej, na przykład w obecności palnych cieczy, gazów lub pyłów.** *Elektronarzędzia wytwarzają iskry, które mogą spowodować zapłon pyłu lub oparów.*

c. **Dzieci i osoby postronne nie powinny zbliżać się do pracującego elektronarzędzia.** *Nieuwaga może spowodować utratę kontroli nad urządzeniem.*

BEZPIECZEŃSTWO ELEKTRYCZNE

a. **Wtyczki elektronarzędzia muszą pasować do gniazdka. Nie wolno wprowadzać zmian we wtyczkach. Do uziemionych elektronarzędzi nie wolno używać przystawek.** *Wtyczki w oryginalnym stanie i pasujące do nich gniazdka zmniejszają niebezpieczeństwo porażenia prądem.*

b. **Unikaj kontaktu ciała z uziemionymi powierzchniami (np. rury, grzejniki, kuchenki, lodówki).** *Istnieje zwiększone ryzyko porażenia prądem, jeśli ciało jest uziemione.*

c. **Nie wystawiaj elektronarzędzi na działanie deszczu lub wilgoci.** *Woda dostająca się do elektronarzędzia zwiększa ryzyko porażenia prądem.*

d. **Należy prawidłowo obchodzić się z przewodem.** Nie wolno używać przewodu do przenoszenia, wyciągania lub odłączania urządzenia. Przewód powinien znajdować się z dala od źródeł ciepła, oleju, ostrych krawędzi lub ruchomych elementów. Uszkodzone lub splątane przewody zwiększają ryzyko porażenia prądem.

e. **Podczas pracy elektronarzędziem na zewnątrz należy użyć przedłużacza przeznaczonego do użytku zewnętrznego.** *Użycie przewodu przeznaczonego do użytku na zewnątrz zmniejsza ryzyko porażenia prądem.*

f. **Jeśli niezbędne jest używanie elektronarzędzia w wilgotnym miejscu, należy zastosować wyłącznik różnicowoprądowy (RCD) w celu zabezpieczenia zasilania.** *Używanie wyłączników różnicowoprądowych zmniejsza niebezpieczeństwo porażenia prądem.*

BEZPIECZEŃSTWO OSOBISTE

a. **Podczas obsługi elektronarzędzia należy zachować czujność, obserwować, co się robi i kierować się zdrowym rozsądkiem. Nie używać urządzenia w przypadku zmęczenia lub pod wpływem narkotyków, alkoholu lub leków.** *Jeden moment nieuwagi podczas używania urządzenia może skutkować poważnymi urazami.*

b. **Używaj środków ochrony indywidualnej. Należy zawsze stosować ochronę oczu.** *Sprzęt ochronny, taki jak maska przeciwpyłowa, antypoślizgowe obuwie ochronne, kask lub ochrona słuchu, stosowany w odpowiednich warunkach, zmniejszy obrażenia ciała.*

c. **Zapobiegaj niezamierzonemu uruchomieniu. Przed podłączeniem do źródła zasilania lub akumulatora, podnoszeniem lub przenoszeniem urządzenia należy się upewnić się, że wyłącznik jest ustawiony w pozycji wyłączonej.** *Przenoszenie elektronarzędzi z palcem na wyłączniku lub podłączanie elektronarzędzi z włączonym wyłącznikiem grozi wypadkiem.*

d. **Przed włączeniem elektronarzędzia usuń klucze regulacyjne**. *Klucz pozostawiony w wirującej części elektronarzędzia może spowodować obrażenia.*

e. **Nie wychylaj się nadmiernie. Przez cały czas należy zachowywać odpowiednią postawę i równowagę.** *Umożliwia to lepszą kontrolę nad elektronarzędziem w nieoczekiwanych sytuacjach.*

f. **Odpowiednie ubranie. Nie noś luźnego ubrania ani ozdób. Włosy, ubranie i rękawice należy trzymać w bezpiecznej odległości do urządzenia.** *Ruchome elementy urządzenia mogą chwycić luźne ubrania, ozdoby lub długie włosy.*

g. **Jeśli narzędzie jest wyposażone w opcję podłączenia urządzeń odsysających i zbierających pył, należy je prawidłowo podłączyć i używać.** *Używanie wyciągu pyłu zmniejsza zagrożenia związane z pyłem.*

h. **Nie dopuść, aby znajomość narzędzia wynikająca z częstego korzystania dawała Ci zbytnią pewność siebie i skłaniała do ignorowania zasad bezpieczeństwa.** *Nieostrożność może spowodować poważny uraz w ułamku sekundy.*

PUŻYWANIE I KONSERWACJA ELEKTRONARZĘDZI

a. **Nie przeciążaj elektronarzędzia. Używaj elektronarzędzia dostosowanego do wykonywanej pracy.** *Elektronarzędzie będzie wykonywać pracę lepiej i bezpieczniej w tempie, do którego zostało przeznaczone.*

b. **Nie używaj elektronarzędzia, jeśli jego wyłącznik nie włącza lub nie wyłącza narzędzia prawidłowo.** *Każde elektronarzędzie, którego nie można kontrolować za pomocą wyłącznika, jest niebezpieczne i musi zostać naprawione.*

c. **Odłącz wtyczkę od gniazdka i/lub akumulator od elektronarzędzia przed dokonaniem jakichkolwiek regulacji, wymianą akcesoriów lub schowaniem elektronarzędzia.** *Takie zapobiegawcze środki bezpieczeństwa zmniejszają ryzyko przypadkowego uruchomienia elektronarzędzia.*

d. **Wyłączone elektronarzędzia należy przechowywać w miejscu niedostępnym dla dzieci i nie pozwalać używać elektronarzędzia osobom nieobeznanym z nim i niniejszymi instrukcjami. Elektronarzędzia są niebezpieczne w rękach nieprzeszkolonych użytkowników.**

e. **Konserwuj elektronarzędzia i akcesoria. Sprawdź urządzenie pod kątem rozregulowania i zamocowania ruchomych części, pęknięcia elementów i wszelkich innych czynników, które mogą wpłynąć na pracę elektronarzędzia. W razie uszkodzenia, urządzenie należy naprawić przed użyciem.** *Przyczyną wielu wypadków jest brak odpowiedniej konserwacji elektronarzędzi.*

f. **Narzędzia skrawające powinny być ostre i czyste.** *Odpowiednio utrzymane narzędzia skrawające z ostrymi krawędziami tnącymi są mniej podatne na zakleszczenie i można łatwiej nad nimi panować.*

g. **Elektronarzędzi, akcesoriów, narzędzi itp. należy używać zgodnie z niniejszą instrukcją, biorąc pod uwagę warunki pracy i prace, które mają być wykonywane.** *Używanie elektronarzędzi niezgodnie z ich przeznaczeniem może prowadzić do niebezpiecznych sytuacji.*

h. **Utrzymuj uchwyty i powierzchnie chwytowe w suchości, czystości i wolne od oleju oraz tłuszczu.** *Śliskie uchwyty i powierzchnie chwytowe uniemożliwiają bezpieczną obsługę i kontrolę nad narzędziem w nieoczekiwanych sytuacjach.*

PL

KORZYSTANIE I DBANIE O NARZĘDZIE ZASILANE AKUMULATOREM

a. **Ładuj jedynie za pomocą ładowarki określonej przez producenta.** *Ładowarka przystosowana do jednego rodzaju akumulatora może stworzyć ryzyko pożaru, kiedy zostanie wykorzystana do innego rodzaju akumulatora.*

b. **Korzystaj z elektronarzędzi jedynie z określonymi akumulatorami.** *Korzystanie z jakichkolwiek innych akumulatorów może stworzyć ryzyko urazu i pożaru.*

c. **Kiedy akumulator nie jest w użytku, trzymaj go z dala od innych metalowych przedmiotów, takich jak spinacze, monety, gwoździe, śruby oraz inne drobne metalowe przedmioty, które mogą połączyć styki akumulatora.** *Połączenie styków akumulatora może stworzyć ryzyko urazu lub pożaru.*

d. **W ekstremalnych warunkach z akumulatora może zostać wyrzucony płyn; unikaj kontaktu. Jeżeli dojdzie do przypadkowego kontaktu zmyj wodą. Jeżeli płyn dostanie się do oczu wezwij pomoc medyczną.** *Płyn wyrzucony z baterii może spowodować podrażnienia lub poparzenia.*

e. **Nie korzystaj z uszkodzonego lub modyfikowanego akumulatora lub narzędzia.** *Uszkodzone lub zmodyfikowane akumulatory mogą wykazywać nieprzewidywalne zachowanie stwarzające ryzyko pożaru, wybuchu lub poważnego urazu.*

f. **Nie wystawiaj akumulatora na działanie ognia ani wysokich temperatur.** *Styczność z ogniem lub temperaturą wyższą niż 130 °C może spowodować eksplozję.*

g. **Przestrzegaj wszystkich instrukcji dotyczących ładowania i nie ładuj akumulatora lub narzędzia poza zakresem temperatur podanym w instrukcji.** *Ładowanie w niepoprawny sposób lub poza określonym zakresem temperatur może uszkodzić akumulator i zwiększyć ryzyko pożaru.*

SERWISOWANIE

a. **Elektronarzędzie powinno być serwisowane przez wykwalifikowane osoby z użyciem identycznych części zamiennych.** *Zapewni to utrzymanie bezpieczeństwa elektronarzędzia.*

b. **Nigdy nie serwisuj uszkodzonych akumulatorów.** *Serwisowanie akumulatorów powinno być wykonywane jedynie przez producenta lub autoryzowanych usługodawców.*

DODATKOWE INSTRUKCJE DOTYCZĄCE BEZPIECZEŃSTWA WSZYSTKICH OPERACJI CIĘCIA PIŁĄ

NIEBEZPIECZEŃSTWO

a. **Ręce należy trzymać z dala od strefy cięcia i tarczy.** *Drugą rękę należy trzymać na uchwycie pomocniczym lub obudowie silnika. Jeżeli piła jest trzymana oburącz, nie ma niebezpieczeństwa, że tarcza dotknie dłoni*.

b. **Nie wolno sięgać pod przecinany element.** *Osłona nie zabezpiecza użytkownika przed tarczą pod przecinanym elementem.*

c. **Głębokość cięcia należy dostosować do grubości przecinanego elementu**. *Pod obrabianym elementem powinno być widać nie więcej niż cały ząb ostrza.*

d. **Nigdy nie należy trzymać przecinanego elementu w ręku lub na kolanie**. *Przecinany element należy zamocować na stabilnej podstawie. Ważne jest, aby przecinany element odpowiednio podeprzeć w taki sposób, aby do minimum ograniczyć zagrożenie dla użytkownika i ryzyko zakleszczenia tarczy lub utraty kontroli.*

e. **W czasie prac, w trakcie których narzędzie tnące może natrafić na ukryty przewód elektryczny lub własny przewód zasilania, elektronarzędzie należy trzymać za izolowane uchwyty**. *Dotknięcie przewodu pod napięciem może spowodować, że przez nieizolowane elementy metalowe narzędzia popłynie prąd, co grozi operatorowi porażeniem.*

f. **Podczas cięcia wzdłuż słojów, aby uzyskać prostą krawędź, należy zawsze używać ogranicznika lub prowadnicy z prostą krawędzią.** *Zwiększy to precyzję cięcia i zmniejszy możliwość zakleszczenia się tarczy.*

g. **Należy zawsze używać tarcz odpowiednich pod względem wielkości i kształtu otworu (rombowe lub okrągłe).** *Tarcze, które nie pasują do osprzętu mocującego piły, będą pracowały niecentrycznie, co grozi utratą kontroli nad narzędziem.*

h. **Nigdy nie należy używać uszkodzonych lub niewłaściwych podkładek do tarcz lub śrub.** *Podkładki pod ostrze i śruby zostały specjalnie zaprojektowane do zakupionej piły tak, aby gwarantowały optymalną pracę i maksymalne bezpieczeństwo obsługi.*

PRZYCZYNY ODBIJANIA I ZWIĄZANE Z TYM OSTRZEŻENIA

a. Odbicie jest nagłą reakcją tarczy tnącej na zablokowanie, zakleszczenie się lub skrzywienie, powodującą niekontrolowane wysunięcie się piły poza obrabiany element w górę w stronę operatora.

b. Gdy tarcza tnąca zakleszczy się lub zablokuje w zamykającym się nacięciu drewnianego elementu, tarcza zatrzymuje się, a reakcja silnika powoduje, że całe urządzenie gwałtownie odskakuje w stronę operatora.

c. Jeżeli tarcza w nacięciu skrzywi się lub odchyli od osi, zęby na tylnej krawędzi tarczy mogą wbić się w górną powierzchnię drewna, powodując wysunięcie się tarczy z nacięcia i odskok w kierunku operatora.

Odbicie jest efektem niewłaściwego użycia i/lub obsługiwania piły lub wystąpienia warunków, których można uniknąć, o ile zostaną podjęte odpowiednie, podane niżej środki zapobiegawcze:

a. **Piłę należy zawsze pewnie trzymać oburącz. Należy się zapierać ramionami w taki sposób, aby móc zamortyzować siły odbicia. Należy się ustawić po dowolnej stronie tarczy, ale nie na wyznaczanej przez nią linii cięcia.** *Odbicie*

może spowodować, że piła odskoczy do tyłu, jednak podejmując odpowiednie środki ostrożności operator jest w stanie zachować kontrolę.

b. **Gdy tarcza zaklinuje się lub gdy z jakiegoś powodu cięcie zostanie przerwane, należy zwolnić przełącznik wł./wył. i przytrzymać piłę nieruchomo w przecinanym materiale aż do całkowitego zatrzymania się tarczy. Nigdy nie należy próbować wyjmować piły z przecinanego elementu lub ciągnąć piły do tyłu, gdy tarcza jeszcze porusza się – grozi to szarpnięciem.** *Należy sprawdzić, dlaczego tarcza się zablokowała i podjąć stosowne działania, tak aby usunąć przyczynę zakleszczenia.*

c. **Przy ponownym włączaniu piły włożonej w nacięcie w przecinanym elemencie tarczę należy ustawić centralnie w nacięciu; należy upewnić się, że zęby piły nie klinują się w przecinanym materiale.** *Jeżeli tarcza tnąca klinuje się, przy ponownym włączeniu może ona podskoczyć do góry i szarpnąć w tył.*

d. **Podczas piłowania dużych paneli, aby zminimalizować ryzyko zakleszczenia lub odbicia tarczy, należy je podeprzeć.** *Duże płyty często uginają się pod swoim własnym ciężarem. Podpory należy umieścić pod płytą z obu stron, obok linii cięcia i w pobliżu krawędzi płyty.*

e. **Nie należy używać tępych lub uszkodzonych tarcz.** *Nienaostrzone lub niewłaściwie osadzone tarcze tworzą wąskie nacięcie, co skutkuje nadmiernym tarciem, zakleszczaniem się tarczy i odbijaniem.*

f. **Przed przystąpieniem do cięcia dźwignie regulacji głębokości ustawienia tarczy i jej skosu muszą być solidnie dociśnięte i dokręcone.** *Przesunięcie się ustawień tarczy w trakcie piłowania może spowodować zaklinowanie się ostrza lub szarpnięcie.*

g. **Szczególną uwagę należy zachować podczas wykonywania „wcięć wgłębnych" w ścianach lub innych powierzchniach dostępnych tylko z jednej strony.** *Wystająca część tarczy może natrafić na przedmioty powodujące odbijanie.*

PL

Dodatkowe instrukcje dotyczące bezpieczeństwa podczas używania pił tarczowych z osłoną wahadłową

a. **Przed każdym użyciem należy sprawdzić poprawne zamykanie się dolnej osłony. Nie należy włączać piły, jeżeli osłona dolna nie porusza się swobodnie i nie zamyka się natychmiast. Osłony dolnej nigdy nie należy zaciskać lub podwiązywać w pozycji otwartej.** *Jeżeli piła zostanie przypadkowo upuszczona na ziemię, osłona dolna może się skrzywić. Osłonę dolną należy pociągnąć za uchwyt i odchylić, aby upewnić się, że porusza się ona swobodnie i nie dotyka tarczy ani żadnych innych części, pod żadnym kątem i niezależnie od głębokości cięcia.*

b. **Przed użyciem należy sprawdzić działanie sprężyny dolnej osłony. Jeżeli osłona i sprężyna nie działają właściwie, przed użyciem należy je koniecznie naprawić.** *Osłona dolna może poruszać się ciężej i z oporami pod wpływem uszkodzenia części, lepkich osadów lub nagromadzenia się zanieczyszczeń.*

c. **Osłonę dolną należy odchylać ręcznie tylko w celu wykonania specjalnych cięć takich jak „cięcia wgłębne" i „cięcia złożone". Aby odchylić osłonę dolną, należy pociągnąć za dźwignię osłony tarczy. Gdy tylko tarcza zagłębi się w materiale, osłonę dolną należy puścić.** *We wszystkich pozostałych sytuacjach osłona dolna powinna pracować automatycznie.*

d. **Przed odłożeniem piły na podłodze lub na stole warsztatowym, należy zawsze dopilnować, aby osłona dolna zakrywała tarczę.** *Niezabezpieczona tarcza poruszająca się siłą rozpędu spowoduje, że piła odskoczy do tyłu, przecinając wszystko na co natrafi. Należy mieć świadomość czasu, jaki jest konieczny do zatrzymania się tarczy od momentu puszczenia wyłącznika.*

Ostrzeżenie dotyczące tarczy tnącej

Aby zapobiec przegrzewaniu się zębów tarczy:

- *Należy używać wyłącznie ostrzy zgodnych z normą EN847-1.*
- *Używać dołączonego ostrza wyłącznie do cięcia drewna, nigdy nie tnij metalu ani plastiku.*
- *Nie używać tarcz ściernych.*
- *Należy używać wyłącznie tarcz o średnicy zgodnej z oznaczeniami.*
- *Należy używać wyłącznie tarcz tnących o prędkości równej lub wyższej niż prędkość oznaczona na narzędziu.*
- *Nie używać pękniętych brzeszczotów. Brzeszczoty, których korpusy są pęknięte, należy złomować. Naprawa jest niedozwolona.*
- *Powierzchnie mocujące powinny być oczyszczone z brudu, smaru, oleju i wody.*
- *Nie używać luźnych pierścieni lub tulei do „dorabiania" otworów w brzeszczotach.*
- *Otwórz dolną osłonę i zdejmij tarczę tnącą, aby w razie potrzeby oczyścić wnętrze dolnej i górnej osłony. Usuń uporczywe zabrudzenia za pomocą powietrza pod wysokim ciśnieniem (maks. 3 bar).*
- *Upewnij się, że zamocowane pierścienie są równoległe do siebie.*
- *Z brzeszczotami należy obchodzić się ostrożnie. Należy je przechowywać w oryginalnym opakowaniu lub w specjalnych pudełkach. Podczas przenoszenia i w celu ograniczenia obrażeń należy nosić rękawice.*
- *Sprawdź działanie dolnej osłony, podnosząc i zwalniając dźwignię cofania. Przed użyciem brzeszczotów należy upewnić się, że wszystkie osłony działają prawidłowo.*
- *Przed użyciem należy się upewnić się, że tarcza tnąca spełnia wymagania techniczne elektronarzędzia i jest prawidłowo zamocowana.*

Aby uniknąć przegrzania końcówek ostrzy:

- *Długotrwała praca może spowodować przegrzanie ostrza. Należy zrobić 15-minutową przerwę, aby ostrze ostygło.*
- *Nigdy nie używać uszkodzonych lub tępych ostrzy.*

PL

DODATKOWE OSTRZEŻENIA DOTYCZĄCE AKUMULATORA

a. *Nie należy zwierać ze sobą (łączyć przedmiotem metalowym, np. drutem) dodatniego i ujemnego wyprowadzenia akumulatora.*

b. *Nie należy nosić akumulatora razem z naszyjnikami, spinkami do włosów lub innymi przedmiotami metalowymi.*

c. *Akumulatora nie należy przebijać gwoździami lub uderzać młotkiem, nie należy na nim stawać lub w inny sposób poddawać akumulator silnym uderzeniom lub wstrząsom.*

d. *Nie należy lutować elementów bezpośrednio do akumulatora.*

e. *Nie należy narażać akumulatora na kontakt z wodą słodką lub słoną, nie wolno dopuszczać, aby akumulator uległ zamoczeniu.*

f. *Nie należy rozmontowywać i nie przerabiać akumulatora.*

g. *Akumulatora nie należy wrzucać do ognia ani umieszczać w pobliżu ognia, na kuchenkach lub w innych miejscach o wysokiej temperaturze. Akumulatora nie należy zostawiać w miejscach bezpośrednio nasłonecznionych. Jeśli jest gorąco, nie używać i nie przechowywać w samochodach.*

h. *Akumulatora nie należy wkładać do kuchenek mikrofalowych lub pojemników wysokociśnieniowych, ani odkładać na naczyniach kuchennych do kuchenek indukcyjnych.*

i. *Jeżeli przez dłuższy czas akumulator nie będzie używany, należy go przechowywać w temperaturze pokojowej (od 19°C do 25°C) w stanie naładowania na poziomie 30–50% pojemności. Podczas przechowywania przez bardzo długi czas raz na rok akumulator należy naładować, aby nie dopuścić do zbyt głębokiego rozładowania.*Następujące informacje dotyczą tylko użytkowników profesjonalnych, ale mogą także stanowić praktyczne zalecenie dla wszystkich innych użytkowników:

DODATKOWE OSTRZEŻENIE BEZPIECZEŃSTWA DOTYCZĄCE PYŁU BUDOWLANEGO

Krzemionka jest naturalnym minerałem obecnym w dużych ilościach w materiałach takich, jak piasek, piaskowiec czy granit. Występuje także powszechnie w wielu materiałach budowlanych, np. w betonie i zaprawach. Podczas wielu powszechnie wykonywanych prac, takich jak cięcie, wiercenie i szlifowanie, krzemionka kruszy się na bardzo drobny pył (nazywany także respirabilną krzemionką krystaliczną lub RKK). Wdychanie bardzo drobnych cząstek krzemionki krystalicznej może prowadzić do rozwoju następujących chorób:

rak płuc; krzemica; przewlekła obturacyjna choroba płuc (POChP). Z kolei wdychanie drobnych cząsteczek drewna może prowadzić do rozwoju astmy. Ryzyko chorób płuc dotyczy osób, które regularnie wdychają pył budowlany przez dłuższy czas.

Aby zapewnić ochronę płuc, w przepisach COSHH określono limit średniej ilości wdychanego pyłu (limit narażenia w miejscu pracy) podczas normalnego dnia pracy. Ten limit dopuszcza wdychanie jedynie niewielkiej ilości pyłu – odpowiadającej mniej więcej szczypcie soli.

Niniejszy limit to wartość maksymalna dozwolona przez prawo: najwyższa wartość, jaką można wchłonąć przy zastosowaniu odpowiednich środków bezpieczeństwa.

W JAKI SPOSÓB OGRANICZYĆ ILOŚĆ PYŁU?

1. Ograniczyć ilość prac związanych z cięciem, stosując optymalne rozmiary produktów budowlanych.
2. Używać narzędzi o mniejszej mocy, np. gilotyny do cięcia betonu, zamiast szlifierki kątowej.
3. Łączyć różne techniki pracy – np. używać gwoździarki do bezpośredniego mocowania tac kablowych zamiast wiercenia najpierw otworów.

Podczas pracy zawsze stosować atestowane środki ochrony osobistej, takie jak maski przeciwpyłowe przeznaczone specjalnie do filtrowania mikroskopijnych cząstek, a także urządzenia do odprowadzania pyłu.

PL

OSTRZEŻENIE: niektóre cząstki pyłu powstające podczas cięcia, szlifowania, wiercenia i innych prac budowlanych mogą zawierać substancje chemiczne sprzyjające powstawaniu chorób nowotworowych, uszkodzeń płodu lub innych zaburzeń funkcji rozrodczych. Przykładami takich substancji chemicznych są między innymi:

- ołów z farb na bazie ołowiu;
- krzemionka krystaliczna z cegieł, cementu i innych produktów murarskich;
- arsen i chrom z konserwowanych chemicznie belek drewnianych.
- Zagrożenie związane z tymi narażeniami może być różne i zależy od częstotliwości wykonywania tego typu prac. Aby ograniczyć narażenie na te substancje chemiczne:
- Należy pracować w dobrze wentylowanym miejscu.
- Podczas pracy należy stosować atestowane środki ochrony osobistej, takie jak maska przeciwpyłowa przeznaczona do filtrowania mikroskopijnych cząstek.

DRGANIA

Jako pomoc w ograniczeniu urazów związanych z chorobą wibracyjną u użytkowników elektronarzędzi została opracowana europejska dyrektywa dotycząca czynników fizycznych (drgań). Ta dyrektywa wymaga od producentów i dostawców elektronarzędzi podawania orientacyjnych wyników testów drgań, aby umożliwić użytkownikom podjęcie świadomej decyzji w zakresie bezpiecznego czasu użytkowania elektronarzędzia w ciągu dnia oraz wyboru narzędzia.

PATRZ SPECYFIKACJE TECHNICZNE W INSTRUKCJI OBSŁUGI DLA POZIOMU WIBRACJI ELEKTRONARZĘDZIA.

Deklarowana wartość emisji drgań powinna być stosowana jako poziom minimalny wraz z aktualnymi wskazówkami dotyczącymi drgań.

Deklarowana wartość emisji drgań została zmierzona zgodnie z powyższym standaryzowanym testem i może być stosowana do porównywania poszczególnych narzędzi.

Deklarowana wartość emisji drgań może być także używana do wstępnej oceny narażenia.

OSTRZEŻENIE: wartość emisji drgań podczas rzeczywistego użytkowania elektronarzędzia może różnić się od wartości deklarowanej w zależności od sposobów używania narzędzia podanych w poniższych przykładach i innych czynników.

- Sposób użytkowania narzędzia oraz cięte lub nawiercane materiały.
- Narzędzie w dobrym stanie i odpowiednio konserwowane.
- Użycie prawidłowych akcesoriów do narzędzia oraz zapewnienie odpowiedniej ostrości i dobrego stanu narzędzia.
- Siła trzymania rękojeści.
- Narzędzie używane zgodnie z przeznaczeniem oraz niniejszą instrukcją.

PL

OSTRZEŻENIE: W celu ochrony operatora należy stosować odpowiednie środki bezpieczeństwa na podstawie oceny narażenia na rzeczywiste warunki użytkowania (z uwzględnieniem wszystkich elementów cyklu obsługi, takich jak czas działania, czas wyłączenia narzędzia oraz czas pracy jałowej). Uwaga: korzystanie z innych narzędzi powoduje skrócenie łącznego czasu użytkowania tego narzędzia przez operatora, pomagając ograniczyć ryzyko narażenia na drgania.

Podczas pracy przy użyciu tego elektronarzędzia mogą występować drgania kończyn górnych. Aby ograniczyć narażenie na drgania, należy stosować odpowiednie praktyki pracy.

Nieodpowiednia obsługa narzędzia może doprowadzić do choroby wibracyjnej.

ZAWSZE stosować ostre dłuta, wiertła i brzeszczoty.

Konserwować narzędzie zgodnie z niniejszą instrukcją i zapewnić jego prawidłowe smarowanie (o ile jest to wymagane).

Unikać używania narzędzi w temperaturach -10°C lub poniżej.

Zaplanować pracę, aby rozłożyć korzystanie z narzędzi powodujących silne drgania na wiele dni.

KONTROLA ZDROWIA

Wszyscy pracownicy powinni uczestniczyć w prowadzonym przez pracodawcę programie kontroli zdrowia, który pozwala diagnozować choroby związane z drganiami na wczesnym etapie i zapobiegać postępowaniu choroby, a także pomaga pozostać osobom zatrudnionym w pracy.

RYZYKO REZYDUALNE

Nawet jeśli urządzenie jest używane zgodnie z wszystkimi zasadami bezpieczeństwa, nadal występuje potencjalne ryzyko urazów i uszkodzeń. Z uwagi na konstrukcję i własności urządzenia, wystąpić mogą następujące zagrożenia:

1. Urazy i straty materialne spowodowane ułamaniem się elementów tnących lub nagłym uderzeniem, w czasie użytkowania, w ukryte przeszkody.
2. Ryzyko obrażeń i strat materialnych spowodowanych odłamkami wyrzuconymi w powietrze lub kiepskiej jakości akcesoriami do elektronarzędzi.

PL

OPIS URZĄDZENIA

1. Przycisk zwalniania akumulatora*
2. Przycisk zwolnienia blokady
3. Wylot wyciągu pyłu
4. Skala kąta cięcia
5. Pokrętło regulacji kąta cięcia
6. Podstawa
7. Okienko wskazujące cięcie 45°
8. Okienko wskazujące cięcie 0°
9. Gałka do mocowania prowadnicy równoległej
10. Lampka robocza LED
11. Dźwignia cofania dolnej osłony
12. Górna osłona
13. Akumulator*
14. Wskaźnik naładowania*
15. Uchwyt główny
16. Wyłącznik
17. Przycisk blokady wrzeciona
18. Dolna osłona
19. Pokrętło regulacji głębokości cięcia
20. Skala głębokości cięcia
21. Prowadnica równoległa
22. Kołnierz wewnętrzny
23. Tarcza piły
24. Kołnierz zewnętrzny
25. Śruba mocująca
26. Klucz imbusowy

UWAGA: *Dostawa nie musi zawierać tego elementu.

01 DANE TECHNICZNE

Mini pilarka tarczowa akumulatorowa

Napięcie znam.:	18 V DC
Prędkość biegu jałowego:	6000 /min
Tarcza piły:	Ø120 x Ø9,5 mm
Maks. głębokość cięcia:	
- przy 90°:	41 mm
- przy 45°:	25 mm
Kąt cięcia:	0°- 45°
Ciężar (bez akumulatora):	ok. 1,9 kg

Akumulator (może nie być w zestawie)

Model akumulatora:	ERI1098BAT	ERI1099BAT
Napięcie akumulatora:	18 V DC	18 V DC
Pojemność akumulatora:	2 Ah	4 Ah
Ciężar:	0,4 kg	0,7 kg

Temperatura otoczenia do używania urządzenia i akumulatora: od -10°C do 40°C

Używanie akumulatora i ładowarki:

Model akumulatora:	EBAT18-Li-2 / EBAT18-Li-4 / EBAT18-Li-5 / EHPB18-Li-4 / EHPB18-Li-8 / ERI1098BAT / ERI1099BAT / ERI1100BAT
Model ładowarki:	EC18-Li / EFC18-Li / EMC18-Li / ERB1101CHR / ERB1102CHR / ERB1103CHR / ERB 1091CHR

Zalecany zakres temperatury otoczenia podczas ładowania: od 5°C do 40°C

HAŁAS

Ciśnienie akustyczne ważone A:	L_{pA}=90 dB(A)
Moc akustyczna ważona A:	L_{wA}=98 dB(A)
Niepewność:	K_{PA} i K_{WA}=3 dB(A)

Hałas słyszany przez operatora może przekroczyć 80 dB(A) i dlatego wymagane są środki ochrony słuchu.

WIBRACJE

Wibracje w dłoni i ramieniu podczas cięcia drewna:	$a_{h,W}$=1,28 m/s²
Niepewność:	K=1,5 m/s²

Zadeklarowane wartości wibracji całkowitych i zadeklarowane wartości emisji hałasu zostały zmierzone zgodnie ze znormalizowaną metodą i można je wykorzystywać do porównywania urządzeń; zadeklarowane wartości wibracji całkowitych mogą być wykorzystywane także do wstępnej oceny narażenia.

OSTRZEŻENIE! Emisja drgań podczas rzeczywistego użytkowania elektronarzędzia może różnić się od zadeklarowanej wartości całkowitej w zależności od sposobu użycia narzędzia oraz potrzeby określenia środków bezpieczeństwa w celu ochrony operatora, które opierają się na oszacowaniu narażenia w rzeczywistych warunkach użytkowania (biorąc pod uwagę wszystkie części cyklu roboczego, takie jak czas, kiedy narzędzie jest wyłączone i kiedy nie jest ono obciążone, oprócz czasu włączenia).

OBJAŚNIENIA DO TABLICZKI ZNAMIONOWEJ

ERI1081CSW = NUMER MODELU

ER = ERBAUER

I =18V litowo-jonowy

1081 = numer seryjny

CSW = MINI PILARKA TARCZOWA AKUMULATOROWA

PL



MONTAŻ

01 SYMBOLE



Przeczytać instrukcję obsługi



Używać ochrony oczu



Używać ochrony słuchu



Używać maski przeciwpyłowej



Używać rękawic ochronnych



Ciąć tylko drewno



Nie wrzucać akumulatora do rzek ani nie zanurzać ich w wodzie.



Nie wrzucać akumulatora do ognia. Wybuchnie i spowoduje urazy.



Nie narażać akumulatora na temperaturę powyżej 40°C.



Silnik bezszczotkowy

KEEP COOL TECHNOLOGY	Technologia akumulatorów Keep Cool
yyWxx	Kod daty produkcji: rok produkcji (20yy) i tydzień produkcji (Wxx).
CE	Produkt jest zgodny z obowiązującymi dyrektywami WE.
UK CA	Produkt jest zgodny z obowiązującymi przepisami Wielkiej Brytanii.

02 ROZPAKOWANIE

Rozpakować wszystkie elementy i położyć je na płaskiej, stabilnej powierzchni.

- Usunąć wszystkie materiały opakowaniowe i ewentualne elementy transportowe.
- Sprawdzić, czy zawartość dostawy jest kompletna i nieuszkodzona. W razie braku lub uszkodzenia elementów nie używać urządzenia i skontaktować się ze sprzedawcą. Używanie niekompletnego lub uszkodzonego produktu stanowi zagrożenie dla ludzi i mienia.
- Sprawdzić, czy są wszystkie akcesoria i narzędzia potrzebne do montażu i używania urządzenia. Dotyczy to także odpowiednich środków ochrony indywidualnej.

OSTRZEŻENIE! Produkt i opakowanie nie są zabawkami dla dzieci! Nie wolno dzieciom bawić się foliowymi workami, arkuszami ani małymi elementami! Niebezpieczeństwo uduszenia i udławienia się!

03 MONTAŻ MASZYNY

ŁADOWANIE AKUMULATORA (MOŻE GO NIE BYĆ W ZESTAWIE)

Akumulator jest dostarczany w stanie niskiego poziomu naładowania. Przed pierwszym użyciem akumulator należy doładować.

Szczegóły patrz instrukcja obsługi ładowarki.

DEMONTAŻ I MONTAŻ AKUMULATORA (A1, A2)

Wcisnąć przycisk zwalniania akumulatora (1) i wysunąć akumulator (13) z urządzenia. Po naładowaniu wsunąć go z powrotem do urządzenia. Wystarczy wciśnięcie i lekkie dociśnięcie.

PL

WSKAŹNIK NAŁADOWANIA AKUMULATORA

Akumulator litowo-jonowy (13) jest wyposażony we WSKAŹNIK NAŁADOWANIA, który informuje o aktualnym stanie naładowania akumulatora. Nacisnąć przycisk WSKAŹNIK NAŁADOWANIA (14), aby sprawdzić naładowanie akumulatora. Dioda LED powinna świecić przez około 5 sekund.

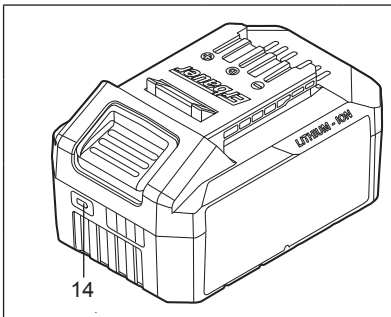

Miganie Wł. Wył.

naładowanie 76-100%	
naładowanie 51-75%	
naładowanie 26-50%	
naładowanie 5-25%	
naładowanie poniżej 5%	

PROWADNICA RÓWNOLEGŁA (B)

Aby wykonywać cięcia równoległe do krawędzi elementu, z lewej strony należy przyłożyć prowadnicę równoległą (21). Do ustawienia żądanej szerokości użyć skali.

WYCIĄG PYŁU (C)

OSTRZEŻENIE! Podczas używania produkt powinien być zawsze podłączony do wyciągu pyłu, aby w miejscu pracy utrzymać czystość! Podczas używania produktu należy nosić maskę przeciwpyłową. Pył może być szkodliwy dla zdrowia! Szczególnie pył i wióra z drewna powlekanego, np. impregnatami lub bejcami!

Złącze wyciągu pyłu wymaga dostarczonego wylotu wyciągowego w celu podłączenia do odkurzacza/węża wyciągu pyłu o Ø1-1/4'' (32 mm).

WARNING! Wąż wyciągowy nie może zakłócać działania dolnej osłony ani operacji cięcia.



UŻYWANIE

01 IPRZEZNACZENIE

Produkt jest przeznaczony do wykonywania prostych cięć w drewnie i podobnych materiałach, np. MDF i płyta wiórowa, za pomocą zamontowanej tarczy. Nie wolno używać produktu do cięcia kłód drewna.

02 OBSŁUGA

REGULACJA GŁĘBOKOŚCI (D1, D2)

OSTRZEŻENIE! Przed regulacją należy wyłączyć produkt i wyjąć z niego akumulator! Należy zawsze nastawiać prawidłową głębokość cięcia! Prawidłowe ustawienie głębokości cięcia dla wszystkich cięć nie powinno być większe niż jeden ząb tarczy wystający spod ciętego materiału!

Obrócić gałkę głębokości cięcia (19) w lewą stronę i podnieść obudowę na żądaną głębokość. Skala głębokości (20) ułatwia orientację.

Obrócić gałkę głębokości cięcia (19) w prawą stronę, aby zabezpieczyć głębokość cięcia.

UWAGA: Wartości pokazane na skali głębokości dotyczą wyłącznie cięć 0°! Dla cięć skośnych kąt cięcia będzie mniejszy niż podano.

REGULACJA KĄTA (E1, E2)

OSTRZEŻENIE! Przed regulacją należy wyłączyć produkt i wyjąć z niego akumulator!

Obrócić gałkę regulacji kąta cięcia (5) w lewą stronę i przechylić obudowę na żądany kąt. Skala kąta (4) ułatwia orientację.

Obrócić gałkę regulacji kąta cięcia (5) w prawą stronę w celu zabezpieczenia wybranego kąta.

WYŁĄCZNIK (F)

Wcisnąć i przytrzymać przycisk blokujący (2), a następnie wcisnąć przycisk wyłącznika (16), aby włączyć urządzenie. Aby wyłączyć produkt, należy puścić wyłącznik.

UWAGA: Przycisk blokujący można obsługiwać z dowolnej strony, aby umożliwić obsługę osobom lewo- i praworęcznym.

PL

LAMPKA ROBOCZA LED (G)

Lampka robocza LED może zapewnić dodatkowe oświetlenie bezpośredniego obszaru roboczego.

Włączyć lampkę (10), naciskając lekko wyłącznik (16).

Lampka (10) wyłączy się automatycznie chwilę po zwolnieniu wyłącznika

OSTRZEŻENIE! Nie patrz bezpośrednio w światło LED.

CIĘCIE RÓWNOLEGŁE (H1, H2)

Przyłożyć prowadnicę równoległą do produktu, jak opisano powyżej, i ustawić żądaną szerokość.

Włączyć produkt przed przyłożeniem go do obrabianego przedmiotu i poczekać, aż osiągnie pełną prędkość.

Przyłożyć produkt z boku do elementu i prowadzić produkt wzdłuż krawędzi po prowadnicy równoległej.

UWAGA: Wywierać lekki nacisk na prowadnicę równoległą i przesuwać urządzenie wzdłuż krawędzi w celu uzyskania równomiernego efektu.

Podczas cięcia równoległego arkuszy prowadnica równoległa może nie zapewniać żądanej szerokości cięcia. Zacisnąć lub przybić prosty kawałek drewna o średnicy 1 cala (25 mm) do arkusza jako prowadnicę. Oprzeć lewą stronę podstawy o prowadnicę.

OSTRZEŻENIE! Zaciski nie mogą przeszkadzać w swobodnym ruchu piły.

CIĘCIE SKOŚNE (I)

Ustawić żądany kąt cięcia - dźwignia regulacji głębokości cięcia musi być prawidłowo zaciśnięta.

Włączyć produkt przed przyłożeniem go do obrabianego przedmiotu i poczekać, aż osiągnie pełną prędkość.

Położyć podstawę płasko na elemencie i pchać produkt do przodu z równomierną prędkością.

CIĘCIE WGŁĘBNE (J)

OSTRZEŻENIE! Aby zapobiec utracie kontroli, należy zawsze zachować szczególną ostrożność podczas wykonywania cięć wgłębnych.

Zaznaczyć linię cięcia na elemencie.

Ustawić żądaną głębokość cięcia.

Ustawić kąt cięcia na 0°.

Podnieść dźwignię cofania dolnej osłony w celu odsłonięcia tarczy i oprzeć mocno przód podstawy o cięty element z podniesionym uchwytem głównym tak, aby tarcza nie dotykała elementu.

Gdy tarcza nie dotyka elementu, włączyć silnik naciskając przycisk zwolnienia blokady i wyłącznik główny. Przed rozpoczęciem cięcia należy zawsze poczekać, aż tarcza osiągnie pełną prędkość.

Obniżyć powoli piłę do elementu, wykorzystując przód płyty opartej o element jako punkt przegubowy. Gdy tylko tarcza piły zacznie ciąć materiał, zwolnić dźwignię dolnej osłony.

Gdy podstawa leży płasko na elemencie, kontynuować cięcie do przodu aż do końca.

Po zakończeniu cięcia puścić wyłącznik i poczekać, aż tarcza całkowicie się zatrzyma. Nie wyjmować tarczy z elementu, dopóki się ona obraca.

Jeśli naroża cięcia wgłębnego nie są całkowicie przecięte, należy wykończyć naroża za pomocą wyrzynarki lub piłki ręcznej.

OSTRZEŻENIE! Wykonując cięcie wgłębne należy zawsze ciąć w kierunku do przodu. Cięcie w odwrotnym kierunku spowodowałoby podniesienie i cofnięcie ciętego elementu w kierunku użytkownika, co mogłoby skutkować urazami ciała. Nie wolno przechylać dolnej osłony w pozycję podniesioną. Pozostawienie odsłoniętej tarczy mogłoby spowodować poważne obrażenia.

CIĘCIE DUŻYCH ARKUSZY (K)

Duże arkusze i długie płyty mogą zwisać lub się wyginać się, w zależności od podparcia. Jeśli spróbujesz ciąć bez wypoziomowania i odpowiedniego podparcia elementu, tarcza będzie miała tendencję do zakleszczania się, powodując ODRZUT i dodatkowe obciążenie silnika.

Należy podeprzeć płytę lub deskę blisko miejsca cięcia. Ustawić głębokość cięcia tak, aby przecinać tylko arkusz lub płytę, a nie stół lub stół warsztatowy, na którym jest ona oparta. Podpory dwa na cztery używane do podnoszenia i podtrzymywania należy ustawić w taki sposób, aby szerokie boki podpierały element i opierały się na stole lub warsztacie. Nie podpierać elementu wąskimi bokami, ponieważ jest to niestabilne ustawienie. Jeśli arkusz lub płyta jest za duża do oparcia na stole lub warsztacie, należy zastosować podparcie typu dwa na cztery na podłodze i zabezpieczenie.

PL

WYMIANA TARCZY PIŁY (L)

UWAGA: Przed każdym użyciem piły należy sprawdzić tarczę pod kątem uszkodzeń i zużycia.

W razie potrzeby wymienić.

Używać wyłącznie tarcz nadających się do danego celu.

Nie używać tarcz ściernych.

OSTRZEŻENIE! Przed wymianą tarczy należy wyłączyć produkt i wyjąć z niego akumulator. Podczas kupowania i używania tarcz należy przestrzegać wymagań technicznych dla tego produktu (patrz punkt Dane techniczne)! Tarcze są bardzo ostre, a podczas pracy nagrzewają się do wysokiej temperatury! Należy postępować z nimi ostrożnie! Przed wzięciem do ręki tarczy należy założyć rękawice ochronne, aby zapobiec skaleczeniom i oparzeniom! Nie wolno wciskać przycisku blokady wrzeciona, gdy wrzeciono się obraca!

Położyć produkt na płaskiej, stabilnej powierzchni.

Zablokować wrzeciono, naciskając przycisk blokady wrzeciona (17) i odkręcić śrubę mocującą (25) w lewą stronę za pomocą klucza imbusowego (26).

Wyjąć śrubę mocującą (25) i zewnętrzny kołnierz (24) z wrzeciona.

Otworzyć całkowicie dolną osłonę (18), popychając do przodu dźwignię cofania dolnej osłony (11) i przytrzymać ją w tej pozycji, zdejmując tarczę (23) z wrzeciona.

Odsunąć tarczę (23) w bok i ostrożnie przesunąć dźwignię cofania dolnej osłony (21) do wcześniejszej pozycji w celu zamknięcia dolnej osłony (18).

Oczyścić z pyłu śrubę mocującą (25) i kołnierz blokujący (24) oraz wrzeciono i część wewnętrzną.

Otworzyć całkowicie dolną osłonę (18), popychając do przodu dźwignię cofania dolnej osłony (11) i przytrzymać ją w tej pozycji, zakładając nową tarczę na wrzeciono. Sprawdzić, czy kierunek obrotów zaznaczony na tarczy piły jest zgodny z kierunkiem podanym na obudowie.

Przesunąć ostrożnie dźwignię cofania dolnej osłony (11) do wcześniejszej pozycji w celu zamknięcia dolnej osłony (18).

Zabezpieczyć tarczę (23) za pomocą kołnierza zewnętrznego (24) i nakrętki mocującej (25). Dokręcić śrubę mocująca (26) w prawą stronę.

Obrócić ręcznie tarczę, aby sprawdzić, czy się lekko obraca. Tarcza nie powinna mieć bicia.

Włączyć produkt i zostawić go na biegu jałowym na około minutę w celu sprawdzenia, czy tarcza została prawidłowo zamontowana. W razie wystąpienia nienormalnych drgań lub dużego hałasu należy wyłączyć urządzenie i powtórzyć montaż tarczy zgodnie z powyższymi instrukcjami.

PRZECIĄŻENIE, PROBLEM Z TEPMERATURĄ I ŁADOWANIEM

Problem	Stan narzędzia/ akumulatora	Możliwa przyczyna	Rozwiązanie
Zabezpieczenie przed przeciążeniem	Urządzenie nagle przestaje pracować; lampka robocza LED (o ile jest) miga	Nadzwyczaj wysoki moment obrotowy, zacinanie i blokowanie się, przeciążenie narzędzia	Natychmiast usunąć obciążenie i zresetować narzędzie przez wyłączenie go i włączenie ponownie
Nadzwyczaj wysoka temperatura	Pierwsza i trzecia dioda LED WSKAŹNIK NAŁADOWANIA migają na przemian	Przegrzanie akumulatora podczas pracy	Ostudzić akumulator
Niski poziom naładowania akumulatora	Moc narzędzia szybko spada. Pierwsza dioda LED we WSKAŹNIKU NAŁADOWANIA zaczyna migać	Akumulator jest naładowany w mniej niż 5%	Wyjąć akumulator z narzędzia i naładować
Pozostałe problemy	Krótkie ładowanie	Akumulator nie jest w pełni naładowany	Dopilnować, aby akumulator był całkowicie naładowany i w tym celu pozwolić, aby ładowarka wykonała swój pełny cykl ładowania
		Złe warunki przechowywania	Gdy narzędzie nie jest używane, należy zawsze wyjąć akumulator z narzędzia i ładowarki i schować w suchym i bezpiecznym miejscu. Należy unikać ładowania lub przechowywania akumulatora w temperaturze poniżej 5°C i powyżej 40°C. Przed schowaniem pozwolić, aby gorący akumulator wyjęty z narzędzia tuż po pracy stygł przez około 30 minut

PL



UTRZYMANIE I KONSERWACJA

KONSERWACJA

To narzędzie nie wymaga żadnego dodatkowego smarowania ani żadnej dodatkowej konserwacji. W elektronarzędziu nie ma elementów, które mógłby naprawić użytkownik. Nigdy nie używaj wody ani środków chemicznych do czyszczenia elektronarzędzia, w tym systemu osłonowego. Urządzenie należy przecierać do czysta suchą ściereczką. Elektronarzędzie należy zawsze przechowywać w suchym miejscu. Należy dbać o czystość szczelin wentylacyjnych silnika. Należy dbać o to, aby żadne elementy sterujące nie były zakurzone i zabrudzone pyłem.

PRZECHOWYWANIE

- Wyłączyć produkt i wyjąć akumulator.
- Wyczyścić produkt w sposób opisany powyżej.
- Produkt i jego akcesoria należy przechowywać w ciemnym, suchym i odpowiednio wentylowanym miejscu, w dodatniej temperaturze. Idealna temperatura przechowywania wynosi od 10°C do 30°C.
- Produkt należy zawsze przechowywać w miejscu niedostępnym dla dzieci.
- Do przechowywania zalecamy używanie oryginalnego opakowania lub przykrycie produktu odpowiednią szmatką albo osłoną w celu zabezpieczenia przed pyłem.

TRANSPORT

- Wyłączyć produkt i wyjąć akumulator.
- W stosownych przypadkach należy założyć osłony transportowe.
- Urządzenie należy zawsze nosić za jego rękojeść.
- Urządzenie należy chronić przed silnymi uderzeniami lub drganiami, które mogłyby wystąpić w czasie transportu pojazdami.
- Aby nie dopuścić do ześlizgnięcia się lub spadnięcia, urządzenie należy zamocować.

NAPRAWA

W urządzeniu nie ma żadnych części, które mogłyby zostać naprawione przez użytkownika. W celu skontrolowania i naprawienia urządzenia należy skontaktować się z autoryzowanym centrum serwisowym lub osobą o podobnych kwalifikacjach.

RECYKLING I UTYLIZACJA



Na produkcie może się znajdować symbol przekreślonego pojemnika na odpady. Jeśli ten symbol jest umieszczony na produkcie lub baterii, oznacza to, że nie należy ich wyrzucać wraz ze zwykłymi odpadami komunalnymi. Niektóre chemikalia znajdujące się w produktach elektrycznych/elektronicznych lub bateriach/akumulatorach mogą być szkodliwe dla zdrowia i środowiska. Sprzęt nie poddany recyclingowi stanowi potencjalne zagrożenie dla środowiska i zdrowia ludzi. Zużyty sprzęt elektryczny i elektroniczny zawiera substancje nieobojętne dla środowiska naturalnego. Elementy elektryczne/elektroniczne/ baterie należy utylizować wyłącznie w osobnych punktach zbiórki, które zapewniają możliwość odzysku i recyklingu materiałów w nich zawartych. Współpraca użytkownika ma zasadnicze znaczenie dla prawidłowego funkcjonowania tych systemów zbiórki i ochrony środowiska.

UTYLIZACJA ZUŻYTEGO AKUMULATORA



Aby chronić zasoby naturalne, prosimy poddać akumulator odpowiedniemu recyklingowi lub odpowiedniej utylizacji. Ten akumulator zawiera ogniwa litowo-jonowe. Pytania o dostępne opcje recyklingu i/lub utylizacji należy kierować do władz lokalnych zarządzających odpadami. Akumulator należy rozładować przez włączenie narzędzia. Następnie należy wyjąć akumulator z obudowy narzędzia i zakleić wyprowadzenia mocną taśmą klejącą, aby uniemożliwić zwarcie i wyładowanie ładunku. Nie należy próbować otwierać lub wyjmować jakichkolwiek podzespołów.

PL



GWARANCJA HANDLOWA ERBAUER

Przykładamy szczególną wagę do tego, aby wybierać materiały wysokiej jakości i stosować techniki produkcyjne, które umożliwiają tworzenie wytrzymałych, a zarazem atrakcyjnych produktów. Ten produkt (**Erbauer** Mini pilarka tarczowa akumulatorowa) ma gwarancję producenta na 3 lat, która obejmuje wady produkcyjne, począwszy od daty zakupu (zakup w sklepie) lub dostawy (zakup przez Internet) bez dodatkowych kosztów.

Aby dokonać zgłoszenia reklamacyjnego, należy przedstawić dowód zakupu (np. paragon, fakturę lub inny dowód na mocy obowiązujących przepisów prawa). Dowód zakupu należy przechowywać w bezpiecznym miejscu. Gwarancja obejmuje produkty nowe; nie obejmuje produktów używanych lub z ekspozycji. Produkt zamienny objęty niniejszą gwarancją będzie nią objęty aż do wygaśnięcia okresu obowiązywania gwarancji oryginalnego produktu, chyba że określono inaczej w obowiązujących przepisach prawa.

Niniejsza gwarancja obejmuje wady i uszkodzenia produktu, pod warunkiem że produkt był używany zgodnie z przeznaczeniem oraz zamontowany, czyszczony i konserwowany zgodnie z informacjami zawartymi powyżej oraz w instrukcji obsługi, a także ze standardowymi praktykami (jeśli te praktyki nie są sprzeczne z instrukcją użytkownika).

Niniejsza gwarancja nie obejmuje wad ani uszkodzeń wynikających z normalnego zużycia lub uszkodzeń będących skutkiem niewłaściwego używania, montażu lub złożenia, a także zaniedbania, wypadku i modyfikacji produktu. Gwarancja nie obejmuje w żadnym wypadku dodatkowych kosztów (transportu, przenoszenia, montażu i demontażu, robocizny itd.) ani strat bezpośrednich lub pośrednich, chyba że określono inaczej w obowiązujących przepisach prawa.

Niniejsza gwarancja nie obejmuje usterek i uszkodzeń spowodowanych następującymi czynnikami:

- Zwykłe zużywanie się, w tym zużywanie się akcesoriów
- Przeciążenie, niewłaściwe użytkowanie lub zaniedbanie
- Próba naprawy podjęta przez jakiekolwiek osoby inne niż autoryzowany przedstawiciel
- Usterka dotycząca tylko estetyki narzędzia
- Uszkodzenia spowodowane ciałami lub substancjami obcymi, bądź będące następstwem wypadków
- Uszkodzenie spowodowane wypadkiem lub przeróbki
- Nieprzestrzeganie zaleceń producenta
- Utrata możliwości używania towarów

Akumulatory nie są objęte 3-letnią gwarancją firmy Erbauer i będą posiadać 2-letnią gwarancję od daty zakupu.

Jeśli produkt jest wadliwy, we właściwym czasie naprawimy go lub wymienimy.

Prawa wynikające z tej gwarancji obowiązują w kraju, w którym zakupiono produkt. Zapytania dotyczące gwarancji powinno się kierować do sklepu, w którym zakupiono produkt.

Niniejsza gwarancja jest dokumentem dodatkowym, który nie ma wpływu na ustawowe prawa konsumenta.

Jeśli produkt zakupiono w Polsce, niniejsza gwarancja nie wyklucza, nie ogranicza ani nie zawiesza uprawnień wynikających z przepisów prawa dotyczących gwarancji na wady zakupionego towaru.



INSTRUCȚIUNILE DE SECURITATE

AVERTIZĂRI GENERALE DE SECURITATE PENTRU UNELTE ELECTRICE



AVERTIZARE Citiți toate avertizările de securitate și instrucțiunile, ilustrațiile și specificațiile oferite împreună cu această unealtă electrică. *Nerespectarea avertizărilor și instrucțiunilor din continuare poate rezulta în electrocutare, incendiu și/ sau vătămări grave.*

Păstrați toate avertizările și instrucțiunile pentru o consultare ulterioară. *Termenul „unealtă electrică” din cadrul acertizărilor se referă la uneltele electrice alimentate de la priză (cu fir) sau la cele operate cu baterii (fără fir).*

SECURITATEA ZONEI DE LUCRU

a. **Mențineți zona de lucru curată și bine iluminată.** *Zonele întunecate sau aglomerate reprezintă surse de accidentare.*
b. **Nu utilizați uneltele electrice în atmosfere explozive, precum în prezența lichidelor, gazelor sau a prafurilor inflamabile.** *Uneltele electrice generează scântei care pot aprinde praful sau gazele.*
c. **Țineți copiii și spectatorii la distanță în timp ce operați o unealtă electrică.** *Distragerea atenției poate conduce la pierderea controlului.*

SECURITATEA ELECTRICĂ

a. **Ștecărele uneltelor electrice trebuie să se potrivească cu priza. Nu modificați niciodată ștecărul în niciun fel. Nu utilizați niciun fel de adaptoare pentru ștecăre în combinație cu**

unelte electrice ce dispun de pământare. *Prizele nemodificate și prizele potrivite vor reduce riscul de electrocutare.*

b. **Evitați contactul dintre corp și suprafețele pământate, precum țevile, radiatoarele, balustradele sau frigiderele.** *Există un risc crescut de electrocutare în cazul în care corpul dvs. este pământat.*

c. **Nu expuneți uneltele electrice ploii sau condițiilor de umezeală.** *Pătrunderea apei în unealta electrică va crește pericolul de electrocutare.*

d. **Nu abuzați cablul de alimentare. Nu utilizați niciodată cablul pentru transportul, tragerea sau deconectarea de la alimentare a uneltei electrice. Țineți cablul departe de căldură, de ulei, muchii ascuțite sau piese mobile.** *Cablurile deteriorate sau încurcate pot crește riscul de electrocutare.*

e. **Atunci când operați o unealtă electrică în exterior, utilizați un cablu prelungitor adecvat pentru utilizarea în exterior.** *Utilizarea unui cablu adecvat pentru exterior reduce riscul de electrocutare.*

f. **În cazul în care operarea unei unelte electrice într-o locație umedă nu poate să fie evitată, utilizați o alimentare protejată cu un dispozitiv de curent (RCD).** *Utilizarea unui RCD reduce riscul de electrocutare.*

SECURITATEA PERSONALĂ

a. **Rămâneți în stare alertă, urmăriți ceea ce faceți și exercitați bunul simț la utilizarea uneltelor electrice. Nu utilizați unelte electrice atunci când sunteți obosiți sau sub influența drogurilor, a alcoolului sau a medicamentelor.** *Un moment de neatenție la operarea uneltelor electrice poate cauza vătămări personale grave.*

b. **Utilizați echipament personal de protecție. Purtați întotdeauna ochelari de protecție.** *Echipamentul personal de protecție, precum o mască de praf, încălțămintea ce nu alunecă, o cască sau căști de antifonare utilizate în condițiile adecvate, vor reduce vătămările personale.*

c. **Preveniți pornirea accidentală. Asigurați-vă că aveți comutatorul în poziția oprită înainte de a conecta unealta la alimentarea electrică și / sau acumulator, de a ridica și transporta unealta.** *Transportul uneltelor electrice cu degetul pe comutator sau alimentarea uneltelor conectate invită accidentele.*

d. **Îndepărtați orice cheie de reglare sau cheie fixă înainte de a alimenta unealta electrică.** *O cheie sau o cheie fixă atașată de o piesă rotativă a uneltei electrice poate cauza vătămarea personală.*

e. **Nu vă întindeți excesiv. Țineți-vă echilibrul și aderența în permanență.** *Aceasta permite un control mai bun al uneltei electrice în situații neașteptate.*

f. **Îmbrăcați-vă adecvat. Nu purtați haine largi sau bijuterii. Țineți-vă părul și îmbrăcămintea departe de piesele rotative.** *Hainele largi, bijuteriile sau părul lung se pot prinde în piesele mobile.*

g. **În cazul în care unealta este furnizată în conexiune cu un echipament de extragere și colectare a prafului, asigurați-vă că acesta este conectat și utilizat în mod adecvat.** *Utilizarea sistemelor de colectare praf poate reduce riscurile asociate prafului.*

h. **Nu vă lăsați înșelați de familiarizarea cu o unealtă electrică și ignorați principiile de securitate ale uneltei.** *O acțiune neatentă poate cauza vătămări grave într-o fracțiune de secundă.*

UTILIZAREA ȘI ÎNGRIJIREA UNELTEI ELECTRICE

a. **Nu forțați unealta electrică. Utilizați unealta electrică adecvată pentru aplicația dvs.** *O unealtă electrică corectă va executa lucrările mai bine și mai sigur la puterea la care a fost proiectată.*

b. **Nu utilizați unealta electrică dacă aceasta nu poate fi pornită și oprită de la comutator.** *Orice unealtă electrică, care nu poate să fie controlată cu comutatorul este periculoasă și trebuie reparată.*

c. **Deconectați ștecărul de la sursa de alimentare și / sau extrageți acumulatorul din unealta electrică, dacă este detașabil, înainte de a efectua orice reglaje, înainte de a schimba accesorii sau de a le depozita.** *Aceste măsuri preventive de securitate reduc riscul de pornire al uneltei electrice în mod accidental.*

d. **Depozitați uneltele electrice neutilizate departe de raza de acțiune a copiilor și nu permiteți persoanelor nefamiliarizate cu unealta electrică sau cu aceste instrucțiuni să opereze unealta electrică.** *Uneltele electrice sunt periculoase pe mâinile utilizatorilor neinstruiți.*

e. **Întrețineți unealta electrică și accesoriile. Verificați cu privire la erori de aliniere ale pieselor mobile, la ruperea pieselor sau alte condiții care pot afecta funcționarea adecvată a uneltelor electrice. În cazul în care sunt deteriorate, solicitați repararea uneltei electrice înainte de utilizare.** *Multe accidente sunt cauzate de uneltele electrice întreținute în mod inadecvat.*

f. **Mențineți uneltele de tăiere ascuțite și curate.** *Uneltele electrice întreținute în mod adecvat și cu muchii de tăiere ascuțite sunt mai puțin predispuse la blocare și sunt mai ușor de controlat.*

g. **Utilizați unealta electrică, accesoriile și vârfurile uneltei etc. în conformitate cu aceste instrucțiuni, luând în considerare condițiile de lucru și munca ce trebuie executată.** *Utilizarea uneltelor electrice pentru operații diferite de cele pentru care au fost concepute poate cauza situații periculoase.*

h. **Țineți mânerele și suprafețele de prindere uscate și lipsite de ulei sau unsoare.** *Mânerele și suprafețele de prindere alunecoase nu permit prinderea și controlul sigur al uneltei în condiții neașteptate.*

UTILIZAREA ȘI ÎNGRIJIREA UNELTEI CU ACUMULATOR

a. **Reîncărcați numai cu încărcătorul prescris de către producător.** *Un acumulator care este adecvat pentru un anumit tip de acumulator poate crea un risc de incendiu atunci când este utilizat cu un altul.*

b. **Utilizați uneltele electrice numai cu acumulatorii proiectați pentru ele.** *Utilizarea oricăror altor baterii poate crea riscuri de vătămare și de incendiu.*

c. **Atunci când acumulatoarele nu sunt utilizate, țineți-le departe de alte obiecte metalice, precum clemele de hârtie, monedele, cheile, cuiele, șuruburile și alte obiecte metalice de mici dimensiuni, care pot realiza conexiuni între bornele bateriei.** *Scurtcircuitarea bornelor poate cauza arsuri sau incendii.*

d. **În situații de utilizare abuzivă, lichidul poate fi aruncat din baterie; evitați contactul. În cazul în care are loc un contact accidental, clătiți cu apă. În cazul contactului lichidului cu ochii, solicitați suplimentar și asistență medicală.** *Lichidul aruncat din baterie poate cauza iritații și arsuri.*

e. **Nu utilizați acumulatoarele sau uneltele deteriorate sau modificate.** *Acumulatoarele deteriorate sau modificate pot prezenta un comportament impredictibil, ce poate rezulta în incendii, explozii sau risc de vătămare.*

f. **Nu expuneți acumulatorul sau unealta focului sau temperaturilor excesive.** *Expunerea la incendiu sau temperaturi de peste 130 °C poate cauza explozii.*

g. **Respectați toate instrucțiunile de încărcare și nu încărcați acumulatorul sau bateria în afara gamei de temperaturi specificată în instrucțiuni.** *Încărcarea inadecvată sau la temperaturi situate în afara gamei specificate poate cauza deteriorarea bateriei și creșterea riscului de incendiu.*

SERVICE

a. **Solicitați efectuarea operațiunilor de service de către un specialist, utilizând numai piese de schimb identice.** *Aceasta va asigura menținerea stării de securitate a uneltei electrice.*

b. **Nu efectuați niciodată operațiuni de service asupra acumulatoarelor deteriorate.** *Lucrările de service asupra acumulatoarelor trebuie executate numai de producător sau de birourile sale de service autorizate.*

RO

INSTRUCȚIUNI DE SIGURANȚĂ SUPLIMENTARE PENTRU TOATE OPERAȚIILE DE TĂIERE CU FERĂSTRĂU

PERICOL

a. **Ţineţi mâinile departe de zona de tăiere şi de pânză.** *Ţineţi cea de-a doua mână pe mânerul auxiliar sau pe carcasa motorului. Dacă ambele mâini ţin ferăstrăul,* acestea nu pot fi tăiate de ferăstrău.

b. **Nu puneţi mâna sub piesa de lucru.** *Apărătoarea nu vă poate proteja de pânză sub piesa de lucru.*

c. **Ajustaţi adâncimea de tăiere în funcţie de grosimea piesei de lucru.**. *Mai puţin de o lungime completă a unui dinte* trebuie să fie vizibilă sub piesă.

d. **Nu ţineţi niciodată piesa în mână sau peste picior**. *Fixaţi piesa pe o platformă stabilă. Este important să susţineţi piesa corespunzător pentru a minimaliza expunerea corpului, îndoirea lamei sau pierderea controlului.*

e. **Ţineţi scula electrică de suprafeţele izolate speciale la efectuarea unei operaţii unde accesoriul de tăiere poate contacta cablaje ascunse sau propriul cablu**. *Accesoriile de tăiere ce intră în contact cu un fir „sub tensiune" pot pune sub tensiune piesele metalice expuse ale sculei electrice şi pot electrocuta operatorul.*

f. **La lucrările de crestare utilizaţi întotdeauna o riglă de crestare sau un ghidaj de muchie dreaptă.** *Acest lucru îmbunătăţeşte precizia tăieturii şi reduce şansele de îndoire a pânzei de ferăstrău.*

g. **Utilizaţi întotdeauna pânze de dimensiuni şi forme corecte (romb în loc de rotund) ale găurilor axului.** *Pânzele de ferăstrău care nu corespund dispozitivului de montare de pe ferăstrău se vor roti excentric ducând la pierderea controlului.*

h. **Nu utilizaţi niciodată şaibe sau bolţuri de lame necorespunzătoare.** *Şaibele şi şuruburile de pânze de ferăstrău au fost concepute special pentru ferăstrăul dumneavoastră, oferind o performanţă optimă şi o siguranţă la operare.*

CAUZELE RECULULUI ŞI AVERTIZĂRI AFERENTE

a. Recul este o reacţie bruscă la prinderea, îndoirea sau agăţarea unei lame, ducând la pierderea controlului asupra ferăstrăului, care se va ridica din piesă înspre operator.

b. Când lama este agăţată sau îndoită în tăietură, lama se blochează, iar reacţia motorului împinge rapid unitatea către operator.

c. Dacă pânza de ferăstrău se îndoaie sau îşi pierde alinierea în tăietură, dinţii de pe muchia din spate pot săpa în suprafaţa superioară a lemnului făcând pânza de ferăstrău să iasă din tăietură şi să sară înapoi către operator.

Reculul este rezultatul utilizării necorespunzătoare şi/sau a procedurilor sau condiţiilor de funcţionare incorecte şi poate fi evitat prin luarea măsurilor de precauţie adecvate menţionate mai jos.

a. Ţineţi bine ferăstrăul cu ambele mâini şi poziţionaţi-vă braţele pentru a rezista forţelor de recul. Poziţionaţi-vă corpul pe una din laturile pânzei de ferăstrău, însă nu pe aceeaşi linie cu aceasta. *Reculul poate face ferăstrăul să sară înapoi, însă forţele de recul pot fi controlate de operator dacă se iau măsurile preventive adecvate.*

b. Când pânza de ferăstrău se îndoaie sau când întrerupeţi tăierea din orice motiv, opriţi scula şi ţineţi-o nemişcată până când pânza de ferăstrău se opreşte complet. Nu încercaţi niciodată să îndepărtaţi ferăstrăul din piesă în timp ce se mişcă, altfel e posibil să apară recul. *Investigaţi şi luaţi măsuri de corectare pentru a elimina cauza îndoirii lamei.*

c. La repornirea ferăstrăului în piesă, centraţi lama ferăstrăului în tăietură şi verificaţi ca dinţii să nu fie prinşi în material. *Dacă pânza de ferăstrău se îndoaie, aceasta se poate ridica sau poate avea recul din piesă la pornirea ferăstrăului.*

d. **Susţineţi plăcile mari pentru a minimiza riscul de agăţare şi recul.** *Panourile mari au tendinţa de a se îndoi sub propria greutate. Trebuie plasate elemente de susţinere sub piesa de lucru în apropierea liniei de tăiere şi lângă muchia piesei pe ambele părţi ale discului.*

e. **Nu utilizaţi pânze de ferăstrău teşite sau defecte.** *Pânzele de ferăstrău neascuţite sau montate necorespunzător produc tăieturi înguste, provocând fricţiune crescută, îndoirea pânzei şi recul.*

f. **Manetele de reglare a adâncimii şi canelurii trebuie să fie strânse bine şi fixe înainte de a executa o tăietură.** *Dacă pânza de ferăstrău se mişcă în timpul tăierii, aceasta se poate îndoi şi poate produce recul.*

g. **Fiţi foarte atenţi la realizarea unei tăieturi în pereţi sau alte zone mascate.** *Pânza de ferăstrău ieşită în afară poate tăia obiecte, provocând un recul.*

Instrucţiuni de siguranţă privind ferăstraiele cu apărătoare pendulară

a. **Înainte de fiecare utilizare, asiguraţi-vă că apărătoarea inferioară este închisă corect.. Nu utilizaţi ferăstrăul dacă apărătoarea inferioară nu se mişcă liber şi nu se închide instantaneu. Nu prindeţi şi nu legaţi apărătoarea inferioară în poziţia deschis.** *Dacă ferăstrăul este scăpat accidental, apărătoarea inferioară se poate îndoi. Ridicaţi apărătoarea inferioară cu mânerul retractabil şi asiguraţi-vă că se mişcă liber şi nu atinge lama sau altă porţiune, la toate unghiurile şi adâncimile de tăiere.*

b. **Verificaţi funcţionarea arcului apărătorii inferioare. Dacă apărătoarea şi arcul nu funcţionează corespunzător, acestea trebuie depanate înainte de utilizare.** *Apărătoarea inferioară poate funcţiona greoi datorită pieselor deteriorate, a depunerilor de răşină sau de resturi.*

c. **Apărătoarea inferioară poate fi retrasă manual numai pentru tăieturi speciale, precum cele înclinate şi cele compuse. Ridicaţi garda inferioară trăgând de maneta apărătorii lamei şi, de îndată ce lama pătrunde în material, apărătoarea inferioară trebuie eliberată.** *Pentru orice altă tăiere, apărătoarea inferioară trebuie să funcţioneze automat.*

d. **Asiguraţi-vă întotdeauna că apărătoarea inferioară acoperă lama înainte de a lăsa din mână ferăstrăul pe masă sau pe podea.** *O pânză neprotejată, expusă va face ferăstrăul să se mişte înapoi, tăind tot ce întâlneşte în cale. Aveţi grijă la timpul necesar pentru ca pânza de ferăstrău să se oprească după acţionarea comutatorului.*

Avertismente de siguranță privind pânza ferăstrăului

Pentru a evita supraîncălzirea vârfurilor pânzei:

- *Utilizați numai pânze de ferăstrău recomandate care sunt în conformitate cu EN847-1.*
- *Utilizați pânza de ferăstrău furnizată numai pentru a tăia lemn, niciodată nu o folosiți pentru a tăia metal sau plastic.*
- *Nu utilizați niciun fel de discuri abrazive.*
- *Utilizați numai pânze de ferăstrău cu diametru(e) conform marcajelor.*
- *Utilizați numai pânze de ferăstrău care sunt marcate cu o viteză egală sau mai mare decât viteza marcată pe unealtă.*
- *Nu utilizați pânze de ferăstrău crăpate. Pânze de fierăstrău uzate care sunt crăpate. Nu este permisă repararea.*
- *Suprafețele de prindere trebuie curățate pentru îndepărtarea murdăriei, grăsimii, uleiului și apei.*
- *Nu utilizați inele sau manșoane slăbite pentru a «inventa» dimensiuni de găurire pe pânzele de ferăstrău.*
- *Deschideți protecția inferioară și scoateți pânza de ferăstrău pentru a curăța interiorul protecției inferioare și superioare, dacă este nevoie. Îndepărtați murdăria persistentă cu aer comprimat (maxim 3 bari).*

- *Asigurați-vă că inelele fixe sunt paralele între ele.*
- *Manevrați cu grijă pânzele de ferăstrău. Depozitați-le în ambalajul original sau în cutii speciale. Utilizați mânuși în timpul manevrării pentru a reduce riscul de vătămare.*
- *Verificați funcționarea protecției inferioare prin ridicarea și eliberarea manetei de retragere. Înainte de a utiliza pânze de ferăstrău, asigurați-vă că toate dispozitivele de protecție funcționează bine.*
- *Înainte de utilizare, asigurați-vă că pânza de ferăstrău corespunde cu cerințele tehnice ale uneltei electrice și este fixată corect.*

Pentru a evita supraîncălzirea vârfurilor pânzei de ferăstrău:

- *Dacă lucrați perioade îndelungate, pânza de ferăstrău se poate supraîncălzi. Faceți pauze de 15 minute pentru a permite pânzei de ferăstrău să se răcească.*
- *Nu utilizați niciodată pânze de ferăstrău uzate sau tocite.*

AVERTIZĂRI SUPLIMENTARE DE SIGURANȚĂ PRIVIND ACUMULATORUL

a. *Nu conectați terminalul pozitiv la cel negativ al bateriei cu obiecte de metal (precum sârmă).*
b. *Nu transportați sau să depozitați bateria împreună cu coliere, agrafe de păr sau alte obiecte de metal.*
c. *Nu perforați bateria cu cuie, nu o loviți cu un ciocan, nu pășiți sau să o supuneți la impacturi ori șocuri.*
d. *Nu sudați direct pe baterie.*
e. *Nu expuneți bateria la apă sau la apă sărată ori să o lăsați să fie udată.*
f. *Nu desfaceți și nu modificați bateria.*
g. *Nu amplasați bateria în foc sau în apropierea unui foc, pe aragaze sau în locuri cu temperaturi înalte. Nu amplasați bateria în lumina directă a soarelui sau să o depozitați în interiorul vehiculelor pe timp de vreme caldă.*
h. *Nu amplasați bateria în cuptoare cu microunde, în recipiente cu*

presiune înaltă sau pe plite cu inducție.

i. *Dacă intenționați să păstrați bateria fără a o utiliza, vă rugăm depozitați-o la temperatura camerei (cuprinsă între 19°C și 25°C), încărcată la aproximativ 30 – 50% din capacitate. Când depozitați bateria un timp îndelungat încărcați-o o dată pe an pentru a preveni descărcarea excesivă.*

Următoarele informații se aplică utilizatorilor profesioniști dar reprezintă o practică bună pentru toți utilizatorii:

INSTRUCȚIUNI DE SIGURANȚĂ SUPLIMENTARE PENTRU PULBERE DE CONSTRUCȚII

Silicea este un mineral natural prezent în cantități mari în lucruri precum nisipul, gresia și granitul. De asemenea, este frecvent întâlnită în multe materiale de construcție, cum ar fi betonul și mortarul. Silicea se descompune în pulbere foarte fină (cunoscută și sub denumirea de silice cristalină respirabilă sau SCR) în timpul multor lucrări obișnuite, cum ar fi tăierea, găurirea și polizarea. Inhalarea de particule foarte fine de silice cristalină poate duce la dezvoltarea de:

cancer pulmonar, silicoză, afecțiune pulmonară obstructivă cronică (bronhopneumopatie obstructivă cronică, BPOC), iar inhalarea de particule fine de pulbere de lemn poate duce la dezvoltarea astmului. Riscul bolilor pulmonare este prezent la persoanele care inhalează în mod regulat pulberea de construcții pe o perioadă de timp, nu ocazional.

Pentru a proteja plămânii, Regulamentul privind controlul substanțelor periculoase pentru sănătate stabilește o limită a cantității acestor pulberi pe care le puteți inhala (numită Limită de expunere la locul de muncă sau LELM) ca medie într-o zi normală de lucru. Aceste limite nu reprezintă o cantitate mare de pulbere: reprezintă puțin în comparație cu un ban - ca un vârf mic de sare.

Această limită este valoarea maximă legală, cea mai mare cantitate pe care o puteți inhala după ce au fost instituite măsurile de control corecte.

RO

CUM SE REDUCE CANTITATEA DE PULBERE?

1 Reduceți volumul de tăiere utilizând cele mai bune dimensiuni ale produselor de construcții.

2 Utilizați o sculă cu putere mai mică, de ex. o mașină de tăiat blocuri în loc de un polizor unghiular.

3 Prin folosirea unei metode de lucru total diferite - de ex. folosirea unui pistol de cuie pentru a fixa direct canalele de cabluri în loc de executarea de găuri mai întâi.

Vă rugăm să lucrați întotdeauna cu echipamente de protecție aprobate, cum ar fi măștile de praf special concepute pentru a filtra particulele microscopice și utilizați dispozitivul de extracție a prafului în permanență.

AVERTIZARE: Anumite particule de praf generate la șlefuirea, decuparea, polizarea, găurirea cu scule electrice și la alte activități din construcții conțin substanțe chimice cunoscute ca fiind cangerigene, cauzatoare de defecte congenitale sau de alte afecțiuni reproductive. Exemple de astfel de substanțe chimice sunt:

- Plumbul provenit din vopselele pe bază pe plumb.
- Silicea cristalină provenită din cărămizi, ciment și alte produse de zidărie.
- Arsenicul și cromul din lemnul de construcții tratat chimic.
- Riscul dumneavoastră la aceste expuneri variază, în funcție de frecvența executării acestor tipuri de lucrări. Pentru a reduce expunerea la aceste substanțe chimice:
- Lucrați într-o zonă bine ventilată.
- Lucrați cu echipament de protecție aprobat, cum sunt măștile de praf care sunt concepute în special pentru filtrarea particulelor microscopice.

VIBRAȚII

Directiva europeană privind agenții fizici (vibrații) a fost adoptată pentru a contribui la reducerea leziunilor din cauza sindromului de vibrații ale brațelor la utilizatorii de scule electrice. Directiva impune producătorilor și furnizorilor de scule electrice să furnizeze rezultate indicative ale testelor de vibrații pentru a permite utilizatorilor să ia decizii în cunoștință de cauză cu privire la perioada de timp în care poate fi utilizată zilnic o sculă electrică în condiții de siguranță și la alegerea sculei.

Informații suplimentare pot fi găsite la www.hse.gov.uk

CONSULTAȚI SPECIFICAȚIILE TEHNICE DIN MANUALUL DE UTILIZARE PENTRU NIVELURILE DE VIBRAȚII ALE UNELTEI DVS.

Valoarea declarată a vibrațiilor trebuie să fie utilizată ca nivel minim și trebuie utilizată cu ghidurile actuale privind vibrațiile.

Valoarea declarată a vibrațiilor a fost măsurată conform unei metode standard de test descrise mai sus și poate fi utilizată în compararea unei scule cu o altă sculă.

Valoarea declarată a vibrațiilor poate fi utilizată și în evaluarea preliminară a expunerii.

AVERTIZARE: Valoarea vibrațiilor emise în timpul utilizării efective a sculei electrice poate diferi față de valoarea declarată, în funcție de modurile de utilizare a sculei, în funcție de următoarele exemple și alte variații cu privire la modul de utilizare a sculei:

- Modul în care scula este utilizată și în care materialele sunt tăiate sau găurite.
- Scula aflată în stare bună și bine întreținută.
- Utilizarea accesoriului adecvat pentru sculă, iar acesta să fie ascuțit și în stare bună.
- Modul de prindere de mânere.
- Iar scula să fie utilizată așa cum este prevăzut prin proiectare și aceste instrucțiuni.

În timpul lucrului cu această sculă electrică se produc vibrații ale mâinilor/brațelor. Adoptați practicile corecte de lucru pentru a reduce expunerea la vibrații. Această sculă poate provoca sindromul de afectare a mâinii-brațului din cauza vibrațiilor dacă nu este utilizată în mod adecvat.

AVERTIZARE: Identificați măsurile de siguranță pentru a proteja operatorul în funcție de estimarea expunerii în condițiile efective de utilizare (luând în considerare toate elementele ciclului de operare precum timpii de oprire ai sculei și când aceasta funcționează în gol, plus timpul de pornire). Notă: Utilizarea altor scule va reduce perioada de lucru totală a utilizatorilor cu această sculă.

Asigurați-vă că reduceți la minim riscul de expunere la vibrații.

Utilizați ÎNTOTDEAUNA dălți, burghie și lame ascuțite.

Întrețineți această sculă în conformitate cu aceste instrucțiuni și lubrifiați-o în permanență (unde este cazul).

Evitați utilizarea sculelor la temperaturi de -10°C sau sub aceasta.

Planificați-vă programul de lucru astfel încât să nu vă expuneți o durată prea îndelungată la vibrații mari.

MONITORIZAREA SĂNĂTĂȚII

Toți angajații trebuie să facă parte dintr-o schemă de monitorizare a sănătății adoptată de angajator, pentru a contribui la identificarea oricărei boli asociate vibrațiilor într-un stadiu incipient, pentru a preveni progresul bolii și pentru a ajuta angajații să rămână apți de muncă.

RISCURI REZIDUALE

În ciuda operării acestui produs în conformitate cu toate normele de siguranță, riscuri de răniri sau de cauzare a pagubelor rămân. Următoarele pericole pot apărea în legătură cu structura și concepția produsului:

1. Răniri și pagube datorate accesoriilor de tăiere stricate sau a impactului brusc cu obiecte ascunse în timpul utilizării.
2. Pericol de rănire și de daune cauzate de obiecte zburătoare sau accesorii necorespunzătoare ale sculei electrice.

RO

DESCRIEREA PRODUSULUI

1. Butonul pentru eliberarea acumulatorului*
2. Buton pentru blocare în poziția oprit
3. Ieșire de extragere a prafului
4. Gradație pentru unghiul de tăiat
5. Buton de reglare a unghiului tăiere
6. Placă de bază
7. Fereastră indicatoare de tăiere la 45°
8. Fereastră indicatoare de tăiere la 0°
9. Buton de fixare a ghidajului paralel
10. Bec de lucru LED
11. Manetă de retragere a protecției inferioare
12. Protecție superioară
13. Acumulator*
14. Butonul barei de putere*
15. Mânerul principal
16. Comutator pornit/oprit (on/off)
17. Buton de blocare a axului
18. Protecție inferioară
19. Buton de reglare a adâncimii de tăiere
20. Gradație pentru adâncimea de tăiat
21. Ghidaj paralel
22. Flanșă interioară
23. Pânză de ferăstrău
24. Flanșă exterioară
25. Șurub de fixare
26. Cheie hexagonală

NOTĂ: * Acesta ar putea să nu fie inclus în scopul livrării

01 SPECIFICAȚII TEHNICE

Mini-fierăstrău circular fără fir

Tensiune nominală:	18V curent continuu	
Viteză nominală fără sarcină:	6000 /min	
Pânză de ferăstrău:	Ø120 x Ø9,5 mm	
Adâncime de tăiere max.		
- La 90°:	41 mm	
- La 45°:	25 mm	
Unghi de tăiere:	0°- 45°	
Greutate (fără acumulator):	aprox. 1,9 kg	
Baterie (posibil să nu fie inclusă)		
Model acumulator:	ERI1098BAT	ERI1099BAT
Tensiunea bateriei:	18 V curent continuu	18 V curent continuu
Capacitatea bateriei:	2 Ah	4 Ah
Greutate:	0,4 kg	0,7 kg

Interval de temperatură ambientală pentru utilizarea uneltei și bateriei:
-10 °C până la 40 °C

Pentru utilizare cu acumulator și încărcător dintre modelele de mai jos:

Model acumulator:	EBAT18-Li-2 / EBAT18-Li-4 / EBAT18-Li-5 / EHPB18-Li-4 / EHPB18-Li-8 / ERI1098BAT / ERI1099BAT / ERI1100BAT
Modelul încărcătorului:	EC18-Li / EFC18-Li / EMC18-Li / ERB1101CHR / ERB1102CHR / ERB1103CHR / ERB 1091CHR

Interval de temperatură ambientală recomandată pentru încărcare: 5 °C până la 40 °C

DATE DESPRE ZGOMOT

Presiune sonoră ponderată:	L_{pA}=90 dB(A)
Puterea sonoră ponderată:	L_{wA}=98 dB(A)
Toleranță:	K_{PA} & K_{WA}=3 dB(A)

Nivelul de zgomot pentru operator poate depăși 80 dB (A) și sunt necesare măsuri de protecție a urechilor.

DATE DESPRE VIBRAȚIE

Vibrație mână-braț -la tăierea lemnului:	$a_{h,W}$=1,28 m/s
Nesiguranță:	K= 1,5 m/s²

Valoarea (valorile) totale de vibrații declarată și valoarea (valorile) de emisie de zgomot declarată(e) au fost măsurate în conformitate cu o metodă de verificare standard și pot fi utilizate pentru a compara o unealtă cu alta ; Valoarea (valorile) totală(e) a vibrațiilor declarat(e) și valoarea (valorile) declarată(e) de emisie de zgomot pot fi, de asemenea, utilizate într-o evaluare preliminară a expunerii.

AVERTIZARE! Emisiile de vibrații și zgomot în timpul utilizării efective a uneltei electrice pot diferi de valorile declarate în funcție de modurile în care este utilizată unealta, în special ce tip de piesă de prelucrat este procesată; și trebuie să se identifice măsurile de siguranță pentru a proteja operatorul, măsuri care se bazează pe o estimare a expunerii în condițiile reale de utilizare (luând în considerare toate părțile ciclului de funcționare, cum ar fi momentele în care instrumentul este oprit și când acesta funcționează în repaus) pe lângă timpul de declanșare).

EXPLICAREA ETICHETEI DE IDENTIFICARE

ERI1081CSW = NUMĂR MODEL

ER = ERBAUER

I =18V Li-Ion

1081 = Număr de serie

CSW = MINI-FIERĂSTRĂU CIRCULAR FĂRĂ FIR

RO



ASAMBLARE

01 SIMBOLURI



Citiți manualul de instrucțiuni



Purtați ochelari de protecție



Purtați protecție auditivă.



Purtați mască de praf.



Purtați mănuși de protecție



Tăierea lemnului



Nu aruncați acumulatorii în râuri și nu imersați în apă.



Nu aruncați acumulatorii în foc. Aceștia vor exploda și vor cauza vătămări.



Nu expuneți acumulatorii la temperaturi ce depășesc 40°C



Motor fără perii

KEEP COOL TECHNOLOGY	Tehnologie de păstrare rece a bateriei
yyWxx	Codul datei de fabricație Anul fabricației (20yy) și săptămâna fabricației (Wxx)
CE	Acest produs este în conformitate cu directivele CE aplicabile.
UK CA	Acest produs este în conformitate cu legislația UK aplicabilă.

02 DESPACHETAREA

Despachetați toate părțile și așezați-le pe o suprafață plană și stabilă.

- Îndepărtați toate materialele de ambalare și dispozitivele de transport, dacă este cazul.
- Asigurați-vă că conținutul livrării este complet și fără orice daune. Dacă descoperiți că lipsesc piese sau găsiți piese care prezintă daune, nu folosiți produsul, ci contactați vânzătorul. Utilizarea unui produs incomplet sau deteriorat reprezintă un pericol pentru persoane și bunuri.
- Asigurați-vă că aveți toate accesoriile și instrumentele necesare pentru asamblare și funcționare. Aceasta include echipamentul de protecție personală adecvat.

AVERTISMENT! Produsul și ambalajul nu sunt jucării pentru copii! Copiii nu trebuie să se joace cu pungile din plastic, foliile și piesele mici! Există pericolul de înecare și sufocare!

03 ASAMBLAREA MAȘINII

ÎNCĂRCAREA ACUMULATORULUI (ESTE POSIBIL SĂ NU FIE INCLUS)

Bateria a fost expediată într-o stare de încărcare redusă. Încărcați-l complet înainte de prima utilizare.

Pentru detalii, consultați manualul de instrucțiuni al încărcătorului.

ÎNLĂTURAREA SAU INSTALAREA ACUMULATORULUI (A1, A2)

Apăsați butonul de eliberare a acumulatorului (1) pentru eliberare și glisați acumulatorul (13) pentru scoaterea acestuia din unealtă. După încărcare glisați-l înapoi în unealta dumneavoastră. Va fi suficientă o împingere simplă și o presiune ușoară.

RO

BARA DE PUTERE A ACUMULATORULUI

Acumulatorul Li-Ion (13) este echipat cu o BARĂ DE PUTERE care este folosită pentru a oferi o indicație a capacității rămase a acumulatorului. Apăsați butonul BAREI DE PUTERE (14) pentru a verifica încărcarea bateriei așa cum este prezentat mai jos. LED-urile vor rămâne aprinse timp de aproximativ 5 secunde.

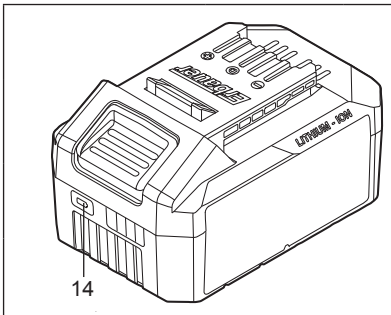

Clipește Pornit Oprit

Încărcat 76-100%	
Încărcat 51-75%	
Încărcat 26-50%	
Încărcat 5-25%	
Încărcat sub 5%	

GHIDAJUL PARALEL (B)

Atașați ghidajul paralel (21) de la stânga la dreapta pentru a efectua tăieturi paralele pe marginile piesei de prelucrat. Utilizați gradația pentru a regla lățimea dorită.

EXTRACTORUL DE PRAF (C)

AVERTIZARE! Atașați întotdeauna un dispozitiv de extragere a prafului atunci când utilizați acest produs, pentru a menține zona de lucru curată! Purtați o mască de praf atunci când folosiți acest produs! Praful poate fi dăunător sănătății! Mai ales praful și așchiile de lemn care a fost tratat, de exemplu cu conservant pentru lemn sau vopsea!

Orificiul de evacuare a prafului necesită suportul de evacuare a prafului furnizat pentru conectarea la furtunurile aspiratorului/extractorului de praf cu Ø1-1/4'' (32 mm).

AVERTIZARE! Nu permiteți niciodată unui furtun de vid să interfereze cu apărătoarea inferioară sau cu operația de tăiere.



UTILIZARE

01 UTILIZARE DESTINATĂ

Această unealtă este destinată tăierii lemnului și materialelor similare ca de exemplu MDF și placaj utilizând respectiva pânza de ferăstrău. Produsul nu trebuie utilizat pentru tăierea bușteni lor.

02 OPERARE

AJUSTAREA ADÂNCIMII (D1, D2)

AVERTISMENT! Opriți întotdeauna produsul și îndepărtați acumulatorul înainte de a face ajustări! Utilizați întotdeauna setarea corectă a adâncimii pânzei! Setarea corectă a adâncimii pânzei pentru toate tăieturile nu trebuie să fie mai mare de un dinte plin din dinții pânzei sub materialul tăiat!

Împingeți maneta de reglare a adâncimii de tăiere (19) în direcția contrară acelor de ceasornic și ridicați carcasa la adâncimea dorită. Utilizați scara de adâncime (20) ca ghid

Împingeți maneta de reglare a adâncimii de tăiere (19) în direcția acelor de ceasornic pentru a fixa carcasa la înălțimea dorită.

NOTĂ: Valorile afișate pe scara de adâncime sunt valabile doar pentru tăieturi 0°! Pentru tăieturile teșite, adâncimea de tăiere va fi mai mică decât cea indicată.

AJUSTAREA ADÂNCIMII (E1, E2)

AVERTISMENT! Opriți întotdeauna produsul și îndepărtați acumulatorul înainte de a face ajustări!

Rotiți butonul de reglare a unghiului de tăiere (5) în sens invers acelor de ceasornic și înclinați carcasa la unghiul dorit. Utilizați gradația unghiului de tăiere (4) ca ghidaj.

Rotiți butonul de reglare a unghiului de tăiere (5) în sensul acelor de ceasornic pentru a asigura unghiul selectat.

COMUTATOR PORNIT/OPRIT (F)

Apăsați și mențineți apăsat butonul de blocare (2), apoi apăsați comutatorul de pornire/oprire (16) pentru a porni produsul. Pentru a opri produsul doar eliberați comutatorul pornit/oprit.

NOTĂ: Butonul de blocare poate fi acționat din ambele părți pentru a permite utilizarea de către stângaci sau dreptaci

BEC DE LUCRU LED (G)

Becul de lucru cu LED poate oferi iluminare suplimentară a zonei imediate de lucru.

Aprindeți becul (10) apăsând ușor întrerupătorul de pornire/oprire (16).

Becul (10) se va stinge automat la scurt timp după ce este eliberat. întrerupătorul de pornire/oprire (16).

AVERTISMENT! Nu priviți direct în lumina LED.

TĂIEREA PARALELĂ (H1, H2)

Dacă este necesar atașați ghidajul paralel la produs așa cum este descris mai sus și reglați lățimea dorită.

Porniți produsul și așteptați până când ajunge la viteză completă înainte de așezarea pe piesa de lucru.

Așezați produsul lateral pe piesa de prelucrat, utilizați ghidajul paralel și ghidați produsul pe lungul marginii.

NOTĂ: Aplicați presiune ușoară împotriva ghidajului paralel și mișcați produsul de-a lungul marginii pentru a obține un rezultat uniform.

Când tăiați în paralel foi mari, ghidajul paralel poate să nu permită lățimea de tăiere dorită. Prindeți sau fixați în cuie o bucată dreaptă de cherestea de 1” (25 mm) pe foaie ca ghid. Folosiți partea stângă a bazei împotriva ghidajului plăcii.

AVERTIZARE! Asigurați-vă că clemele nu interferează cu mișcarea liberă a ferăstrăului.

TĂIEREA TEȘITĂ (I)

Reglați unghiul de tăiere necesar; asigurați-vă că maneta de reglare a adâncimii de tăiere este strânsă corect.

Porniți produsul și așteptați până când ajunge la viteză completă înainte de așezarea pe piesa de lucru.

Așezați placa de bază drept pe piesa de prelucrat și împingeți înainte produsul cu viteză constantă.

CANELARE (J)

AVERTISMENT! Pentru a evita pierderea controlului, aveți întotdeauna grijă extremă când faceți tăieturi canelate.

Marcați linia de tăiere pe piesa de prelucrat.

Reglați adâncimea de tăiere după cum este necesar.

Reglați setarea de teșire la 0°.

Ridicați maneta de retragere a protecției inferioare pentru a expune pânza ferăstrăului și sprijiniți ferm partea din față a bazei împotriva piesei de prelucrat, cu mânerul principal ridicat, astfel încât pânza să nu atingă piesa de prelucrat.

Cu pânza doar curățând piesa de prelucrat, porniți motorul apăsând butonul de blocare și apăsând întrerupătorul de pornire/oprire. Lăsați întotdeauna pânza să atingă viteza maximă înainte de a începe să tăiați piesa de prelucrat.

Coborâți încet ferăstrăul în piesa de prelucrat, folosind partea din față a bazei sprijinită pe piesa de prelucrat ca punct de balama. Atunci când pânza începe să taie materialul, eliberați maneta inferioară de protecție a pânzei.

Odată ce placa de bază este plată pe piesa de prelucrat, tăiați înainte până la capătul tăieturii.

După ce ați terminat tăietura, eliberați comutatorul de pornire/oprire și lăsați pânza să se oprească complet. Nu scoateți ferăstrăul din piesa de prelucrat în timp ce pânza este în mișcare.

În cazul în care colțurile canelării nu sunt complet tăiate, utilizați un ferăstrău sau un ferăstrău manual pentru a finisa colțurile.

AVERTISMENT! Tăiați întotdeauna înainte când faceți o canelare. Tăierea în sens invers ar putea face ca ferăstrăul să urce pe piesa de prelucrat și să se întoarcă spre dvs., provocând eventuale răni grave. Nu legați niciodată protecția inferioară a pânzei într-o poziție ridicată. Lăsarea pânzei expuse poate duce la răni grave.

TĂIEREA FOILOR MARI (K)

Foile mari și scândurile lungi se pot lăsa sau de pot îndoi, în funcție de suport. Dacă încercați să tăiați fără să nivelați și să susțineți corect piesa, pânza va avea tendința de a se lega, provocând RECUL și încărcare suplimentară asupra motorului.

Sprijiniți panoul sau placa aproape de tăietură. Asigurați-vă că setați adâncimea tăieturii astfel încât să tăiați numai foaia sau placa și nu masa sau bancul de lucru care o susține. Lemnele folosite pentru a ridica și a susține lucrarea trebuie poziționate astfel încât părțile late să susțină lucrul și restul să se sprijine pe masă sau banc. Nu sprijiniți obiectul de prelucrat cu laturile înguste, deoarece acesta este un ansamblu instabil. Dacă foaia sau placa de tăiat este prea mare pentru o masă sau un banc de lucru, utilizați suportul de lemn pe podea și fixați-l.

RO

ÎNLOCUIREA PÂNZEI DE FERĂSTRĂU (L)

NOTĂ: Verificați pânza ferăstrăului înainte de fiecare utilizare pentru a identifica eventuale deteriorări sau uzură.

Înlocuiți cu una nouă dacă este necesar.

Folosiți numai pânza de ferăstrău adecvată pentru aplicația dorită.

Nu utilizați roți abrazive.

AVERTISMENT! Opriți întotdeauna produsul și îndepărtați acumulatorul înainte de a înlocui pânza de ferăstrău. Respectați cerințele tehnice ale acestui produs (consultați secțiunea Specificații tehnice) atunci când cumpărați și utilizați pânza de ferăstrău! Pânzele de ferăstrău sunt foarte ascuțite și devin fierbinți în timpul utilizării! Manipulați cu atenție! Purtați mănuși de protecție atunci când manipulați pânze de ferăstrău pentru a evita vătămările precum arsurile și tăieturile! Nu apăsați niciodată butonul de blocare a axului în timp ce axul se rotește!

Așezați produsul pe o suprafață stabilă și plană.

Blocați axul apăsând butonul de blocare a arborelui (17) și slăbiți șurubul hexagonal (25) în sens invers acelor de ceasornic cu cheia hexagonală (26)

Scoateți șurubul hexagonal (25) și flanșa de blocare (24) de pe ax.

Deschideți complet apărătoarea inferioară (18) prin mișcarea înainte a manetei de retragere a protecției inferioare (11) și mențineți-o în poziție în timp ce scoateți pânza ferăstrăului (23) de pe ax.

Puneți pânza ferăstrăului (23) deoparte și mutați cu grijă maneta de retragere a protecției inferioare (21) înapoi în poziția inițială pentru a închide apărătoarea inferioară (18).

Curățați șurubul hexagonal (25) și flanșa de blocare (24), precum și axul și interiorul de praf.

Deschideți complet apărătoarea inferioară (18) prin deplasarea manetei de retragere a protecției inferioare (11) înainte și țineți-o în poziție în timp ce puneți o nouă pânză de ferăstrău pe ax. Asigurați-vă că direcția de rotație indicată pe pânza ferăstrăului este aceeași cu cea indicată pe carcasă.

Mutați cu grijă maneta de retragere a protecției inferioare (11) înapoi în poziția inițială pentru a închide apărătoarea inferioară (18).

Fixați pânza ferăstrăului cu flanșa de blocare (24) și cu șurubul hexagonal (25). Strângeți șurubul hexagonal (26) în sensul acelor de ceasornic.

Rotiți pânza cu mâna pentru a testa dacă se rotește fără probleme. Pânza nu trebuie să oscileze.

Porniți produsul și lăsați-l să meargă la ralanti timp de aproximativ un minut, pentru a avea certitudinea că pânza ferăstrăului a fost instalată corect. Dacă observați vibrații anormale sau zgomot excesiv opriți produsul și repotriviți pânza ferăstrăului conform instrucțiunilor de mai sus.

SUPRAÎNCĂRCAREA, TEMPERATURA ŞI PROBLEMELE DE ÎNCĂRCARE

Problemă	**Starea uneltei/ bateriei**	**Cauză posibilă**	**Soluţie**
Protecţie la suprasarcină	Produsul se oprește brusc; lampa de lucru LED (dacă este montată) se aprinde intermitent	Cuplu extrem de mare, blocarea, înțepenirea, supraîncărcarea uneltei	Eliberați imediat sarcina, resetați unealta prin oprirea și repornirea ei.
Temperatură extrem de înaltă	Primul și cel de-al treilea LED al INDICATORULUI DE ÎNCĂRCARE se vor aprinde alternativ	Baterie supraîncălzită în timpul operației	Răciți bateria
Nivel de încărcare redus	Nivelul de încărcare al uneltei va scădea rapid; primul LED de pe INDICATORUL DE ÎNCĂRCARE începe să se aprindă intermitent	Acumulatorul este încărcat la mai puțin de 5%	Îndepărtați acumulatorul din unealtă și încărcați-l
Alte probleme	Încărcări scurte	Nu este încărcat complet	Asigurați-vă că bateria este complet încărcată de fiecare dată, permițând încărcătorului să își încheie ciclul de încărcare complet
		Condiții de depozitare necorespunzătoare	Îndepărtați întotdeauna bateria de pe unealtă și încărcător atunci când nu este utilizată și depozitați-o într-un loc uscat și sigur. Evitați încărcarea sau depozitarea bateriei la temperaturi situate sub 5 °C și peste 40 °C. Răciți un acumulator încălzit, dintr-o unealtă tocmai utilizată timp de aproximativ 30 de minute înainte de depozitare.

RO



ÎNGRIJIREA ŞI ÎNTREŢINEREA

ÎNTREȚINEREA

Scula dumneavoastră nu necesită lubrifiere sau lucrări de întreținere suplimentare. În scula dumneavoastră electrică nu există piese care se pot repara. Nu folosiți niciodată apă sau produse de curățare chimice pentru a vă curăța unealta electrică inclusiv sistemul de pază. Curățați scula electrică cu o cârpă uscată. Întotdeauna stocați-vă scula într-un loc uscat. Menţineţi curate fantele de ventilaţie ale motorului. Menţineţi curate toate butoanele de control funcționale.

DEPOZITARE

- Opriți produsul și scoateți acumulatorul.
- Curățați produsul așa cum este descris mai sus.
- Depozitați produsul și accesoriile sale într-un loc întunecat, uscat, ferit de îngheț, bine ventilat. Temperatura ideală de depozitare este cuprinsă între 10°C și 30°C.
- Depozitați întotdeauna produsul într-un loc inaccesibil copiilor.
- Vă recomandăm să folosiți cutia originală pentru depozitare sau acoperiți produsul cu o cârpă sau o carcasă adecvată pentru a-l proteja împotriva prafului.

TRANSPORTUL

- Opriţi produsul şi scoateţi setul de acumulatori.
- Fixați apărătorile de transport, dacă este cazul.
- Întotdeauna transportați produsul apucându-l de mâner.
- Protejați produsul de impacturile violente sau vibrațiile puternice care pot avea loc în timpul transportării cu un vehicul.
- Fixați produsul pentru a preveni alunecarea sau căderea acestuia.

REPARAREA

Acest produs nu conține nicio piesă care poate fi reparată de către utilizator. Contactați un service autorizat sau o persoană cu calificări similare pentru a verifica produsul și repara.

RECICLAREA ȘI ELIMINAREA DEȘEURILOR



Acest simbol este cunoscut drept „simbolul tomberonului cu roți, tăiat cu un X”. Atunci când acest simbol este inclus pe un produs sau pe o baterie, înseamnă că nu trebuie eliminat(ă) împreună cu gunoiul menajer general. Unele substanțe chimice conținute de produsele electrice/electronice sau de baterii pot fi dăunătoare pentru sănătate și mediu. Elimină articolele electrice/electronice sau bateriile uzate numai prin programele centrelor de colectare separate, care se ocupă de recuperarea și reciclarea materialelor din componența lor. Colaborarea ta este vitală pentru a asigura succesul acestor programe și pentru protecția mediului.

ELIMINAREA UNUI SET DE ACUMULATORI EPUIZAT



Pentru a conserva resursele naturale, vă rugăm să reciclaţi sau să eliminaţi setul de acumulatori în mod corespunzător. Acest set de acumulatori conține acumulatori cu Li-ion. Consultați autoritatea locală în domeniul deșeurilor pentru informații suplimentare privind opţiunile disponibile de reciclare și/sau de eliminare. Descărcați setul de acumulatori prin utilizarea sculei, după care îndepărtați acumulatorii din carcasa sculei și acoperiți bornele setului de acumulatori cu bandă adezivă super rezistentă pentru a preveni scurtcircuitarea și descărcarea energiei. Nu încercați să desfaceți sau să îndepărtați vreo componentă.

RO



GARANȚIE COMERCIALĂ ERBAUER

Avem o grijă deosebită să selectăm materiale de înaltă calitate şi să utilizăm tehnici de fabricare care ne permit să creăm produse care încorporează designul şi durabilitatea. Acest produs (Erbauer Mini-fierăstrău circular fără fir) beneficiază de garanţie din partea producătorului de 3 ani pentru defectele de fabricaţie, de la data achiziţiei (dacă este cumpărat din magazin) sau de la data livrării (dacă este cumpărat online), fără niciun cost suplimentar.

Pentru a efectua o solicitare în temeiul acestei garanţii, trebuie să prezentaţi dovada achiziţiei (cum ar fi, chitanţa de vânzare/bonul fiscal, factura de achiziţie sau alte dovezi admisibile conform legii aplicabile); vă rugăm să păstraţi dovada achiziţiei într-un loc sigur. Pentru ca această garanţie să se aplice, produsul achiziţionat trebuie să fie nou, garanţia neaplicându-se pentru produse la mâna a doua sau produse de prezentare. Cu excepția cazului în care legislația aplicabilă prevede altfel, orice produs înlocuitor livrat în baza prezentei garanţii va beneficia de garanţie doar până la expirarea perioadei iniţiale de garanţie.

Prezenta garanţie acoperă defecţiunile produsului şi erorile de funcţionare, cu condiţia ca produsul să fi fost utilizat în scopul prevăzut şi să fi fost instalat, curăţat, îngrijit şi întreţinut în conformitate cu informaţiile conţinute în termenii şi condiţiile prezente, manualul de utilizare şi practicile standard, cu condiţia ca practicile standard să nu fie în contradicţie cu manualul de utilizare.

Această garanţie nu acoperă defectele şi deteriorările provocate de uzura normală sau daunele care pot fi rezultatul utilizării necorespunzătoare, instalării sau asamblării defectuoase, neglijenţei, accidentelor, utilizării greşite sau modificărilor aduse produsului. Cu excepția cazului în care legislația aplicabilă prevede altfel, prezenta garanţie nu va acoperi, în niciun caz, costurile suplimentare (de expediere, deplasare, dezinstalare şi reinstalare, manoperă etc.) sau daunele directe şi indirecte.

Această garanție nu acoperă defectele și deteriorările cauzate sau rezultate din:

- uzura normală a produsului, inclusiv uzura accesoriilor;
- supraîncărcare, utilizare incorectă sau neglijență;
- încercarea de efectuare a reparațiilor de altă persoană în afară de un agent autorizat;
- daune cosmetice;
- deteriorări cauzate de obiecte străine, substanțe sau accidente;
- deteriorări sau modificări accidentale;
- nerespectarea îndrumărilor producătorului;
- pierderea utilizării bunurilor.

Bateriile nu sunt acoperite de garanția de 3 ani Erbauer și vor avea o perioadă de garanție de 2 ani de la data cumpărării.

Dacă produsul este defect, vom proceda, într-un timp rezonabil, la repararea sau înlocuirea acestuia.

Drepturile acoperite de această garanţie sunt aplicabile în ţara în care aţi achiziţionat produsul. Întrebările legate de garanţie trebuie adresate magazinului de la care aţi achiziţionat produsul.

Garanţia este suplimentară drepturilor dvs. legale şi nu le afectează.

Dacă achiziționați acest produs din Turcia sau România, veți primi o garanție.



INSTRUCCIONES DE SEGURIDAD

ADVERTENCIAS GENERALES DE SEGURIDAD PARA LAS HERRAMIENTAS ELÉCTRICAS



ADVERTENCIA Lea todas las advertencias de seguridad, las instrucciones, las ilustraciones y las especificaciones suministradas con esta herramienta eléctrica. *La no observación de todas las instrucciones relacionadas a continuación puede dar como resultado un choque eléctrico, fuego y/o una lesión seria.*

Guarde todas las advertencias y todas las instrucciones para una referencia futura.

La expresión "herramienta eléctrica" en las advertencias se refiere a su herramienta eléctrica conectada a la red eléctrica (con cable de alimentación) o a su herramienta accionada a batería (sin cable de alimentación).

SEGURIDAD DEL ÁREA DEL TRABAJO

a. **Mantenga el área de trabajo limpia y bien iluminada.** *Las áreas desordenadas y oscuras pueden provocar accidentes.*

b. **No maneje herramientas eléctricas en atmósferas explosivas, tales como en presencia de líquidos inflamables, gases o polvo.** *Las herramientas eléctricas producen chispas que pueden encender el polvo o los humos.*

c. **Mantenga alejados a los niños y curiosos mientras maneja una herramienta eléctrica.** *Las distracciones pueden causarle la pérdida del control.*

ES

SEGURIDAD ELÉCTRICA

a. **La clavija de la herramienta eléctrica debe coincidir con la base de la toma de corriente. No modificar nunca la clavija de ninguna manera. No usar ningún adaptador de clavijas con herramientas eléctricas puestas a tierra.** *Clavijas no modificadas y bases coincidentes reducirán el riesgo de choque eléctrico.*

b. **Evite el contacto del cuerpo con superficies puestas a tierra como tuberías, radiadores, cocinas eléctricas y refrigeradores.** *Hay un riesgo aumentado de choque eléctrico si su cuerpo está puesto a tierra.*

c. **No exponga las herramientas eléctricas a la lluvia o a condiciones de humedad.** *El agua que entre en la herramienta aumentará el riesgo de choque eléctrico.*

d. **No abuse del cable. No usar nunca el cable para llevar, levantar o desenchufar la herramienta eléctrica. Mantenga el cable lejos del calor, aceite, cantos vivos o piezas en movimiento.** *Los cables dañados o enredados aumentan el riesgo de choque eléctrico.*

e. **Cuando maneje una herramienta eléctrica en el exterior, use una prolongación de cable adecuada para uso en el exterior.** *El uso de una prolongación de cable adecuada para uso en el exterior reduce el riesgo de choque eléctrico.*

f. **Si el uso de una herramienta en un lugar húmedo es inevitable, use una alimentación protegida por un dispositivo de corriente residual (RCD).** *El uso de un RCD reduce el riesgo de choque eléctrico.*

SEGURIDAD PERSONAL

a. **Esté alerta, vigile lo que está haciendo y use el sentido común cuando maneje una herramienta eléctrica. No use una herramienta eléctrica cuando esté cansado o bajo la influencia de drogas, alcohol o medicamentos.** *Un momento de distracción mientras maneja herramientas eléctricas puede causar un daño personal serio.*

b. **Use equipo de protección personal. Lleve siempre protección para los ojos.** *Los equipos de protección individual tales como mascarilla antipolvo, zapatos no resbaladizos, casco o protección para los oídos utilizados para las condiciones apropiadas reducen los daños personales.*

c. **Evite un arranque accidental. Asegúrese de que el interruptor está en posición "paro" antes de conectar a la red y/o a la batería, coger o transportar la herramienta.** *Transportar herramientas eléctricas con el dedo sobre el interruptor o enchufar herramientas eléctricas que tienen el interruptor en posición "marcha" invita a accidentes.*

d. **Retire cualquier llave o herramienta antes de arrancar la herramienta eléctrica.** *Una llave o herramienta unida a una pieza rotativa de una herramienta eléctrica puede causar un daño personal.*

e. **No se sobrepase. Mantenga los pies bien asentados sobre el suelo y conserve el equilibrio en todo momento.** *Esto permite un mejor control de la herramienta eléctrica en situaciones inesperadas.*

f. **Vista adecuadamente. No vista ropa suelta o joyas. Mantenga su pelo y su ropa alejados de las piezas en movimiento.** *La ropa suelta, las joyas o el pelo pueden ser cogidos en las piezas en movimiento.*

g. **Si hay dispositivos para la conexión de medios de extracción y recogida de polvo, asegúrese de que éstos estén conectados y se usen correctamente.** *El uso de estos dispositivos puede reducir los riesgos relacionados con el polvo.*

h. **No permita que la confianza obtenida con el uso frecuente de herramientas le haga ignorar los principios generales de seguridad.** *Una acción descuidada puede provocar una herida grave en una fracción de segundo.*

ES

UTILIZACIÓN Y CUIDADO DE LAS HERRAMIENTAS

a. **No fuerce la herramienta eléctrica. Use la herramienta eléctrica correcta para su aplicación.** *La herramienta eléctrica hará el trabajo mejor y más seguro al ritmo para la que fue concebida.*

b. **No use la herramienta eléctrica si el interruptor no permite pasar de "marcha" a "paro" e inversamente.** *Cualquier herramienta eléctrica que no pueda controlarse con el interruptor es peligrosa y debe repararse*.

c. **Desenchufe la clavija de la fuente de alimentación y/o retire la batería, si se puede, antes de efectuar cualquier ajuste, cambio de accesorios, o de guardar la herramienta eléctrica.** *Tales medidas preventivas de seguridad reducen el riesgo de arrancar la herramienta accidentalmente.*

d. **Conserve las herramientas eléctricas inactivas fuera del alcance de los niños y no permita el manejo de la herramienta eléctrica a personas no familiarizadas con las herramientas o con estas instrucciones.** *Las herramientas eléctricas son peligrosas en manos de usuarios no entrenados.*

e. **Mantenga las herramientas eléctricas y los accesorios. Compruebe que las partes móviles no estén desalineadas o trabadas, que no haya piezas rotas u otras condiciones que puedan afectar el funcionamiento de las herramientas eléctricas. Las herramientas eléctricas se reparan antes de su uso, cuando están dañadas.** *Muchos accidentes son causados por herramientas eléctricas pobremente mantenidas.*

f. **Mantenga las herramientas de corte afiladas y limpias.** *Las herramientas de corte mantenidas correctamente con los bordes de corte afilados son menos propensas a trabarse y más fáciles de controlar.*

g. **Use la herramienta eléctrica, accesorios y puntas de herramientas, etc. de acuerdo con las instrucciones y teniendo en cuenta las condiciones de trabajo y el trabajo a desarrollar.** *El uso de la herramienta eléctrica para*

aplicaciones diferentes de las previstas podría causar una situación de peligro.

h. **Mantenga las empuñaduras y superficies de agarre secas, limpias y libres de aceite y grasa.** *Las empuñaduras y superficies de agarre resbaladizas no permiten un agarre seguro y el control de la herramienta en situaciones imprevistas.*

UTILIZACIÓN DE LAS HERRAMIENTAS QUE FUNCIONAN A BATERÍAS Y PRECAUCIONES DE EMPLEO

a. **Recargue solamente con el cargador especificado por el fabricante.** *Un cargador que es adecuado para un tipo de bloque de baterías puede ocasionar un peligro de incendio cuando se usa con otro bloque de baterías.*

b. **Use las herramientas solamente con los bloques de baterías diseñados específicamente.** *El uso de cualquier otro bloque de baterías puede ocasionar un peligro de daños e incendio.*

c. **Cuando el bloque de baterías no esté en uso, manténgalo alejado de otros objetos metálicos como clips para papeles, monedas, llaves, clavos, tornillos u otros pequeños objetos metálicos que puedan establecer una conexión de un borne al otro.** *Un cortocircuito entre ambos bornes de la batería puede ocasionar quemaduras o un incendio.*

d. **En condiciones abusivas, puede derramarse líquido de la batería; evite el contacto. Si accidentalmente tiene lugar un contacto, lávelo con agua. Si el líquido toca a los ojos, busque ayuda médica adicionalmente.** *El líquido derramado de la batería puede causar irritación y quemaduras.*

e. **No use un bloque de baterías o una herramienta a baterías que ha sido dañada o modificada.** *Las baterías dañadas o modificadas pueden tener un comportamiento imprevisible provocando un fuego, una explosión o un riesgo de lesiones.*

f. **No exponga un bloque de baterías o una herramienta a baterías al fuego o a una temperatura excesiva.** *Una exposición al fuego o a una temperatura superior a 130 °C pueden provocar una explosión.*

g. **Siga todas las instrucciones de carga y no cargue el bloque de baterías o la herramienta a batería fuera del margen de temperaturas especificadas en las instrucciones.** *Una carga incorrecta o a temperaturas fuera del rango especificado de temperaturas puede dañar la batería y aumentar el riesgo de fuego.*

SERVICIO

a. **Haga revisar su herramienta eléctrica por un servicio de reparación cualificado usando solamente piezas de recambio idénticas.** *Esto garantizará que la seguridad de la herramienta eléctrica se mantiene.*

b. **No efectúe jamás operación de mantenimiento sobre bloques de baterías dañados.** *Es conveniente que el mantenimiento de los bloques de baterías sea solamente efectuado por el fabricante o los proveedores de servicio autorizados.*

INSTRUCCIONES DE SEGURIDAD ADICIONALES PARA TODAS LAS SIERRAS-PROCEDIMIENTOS DE CORTE

Peligro

a. **Mantenga las manos lejos del área de corte y de la hoja de sierra. Mantenga su otra mano sobre la empuñadura auxiliar, o sobre la carcasa motor.** *Si ambas manos están sosteniendo la sierra, no pueden ser cortadas por la hoja de sierra.*

b. **No coja la pieza de trabajo por debajo.** *La protección no puede protegerle de la hoja de sierra por debajo de la pieza de trabajo.*

c. **Ajuste la profundidad de corte al espesor de la pieza de trabajo**. *Por debajo de la pieza de trabajo debería verse menos de un diente completo del dentado de la hoja de sierra.*

d. **No mantenga nunca la pieza a cortar en sus manos o entre sus piernas. *Asegure la pieza de trabajo a una plataforma estable***. *Es importante soportar el trabajo adecuadamente para minimizar la exposición del cuerpo, el atasco de la hoja de sierra o la pérdida de control.*

e. **Sostenga la herramienta eléctrica únicamente por las superficies de agarre aisladas cuando efectúe una operación donde la herramienta de corte pueda hacer contacto con cables escondidos o con su propio cable**. *El contacto con un conductor "activo" hará que las partes metálicas expuestas de la herramienta sean también "activas" y podría producir un choque eléctrico al usuario.*

f. **Cuando sierre a lo largo use siempre una regla de apoyo o guía paralela.** *Esto mejora la precisión del corte y reduce la probabilidad de atasco de la hoja de sierra.*

g. **Use siempre hojas de sierra correctas en cuanto a medida y perfil (diámetro y círculo) de agujero de husillo.** *Las hojas de sierra que no se ajustan a la zona de montaje de la sierra girarán excéntricamente causando pérdida de control.*

h. **No use nunca arandelas o pernos de hojas de sierra dañados o incorrectos.** *Las arandelas y el perno de la hoja de sierra han sido diseñados especialmente para su sierra, para un rendimiento óptimo y seguridad de funcionamiento.*

Causas del retroceso y precauciones correspondientes

a. *El retroceso es una reacción repentina a una hoja de sierra pellizcada, encajonada o desalineada, que provoca que una sierra incontrolada se levante y se salga de la pieza de trabajo hacia el operador.*

b. *Cuando la hoja de sierra es pellizcada o encajonada firmemente por el corte que se está cerrando, la hoja de sierra se bloquea y la reacción del motor lleva rápidamente la máquina atrás hacia el operador.*

c. *Si la hoja de sierra está torcida o desalineada en el corte, los dientes del borde trasero de la hoja de sierra pueden empujar en la superficie superior de la madera causando el levantamiento de la hoja de sierra fuera del corte de la madera y el salto atrás hacia el operador.*

El retroceso es el resultado de un mal uso de la sierra y de procedimientos o condiciones de funcionamiento incorrectos y puede evitarse tomando las precauciones apropiadas como se dan a continuación.

a. **Mantenga un agarre forme con ambas manos sobre la sierra y posicione sus brazos para resistir las fuerzas de retroceso. Posicione su cuerpo a cada lado de la hoja de sierra, pero no en línea con la hoja de sierra.** *El retroceso podría causar un salto hacia atrás de la sierra, pero el operador puede controlar las fuerzas de retroceso si toma las precauciones apropiadas.*

b. **Cuando la hoja de sierra se atasca, o cuando se interrumpe un corte por cualquier motivo, suelte el interruptor y mantenga la sierra sin moverla en el material hasta que la hoja de sierra esté completamente parada. No intente nunca retirar la sierra de la pieza de trabajo o tirar de la sierra hacia atrás mientras la hoja de sierra esté en movimiento o puede ocurrir el retroceso.** *Investigue y tome acciones correctoras para eliminar la causa del atasco de la hoja de sierra.*

c. **Cuando reinicie una sierra en la pieza de trabajo, centre la hoja en el corte y compruebe que los dientes no estén enganchados dentro del material**. *Si la hoja de sierra está atascada, puede ir hacia arriba o retroceder desde la pieza de trabajo en cuanto la sierra se reinicie.*

d. **Tenga bien soportados los tableros de gran dimensión para minimizar el riesgo de pellizco y retroceso de la hoja de sierra**. *Los tableros de gran dimensión tienden a combarse bajo su propio peso. Los soportes deben colocarse bajo el tablero en ambos lados, cerca de la línea de corte y cerca del borde del tablero.*

e. **No use hojas de sierra desafiladas o dañadas.** *Las hojas de sierra no afiladas o mal colocadas producen un corte estrecho causando una fricción excesiva, atasco y retroceso de la hoja de sierra.*

f. **Las palancas de bloqueo de la profundidad de la hoja de sierra y del ajuste de ángulo deben estar apretadas y aseguradas antes de efectuar el corte.** *Si el reglaje de la hoja de sierra se mueve mientras corta, puede causar atasco y retroceso.*

g. **Extreme la precaución cuando haga un "corte por inmersión" dentro de paredes existentes u otras áreas ciegas**. *La hoja de sierra puede cortar objetos que pueden causar retroceso.*

Instrucciones de seguridad para sierras circulares con protección pendular

a. **Antes de cada utilización compruebe que la protección inferior cierra correctamente. No trabaje con la sierra si la protección inferior no se mueve libremente y cierra instantáneamente. No amordace o ate la protección inferior en su posición abierta**. *Si la sierra se cae accidentalmente, la protección inferior puede doblarse. Levante la protección inferior con la empuñadura retráctil y asegúrese de que se mueve libremente y no toca la hoja de sierra ni ninguna otra parte, para cualquier ángulo y profundidad de corte.*

b. **Compruebe el funcionamiento del resorte de la protección inferior. Si la protección y el resorte no funcionan correctamente, deben arreglarse antes de su uso.** *La protección inferior puede funcionar lentamente debido a partes deñadas, depósitos pegajosos o una incrustación de residuos.*

c. **La protección inferior debería abrirse manualmente solamente para cortes especiales tales como "cortes por inmersión y "cortes combinados". Levante la protección inferior por la empuñadura retráctil y la protección inferior debe liberarse tan pronto como la hoja de sierra entra en el material.** *Para todos los demás tipos de corte, la protección inferior debería funcionar automáticamente.*

d. **Observe siempre que la protección inferior cubre la hoja de sierra antes de depositar la sierra sobre el banco o el suelo.** *Una hoja de sierra no protegida y que se desliza ocasionará que la sierra retroceda, cortando lo que esté en su camino. Sea consciente del tiempo que tarda la hoja de sierra en pararse después de soltar el interruptor.*

Advertencias de seguridad para las hojas de sierra

Para evitar el sobrecalentamiento de las puntas de las hojas:

- *Use solamente hojas de sierra recomendadas por el fabricante que sean conformes a la norma EN 847-1.*
- *Use las hojas de sierra suministradas solamente para cortar madera, nunca para cortar metal o plástico.*
- *No use discos abrasivos.*
- *Use solamente los diámetros de hojas de sierra conformes con los valores marcados.*
- *Use solamente hojas de sierra que lleven un marcado con una velocidad igual o superior a la velocidad marcada sobre la herramienta.*
- *No use hojas de sierra que tengan fisuras. Deseche aquellas hojas de sierra que presenten fisuras en el cuerpo. La reparación no está permitida.*
- *Las superficies de sujeción debe limpiarse para eliminar la suciedad, grasa, aceite y agua.*
- *No utilice anillos o mangas sueltas para "crear" tamaños de orificios internos en las hojas de sierra.*
- *Abra la protección inferior y retire la hoja de sierra para limpiar el interior de las protecciones inferior y superior, si es necesario. Elimine la suciedad persistente con aire a alta presión (máx. 3 bar).*
- *Asegúrese de que los anillos fijos sean paralelos entre ellos.*
- *Manipule las hojas de sierra con cuidado. Almacénelas en su embalaje original o en cajas especiales. Utilice guantes para manipular las hojas de sierra y reducir lesiones*
- *Compruebe el funcionamiento de la protección inferior levantando*

y soltando la palanca de retracción. Asegúrese de que todas las protecciones funcionan correctamente antes de usar las hojas de sierra.

- *Antes del uso, asegúrese de que la hoja de sierra cumple con los requisitos técnicos de la herramienta eléctrica y que está correctamente instalada.*

Consejos para evitar el sobrecalentamiento de los dientes de la hoja de sierra:

- *Si trabaja durante largos periodos de tiempo, la hoja de sierra puede sobrecalentarse. Realice pausas de 15 minutos para permitir que la hoja de sierra se enfríe.*
- *Nunca use hojas de sierra dañadas o desafiladas.*

ADVERTENCIAS DE SEGURIDAD PARA BATERÍAS

a. *No conecte el borne positivo y negativo de la batería entre ellos con un objeto metálico (como un alambre).*
b. *No transporte ni almacene baterías junto con collares, horquillas u otros objetos metálicos.*
c. *No perfore la batería con clavos ni la golpee con un martillo, la pise o la someta a fuertes impactos o choques.*
d. *No suelde directamente sobre la batería.*
e. *No exponga la batería al agua dulce o salada, ni permita que se moje.*
f. *No desmonte o modifique la batería.*
g. *No coloque la batería dentro o cerca del fuego, sobre estufas u otros lugares con temperaturas elevadas. No exponga la batería a la luz solar directa o la utilice o almacene dentro de coches durante los días calurosos.*
h. *No coloque la batería en hornos microondas, en contenedores de alta presión o en baterías de cocina de inducción.*

i. Si desea almacenar la batería durante un tiempo sin utilizarla, almacénela a temperatura ambiente (19°C to 25°C), cargada al 30-50% de su capacidad. Para largos periodos de almacenamiento, aumente la carga de la batería una vez al año para evitar una descarga excesiva.

La siguiente información aplica únicamente a usuarios profesionales pero es una buena práctica para cualquier usuario:

ADVERTENCIAS DE SEGURIDAD ADICIONALES PARA EL POLVO DE CONSTRUCCIÓN

Los trabajadores de la construcción son uno de los grupos de riesgo debido al polvo que respiran: el polvo de sílice no es sólo una molestia, sino un verdadero peligro para sus pulmones.

La sílice es un mineral natural presente en grandes cantidades en materiales como la arena, piedra arenisca y granito. También se encuentra comúnmente en muchos materiales de construcción como el hormigón y el mortero. La sílice se convierte en un polvo muy fino (también conocido como sílice cristalina respirable o RCS) durante muchas tareas comunes tales como el corte, taladrado o amolado. Respirar las partículas muy finas de sílice cristalina puede causar el desarrollo de:

- Cáncer de pulmón,
- Silicosis,
- Enfermedad pulmonar obstructiva crónica (EPOC).

La inhalación de partículas finas de polvo de madera, por otro lado, puede conducir al desarrollo de asma. El riesgo de enfermedades pulmonares está vinculado a las personas que respiran regularmente el polvo de construcción durante un período de tiempo prolongado, no de forma ocasional.

Para proteger el pulmón, se ha establecido un límite en la cantidad de estos polvos que una persona puede respirar (llamado límite de exposición o LEP) cuando se promedia durante un día normal de trabajo. Este límite representa una pequeña piza de sal y es la cantidad máxima legal que se puede respirar después de haber aplicado los controles adecuados.

¿CÓMO SE PUEDE REDUCIR LA CANTIDAD DE POLVO?

1. Reducir la cantidad de operaciones de corte mediante el uso de los productos de construcción del tamaño apropiado.
2. Utilizar una herramienta menos potente, por ejemplo, una cortadora de bloques en lugar de una amoladora angular.
3. Utilizar un modo completamente distinto de trabajar - por ejemplo, usando una pistola de clavos para sujetar soportes de cables en lugar de perforar primero los agujeros.

Por favor, trabaje siempre con equipos de seguridad homologados, tales como máscaras contra el polvo especialmente diseñadas para filtrar partículas microscópicas y utilice las instalaciones de extracción de polvo en todo momento.

ADVERTENCIA: Algunas partículas de polvo originadas durante las operaciones de lijado, aserrado, amolado, perforación u otros trabajos de construcción contienen productos químicos que pueden producir cáncer, defectos de nacimiento y otros daños reproductivos. Algunos ejemplos de estos productos químicos son:

- Plomo de pinturas a base de plomo
- Sílice cristalina de ladrillos, cemento y otros materiales de albañilería
- Arsénico y cromo de madera tratada químicamente
- El riesgo de exposición a estas sustancias químicas depende de la regularidad con que se realizan este tipo de trabajos. Para reducir la exposición a estos polvos, el usuario debe:
- Trabajar en áreas bien ventiladas;
- Utilizar equipo de protección individual y especialmente una máscara antipolvo que filtre las partículas microscópicas.

ES

VIBRACIÓN

La Directiva Europea de Agentes Físicos (Vibración) fue elaborada para reducir las lesiones derivadas del Síndrome de vibración mano/brazo de los usuarios de herramientas eléctricas. Esta directiva exige que los fabricantes de herramientas eléctricas y los respectivos distribuidores indiquen los valores indicativos del resultado del ensayo de vibración de forma que permita a los usuarios aplicar las medidas necesarias relativas al periodo diario durante el cual la herramienta puede ser utilizada así como poder elegir la herramienta más adecuada.

VER EL APARTADO DE ESPECIFICACIONES TÉCNICAS EN ESTE MANUAL DE INSTRUCCIONES PARA LOS NIVELES DE VIBRACIÓN DE SU HERRAMIENTA.

Los valores de emisión de vibración declarados deben usarse como un nivel mínimo y como guía actual a nivel de vibración.

El valor total declarado de la vibración se ha medido según un método de ensayo normalizado (en base a las normas EN62841-1, EN62841-2-5) y puede utilizarse para comparar herramientas entre sí.

El valor de emisión de vibración declarado puede usarse también para una evaluación preliminar de la exposición.

ADVERTENCIA: Las emisiones de vibración durante la utilización real de la herramienta eléctrica pueden ser diferentes del valor total declarado dependiendo de la forma en que se usa la herramienta:

- El modo en que los materiales son amolados, cortados o perforados.
- Si la herramienta está en buenas condiciones y se mantiene de forma apropiada.
- Utilizar accesorios correctos para la herramienta y asegurar que están afilados y en buenas condiciones.
- La sujeción de las superficies de agarre.
- Durante el uso de esta herramienta se producen vibraciones mano/brazo.

Adopte las prácticas de trabajo correctas para reducir la exposición a la vibración. Esta herramienta puede causar el síndrome de mano/brazo si se usa de forma inadecuada.

ADVERTENCIA: Identifique las medidas de seguridad destinadas a proteger al operario que se basan en una estimación de la exposición en las condiciones reales de utilización (teniendo en cuenta todas las partes del ciclo de maniobras, tales como los momentos en que la herramienta está fuera de tensión y cuando trabaja en vacío, además del tiempo de accionamiento del gatillo).

NOTA:

- El uso de otras herramientas reducirá el periodo total de uso de esta herramienta por parte del operador.
- Para ayudar a minimizar el riesgo de exposición a la vibración, use SIEMPRE hojas, puntas y cinceles afilados.
- Realice el mantenimiento de esta herramienta tal y como se indica en este manual y manténgala bien lubricada (si es necesario).
- Evite usar la herramienta a temperaturas iguales o inferiores a -10°C.
- Planifique su horario de trabajo para repartir cualquier uso de la herramienta a vibración elevada a lo largo de varios días.

VIGILANCIA DE LA SALUD

Todos los trabajadores deben estar incluidos en un programa de vigilancia para la salud con el objetivo de ayudar a identificar posibles enfermedades relacionadas con las vibraciones en los estados iniciales, evitar la progresión de la enfermedad y ayudar al trabajador a permanecer en su puesto de trabajo.

RIESGOS RESIDUALES

Incluso usando este producto de acuerdo con todos los requisitos de seguridad, persisten potenciales riesgos de daños personales y materiales. Debido a la estructura y el diseño de este producto, pueden surgir los siguientes riesgos:

1. Lesiones personales y daños a la propiedad debidos al uso de accesorios de corte rotos o por impactos repentinos de objetos ocultos durante el uso.
2. Peligro de lesiones personales o daños a la propiedades debido a la proyección de objetos o accesorios de baja calidad.

DESCRIPCIÓN DEL PRODUCTO

1. Botón de liberación del bloque de baterías *
2. Botón de desbloqueo
3. Salida de extracción de polvo
4. Escala del ángulo de corte
5. Botón de ajuste del ángulo de corte
6. Placa base
7. Ventana de indicación de corte a 45°
8. Ventana de indicación de corte a 0°
9. Botón de fijación de la guía paralela
10. Luz de trabajo LED
11. Palanca de retracción de la protección inferior
12. Protección superior
13. Bloque de baterías*
14. Botón de la barra de estado de carga *
15. Empuñadura principal
16. Interruptor de encendido/apagado
17. Botón de bloqueo del husillo
18. Protección inferior
19. Botón de ajuste de la profundidad de corte
20. Escala de la profundidad de corte
21. Guía paralela
22. Brida de apoyo
23. Hoja de sierra
24. Brida de apriete
25. Perno de fijación
26. Llave hexagonal

NOTA: * Este componente podría no estar incluido en el alcance del suministro.

01 ESPECIFICACIONES TÉCNICAS

Minisierra circular inalámbrica

Tensión asignada:	18 V c.c.	
Velocidad asignada en vacío:	6000 /min	
Hoja de sierra:	Ø120 x Ø9,5 mm	
Profundidad máxima de corte:		
- a 90°:	41 mm	
- a 45°:	25 mm	
Ángulo de corte:	0°- 45°	
Peso (sin batería):	aprox.1,9 kg	
Batería (podría no estar incluida)		
Modelo de bloque de baterías:	ERI1098BAT	ERI1099BAT
Tensión de la batería:	18 V c.c.	18 V c.c.
Capacidad de la batería:	2 Ah	4 Ah
Peso:	0,4 kg	0,7 kg

Rango de temperatura ambiente para el uso de la herramienta y la batería:-10 °C a 40 °C

ES

Para utilizar con el bloque de baterías y cargador que se indican a continuación:

Modelo de bloque de baterías:	EBAT18-Li-2 / EBAT18-Li-4 / EBAT18-Li-5 / EHPB18-Li-4 / EHPB18-Li-8 / ERI1098BAT / ERI1099BAT / ERI1100BAT
Modelo de cargador:	EC18-Li / EFC18-Li / EMC18-Li / ERB1101CHR / ERB1102CHR / ERB1103CHR / ERB 1091CHR

Rango de temperatura ambiente recomendado para carga: 5 °C a 40 °C

VALORES DE EMISIÓN DE RUIDO

Nivel de presión acústica ponderada-A:	L_{pA}=90 dB(A)
Nivel de potencia acústica ponderada-A:	L_{wA}=98 dB(A)
Incertidumbre:	K_{pA} & K_{WA}=3 dB(A)

El ruido para el operador puede superar los 80 dB (A) por lo que es necesario utilizar protección auditiva.

VALORES DE VIBRACIÓN

Vibración de mano-brazo – corte de madera:	$a_{h,W}$= 1,28 m/s^2
Incertidumbre:	K= 1,5 m/s^2

Los valores totales de vibración y los valores de emisión de ruido declarados han sido medidos de acuerdo con un método de ensayo normalizado y pueden usarse para comparar una herramienta con otra; también pueden ser usados en una evaluación preliminar de la exposición.

¡ADVERTENCIA! Las emisiones de vibración y de ruido durante la utilización real de la herramienta eléctrica pueden ser diferentes del valor total declarado dependiendo de la forma en que se usa la herramienta, especialmente dependiendo del tipo de pieza de trabajo que se trabaja; es necesario identificar las medidas de seguridad destinadas a proteger al operario que se basan en una estimación de la exposición en las condiciones reales de utilización (teniendo en cuenta todas las partes del ciclo de maniobras, tales como los momentos en que la herramienta está fuera de tensión y cuando trabaja en vacío, además del tiempo de accionamiento del gatillo).

EXPLICACIÓN DE LA PLACA DE CARACTERÍSTICAS

ERI1081CSW = NÚMERO DE MODELO

ER = ERBAUER

I =18V Li_Ion

1081 = Número de serie

CSW = MINISIERRA CIRCULAR INALÁMBRICA



MONTAJE

01 SÍMBOLOS



Lea el manual de instrucciones



Utilice protección para los ojos.



Utilice protección para los oídos.



Utilice una mascarilla antipolvo.



Utilizar guantes de protección



Solo para cortar madera.



No elimine los bloques de baterías en un rio ni los sumerja en agua.



No tire los bloques de baterías al fuego. Estos podrían explotar y causar lesiones.



No exponga los bloques de baterías a una temperatura superior a 40 °C



Motor sin escobillas

ES

KEEP COOL TECHNOLOGY	Tecnología para mantener la batería fría
yyWxx	Código de la fecha de fabricación: Año de fabricación (20yy) y semana de fabricación (Wxx)
CE	Este producto es conforme a las directivas CE aplicables.
UK CA	Este producto es conforme a la legislación del Reino Unido aplicable.

02 DESEMBALAJE

Desembale todas las piezas y colóquelas sobre una superficie plana y estable.

- lRetire todos los materiales de embalaje y dispositivos de transporte, si están presentes.
- Inspeccione la entrega para verificar que está completa y en perfectas condiciones. Si alguna de las piezas falta o está dañada, no utilice el producto y contacte con el establecimiento donde lo compró. El uso de un producto incompleto o dañado puede representar un peligro para las personas y la propiedad.
- Asegúrese de que dispone de todos los accesorios necesarios para el montaje y funcionamiento del producto. Esto también incluye el equipo de protección individual adecuado.

¡ADVERTENCIA! ¡El producto y el embalaje no son un juguete! ¡Los niños no deberían jugar con las bolsas de plástico, láminas o piezas pequeñas! ¡Existe riesgo de atragantamiento y asfixia!

03 MONTAJE DE LA MÁQUINA

CARGA DEL BLOQUE DE BATERÍAS (PODRÍA NO ESTAR INCLUIDO)

El bloque de baterías de este producto se entrega con un nivel de carga bajo. Cárguelo completamente antes del primer uso. Para más información, consulte el manual de instrucciones del cargador.

COLOCACIÓN O EXTRACCIÓN DEL BLOQUE DE BATERÍAS (A1, A2)

Presione el botón de liberación del bloque de baterías (1) para soltarlo, y deslice el bloque de baterías (13) hacia fuera de la herramienta. Después de la carga, vuelva a introducirlo en la herramienta. Basta empujar y presionar ligeramente para colocarlo.

BARRA DE ESTADO DE CARGA DE LA BATERÍA

El bloque de baterías Li-Ion (13) está equipado con una BARRA DE ESTADO DE CARGA que sirve para mostrar el nivel de carga restante del bloque de baterías. Presione el BOTÓN DE LA BARRA DE ESTADO DE CARGA (14) para comprobar la carga de la batería como se muestra a continuación. El LED permanecerá encendido durante aproximadamente 5 segundos.

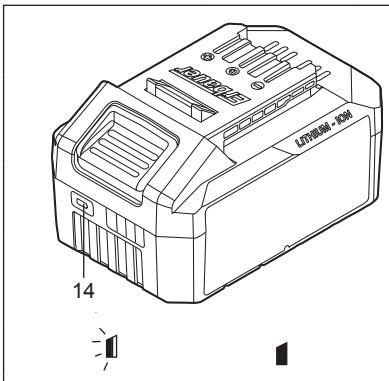

76-100% de carga	
51-75% de carga	
26-50% de carga	
5-25% de carga	
Por debajo del 5% de carga	

GUÍA PARALELA (B)

Instale la guía paralela (21) desde el lado izquierdo para realizar cortes paralelos a los bordes de la pieza de trabajo. Utilice la escala para ajustar el ancho deseado.

EXTRACCIÓN DE POLVO (C)

¡ADVERTENCIA! ¡Para mantener la zona de trabajo limpia, conecte siempre un aspirador/extractor de polvo al utilizar este producto! ¡Utilice una mascarilla antipolvo al utilizar este producto! ¡El polvo puede ser perjudicial para la salud, especialmente el polvo y virutas de madera que ha sido tratada, por ejemplo, con conservantes para la madera o pintura!

El puerto de extracción de polvo requiere de la salida de extracción de polvo suministrada para la conexión de mangueras de aspirador/extractor de polvo con Ø1-1/4'' (32mm).

¡ADVERTENCIA! Nunca permita que una manguera de aspiración interfiera con la protección inferior o con la operación de corte.

ES



USO

01 USO PREVISTO

Este producto está diseñado para realizar cortes rectos en madera y materiales similares, como tablero MD y aglomerado, con la hoja de sierra instalada. El producto no debe utilizarse para cortar troncos.

02 FUNCIONAMIENTO

AJUSTE DE LA PROFUNDIDAD (D1, D2)

¡ADVERTENCIA! ¡Apague siempre el producto y retire el bloque de baterías antes de realizar cualquier ajuste! ¡Utilice siempre el ajuste de la profundidad correcto! ¡El ajuste de la profundidad correcto para cualquier corte no debería ser más de un diente completo del dentado de la hoja de sierra por debajo de la pieza de trabajo!

Gire el botón de la profundidad de corte (19) en sentido antihorario y levante el cuerpo de la herramienta hasta la profundidad deseada. Utilice la escala de profundidad (20) como guía.

Gire el botón de la profundidad de corte (19) en sentido horario para fijar la altura de corte.

NOTA: ¡Los valores que se muestran en la escala de profundidad solo son válidos para cortes a 0°! Para cortes en bisel, la profundidad de corte será menor de la indicada.

AJUSTE DEL ÁNGULO (E1, E2)

¡ADVERTENCIA! ¡Apague siempre el producto y retire el bloque de baterías antes de realizar cualquier ajuste!

Gire el botón de ajuste del ángulo de corte (5) en sentido horario e incline el cuerpo de la herramienta al ángulo deseado. Utilice la escala del ángulo de corte (4) como guía.

Gire el botón de ajuste del ángulo de corte (5) en sentido horario para fijar el ángulo seleccionado.

INTERRUPTOR DE ENCENDIDO/APAGADO (F)

Presione y mantenga presionado el botón de desbloqueo (2) y, a continuación, presione el interruptor de encendido/apagado (16) para encender el producto. Para apagar el producto, simplemente suelte el botón de encendido/apagado.

NOTA: El botón de bloqueo puede ser accionado desde ambos lados para permitir un uso de la herramienta con la mano izquierda o derecha.

LUZ DE TRABAJO LED (G)

La luz de trabajo LED puede proporcionar una iluminación adicional en la zona de trabajo inmediata.

Encienda la luz (10) presionando ligeramente el interruptor de encendido/apagado (16).

La luz (10) se apagará automáticamente poco después de soltar el interruptor de encendido/apagado (16).

¡ADVERTENCIA! No mire directamente a la luz LED.

CORTE PARALELO (H1, H2)

Fije la guía paralela al producto como se ha descrito anteriormente y ajústela al ancho deseado.

Encienda el producto y espere hasta que alcance la velocidad máxima antes de ponerlo en contacto con la pieza de trabajo.

Coloque el producto lateralmente a la pieza de trabajo y utilice la guía paralela para guiar el producto a lo largo de la pieza de trabajo.

NOTA: Aplique una ligera presión contra la guía paralela y mueva el producto a lo largo del borde para conseguir un resultado uniforme.

Cuando corte en paralelo planchas grandes, la guía paralela podría no permitir el ancho de corte deseado. Sujete o clave una pieza recta de madera de 25 mm (1”) a la plancha como guía. Utilice el lado izquierdo de la base contra la guía de la tabla.

¡ADVERTENCIA! Asegúrese de que las fijaciones no interfieren con el libre movimiento de la sierra.

CORTE EN BISEL (I)

Ajuste el ángulo de corte deseado; asegúrese de que la palanca de ajuste de la profundidad de corte está correctamente apretada.

Encienda el producto y espere hasta que alcance la velocidad máxima antes de ponerlo en contacto con la pieza de trabajo.

Coloque la placa base plana sobre la pieza de trabajo y empuje el producto hacia delante a velocidad uniforme.

ES

CORTE POR INMERSIÓN (J)

¡ADVERTENCIA! Para evitar la pérdida de control, extreme siempre las precauciones al realizar cortes por inmersión.

Marque la línea de corte sobre la pieza de trabajo.

Ajuste la profundidad de corte necesaria.

Ajuste la configuración de bisel a 0°.

Levante la palanca de retracción de la protección inferior para exponer la hoja de sierra y apoye firmemente la parte frontal de la base plana contra la pieza de trabajo, con la empuñadura principal levantada de manera que la hoja de sierra no toque la pieza de trabajo.

Con la hoja de sierra sin apenas tocar la pieza de trabajo, encienda el motor presionando el botón de desbloqueo y apretando el interruptor de encendido/apagado. Permita siempre que la hoja de sierra alcance la velocidad máxima antes de iniciar el corte en la pieza de trabajo.

Baje lentamente la sierra en la pieza de trabajo, utilizando la parte frontal de la base apoyada en la pieza de trabajo como punto de bisagra. Tan pronto como la hoja de sierra empiece a cortar el material, suelte la palanca de la protección inferior de la hoja de sierra.

Una vez que la placa base esté totalmente apoyada sobre la pieza de trabajo, corte en la dirección de avance hasta finalizar el corte.

Después de completar el corte, suelte el interruptor de encendido/apagado y permita que la hoja de sierra se detenga completamente. No retire la sierra de la pieza de trabajo mientras la hoja de sierra esté en movimiento.

Si las esquinas del corte por inmersión no están completamente cortadas, utilice una sierra de calar o una sierra de mano para finalizar las esquinas.

¡ADVERTENCIA! Corte siempre hacia delante cuando realice un corte por inmersión. Cortar en sentido opuesto podría hacer que la sierra se subiera sobre la pieza de trabajo y se volviera hacia usted, lo que podría causar lesiones graves. Nunca ate la protección inferior de la hoja de sierra en una posición elevada. Dejar la hoja de sierra expuesta podría ocasionar lesiones graves.

CORTE DE PLANCHAS GRANDES (K)

Las planchas grandes y los tableros largos pueden hundirse o combarse, dependiendo del soporte. Si intenta cortar sin nivelar y soportar adecuadamente la pieza, la hoja de sierra podría atascarse, provocando un retroceso y sobrecargando el motor.

Tenga bien soportado el panel o tablero cerca del corte. Asegúrese de ajustar la profundidad de corte de modo que solo corte la plancha o tablero, pero no la mesa o banco de trabajo que lo sostiene. Los soportes (piezas de aprox. 5x10 cm) utilizados para elevar y soportar la pieza de trabajo deben estar colocados de manera que los lados anchos soporten la pieza de trabajo y se apoyen sobre la mesa o banco. No soporte la pieza de trabajo con los lados estrechos, ya que es una disposición inestable. Si la hoja o tabla a cortar es demasiado grande para una mesa o banco de trabajo, utilice los soportes en el suelo y asegúrelos.

SUSTITUCIÓN DE LA HOJA DE SIERRA (L)

NOTA: Compruebe, antes de cada uso, que la hoja de sierra no esté dañada o desafilada.

Si fuera necesario, reemplácela por una nueva.

Utilice únicamente una hoja de sierra que sea adecuada para el uso previsto.

No utilice ningún tipo de muela abrasiva.

¡ADVERTENCIA! Apague siempre el producto y retire el bloque de baterías antes de reemplazar la hoja de sierra. ¡Respete los requisitos técnicos de este producto (ver la sección de “especificaciones técnicas”) cuando adquiera y use hojas de sierra! ¡Las hojas de sierra están muy afiladas y se calientan durante el uso! ¡Manipúlelas con cuidado! ¡Utilice guantes de protección cuando manipule las hojas de sierra para evitar lesiones como quemaduras o cortes! ¡Nunca presione el botón de bloqueo del husillo mientras el husillo esté girando!

Coloque el producto en una superficie plana y estable.

Bloquee el husillo presionando el botón de bloqueo del husillo (17) y afloje el perno de fijación (25) girándolo en sentido antihorario con la llave hexagonal (26).

Retira el perno de fijación (25) y la brida de apriete (24) del husillo.

Abra completamente la protección inferior (18) moviendo la palanca de retracción de la protección inferior (11) hacia adelante, y manténgala en esa posición mientras retira la hoja de sierra (23) del husillo.

Coloque la hoja de sierra (23) a un lado y mueva cuidadosamente la palanca de retracción de la protección inferior (21) de vuelta a su posición inicial para cerrar la protección inferior (18).

Limpie de polvo el perno de fijación (25) y la brida de apriete (24), así como el husillo y el interior.

ES

Abra completamente la protección inferior (18) moviendo la palanca de retracción de la protección inferior (11) hacia adelante, y manténgala en esa posición mientras coloca una nueva hoja de sierra en el husillo. Asegúrese de que la dirección de rotación indicada en la hoja de sierra sea la misma que la mostrada en la carcasa.

Mueva cuidadosamente la palanca de retracción de la protección inferior (11) de vuelta a su posición inicial para cerrar la protección inferior (18).

Fije la hoja de sierra (23) con la brida de apriete (24) y el perno de fijación (25). Apriete el perno de fijación (26) en sentido horario.

Gire la hoja de sierra con la mano para comprobar que gira suavemente. La hoja de sierra no debe vibrar.

Encienda el producto y déjelo funcionar en vacío durante aproximadamente un minuto para confirmar que la hoja de sierra se ha instalado correctamente. Si detecta alguna vibración anormal o ruido excesivo, apague el producto y vuelva a colocar la hoja de sierra siguiendo las instrucciones anteriormente indicadas.

PROBLEMAS DE SOBRECARGA, TEMPERATURA Y CARGA

Problema	Herramienta/Batería Estado	Posible causa	Solución
Protección de sobrecarga	El producto se detiene de repente; La luz de trabajo LED (si instalada) parpadea	Par de apriete extremadamente alto, situaciones de bloqueo o atasco, sobrecarga de la herramienta	Alivie la carga de inmediatamente, apague y vuelva a encender la herramienta para reiniciarla
Temperatura extremadamente alta	La primera y tercera luz LED de la BARRA DE ESTADO DE CARGA parpadearan alternadamente	Sobreca-lentamiento de la batería durante el funcionamiento	Permitir que la batería se enfríe
Carga baja	La potencia de la herramienta caerá rápidamente; La primera luz LED de la BARRA DE ESTADO DE CARGA empieza a parpadear	La carga del bloque de baterías es inferior al 5%	Retire el bloque de baterías de la herramienta y cárguelo
Otros problemas	Cargas cortas	Carga incompleta	Asegúrese de que la batería está completamente cargada cada vez permitiendo al cargador completar su ciclo completo de carga.
		Condiciones de almacenamiento inadecuadas	Retire siempre la batería de la herramienta y del cargador cuando no esté en uso y almacénela en un lugar seco y seguro. Evite cargar o almacenar su batería a temperaturas por debajo de 5°C o superiores a 40°. Deje enfriar una batería caliente extraída de una herramienta que acaba de utilizarse durante aproximadamente 30 minutos antes de guardarla

ES



LIMPIEZA Y MANTENIMIENTO

MANTENIMIENTO

Su herramienta no requiere una lubricación o mantenimiento adicional. Esta herramienta eléctrica no contiene ninguna pieza reparable por el usuario. Nunca use agua ni limpiadores químicos para limpiar su herramienta eléctrica incluido el sistema de protección. Límpiela con un paño seco. Almacene su herramienta eléctrica en un lugar seco. Mantenga los orificios de ventilación del motor limpios. Mantenga todos los dispositivos de control libres de polvo.

ALMACENAMIENTO

- Apague el producto y retire el bloque de baterías.
- Limpie el producto tal y como se ha descrito anteriormente.
- Almacene el producto y sus accesorios en un lugar seco, libre de heladas, bien ventilado y al abrigo de la luz. La temperatura ideal de almacenamiento está entre los 10 °C y los 30 °C.
- Almacene siempre el producto en un lugar fuera del alcance de los niños.
- Se recomienda usar el embalaje original para almacenar el producto o cubrirlo con un paño o cubierta adecuada para protegerlo del polvo.

TRANSPORTE

- Apague el producto y retire el bloque de baterías.
- Coloque las protecciones de transporte, si aplica.
- Transporte siempre el producto por su empuñadura.
- Proteja el producto de cualquier fuerte impacto o elevadas vibraciones que pueden darse durante el transporte en vehículos.
- Asegure el producto para evitar que se deslice o caiga.

REPARACIONES

Este producto no contiene ninguna pieza reparable por el usuario. Contacte con un servicio técnico autorizado o con un profesional cualificado para que lo revise y repare.

RECICLAJE Y ELIMINACIÓN



Este símbolo se conoce como el "símbolo del contenedor tachado". Si se muestra este símbolo en un producto o en una batería, significa que no se debe desechar con la basura doméstica general. Algunos productos químicos de los productos eléctricos/electrónicos o de las pilas pueden ser perjudiciales para la salud y el medio ambiente. Deseche los artículos eléctricos o electrónicos y las pilas únicamente en los puntos de recogida especializados en la recuperación y reciclaje de los materiales que contienen. Deseche los artículos eléctricos o electrónicos y las pilas únicamente en los puntos de recogida especializados en la recuperación y reciclaje de los materiales que contienen.Su cooperación es vital para garantizar el éxito de estos sistemas y la protección del medio ambiente.

ELIMINACIÓN DEL BLOQUE DE BATERÍAS AGOTADAS



Para contribuir a la conservación de los recursos naturales, por favor recicle o elimine la batería de forma adecuada. Este bloque de baterías contiene baterías tipo Litio-ion. Para obtener más información sobre las opciones de reciclaje y/o eliminación, consulte con las autoridades de gestión de residuos de su ciudad. Descargue el bloque de baterías mediante el uso de la herramienta, retírelo de la envolvente de la herramienta y cubra los contactos del bloque de baterías con cinta adhesiva resistente para evitar un cortocircuito o una descarga eléctrica. No intente abrir o retirar ninguno de los componentes.

ES



GARANTÍA

Nos ocupamos especialmente en seleccionar materiales de alta calidad y usar técnicas de fabricación que nos permitan crear productos que aporten diseño y durabilidad. Este producto (**Erbauer** Minisierra circular inalámbrica) tiene una garantía del fabricante de 3 años frente a defectos de fabricación, a partir de la fecha de adquisición (si se adquiere en una tienda) o de entrega (si se adquiere por Internet), sin coste adiciona.

Para presentar una reclamación en el marco de esta garantía, deberá presentar el comprobante de compra (como un recibo, factura de compra u otras pruebas admisibles en virtud de la ley aplicable); conserve su comprobante de compra en un lugar seguro. Para poder acogerse a esta garantía, el producto adquirido deberá ser nuevo; la garantía no se aplicará a productos de segunda mano o productos de exposición. A menos que la legislación vigente indique lo contrario, todo producto de sustitución entregado conforme a esta garantía estará cubierto solo hasta la fecha de vencimiento de la garantía original.

La presente garantía cubre los fallos y anomalías del producto siempre y cuando este se haya utilizado para los fines para los que está destinado y que su instalación, limpieza, cuidado y mantenimiento se hayan efectuado de conformidad tanto con la información descrita en estos términos y condiciones y en el manual del usuario, como con la práctica habitual, siempre y cuando esta no entre en conflicto con el contenido del manual de usuario.

Esta garantía no cubre defectos ni daños causados por el desgaste normal, ni daños que pudiesen ser resultado de usos indebidos, instalaciones o montajes deficientes, negligencia, accidente, uso indebido o modificación del producto. A menos que se indique lo contrario en la ley aplicable, esta garantía no cubre, bajo ningún concepto, los gastos accesorios (transporte, movimiento, costes de desinstalación y reinstalación, mano de obra, etc.) ni los daños directos o indirectos.

Esta garantía no cubre defectos y daños causados por o como resultado de:

- Uso y desgaste normal
- Sobrecarga, mal uso o negligencia
- Intentos de reparación realizados por personas no autorizadas
- Daños estéticos
- Daños causados por objetos extraños, sustancias o accidentes
- Daños accidentales o modificación
- Incumplimiento en seguir las pautas del fabricante
- Pérdida de los bienes

Si el producto es defectuoso, procederemos, en un plazo razonable, a su reparación o sustitución.

Los derechos en virtud de esta garantía tendrán vigencia en el país donde haya adquirido el producto. Las consultas relacionadas con la garantía deberán dirigirse a la tienda en la que adquirió el producto. La garantía es complementaria y no afecta a sus derechos legales.

Si adquirió este producto en España, el distribuidor será responsable de las faltas de conformidad del producto según las disposiciones establecidas en los artículos 114 a 124 del Real Decreto Legislativo 1/2007, con fecha del 16 de noviembre, por el que se aprueba el texto refundido de la Ley General para la Defensa de los Consumidores y Usuarios y otras leyes complementarias.



INSTRUÇÕES DE SEGURANÇA

AVISOS DE SEGURANÇA GERAIS PARA A FERRAMENTA



AVISO Ler todos os avisos de segurança, as instruções, as ilustrações e as especificações fornecidas com esta ferramenta elétrica. *Não respeitar todas as instruções enumeradas a baixo poderá resultar num choque elétrico, num incêndio e/ou em ferimentos graves.*

Conservar todos os avisos e todas as instruções para uma consulta posterior.
O termo "ferramenta elétrica" nos avisos refere-se à sua ferramenta elétrica alimentada pela rede (com cabo de alimentação) ou à sua ferramenta funcionando a baterias (sem cabo de alimentação).

SEGURANÇA DA ZONA DE TRABALHO

a. **Manter a área de trabalho limpa e bem iluminada.** *As zonas desarrumadas ou escuras são propícias a acidentes.*
b. **Não fazer funcionar as ferramentas elétricas em atmosferas explosivas, por exemplo na presença de líquidos inflamáveis, de gás ou de poeiras.** *As ferramentas elétricas produzem faíscas que poderão inflamar as poeiras ou os vapores.*
c. **Manter as crianças e as pessoas presentes afastadas durante a utilização da ferramenta.** *As distrações podem originar a perda de controlo da ferramenta.*

PT

SEGURANÇA ELÉTRICA

a. **As fichas de alimentação da ferramenta elétrica têm de ser adaptadas à tomada. Nunca modificar a ficha de qualquer forma que seja. Não utilizar adaptadores com as ferramentas com conexão à terra.** *As fichas não modificadas e as tomadas adaptadas reduzirão os riscos de choque elétrico.*

b. **Evitar todo o contacto do corpo com superfícies conectadas à terra tal como as tubagens, os radiadores, os fogões e os refrigeradores.** *Existe um risco acrescido de choque elétrico se o seu corpo estiver conectado à terra.*

c. **Não expor as ferramentas à chuva ou a condições de humidade.** *A penetração de água no interior de uma ferramenta aumentará o risco de choque elétrico.*

d. **Não utilizar o cabo de forma inadequada. Nunca utilizar o cabo para transportar, puxar ou remover a ficha da tomada. Manter o cabo desviado de calor, de óleo, de arestas vivas ou de peças em movimento.** *Os cabos danificados ou emaranhados aumentam o risco de choque elétrico.*

e. **Quando se utiliza uma ferramenta elétrica no exterior, utilizar um cabo prolongador adequado à utilização no exterior.** *A utilização de um cabo adaptado à utilização no exterior reduz o risco de choque elétrico.*

f. **Se a utilização de uma ferramenta elétrica num local húmido for inevitável, utilizar uma alimentação protegida por um dispositivo de corrente diferencial residual (RCD).** *A utilização de um RCD reduz o risco de choque elétrico.*

SEGURANÇA DAS PESSOAS

a. **Permanecer atento, ver o que está a fazer e utilizar o senso comum quando utilizar a sua ferramenta elétrica. Não utilizar uma ferramenta elétrica quando está fatigado ou sob a influência de drogas, de álcool ou de medicamentos.** *Um momento de distração durante a utilização de uma ferramenta poderá originar ferimentos graves.*

b. **Utilizar equipamento de proteção individual. Utilizar sempre uma proteção para os olhos.** *Os equipamentos de proteção individual tais como as máscaras contra poeiras, os sapatos de segurança antiderrapantes, os capacetes ou as proteções auditivas utilizadas para as condições apropriadas irão reduzir os ferimentos.*

c. **Evitar qualquer arranque intempestivo. Assegurar-se que o interruptor está na posição de desligado antes de conectar a ferramenta à alimentação e/ou ao bloco de baterias, de a levantar ou transportar.** *Transportar as ferramentas elétricas com o dedo no interruptor ou alimentar as ferramentas elétricas cujo interruptor está na posição de ligado origina acidentes.*

d. **Remover qualquer chave de regulação antes de colocar a ferramenta elétrica em funcionamento.** *Uma chave deixada fixa sobre uma parte rotativa da ferramenta elétrica poderá dar origem a ferimentos.*

e. **Não se precipitar. Manter uma posição e um equilíbrio adaptado a todo o momento.** *Isso permite um melhor controlo da ferramenta elétrica em situações imprevistas.*

f. **Vestir de forma apropriada. Não utilizar roupas largas ou bijutaria. Manter o seu cabelo, as suas roupas e as luvas longe de partes em movimento.** *As roupas largas, as bijutarias ou os cabelos longos podem ser presos nas partes em movimento.*

g. **Se são fornecidos dispositivos para a conexão de equipamentos para extração e recuperação das poeiras, assegurar-se que eles são conectados e corretamente utilizados.** *A utilização de exaustores de poeira pode reduzir os riscos devidos à poeira.*

h. **Não possibilitar que a confiança adquirida com o uso frequente de ferramentas permitam que se torne complacente e ignore os princípios de segurança da ferramenta.** *Uma fração de segundo de desatenção pode causar um ferimento grave.*

PT

UTILIZAÇÃO E CUIDADOS COM UMA FERRAMENTA ELÉTRICA

a. **Não forçar a ferramenta elétrica. Utilizar a ferramenta elétrica adaptada à sua aplicação.** *A ferramenta elétrica adequada realizará um melhor trabalho e de maneira mais segura para o regime para a qual ela foi concebida.*

b. **Não utilizar a ferramenta elétrica se o interruptor não permitir passar do estado de ligado ao de desligado e vice-versa.** *Qualquer ferramenta que não possa ser comandada pelo interruptor é perigosa e deve ser reparada.*

c. **Desconectar a ficha da fonte de alimentação de corrente e/ou remover o bloco de baterias, se este for removível, antes de qualquer regulação, mudança de acessórios ou antes de guardar a ferramenta elétrica.** *Tais medidas de segurança preventivas reduzem o risco de arranque acidental da ferramenta elétrica.*

d. **Conservar as ferramentas elétricas fora do alcance das crianças e não permitir às pessoas que não conheçam a ferramenta elétrica ou estas instruções de funcionar com a ferramenta elétrica.** *As ferramentas são perigosas nas mãos de pessoas inexperientes.*

e. **Garantir a manutenção da ferramenta elétrica e dos seus acessórios. Verificar que não existem maus alinhamentos ou bloqueio das partes móveis, peças partidas ou qualquer outra condição que poderá afetar o funcionamento da ferramenta elétrica. Em caso de estragos, efetuar a reparação da ferramenta elétrica antes de a utilizar.** *Muitos acidentes são devidos à manutenção deficiente das ferramentas.*

f. **Manter as ferramentas de corte afiadas e limpas.** *As ferramentas destinadas a cortar corretamente mantidas com as peças cortantes afiadas são menos suscetíveis de bloquear e são mais fáceis de controlar.*

g. **Utilizar a ferramenta elétrica, os acessórios e as lâminas etc., em conformidade com as instruções, e tendo em conta as condições de trabalho e o trabalho a realizar.** *A utilização de uma ferramenta elétrica para operações diferentes das previstas pode originar situações perigosas.*

h. **Manter as pegas e as superfícies de preensão secas, limpas e livres de óleo e graxa.** *As pegas e as superfícies de preensão escorregadias não permitem a manipulação segura e controlo da ferramenta em situações inesperadas.*

UTILIZAÇÃO DAS FERRAMENTAS FUNCIONANDO A BATERIA E PRECAUÇÕES DE UTILIZAÇÃO

a. **Recarregar apenas com o carregador especificado pelo fabricante.** *Um carregador que é adequado para um tipo de conjunto de bateria poderá originar um risco de fogo quando utilizado com outro conjunto de bateria.*

b. **Utilizar as ferramentas a motor apenas com os conjuntos de bateria especificamente designados.** *A utilização de qualquer outro conjunto de bateria poderá originar um risco de ferimentos e fogo.*

c. **Quando o conjunto de bateria não está em uso, mantenha-o longe de qualquer outro objeto metálico como clipes, moedas, chaves, pregos, parafusos, ou outros objetos de metal pequenos que possam efetuar uma conexão de um terminal ao outro.** *Curto-circuitar os terminais em conjunto poderá causar queimadoras ou fogo.*

d. **Em condições abusivas, pode ser ejetado líquido da bateria; evitar o contacto. Se acontecer um contacto acidental, lavar com água. Se o líquido entrou em contacto com os olhos, adicionalmente solicitar ajuda médica.** *O líquido ejetado da bateria poderá causar irritação ou queimaduras.*

e. **Não utilizar um conjunto de baterias ou uma ferramenta que está danificada ou modificada.** *As baterias danificadas ou modificadas poderão ter um comportamento imprevisível provocando um fogo, uma explosão ou um risco de ferimentos.*

f. **Não expor um conjunto de baterias ou uma ferramenta ao fogo o a uma temperatura excessiva.** *A exposição ao fogo ou a uma temperatura superior a 130 °C poderá provocar uma explosão.*

g. **Seguir todas as instruções de carga e não carregar o conjunto de baterias ou a ferramenta fora da gama de temperaturas especificada nas instruções.** *Um carregamento incorreto ou a temperaturas fora da gama especificada de temperaturas poderá danificar a bateria e aumentar o risco de fogo.*

MANUTENÇÃO

a. **Efetuar a manutenção da sua ferramenta por um reparador qualificado utilizando apenas peças de substituição idênticas.** *Isso irá assegurar que a segurança da ferramenta é mantida.*

b. **Nunca efetuar uma operação de manutenção nos conjuntos de baterias danificados.** *A manutenção dos conjuntos de baterias deverá ser efetuada pelo fabricante ou os fornecedores de serviço autorizados.*

INSTRUÇÕES DE SEGURANÇA ADICIONAIS PARA TODAS AS SERRAS - PROCEDIMENTOS DE CORTE

Perigo

a. **Mantenha as suas mãos afastadas da área de corte e da lâmina de serra. Mantenha a sua outra mão na pega auxiliar ou na carcaça do motor.** Pense que se as duas mãos estiverem a suster a ferramenta nas zonas próprias, será impossível que sejam cortadas.

b. **Não coloque as suas mãos por baixo da peça de trabalho**. Lembre-se de que as proteções não têm o alcance de protegê-las se as colocar aí.

c. **Ajuste a profundidade de corte de acordo com a grossura da peça de trabalho.** Tenha em mente que por baixo da peça de trabalho deve ver-se menos de um dente inteiro da lâmina de corte.

d. **Não corte qualquer peça de trabalho se a mesma estiver segura pelas suas mãos ou entre as suas pernas. Deverá antes fixá-la numa plataforma estável**. É importante apoiar adequadamente a peça de trabalho para minimizar a exposição corporal, o bloqueio da lâmina de serra ou a perda de controlo.

e. **Segure a ferramenta elétrica apenas pelas superficies de aperto isolantes, quando efetua uma operação em que o acessório de corte possa contactar com a cablagem escondida ou com o seu próprio cabo.** O contacto do acessório de corte com um fio “activo” pode tornar expostas partes metálicas da ferramenta de força “activas” e pode originar ao operador um choque eléctrico.

f. **A realização de um corte longitudinal deve implicar o uso de uma guia paralela.** O uso de uma guia tem como objetivo melhorar a precisão no corte, bem como reduzir o risco de bloqueio da lâmina.

g. **Utilize sempre lâminas com o correto tamanho e forma (p. ex. em forma de losango ou redondo) do orifício do eixo.** As lâminas que não coincidam com a zona de montagem da serra funcionarão sempre de forma descentrada, provocando perdas de controle.

h. **Nunca utilize anilhas ou parafusos de lâminas de serra que estejam danificados ou sejam inadequados.** As anilhas e o parafuso da lâmina de serra foram desenhadas especialmente para a sua serra e para que esta apresente um rendimento ótimo e seja segura durante o funcionamento.

Causas do recuo (Kickback) e avisos correspondentes

a. Um contragolpe é uma reação repentina devido a um bloqueio ou alinhamento incorreto da lâmina de serra, que faz com que esta seja levantada e projetada contra o utilizador.

b. Quando a lâmina fica presa ou enganchada na fenda de corte, esta fica bloqueada e a ferramenta é atirada em direção ao utilizador.

c. *Se a lâmina de serra está torcida ou desalinhada no corte, é possível que os dentes do canto traseiro da lâmina de serra se enganchem na superfície da madeira, de modo que a lâmina de serra se levante para fora da fenda de corte e a ferramenta salte na direção do utilizador.*

Um contragolpe é a consequência de uma utilização errada ou incorreta da serra. Pode ser evitado, tomando as devidas precauções de segurança, tal como se descreve a seguir:

a. **Segure bem a serra com as duas mãos e posicione os braços de forma a que estes resistam à força do contragolpe. Posicione o seu corpo de lado mas nunca alinhado com a lâmina de corte.** O contragolpe pode provocar a projeção da lâmina para trás e atingir o utilizador se este estiver alinhado com a mesma.

b. **Se a lâmina de serra bloquear ou se o trabalho for interrompido por qualquer razão, solte o interruptor e mantenha a serra inerte na peça de trabalho até a lâmina de serra parar totalmente. Não tente retirar a serra da peça de trabalho, nem puxá-la para trás enquanto a lâmina estiver em movimento, caso contrário poderá ocorrer um contragolpe.** Identifique a causa e tome as medidas corretoras para eliminar o bloqueio da lâmina de serra.

c. **Quando quiser voltar a utilizar a serra na peça de trabalho, centre a lâmina de serra na fenda de corte e verifique que os dentes da serra não estão presos na peça de trabalho.** Se a lâmina de serra estiver bloqueada, esta poderá movimentar-se para cima ou retroceder da peça de trabalho quando for ligada outra vez.

d. **Suporte os paineis de grandes dimensões para reduzir o risco de compressão e contragolpe da lâmina de serra**. As peças de grandes dimensões têm tendência para vergarem sobre o próprio peso. Os suportes deverão ser colocados por baixo da peça de trabalho em ambos lados, perto da linha de corte e do rebordo da peça de trabalho.

e. **Não utilize lâminas de serra embotadas ou danificadas**. As lâminas de serra com dentes embotados ou incorretamente colocadas produzem uma fenda de corte estreita. Como resultado, a lâmina sofre uma fricção excessiva, um bloqueio e um contragolpe.

f. **As alavancas de bloqueio da profundidade da lâmina de serra e do ajuste do ângulo de bisel devem estar bem apertadas e fixas antes de efetuar o corte.** Se ao serrar forem alterados ajustes, é possível que a lâmina de serra fique presa ou que ocorra um contragolpe.

g. **Quando realizar o corte por imersão tenha especial atenção quando o realizar em paredes existentes e em áreas não visíveis**. A lâmina de serra pode cortar objetos que provoquem um contragolpe.

Instruções de segurança para as serras circulares com proteção pendular

a. **Comprove, antes de cada utilização, que a proteção inferior fecha corretamente. Não utilizar a serra se a proteção não se movimentar livremente e se não se fechar imediatamente. Não fixe ou amarre a proteção de modo a que a lâmina de serra fique exposta.** Se a serra cair acidentalmente ao chão, é possível que a proteção se dobre. Levante a proteção com a pega retrátil e comprove, para todos os ângulos e profundidade de corte, que a proteção se movimenta livremente e não toca na lâmina de serra nem noutra parte qualquer.

b. **Comprove o estado e funcionamento da mola da proteção inferior. Caso a proteção e a mola não funcionem corretamente, repare-as antes de utilizar a serra.** Peças danificadas, resíduos aderentes ou acumulações de resíduos fazem com que a proteção inferior funcione lentamente.

c. **A proteção inferior apenas deve ser retraída manualmente quando pretender realizar cortes especiais, como são o caso dos "cortes por imersão" ou "cortes compostos".**

Levante a proteção inferior pela pega retrátil e em quanto a lâmina entre em contacto com o material, a proteção inferior deve ser desbloqueada. Se pretender realizar outro tipo de corte, a proteção deve funcionar automaticamente.

d. **Comprove sempre que a proteção inferior cobre toda a lâmina de serra antes de pousá-la na bancada ou no chão.** Uma lâmina de serra desprotegida e em movimento pode provocar o movimento para trás da ferramenta e esta ferramenta começar a cortar tudo com que se deparar no caminho. Observe o tempo que a lâmina de serra demora em parar depois de desligá-la.

Avisos de segurança para as lâminas de serra

Para evitar o sobreaquecimento das pontas das lâminas:

- *Utilizar apenas lâminas de serra recomendadas pelo fabricante, que estejam em conformidade com a EN 847-1.*
- *Utilizar as lâminas de serra fornecidas apenas para cortar madeira, nunca metal ou plástico.*
- *Não usar rodas abrasivas.*
- *Utilizar apenas os diâmetros das lâminas em conformidade com as marcações.*
- *Utilizar apenas lâminas de serra que são marcadas com uma velocidade igual ou superior à velocidade marcada na ferramenta.*
- *Não utilizar lâminas de serra que apresentem fissuras. Descartar as lâminas de serra que apresentam fissuras no corpo. Não é permitida a reparação.*
- *As superfícies de aperto devem limpar-se para retirar a sujidade, gordura, óleo e água.*
- *Não utilizar anilhas ou buchas avulso para "criar" tamanhos de orifícios internos nas lâminas de serra.*
- *Abrir a proteção inferior e retirar a lâmina de serra para limpar o interior da proteção inferior e superior, se necessário. Retirar a sujidade mais persistente com ar comprimido (máx. 3 bar).*
- *Assegurar que as anilhas fixas estão paralelas entre si.*

- *Manipule las hojas de sierra con cuidado. Almacénelas en su embalaje original o en cajas especiales. Utilice guantes para manipular las hojas de sierra y reducir lesiones*
- *Verificar o funcionamento da proteção inferior levantando e soltando a alavanca de retração. Comprovar que todas as proteções estão a funcionar corretamente antes de utilizar as lâminas de serra.*
- *Antes da utilização, verificar que a lâmina de serra cumpre com os requisitos técnicos da ferramenta elétrica e que está instalada corretamente.*

Conselhos para evitar o sobreaquecimento dos dentes da lâmina de serra:

- *Ao trabalhar durante períodos de tempo longos, a lâmina pode sobreaquecer. Fazer pausas de 15 minutos para deixar a lâmina arrefecer.*
- *Não utilizar lâminas danificadas ou sem brilho.*

AVISOS DE SEGURANÇA PARA BATERIAS

a. *Não conecte o terminal positivo com o terminal negativo da bateria com um objeto metálico (como um fio elétrico).*
b. *Não transporte nem armazene baterias junto com colares, ganchos de cabelo ou outros objetos metálicos.*
c. *Não fure a bateria com pregos, não golpeie-a com um martelo, não a pise nem a exponha a golpes ou impactos fortes.*
d. *Não solde diretamente sobre a bateria.*
e. *Não exponha a bateria à água doce ou salgada nem permita que se molhe.*
f. *Não desmonte ou modifique a bateria.*
g. *Não coloque a bateria dentro ou perto do fogo, em fogões ou em outros lugares com temperaturas elevadas. Não exponha a bateria à luz solar direta nem use ou armazene num veículo em condições ambientais quentes.*
h. *Não coloque a bateria em fornos micro-ondas, recipientes de alta pressão ou em utensílios de cozinha de indução.*

i. *Armazene a bateria carregada com um 30-50% da sua capacidade e a temperatura ambiente (entre 19°C e 25°C), se não tiver intenção de usá-la durante um período tempo. Para períodos de tempo de armazenagem prolongados, aumente a carga da bateria uma vez por ano para evitar uma descarga excessiva.*

A seguinte informação aplica-se apenas a usuários profissionais, mas é uma boa prática para qualquer usuário:

AVISOS DE SEGURANÇA ADICIONAIS PARA O PÓ DE CONSTRUÇÃO

Os trabalhadores da construção pertencem a um grupo de risco devido ao pó que respiram porque o pó de sílica não só é incómodo, mas também um verdadeiro risco para os pulmões.

A sílica é um mineral natural presente em grandes quantidades em areia, arenitas e granito, sendo também usualmente encontrado em materiais de construção como o cimento ou a argamassa. A sílica transforma-se num pó muito fino (conhecido como sílica cristalina respirável ou RCS) durante as ações de corte, perfuração e afiação.

A inalação de partículas de sílica cristalina finas poderá provocar:

- Cancro do pulmão,
- Silicose,
- Transtorno Pulmonar Obstrutivo Crónico (TPOC).

A inalação de partículas de pó finas provenientes da madeira poderá provocar asma. O risco de doenças pulmonares está diretamente relacionado com a inalação regular de pó da construção durante um período de tempo longo e não numa ocasião esporádica.

Para proteger os pulmões, definiu-se o limite de quantidade de pó inalado (chamado de limite de exposição no local de trabalho ou LEP) durante um normal dia de trabalho. Este limite pode ser comparado com uma pitada de sal e é o limite máximo legal que pode ser inalado depois da realização de determinados controles.

COMO REDUZIR A QUANTIDADE DE PÓ?

1. Reduzir a quantidade do corte utilizando peças com tamanhos mais adequados.
2. Utilizar uma ferramenta menos potente, por exemplo, uma cortadora de blocos e não uma afiadora.
3. Modificar o método de trabalho, por exemplo, utilizar uma pistola de pregos para pendurar suportes de cabos em vez de perfurar orifícios.

Por favor, trabalhe sempre com equipamento de proteção individual adequado, utilize proteção respiratória contra o pó que filtre as partículas microscópicas e utilize sempre um dispositivo para aspiração do pó.

AVISO: As partículas geradas pelas ações de lixamento, serragem, amolamento, perfuração e outros trabalhos de construção contêm químicos passíveis de provocar cancro, defeitos congénitos ou danos reprodutivos. Alguns exemplos destes produtos químicos são:

- Chumbo proveniente de tintas à base deste químico.
- A sílica cristalina dos tijolos, cimento e de outros produtos de alvenaria.
- Arsénico e crómio da madeira tratada quimicamente.
- O risco da exposição a estes químicos varia, dependendo do número de vezes que o trabalho se realiza. De forma a reduzir a exposição a estes produtos químicos o utilizador deverá:
- Trabalhar num lugar bem ventilado.
- Trabalhar com um equipamento de proteção adequado, como a máscara anti-pó que filtre as partículas microscópicas.

PT

VIBRAÇÃO

A Diretiva Europeia de Agentes Físicos (vibração) foi elaborada para reduzir as lesões resultantes da Síndrome de vibração mão/braço aos utilizadores de ferramentas elétricas. Esta diretiva exige que os fabricantes de ferramentas elétricas e os respetivos fornecedores indiquem os valores do resultado do teste de vibração de forma a permitir que os utilizadores apliquem as medidas necessárias relativas ao período durante o qual a ferramenta poderá ser utilizada em segurança numa base diária e possam escolher a ferramenta mais adequada.

VER A SECÇÃO DE ESPECIFICAÇÕES TÉCNICAS NESTE MANUAL DE INSTRUÇÕES PARA OS NÍVEIS DE VIBRAÇÃO DA SUA FERRAMENTA.

Os valores de emissão de vibração declarados deverão ser utilizados como valores mínimos e como guia atual do nível de vibração.

O valor total das vibrações declarado foi medido de acordo com um método de ensaio normalizado (em base as normas EN62841-1, EN62841-2-5) e poderá ser utilizado para comparar uma ferramenta com outra.

O valor total das vibrações declarado também poderá ser utilizado numa análise preliminar da exposição.

AVISO: A emissão de vibração durante o uso atual da ferramenta pode diferir do valor total declarado dependendo dos modos como a ferramenta é utilizada:

- O modo em que os materiais são afiados, cortados ou perfurados.
- O bom estado da ferramenta e da realização de uma manutenção adequada sobre a mesma.
- A utilização de acessórios adequados para a ferramenta e a garantia de que os mesmos estão afiados e em bom estado.
- O aperto das superfícies de sujeição.

Durante o uso desta ferramenta, ocorrem vibrações mão/braço. Adote as práticas de trabalho corretas para reduzir a exposição às vibrações. Esta ferramenta poderá provocar síndrome de vibração mão-braço se não for manipulada adequadamente.

VIGILÂNCIA DE SAÚDE

Todos os funcionários devem de estar incluídos no plano de vigilância da saúde da entidade patronal que ajuda a identificar possíveis doenças relacionadas com a vibração ainda num estado inicial, evitar a progressão da doença e ajudar os mesmos a permanecerem nos postos de trabalho.

PT

AVISO: Identifique as medidas de segurança para proteger o operador que estão baseadas numa estimativa da exposição nas condições reais de uso (tendo em conta todas as partes do ciclo de funcionamento, tal como o tempo em que a ferramenta está desligada, os momentos em que está a funcionamento lento, para além do tempo de arranque).

Nota:

- A utilização de outras ferramentas reduzirá o período total de utilização desta ferramenta por parte do utilizador.
- De maneira a minimizar o risco de exposição às vibrações, utilize SEMPRE lâminas, pontas e cinzéis que estejam devidamente afiados.
- Mantenha a ferramenta de acordo com as instruções presentes neste manual e se for aplicável, certifique-se que as partes são sempre devidamente lubrificadas (se aplicável).
- Evite utilizar a ferramenta quando a temperatura seja igual ou inferior a -10°C.
- Caso pretenda trabalhar com uma ferramenta que emita fortes vibrações, divida o trabalho ao longo de vários dias.

RISCOS RESIDUAIS

Há sempre potenciais riscos de lesões e danos, mesmo se utilizar a ferramenta de acordo com todas as instruções de segurança. Os riscos associados à estrutura e forma da ferramenta que podem surgir são os seguintes:

1. Lesões pessoais e danos materiais resultantes da rotura de acessórios ou do impacto repentino de objetos escondidos durante a utilização.
2. Perigo de lesões e danos materiais resultantes de objetos projetados ou acessórios de baixa qualidade.

DESCRIÇÃO DO PRODUTO

1. Botão de libertação do conjunto de bateria*
2. Botão de desbloqueio
3. Saída de extração de poeiras
4. Escala do ângulo de corte
5. Botão de ajuste do ângulo de corte
6. Placa-base
7. Janela de indicação de corte a 45°
8. Janela de indicação de corte a 0°
9. Botão de fixação da guia paralela
10. Luz de trabalho LED
11. Alavanca de retração do resguardo inferior
12. Resguardo superior
13. Conjunto de bateria*
14. Botão da barra de estado da carga*
15. Punho principal
16. Interruptor de ligar/desligar
17. Botão de bloqueio do veio
18. Resguardo inferior
19. Botão de ajuste da profundidade de corte
20. Escala de profundidade de corte
21. Guia paralela
22. Flange interior
23. Lâmina de serra
24. Flange exterior
25. Parafuso de fixação
26. Chave sextavada

NOTA:* Pode não estar incluído no âmbito do fornecimento.

01 ESPECIFICAÇÕES TÉCNICAS

Minisserra circular sem fios

Tensão nominal:	18 V CC
Velocidade nominal em vazio:	6000/min
Lâmina de serra:	Ø120 x Ø9,5 mm
Profundidade máxima de corte.	
- a 90°:	41 mm
- a 45°:	25 mm
Ângulo de corte:	0°- 45°
Peso (sem bateria):	aprox. 1,9 kg

Bateria (pode não estar incluída)

Modelo do conjunto de bateria:	ERI1098BAT	ERI1099BAT
Tensão da bateria:	18 V CC	18 V CC
Capacidade da bateria:	2 Ah	4 Ah
Peso:	0,4 kg	0,7 kg

Intervalo de temperaturas ambiente para utilização da ferramenta e da bateria:
-10 °C a 40 °C

PT

Para utilização com o conjunto de bateria e o carregador, conforme indicado abaixo:

Modelo do conjunto de bateria:	EBAT18-Li-2 / EBAT18-Li-4 / EBAT18-Li-5 / EHPB18-Li-4 / EHPB18-Li-8 / ERI1098BAT / ERI1099BAT / ERI1100BAT
Modelo do carregador:	EC18-Li / EFC18-Li / EMC18-Li / ERB1101CHR / ERB1102CHR / ERB1103CHR / ERB 1091CHR

Intervalo de temperatura ambiente recomendado para o carregamento: 5 °C a 40 °C

DADOS DE RUÍDO

Pressão sonora ponderada em A:	L_{pA}=90 dB(A)
Pressão sonora ponderada em A:	L_{wA}=98 dB(A)
Incerteza:	K_{PA} e K_{WA}=3 dB(A)

O ruído para o operador pode exceder os 80 dB(A), sendo necessárias medidas de proteção auditiva.

DADOS DE VIBRAÇÃO

Vibração de braço-mão para corte de madeira:	$a_{h,W}$=1,28 m/s²
Incerteza:	K=1,5 m/s²

O(s) valor(es) total(ais) de vibração declarado(s) e o(s) valor(es) de emissão de ruído declarado(s) foram medidos de acordo com um método de ensaio normalizado e podem ser utilizados para comparar uma ferramenta com outra; o(s) valor(es) total(ais) de vibração declarado(s) e o(s) valor(es) de emissão de ruído declarado(s) podem também ser utilizados numa avaliação preliminar da exposição.



AVISO! As emissões de vibrações e de ruído durante a utilização real da ferramenta elétrica podem diferir dos valores declarados, dependendo da forma como a ferramenta é utilizada, especialmente do tipo de peça a trabalhar, e é necessário identificar medidas de segurança para proteger o operador que se baseiem numa estimativa da exposição nas condições reais de utilização (tendo em conta todas as partes do ciclo de funcionamento, tais como os períodos em que a ferramenta está desligada e em que está a funcionar em vazio, para além do tempo de acionamento).

EXPLICAÇÃO DA ETIQUETA DE CLASSIFICAÇÃO

ERI1081CSW = NÚMERO DE MODELO	**ER** = ERBAUER
	I =18 V, iões de lítio
	1081 = Número de série
	CSW = MINISSERRA CIRCULAR SEM FIOS



MONTAGEM

01 SÍMBOLOS



Ler o manual de instruções



Usar proteção ocular



Usar proteção auditiva.



Usar uma máscara antipoeira.



Usar luvas de proteção



Apenas corte de madeira



Não deitar fora as baterias em rios nem as mergulhar em água.



Não deitar as baterias no fogo. Elas irão explodir e provocar ferimentos.



Não expor as baterias a temperaturas superiores a 40 °C



Motor sem escovas

PT

KEEP COOL TECHNOLOGY	Tecnologia de bateria KeepCool
yyWxx	Código da data de fabrico: Ano de fabrico (20yy) e semana de fabrico (Wxx)
CE	Este produto está em conformidade com as diretivas CE aplicáveis.
UK CA	Este produto está em conformidade com a legislação do Reino Unido aplicável.

02 DESEMBALAGEM

Desembale todas as peças e coloque-as numa superfície plana e estável.

- Remova todos os materiais de embalagem e dispositivos de transporte, se aplicável.
- Certifique-se de que o conteúdo da entrega está completo e não apresenta quaisquer danos. Se verificar que faltam peças ou que estas estão danificadas, não utilize o produto e contacte o seu revendedor. A utilização de um produto incompleto ou danificado representa um perigo para pessoas e bens.
- Certifique-se de que dispõe de todos os acessórios e ferramentas necessários para a montagem e funcionamento. Isto também inclui equipamento de proteção individual adequado.

AVISO! O produto e a embalagem não são brinquedos para crianças! As crianças não devem brincar com sacos de plástico, folhas e peças pequenas! Existe o perigo de asfixia e sufocação!

03 MONTAGEM DA MÁQUINA

CARREGAMENTO DA BATERIA (PODE NÃO ESTAR INCLUÍDA)

A bateria é enviada com pouca carga. Carregue-a completamente antes da primeira utilização.

Para mais informações, consulte o manual de instruções do carregador.

REMOVER OU INSTALAR A BATERIA (A1, A2)

Prima o botão de libertação da bateria (1) para libertar e deslizar a bateria (13) para fora do dispositivo. Após o carregamento, volte a colocá-la no dispositivo. Basta empurrar e pressionar ligeiramente para a colocar.

BARRA DE ESTADO DA CARGA DA BATERIA

A bateria de iões de lítio (13) está equipada com uma BARRA DE ENERGIA que serve para indicar a carga restante da bateria. Premir o botão da BARRA DE ENERGIA (14) para verificar a carga da bateria, tal como é indicado a seguir. O LED permanecerá aceso durante cerca de 5 segundos.

<table>
<tr><td rowspan="5">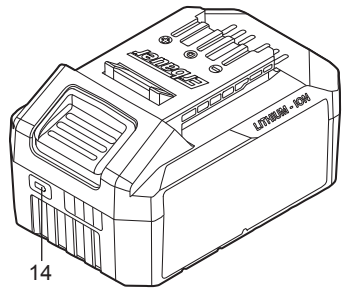



Intermitente Ligado Desligado</td><td>76-100% de Carga</td><td></td></tr>
<tr><td>51-75% de Carga</td><td></td></tr>
<tr><td>26-50% de Carga</td><td></td></tr>
<tr><td>5-25% de Carga</td><td></td></tr>
<tr><td>Por debaixo do 5% de Carga</td><td></td></tr>
</table>

GUIA PARALELA (B)

Fixe a guia paralela (21) do lado esquerdo para efetuar cortes paralelos aos bordos da peça a trabalhar. Utilize a escala para ajustar a largura pretendida.

EXTRAÇÃO DE POEIRAS (C)

AVISO! Para manter a área de trabalho limpa, utilize sempre um aspirador/extrator de poeiras! Use uma máscara antipoeira durante a utilização deste produto! As poeiras podem ser prejudiciais para a saúde! Especialmente poeiras e lascas de madeira que tenham sido tratadas, por exemplo, com um conservante de madeira ou uma tinta!

O orifício de exaustão de poeiras requer a saída de extração de poeiras fornecida para ligação de mangueiras de aspirador/extrator de poeiras com Ø1-1/4'' (32 mm).

AVISO! Nunca permita que uma mangueira de vácuo interfira com o resguardo inferior ou com a operação de corte.

PT



UTILIZAÇÃO

01 UTILIZAÇÃO PREVISTA

Este produto destina-se a efetuar cortes retos em madeira e materiais semelhantes, por exemplo, MDF e aglomerado de madeira, com a lâmina instalada. O produto não deve ser utilizado para cortar troncos.

02 FUNCIONAMENTO

AJUSTE DA PROFUNDIDADE (D1, D2)

AVISO! Desligue sempre o produto e retire o conjunto de bateria antes de efetuar quaisquer ajustes! Utilize sempre a regulação correta da profundidade da lâmina! A regulação correta da profundidade da lâmina para todos os cortes não deve ser superior a um dente completo dos dentes da lâmina abaixo do material que está a ser cortado!

Rode o botão de profundidade de corte (19) para a esquerda e levante o corpo da máquina até à profundidade desejada. Utilize a escala de profundidade (20) como guia.

Rode o botão de profundidade de corte (19) para a direita para fixar a altura de corte.

NOTA: Os valores indicados na escala de profundidade só são válidos para cortes de 0°! Para cortes em bisel, a profundidade de corte será menor do que a indicada.

AJUSTE DO ÂNGULO (E1, E2)

AVISO! Desligue sempre o produto e retire o conjunto de bateria antes de efetuar quaisquer ajustes!

Rode o botão de ajuste do ângulo de corte (5) para a esquerda e incline o corpo da máquina para o ângulo desejado. Utilize a escala do ângulo de corte (4) como guia.

Rode o botão de ajuste do ângulo de corte (5) para a direita para fixar o ângulo selecionado.

INTERRUPTOR DE LIGAR/DESLIGAR (F)

Prima e mantenha premido o botão de desbloqueio (2) e, em seguida, prima o interruptor de ligar/desligar (16) para ligar o produto. Para desligar o produto, basta soltar o interruptor de ligar/desligar.

NOTA: O botão de bloqueio pode ser acionado de ambos os lados para permitir a utilização com a mão esquerda ou direita.

LUZ DE TRABALHO LED (G)

A luz de trabalho LED pode proporcionar uma iluminação adicional da área de trabalho imediata.

Ligue a luz (10), premindo ligeiramente o interruptor de ligar/desligar (16).

A luz (10) desliga-se automaticamente pouco tempo depois de soltar o interruptor de ligar/desligar (16).

AVISO! Não olhe diretamente para a luz LED.

CORTE PARALELO (H1, H2)

Fixe a guia paralela ao produto como descrito acima e ajuste à largura pretendida.

Ligue o produto e aguarde até que atinja a velocidade máxima, antes de o colocar sobre a peça a trabalhar.

Coloque o produto lateralmente à peça a trabalhar e utilize a guia paralela para guiar o produto ao longo da peça a trabalhar.

NOTA: Aplique uma ligeira pressão contra a guia paralela e mova o produto ao longo da borda para obter um resultado uniforme.

Ao cortar em paralelo folhas grandes, a guia paralela pode não permitir a largura de corte desejada. Fixe ou pregue um pedaço reto de madeira de 25 mm (1”) na folha como guia. Utilize o lado esquerdo da base contra a guia da tábua.

AVISO! Assegure-se de que os grampos não interferem com o movimento livre da serra.

CORTE EM BISEL (I)

Ajuste o ângulo de corte necessário; certifique-se de que a alavanca de ajuste da profundidade de corte está corretamente apertada.

Ligue o produto e aguarde até que atinja a velocidade máxima, antes de o colocar sobre a peça a trabalhar.

Encoste a placa-base, bem direita, à peça a trabalhar, e empurre o produto para a frente a uma velocidade uniforme.

PT

CORTE DE IMERSÃO (J)

AVISO! Para evitar a perda de controlo, tenha sempre muito cuidado ao efetuar cortes de imersão.

Marque a linha de corte na peça a trabalhar.

Ajuste a profundidade de corte conforme necessário.

Ajuste a definição do bisel para 0°.

Levante a alavanca de retração do resguardo inferior para expor a lâmina de serra e apoie firmemente a parte da frente da base contra a peça a trabalhar, com o punho principal levantado, para que a lâmina não toque na peça a trabalhar.

Com a lâmina imediatamente acima da peça a trabalhar, ligue o motor premindo o botão de desbloqueio e apertando o interruptor de ligar/desligar. Deixe sempre a lâmina atingir a velocidade máxima antes de começar a cortar a peça a trabalhar.

Baixe lentamente a serra na peça a trabalhar, utilizando a parte frontal da base apoiada na peça a trabalhar como ponto de articulação. Assim que a lâmina começar a cortar o material, solte a alavanca do resguardo inferior da lâmina.

Quando a placa-base estiver encostada à peça a trabalhar, corte em direção à frente até ao fim do corte.

Depois de concluir o corte, solte o interruptor de ligar/desligar e deixe a lâmina parar completamente. Não retire a serra da peça a trabalhar enquanto a lâmina estiver em movimento.

Se os cantos do corte de imersão não estiverem completamente cortados, utilize uma serra de vaivém ou uma serra manual para terminar os cantos.

AVISO! Corte sempre no sentido dianteiro quando fizer um corte de imersão. Cortar no sentido inverso pode fazer com que a serra suba na peça a trabalhar e volte na sua direção, podendo causar lesões graves. Nunca fixe o resguardo inferior da lâmina numa posição elevada. Deixar a lâmina exposta pode provocar lesões graves.

CORTE DE FOLHAS GRANDES (K)

As folhas grandes e as tábuas compridas podem ceder ou dobrar, dependendo do apoio. Se tentar cortar sem nivelar e apoiar corretamente a peça, a lâmina terá tendência a prender, causando um “coice” (KICKBACK) e carga extra no motor.

Apoie o painel ou a tábua perto do corte. Certifique-se de que ajusta a profundidade do corte de modo a cortar apenas a folha ou a tábua e não a mesa ou bancada de trabalho que a suporta.

Os “pés” (peças de aprox. 5x10 cm) utilizados para levantar e suportar a peça a trabalhar devem ser colocados de modo a que os lados largos suportem a peça a trabalhar e fiquem apoiados na mesa ou bancada. Não apoie a peça a trabalhar com os lados estreitos, pois trata-se de uma disposição instável. Se a folha ou a tábua a cortar for demasiado grande para uma mesa ou bancada de trabalho, utilize os dois “pés” de apoio no chão e fixe-os.

SUBSTITUIÇÃO DA LÂMINA DA SERRA (L)

NOTA: Verifique a lâmina da serra antes de cada utilização quanto a danos e desgaste.

Se necessário, substitua-a por uma nova.

Utilize apenas uma lâmina de serra adequada à aplicação pretendida.

Não utilize discos abrasivos.

AVISO! Desligue sempre o produto e retire a bateria antes de substituir a lâmina da serra. Observe os requisitos técnicos deste produto (consulte a secção “Especificações técnicas”) quando adquirir e utilizar lâminas de serra! As lâminas de serra são muito afiadas e aquecem durante o uso! Manuseie-as com cuidado! Use luvas de proteção ao manusear lâminas de serra para evitar lesões como queimaduras e cortes! Nunca prima o botão de bloqueio do veio enquanto o veio estiver a rodar!

Coloque o produto numa superfície plana e estável.

Bloqueie o veio premindo o botão de bloqueio do veio (17) e desaperte o parafuso de fixação (25) rodando para a esquerda com a chave sextavada (26).

Retire o parafuso de fixação (25) e a flange exterior (24) do veio.

Abra completamente o resguardo inferior (18) movendo a alavanca de retração do resguardo inferior (11) para a frente, e mantenha-a na posição enquanto retira a lâmina de serra (23) do veio.

Coloque a lâmina de serra (23) de lado e mova cuidadosamente a alavanca de retração do resguardo inferior (21) para a sua posição inicial para fechar o resguardo inferior (18).

Limpe o pó do parafuso de fixação (25) e da flange de bloqueio (24), bem como do veio e do interior.

Abra completamente o resguardo inferior (18) movendo a alavanca de retração do resguardo inferior (11) para a frente, e mantenha-a na posição enquanto coloca uma nova lâmina de serra no veio. Certifique-se de que o sentido de rotação indicado na lâmina de serra é o mesmo que o indicado no corpo da máquina.

Mova cuidadosamente a alavanca de retração do resguardo inferior (11) para a sua posição inicial para fechar o resguardo inferior (18).

Fixe a lâmina de serra (23) com a flange exterior (24) e o parafuso de fixação (25). Aperte o parafuso de fixação (26) rodando para a direita.

Rode a lâmina com a mão para verificar se está a rodar suavemente. A lâmina não deve oscilar.

Ligue o produto e deixe-o funcionar em vazio durante cerca de um minuto, para confirmar que a lâmina de serra foi corretamente instalada. Se detetar qualquer vibração anormal ou ruído excessivo, desligue o produto e volte a colocar a lâmina de serra de acordo com as instruções acima.

PT

PROBLEMAS DE SOBRECARGA, TEMPERATURA E CARREGAMENTO

Problema	Ferramenta/Bateria Estado	Causa possível	Solução
Proteção de sobrecarga	O produto para de repente; A luz de trabalho LED (se instalada) pisca	Torque extremamente alto, situações de bloqueio ou paragem, sobrecarga da ferramenta	Alivie a carga imediatamente, desligue e volte a ligar a ferramenta para reiniciá-la
Temperatura extremamente alta	A primeira e a terceira luz LED da BARRA DO ESTADO DA CARGA piscarão alternadamente	Sobrea-quecimento da bateria durante o funcionamento	Arrefecer a bateria
Estado de carga baixa	A potência da ferramenta cairá rapidamente; A primeira luz LED na BARRA DO ESTADO DA CARGA começa a piscar	O estado de carga do conjunto de bateria é inferior ao 5%	Retire o conjunto de bateria da ferramenta e carregue-o
Outros problemas	Ciclos de carregamento curtos	Carregamento incompleto	Certifique-se de que a bateria está carregada completamente sempre permitindo ao carregador completar o seu ciclo completo de carregamento.
		Condições de armazenamento inadequadas	Retire sempre a bateria da ferramenta ou do carregador quando não estiver a uso e guarde-a num local seco e seguro. Não carregue ou armazene a bateria a temperaturas inferiores a 5°C ou superiores a 40°C. Deixe arrefecer o conjunto de bateria quente da ferramenta que acabou de ser utilizada durante aproximadamente 30 minutos antes de armazená-lo



LIMPEZA E MANUTENÇÃO

MANUTENÇÃO

A sua ferramenta elétrica não necessita de lubrificação ou manutenção adicional. Esta ferramenta não contém nenhum acessório passível de ser reparado pelo utilizador. Nunca utilize água ou produtos de limpeza químicos para limpar a sua ferramenta elétrica incluindo o sistema de guarda. Armazene a ferramenta eléctrica num local seco. Mantenha os orifícios de ventilação do motor limpos. Mantenha todos os comandos livres de pó.

ARMAZENAMENTO

- Desligue o produto e retire o conjunto de bateria.
- Limpe o produto conforme descrito acima.
- Guarde o produto e respetivos acessórios num local escuro, seco, sem gelo e bem ventilado. A temperatura ideal de armazenamento situa-se entre os 10 °C e os 30 °C.
- Guarde sempre o produto num local inacessível às crianças.
- Recomendamos a utilização da embalagem original para armazenamento, ou a cobertura do produto com um pano ou invólucro adequado para o proteger do pó.

TRANSPORTE

- Desligue a ferramenta e retire o conjunto de bateria.
- Coloque as proteções para o transporte, se for necessário.
- Transporte sempre a ferramenta pela sua pega.
- Proteja a ferramenta de qualquer impacto ou vibração forte que possa ocorrer durante o transporte em veículos.
- Prenda a ferramenta para evitar que se deslize ou caia.

REPARAÇÕES

Esta ferramenta não contém nenhum acessório passível de ser reparado pelo utilizador. Contacte um serviço técnico autorizado ou um técnico qualificado para que revise e repare a ferramenta.

PT

RECICLAGEM E ELIMINAÇÃO



Este símbolo é conhecido como o "símbolo do caixote do lixo com uma cruz por cima". Quando este símbolo está marcado num produto ou pilha, significa que não devem ser eliminados juntamente com os resíduos domésticos comuns. Alguns produtos químicos contidos em produtos elétricos/eletrónicos ou pilhas podem ser prejudiciais para a saúde e para o ambiente. Elimine itens elétricos/eletrónicos/pilhas apenas em sistemas de recolha seletiva direcionados para a recuperação e reciclagem dos materiais no seu interior. A sua cooperação é essencial para garantir o sucesso destes sistemas e para a proteção do ambiente.

ELIMINAÇÃO DO CONJUNTO BATERIA USADO



Para preservar os recursos naturais, elimine ou recicle a bateria corretamente. Este conjunto de bateria contém baterias tipo Lítio-ion. Contacte as autoridades locais para obter mais informações sobre as opções disponíveis de reciclagem e/ou eliminação. Descarregue a bateria fazendo funcionar a ferramenta, remova o conjunto de bateria da ferramenta e cubra os terminais do conjunto de bateria com fita adesiva reforçada para evitar um curto-circuito ou um choque elétrico. Não tente abrir ou remover qualquer componente da bateria.



GARANTIA

Empenhamo-nos especialmente na seleção cuidada de materiais de elevada qualidade e utilizamos técnicas de fabrico que nos permitem criar produtos que incorporam design e durabilidade. Este produto (Erbauer Minisserra circular sem fios) tem uma garantia do fabricante de 3 anos contra defeitos de fabrico, a partir da data de compra (se comprado na loja) ou data de entrega (se comprado online), sem custo adicional.

Para apresentar uma reclamação ao abrigo desta garantia, é necessário apresentar a prova de compra (tal como um recibo, uma fatura de compra ou outra prova admissível em conformidade com a lei em vigor). Mantenha o comprovativo de compra num lugar seguro. Para esta garantia se aplicar, o produto comprado tem de ser novo; não se aplica a produtos em segunda mão ou a produtos de exibição. Salvo disposição em contrário na lei em vigor, a garantia de qualquer produto de substituição expira no final do período da garantia do produto original.

Esta garantia cobre defeitos e falhas de produto, desde que o produto tenha sido utilizado para o fim a que se destina e tenha sido sujeito à instalação, limpeza, manutenção e a cuidados de acordo com as informações contidas nestes termos e condições, no manual do utilizador e na prática padrão, desde que a mesma não contrarie o manual de utilizador.

Esta garantia não cobre defeitos e danos causados pelo desgaste normal, nem danos que possam resultar de utilização indevida, instalação ou montagem incorreta, negligência, acidentes, utilizações indevidas ou modificações do produto. Salvo disposição em contrário na lei em vigor, esta garantia não abrange, em caso algum, custos auxiliares (expedição, deslocação, custos de desinstalação e reinstalação, mão-de-obra, etc), ou danos diretos e indiretos.

Esta garantia não cobre defeitos causados ou como resultado de:

- Uso e desgaste normal
- Negligência, uso incorreto ou excessivo
- Tentativas de reparação efetuadas por pessoas que não sejam um agente autorizado
- Danos estéticos
- Danos causados por objetos ou substâncias estranhas ou acidentes.
- Danos acidentais ou modificação
- Incumprimento das diretrizes do fabricante
- Perda dos bens

Se o produto apresentar algum defeito, iremos, dentro de um prazo razoável, reparar-lo ou substituir-lo.

Os direitos no âmbito desta garantia têm força executiva no país onde adquiriu este produto. As questões relativas à garantia devem ser esclarecidas na loja onde adquiriu o produto. A garantia complementa e não afeta os seus direitos legais.

Se adquiriu este produto em Portugal - o distribuidor é responsável por quaisquer defeitos de conformidade do produto de acordo com os termos da lei relativa a garantias (Decreto-Lei N.º 67/2003), aditada pelo Decreto-Lei N.º 84/2008.

TR



GÜVENLIK TALIMATLARI

MOTORLU ALET IÇIN GENEL GÜVENLIK UYARILARI



UYARI Bu motorlu aletle beraber verilen tüm güvenlik uyarılarını, talimatlarını, açıklamaları ve teknik özellikleri okuyun. *Aşağıda listelenen tüm talimatlara uyulmaması elektrik çarpmasına, yangına ve/veya ciddi yaralanmalara yol açabilir.*

Tüm uyarıları ve talimatları ileride bakmak üzere saklayın. *Uyarılardaki "motorlu alet" terimi şebekeden çalıştırılan (kablolu) motorlu aletinizi veya pille çalışan (kablosuz) motorlu aletinizi belirtir.*

ÇALIŞMA ALANI GÜVENLIĞI

a. **Çalışma alanını temiz ve iyi ışıklandırılmış olarak tutun.** *Dağınık veya karanlık bölgeler kazaya davet çıkarır.*

b. **Motorlu aletleri yanıcı sıvılar, gazlar veya tozlar gibi patlayıcı ortamlarda kullanmayın.** *Motorlu aletlerin çıkardığı kıvılcım, tozları veya dumanları ateşleyebilir.*

c. **Motorlu alet çalıştırırken çocukları ve seyircileri uzakta tutun.** *Dikkat dağılması kontrolünüzü kaybetmenize neden olabilir.*

ELEKTRIKSEL GÜVENLIK

a. **Motorlu alet fişleri prize uymalıdır. Fişi asla hiçbir şekilde modifiye etmeyin. Topraklanmış motorlu aletlerle adaptör fişi kullanmayın.** *Modifiye edilmemiş fişler ve uyumlu prizler, elektrik çarpması riskini azaltır.*

b. **Borular, radyatörler, ocaklar ve buzdolapları gibi topraklanmış yüzeylerle vücut temasından kaçının.** *Vücudunuz topraklanırsa, elektrik çarpması riski artar.*

c. **Motorlu aletleri yağmurda veya ıslak şartlar altında bırakmayın.** *Motorlu alete giren su, elektrik çarpması riskini artırır.*

d. **Kabloyu hatalı biçimde kullanmayın. Motorlu aleti asla kablosundan taşımayın, çekmeyin ve prizden çıkarmayın. Kabloyu ısı, yağ, sivri köşeler ve hareketli parçalardan uzak tutun.** *Hasarlı veya dolaşmış kablolar elektrik çarpması riskini artırır.*

e. **Motorlu aleti dış ortamda kullanırken, dış ortamda kullanmaya uygun bir uzatma kablosu kullanın.** *Dış ortamda kullanıma uygun kablo, elektrik çarpması riskini azaltır.*

f. **Motorlu aletin nemli bir yerde kullanılması kaçınılmazsa, rezidüel akım cihazı (RCD) korumalı bir kaynak kullanın.** *RCD kullanılması elektrik çarpması riskini azaltır.*

KIŞISEL GÜVENLIK

a. **Motorlu alet kullanırken tetikte olun, gözünüzü işinizden ayırmayın ve sağduyulu olun. Yorgunken veya ilaç, alkol veya uyuşturucu etkisi altındayken motorlu alet kullanmayın.** *Motorlu alet kullanırken bir anlık dikkatsizlik, ciddi fiziksel yaralanmalara neden olabilir.*

b. **Kişisel koruyucu ekipman kullanın. Daima koruyucu gözlük kullanın.** *Toz maskesi, kaymayan emniyet ayakkabısı, sert şapka veya uygun koşullar için kullanılan kulak tıkacı gibi koruyucu ekipmanlar fiziksel yaralanmaları azaltır.*

c. **Yanlışlıkla çalıştırmayı önleyin. Aleti güç kaynağına ve/veya pil takımına bağlamadan, kaldırmadan veya taşımadan önce düğmenin kapalı olmasına dikkat edin.** *Motorlu aletleri parmağınız düğmenin üstünde olduğu halde taşımak veya düğme açıkken motorlu aletlere güç vermek kazalara davetiye çıkarır.*

d. **Motorlu aleti açmadan önce ayar anahtarını veya somun anahtarını çıkarın.** *Motorlu aletin döner parçasına bağlı somun anahtarı veya bir anahtar, fiziksel yaralanmaya neden olabilir.*

e. **Aşırı uzanmayın. Her zaman sağlam basın ve dengenizi koruyun.** *Bu, beklenmedik durumlarda motorlu aleti daha iyi kontrol etmenizi sağlar*

f. **Uygun biçimde giyinin. Bol giysiler veya takı kullanmayın. Saçınız ve giysilerinizi hareketli parçalardan uzak tutun.** *Gevşek giysiler, takılar veya uzun saçlar hareketli parçalara kıstırılabilir.*

g. **Toz çıkış ve toplama araçlarını bağlamak için cihazlar verilmişse, bunların bağlı olduğundan ve uygun biçimde kullanıldığından emin olun.** *Toz toplanması, tozla ilgili tehlikeleri azaltabilir.*

h. **Sık kullandığınız aletlerle aşinalığın sizi rahatlatmasına ve alet güvenliği prensiplerini göz ardı ettirmesine izin vermeyin.** *Dikkatsiz bir hareket , göz açıp kapayana kadar ağır yaralanmanıza neden olabilir.*

ELEKTRİKLİ EL ALETİNİN KULLANIMI VE BAKIMI

a. **Motorlu aleti zorlamayın. Uygulamanız için doğru motorlu aleti kullanın.** *Doğru motorlu alet, işi tasarlandığı hızda daha iyi ve daha emniyetli biçimde yapacaktır.*

b. **Düğme motorlu aleti açıp kapatamıyorsa, aleti kullanmayın.** *Düğmeden kontrol edilemeyen motorlu aletler tehlikelidir ve onarılmalıdır.*

c. **Herhangi bir ayar yapmadan, aksesuarları değiştirmeden veya motorlu aletleri kaldırmadan önce fişi güç kaynağından ve/veya ayrılabiliyorsa pil takımını motorlu aletten çıkarın.** *Bu tür önleyici güvenlik önlemleri, motorlu aleti yanlışlıkla çalıştırma riskini azaltır.*

d. **Boştaki motorlu aletleri çocukların ulaşamayacağı yerlerde saklayın ve motorlu alete veya bu talimatlara yabancı olan kişilerin motorlu aleti çalıştırmasına izin vermeyin.** *Motorlu aletler, eğitimsiz kullanıcıların elinde tehlikelidir.*

e. **Motorlu aletleri ve aksesuarları koruyun. Hareketli parçaların yanlış hizalanmasını veya bağlarını, parçaların kırıklarını ve motorlu aletin çalışmasını etkileyebilecek diğer koşulları kontrol edin. Hasarlıysa motorlu aleti kullanmadan önce onartın.** *Çoğu kaza, yetersiz durumdaki motorlu aletlerden kaynaklanır.*

f. **Kesici aletleri keskin ve temiz durumda tutun.** *Uygun durumda tutulan, kesici kenarları keskin olan kesici aletlerin takılma ihtimali düşüktür ve daha kolay kontrol edilebilirler.*

g. **Elektrikli el aletini, aksesuarlarını ve alet uçlarını vs. bu talimatlara göre kullanın ve çalışma koşulları ile yapılacak işi göz önünde bulundurun.** *Elektrikli el aletinin amacı dışında kullanılması, tehlikeli bir duruma yol açabilir.*

h. **Sapları ve kavrama yüzeylerini kuru, temiz ve yağsız tutun.** *Kaygan saplar ve kavrama yüzeyleri, beklenmedik durumlarda güvenli tutuş ve alet kontrolü sağlamaz.*

PİLLİ ALET KULLANIMI VE BAKIMI

a. **Sadece üreticinin belirttiği şarj aleti ile şarj edin.** *Bir pil takımına uygun bir şarj aleti diğer bir pil takımıyla kullanıldığında yangın tehlikesine yol açabilir.*

b. **Sadece özellikle belirtilmiş pil takımlarına sahip elektrikli el aletleri kullanın.** *Diğer pil takımlarının kullanımı yaralanma ve yangın tehlikesine neden olabilir.*

c. **Pil takımını kullanmadığınız sırada ataç, madeni para, anahtar, çivi, vida gibi metal nesnelerden ve bir uçtan diğer uca bağlantı yapabilecek diğer küçük metal nesnelerden uzak tutun.** *Pil uçlarının kısa devre yapması yanıklara veya yangına yol açabilir.*

d. **Kötü koşullarda pilden sıvı akışı olabilir; temas etmemeye dikkat edin. Yanlışlıkla temas ederseniz suyla yıkayın. Sıvının gözlerle teması halinde tıbbi destek de alın.** *Pilden çıkan sıvı tahrişe veya yanıklara yol açabilir.*

e. **Hasarlı veya modifiye pil takımını veya aleti kullanmayın.** *Hasarlı veya modifiye piller öngörülemeyen davranışlar sergileyerek yangına, patlamaya veya yaralanma riskine yol açabilir.*

f. **Pil takımını veya aleti ateşe veya aşırı sıcaklığa tutmayın.** *Ateşe veya 130 °C üzerinde sıcaklığa tutmak, patlamaya yol açabilir.*

g. **Tüm şarj talimatlarına uyun ve pil takımını veya aleti talimatlarda belirtilen sıcaklık aralığının dışında şarj etmeyin.** *Yanlış biçimde veya belirtilen aralık dışındaki sıcaklıklarda şarj etmek pil zarar vererek yangın riskini artırabilir.*

SERVİS

a. **Elektrikli el aletinizin servisini sadece aynı yedek parçaları kullanan kalifiye bir tamirciye yaptırın.** *Böylece elektrikli el aletinin güvenliği korunmuş olur.*

b. **Asla hasarlı pil takımlarını tamir etmeyin.** *Pil takımlarının tamiri sadece üretici veya yetkili servis sağlayıcı tarafından yapılmalıdır.*

TÜM TESTERELERIN KESIM PROSEDÜRLERI IÇIN EK GÜVENLIK TALIMATLARI

Tehlike

a. **Elleri kesim alanından ve bıçaktan uzak tutun.** *İkinci elinizi yardımcı tutma yerinde veya motor mahfazasında tutun. Her iki el de testereyi tutuyorsa, bıçak tarafından kesilemezler.*

b. **İş parçasının altında uzanmayın.** *Muhafaza, iş parçasının altındaki bıçaktan sizi koruyamaz.*

c. **Kesme derinliğini iş parçasının kalınlığına göre ayarlayın.** *Bıçak dişlerinin tam dişinden daha azı iş parçasının altında görünmelidir.*

d. **Kesilen parçayı asla ellerinizde veya bacağınızın üzerinde tutmayın.** *İş parçasını sabit bir platformda sabitleyin. Vücudun maruz kalmasını, bıçak bağlantısını veya kontrol kaybını en aza indirgemek için çalışmayı doğru bir şekilde desteklemek önemlidir.*

e. **Kesme aleti gizli kablolara veya kendi kablosuna temas edebileceği bir işlem gerçekleştirirken, elektrikli aleti yalıtımlı kavrama yüzeylerinden tutun.** *"Elektrik akımlı" bir kabloya temas elektrikli aletin metal kısımlarının da "elektrik akımlı" olmasına ve çalışan kişinin çarpılmasına neden olabilir.*

f. **Yarma yaparken daima bir yarma koruması veya düz kenar kılavuzu kullanın**. *Bu kesim doğruluğunu artırır ve bıçağın tutukluk yapma olasılığını azaltır.*

g. **Daima çark delikleri doğru boyut ve şekilli (yuvarlak şekilli yerine baklava) olan bıçakları kullanın**. *Testere montaj donanımıyla uyuşmayan bıçaklar, eksantrik olarak çalışacak ve kontrol kaybına neden olacaktır.*

h. **Asla hasarlı veya yanlış bıçaklı rondela veya cıvata kullanmayın.** *En iyi performans ve çalışma güvenliği için bıçaklı rondelalar ve cıvata testereniz için özel olarak tasarlanmıştır.*

Geri tepme sebepleri ve ilgili uyarılar

a. *Geri tepme, sıkışmış ya da yanlış hizalanmış testere bıçağının ani bir tepkimesi olup, kontrolsüz bir testerenin iş parçasını operatöre doğru yukarı ve dışarı kaldırmasına neden olur.*

b. *Bıçak, kanalın kapanmasıyla sıkı bir şekilde sıkıştığında veya sıkıca bağlandığında, bıçak tezgahları ve motor reaksiyonu, üniteyi operatöre doğru hızla geri döndürür.*

c. *Bıçak bükülürse veya kesinin içinde yanlış hizalanmışsa, bıçağın arka kenarındaki dişler ahşabın üst yüzeyine girebilir ve bıçağın kanaldan dışarı çıkmasına ve tekrar operatöre doğru sıçramasına neden olabilir.*

Geri tepme, testerenin yanlış kullanılmasının ve/veya yanlış çalıştırma prosedür veya koşullarının bir sonucudur ve aşağıdaki önlemlerin alınması ile önlenebilir:

TR

a. **Testere üzerindeki iki elinizle sıkı bir kavrama yapın ve kollarınızı geri tepme kuvvetlerine dayanacak şekilde konumlandırın. Vücudunuzu bıçağın her iki tarafına yerleştirin, ancak bıçakla aynı hizaya getirmeyin.** *Geri tepme testerenin geriye doğru sıçramasına neden olabilir, ancak uygun önlemler alındığında geri tepme kuvvetleri operatör tarafından kontrol edilebilir.*

b. **Bıçak tutukluk yaptığında veya herhangi bir sebeple kesme kesintiye uğradığında, açma/ kapama anahtarını serbest bırakın ve testere bıçağı tamamen duruncaya kadar malzemede hareketsiz tutun. Testere bıçağı hareket halindeyken veya geri tepme meydana gelebilirken asla testereyi iş parçasından çıkarmaya veya testereyi geriye doğru çekmeye çalışmayın.** *Bıçağın tutukluk yapma nedenini ortadan kaldırmak için araştırın ve düzeltici önlemler alın.*

c. **İş parçasındaki bir testereyi yeniden başlatırken, testere bıçağını kanalda ortalayın ve testere dişlerinin malzemeye girmediğini kontrol edin**. *Testere bıçağı tutukluk yaparsa, testere yeniden başlatıldığında iş parçasından yukarı doğru veya geri tepebilir.*

d. **Bıçak sıkışması ve geri tepme riskini en aza indirmek için büyük panelleri destekleyin**. *Büyük paneller kendi ağırlıkları altında sarkma eğilimindedir. Destekler panelin her iki tarafında, kesim hattının yakınında ve panelin kenarına yakın bir yere yerleştirilmelidir.*

e. **Mat veya hasarlı bıçak kullanmayın.** *Keskin olmayan veya yanlış ayarlanmış bıçaklar, aşırı sürtünme, bıçak tutukluğu ve geri tepmeye neden olan dar kanallar açarlar.*

f. **Kesim yapmadan önce bıçak derinliği ve eğimli ayar kilitleme kolları sıkı ve emniyetli olmalıdır.** *Bıçak ayarı kesme sırasında kayıyorsa, tutukluk ve geri tepmeye neden olabilir.*

g. **Mevcut duvarlara veya diğer kör bölgelere "dalarak kesme" yaparken ekstra dikkatli olun.** *Çıkıntılı bıçak, geri tepmeye neden olabilecek nesneleri kesebilir.*

Sarkaç muhafazalı dairesel testereler için ek güvenlik talimatları

a. **Her kullanımdan önce alt muhafazayı uygun şekilde kapatmak için kontrol edin. Alt muhafaza serbestçe hareket etmiyorsa ve aniden kapanıyorsa, testereyi çalıştırmayın. Alt muhafazayı asla açık pozisyona sokmayın veya bağlamayın.** *Testere yanlışlıkla düşerse, alt koruyucu bükülebilir. Alt muhafazayı geri çekme koluyla kaldırın ve serbestçe hareket ettiğinden ve tüm açılarda ve kesme derinliklerinde bıçağa veya herhangi bir parçaya temas etmediğinden emin olun.*

b. **Alt muhafaza yayının çalışmasını kontrol edin. Muhafaza ve yay düzgün çalışmıyorsa, kullanımdan önce bakıma tabi tutulmalıdır.** *Alt muhafaza, hasarlı parçalar, lastik tortuları veya artık birikintileri nedeniyle yavaş çalışabilir.*

c. **Alt muhafaza, sadece "dalarak kesme" ve "bileşik kesme" gibi özel kesimler için manuel olarak geri çekilmelidir. Bıçak muhafaza kolunu geri çekerek alt muhafazayı kaldırın, bıçak malzemeye girer girmez alt muhafaza serbest bırakılmalıdır**. *Diğer tüm testere işleri için alt muhafaza otomatik olarak çalışmalıdır.*

d. **Her zaman testereyi yere veya tezgaha koymadan önce alt muhafazanın bıçağı kapladığından emin olun**. *Korunmasız olursa bir çıkıntı yapan bıçak, testerenin geriye doğru yürümesine ve yolunda ne varsa onu kesmesine neden olacaktır. Anahtar serbest bırakıldıktan sonra bıçağın durması için belli bir süre geçmesi gerektiğini unutmayın.*

Testere bıçağı güvenlik uyarıları

Bıçak uçlarının aşırı ısınmasını önlemek için:

- *Sadece EN847-1'e uygun olan bıçaklar önerilir.*
- *Verilen bıçağı sadece ahşap kesmek için kullanın, asla metal veya plastik kesmeyin.*
- *Aşındırıcı dişliler kullanmayın*
- *Sadece işaretlere uygun bıçak çap(lar)ı kullanın*
- *Sadece alet üzerinde işaretli hıza eşit veya yüksek hızla işaretlenmiş testere bıçaklarını kullanın.*
- *Çatlak faal testere bıçaklarını kullanmayın. Gövdeleri çatlamış*

testere bıçakları hurdaya ayırın. Onarım yasaktır.

- *Kenetleme yüzeyleri temizlenerek kir, gres, yağ ve su çıkarılmalıdır.*
- *Gevşek halkalar veya manşonlarla testere bıçaklarındaki delik ölçülerini «telafi etmeyin».*
- *Gerekirse alt korumayı açıp testere bıçağını çıkararak alt ve üst korumaların içini temizleyin. İnatçı kirleri yüksek basınçlı hava (maks. 3 bar) ile çıkarın.*
- *Sabit halkaları birbirine paralel dizin.*
- *Testere bıçaklarını dikkatli kullanın. Orijinal ambalajlarında veya özel kutularda saklayın. Kullanım sırasında ve yaralanma riskini azaltmak için eldiven takın.*
- *Geri çekme kolunu kaldırıp bırakarak alt korumanın işlevini kontrol edin. Testere bıçaklarını kullanmadan önce tüm mahfazaların doğru çalıştığından emin olun.*
- *Kullanmadan önce testere bıçağının elektrikli el aletinin teknik koşullarına uyduğundan ve doğru biçimde takıldığından emin olun.*

Bıçak uçlarının aşırı ısınmasını önlemek için:

- *Uzun süreyle çalıştığınızda bıçak aşırı ısınabilir. Bıçağın soğuması için 15 dakika ara verin.*
- *Asla hasarlı veya körleşmiş bıçaklar kullanmayın.*

AKÜ İÇİN EK GÜVENLİK TALİMATLARI

a. Akünün artı terminalini ve eksi terminalini birbirine metal nesnelerle (tel gibi) bağlamayın.

b. Aküyü kolye, saç tokası veya diğer metal nesnelerle birlikte taşımayın veya saklamayın.

c. Aküyü çiviyle delmeyin, aküye çekiçle vurmayın, aküye basmayın veya başka bir şekilde güçlü darbe veya sarsıntılara maruz bırakmayın.

d. Doğrudan akünün üzerine lehim yapmayın.

e. Aküyü suya veya tuzlu suya maruz bırakmayın veya akünün ıslanmasına izin vermeyin.

f. Aküyü parçalarına ayırmayın veya değiştirmeyin.

g. *Aküyü ateşe veya yakının yanına, sobalara veya diğer yüksek sıcaklık olan yerlere koymayın. Aküyü doğrudan güneş ışığına maruz bırakmayın veya sıcak havalarda arabada saklamayın.*

h. *Aküyü mikrodalga fırınlara, yüksek basınçlı kaplara veya indüksiyonlu tencere üzerine koymayın.*

i. *Bir aküyü kullanmadan uzun bir süre saklamayı düşünüyorsanız, aküyü kapasitesinin %30-50'sinde şarj olmuş halde oda sıcaklığında (19°C ila 25°C) saklayın. Çok uzun süreler saklandığında, aşırı deşarjı önlemek için aküyü yılda bir kez şarj edin.*

Aşağıdaki bilgiler sadece profesyonel kullanıcılar için geçerlidir, ancak tüm kullanıcılar için iyi bir uygulamadır:

İNŞAAT TOZU İÇİN EK GÜVENLİK UYARISI

Silika, kum, kumtaşı ve granit gibi şeylerde bol miktarda bulunan doğal bir mineraldir. Beton ve sıva gibi pek çok inşaat malzemesinde de yaygın olarak bulunur. Silika, kesme, delme ve öğütme gibi birçok sıradan iş sırasında çok ince tozlara (Solunabilir Kristalli Silika veya RCS olarak da bilinir) ayrışır. Çok küçük olan kristalli silikanın solunması şunların gelişimine yol açabilir:

Akciğer kanseri Silikoz Kronik Obstrüktif Akciğer Hastalığı (Kronik obstrüktif akciğer hastalığı (KOAH)) İnce toz parçacıkları halindeki ahşap tozunun solunması Astım gelişimine yol açabilir. Akciğer hastalığı riski, bir süre boyunca inşaat tozunu düzenli olarak nefes alan insanlarla ilişkilendirilmektedir, ara sıra meydana gelen bir durum da değildir.

COSHH Yönetmelikleri, akciğeri korumak için, normal bir çalışma gününde ortalaması alındığında soluyabileceğiniz bu tozun miktarına sınırlama getirmiştir (İş yerinde Maruz Kalma Sınırı veya WEL olarak adlandırılır). Bu sınırlama büyük miktarda toz değildir; bir kuruşa kıyasla çok küçüktür - küçük bir tutam tuz gibi:

Bu sınır yasal maksimumdur; doğru kontroller kullanıldıktan sonra nefes alabileceğiniz en yüksek miktardır.

TR

TOZ MIKTARI NASIL AZALTILABILIR?

1 En uygun boydaki inşaat ürünlerini kullanarak kesme miktarını azaltın
2 Daha az elektrikli alet kullanın ör. açılı taşlama aleti yerine blok kesici.
3 Tamamen farklı bir çalışma metodu kullanarak – ör. kablo kanallarını sabitlemek için önce delik açmak yerine çivi tabancası kullanmak.

Lütfen daima mikroskobik parçacıkları filtrelemek için toz maskeleri gibi onaylı emniyet ekipmanlarını kullanarak çalışın ve her zaman toz emme araçları kullanın.

UYARI: Güçlü zımparalama, testereyle kesme, bileme, sondaj ve diğer yapı işleri nedeni ile oluşan toz parçacıkları kansere, doğum kusurlarına veya diğer üreme zararlarına neden olan kimyasallar içerir. Bu kimyasallara bazı örnekler şunlardır:

- Kurşun bazlı boyalardan kurşun.
- Tuğla, çimento ve diğer duvar ürünlerinden kristal silika
- Kimyasal olarak işlenmiş keresteden arsenik ve krom
- Bunlara maruz kaldığınızda riskiniz bu tip işleri ne kadar sık yaptığınıza bağlı olarak değişir. Bu kimyasallara maruz kalmanızı azaltmak için:
- İyi havalandırılan bir alanda çalışın.
- Mikroskobik partikülleri filtre etmek için tasarlanmıştır toz maskeleri gibi onaylı güvenlik donanımı ile çalışın.

TİTREŞİM

Avrupa Fiziksel Ajanlar (Titreşim) Direktifi, elektrikli alet kullanıcıları için el kol titreşim sendromu yaralanmalarının azaltılmasına yardımcı olmak için getirilmiştir. Direktif, elektrikli alet üreticilerinin

ve tedarikçilerinin, elektrikli aletin günlük olarak güvenle kullanılabileceği sürede ve aletin seçimi konusunda kullanıcıların bilinçli kararlar almalarını sağlamak için gösterge niteliğinde titreşim testi sonuçları sağlamalarını zorunlu kılar Diğer tavsiyeler www.hse.gov.uk adresinde bulunabilir.

ALETİNİZİN TİTREŞİM SEVİYELERİ İÇİN KULLANIM KILAVUZUNDAKİ TEKNİK ÖZELLİKLER KISMINA BAKIN.

Beyan edilen titreşim emisyon değeri minimum seviyede kullanılmalı ve mevcut titreşim kılavuzu ile birlikte kullanılmalıdır.

Beyan edilen titreşim emisyonu yukarıda belirtilen standart test yöntemine göre ölçülmüştür ve bir aleti başka bir alet ile karşılaştırmak için kullanılabilir.

Bildirilen toplam titreşim emisyonu değeri ayrıca ön maruz kalma değerlendirmesinde kullanılabilir.

UYARI: Elektrikli aletin gerçek kullanımı sırasındaki titreşim emisyon değeri, aşağıdaki örneklere aletin diğer kullanım şekillerine göre aletin kullanım yöntemine bağlı olarak, beyan edilen değere göre farklılık gösterebilir:

- Aletin nasıl kullanıldığı ve malzemelerin nasıl kesildiği veya delindiği.
- Aletin iyi durumda ve bakımlı olduğu.
- Alet için doğru aksesuarın kullanımına ve keskin ve iyi.
- Tutma saplarını kavrama sıkılığına.
- Ve aletin sadece tasarım amacı ve bu talimatlara uygun olarak kullanılmasına.

Bu elektrikli aletle çalışırken, el/kol titreşimleri oluşur. Titreşime maruz kalmayı azaltmak için doğru çalışma yöntemlerini benimseyin. Bu aletim kullanımı gerektiği gibi yönetilmezse el-kol titreşim sendromuna yol açabilir.

TR

UYARI: Gerçek kullanım koşullarında tahmini maruz kalmaya bağlı olarak operatörü korumak için güvenlik önlemlerinin alınması gereklidir (aletin kapalı kaldığı zamanlar ve tetikleme süresine ek olarak boşta çalışma gibi çalışma döngüsüne ait tüm zamanlar dikkate alınmalıdır). Not Diğer aletlerin kullanımı kullanıcıların toplam bu aletle geçirdikleri çalışma süresini azaltacaktır.

Titreşime maruz kalma riskinizi azaltmanıza yardımcı.

DAİMA keskin keskiler, matkaplar ve bıçaklar kullanın.

Bu aletin bakımını bu talimatlara uygun şekilde gerçekleştirin ve yağlamasını tam yapın (uygun yerlerde).

Aletleri -10°C ya da daha düşük sıcaklıklarda kullanmaktan kaçının.

İşinizi herhangi bir yüksek titreşimli aletin kullanımını birkaç güne yayacak şekilde planlayın.

SAĞLIK GÖZETIMI

Titreşimle ilgili hastalıkların erkenden tanınması, hastalıkların ilerlemesinin önlenmesi ve çalışanların iş yerinde kalmasına yardımcı olmak için tüm çalışanlar işverenin bir sağlık gözetim programına dahil edilmelidir.

ARTIK RİSKLER

Bu ürünü tüm güvenlik gereksinimlerine uygun olarak çalıştırsanız dahi, potansiyel yaralanma ve hasar riskleri mevcut olacaktır. Bu ürünün tasarımı ve yapısı ile bağlantılı olarak aşağıdaki tehlikeler ortaya çıkabilir:

1. Kırık ek parçalar veya kullanım sırasında gizli nesnelerin ani etkisi nedeniyle yaralanmalar ve mal hasarı.
2. Uçan cisim veya zayıf elektrikli alet aksesuarları sebebiyle yaralanma tehlikesi ve eşyaya hasar.

ÜRÜN AÇIKLAMASI

1. Pil takımı çıkarma düğmesi*
2. Kilit düğmesi
3. Toz çıkış kanalı
4. Pah açısı ölçeği
5. Kesme açısı ayar topuzu
6. Altlık plakası
7. 45°kesim gösterge penceresi
8. 0°kesim gösterge penceresi
9. Paralel kılavuz sabitleme düğmesi
10. LED çalışma ışığı
11. Alt koruma geri çekme kolu
12. Üst koruma
13. Pil takımı*
14. Güç çubuğu düğmesi*
15. Ana tutamak
16. Açma/Kapama düğmesi
17. Mil kilidi düğmesi
18. Alt koruma
19. Kesme derinliği ayar düğmesi
20. Kesme derinliği ölçeği
21. Paralel kılavuz
22. İç flanş
23. Testere bıçağı
24. Dış flanş
25. Sabitleme cıvatası
26. Alyan anahtarı

NOT: * Bu parça tedarik kapsamında olmayabilir.

01 TEKNİK ÖZELLİKLER

Kablosuz mini daire testere

Anma gerilimi:	18V d.c.	
Yüksüz anma hızı:	6000 /dak	
Testere bıçağı:	Ø120 x Ø9,5 mm	
Maks. kesme derinliği.		
- 90°'de:	41 mm	
- 45°'de:	25 mm	
Kesme açısı:	0°- 45°	
Ağırlık (pilsiz):	yakl.1,9 kg	
Pil (dahil olmayabilir)		
Pil takımı modeli:	ERI1098BAT	ERI1099BAT
Pil voltajı:	18 V d.c.	18 V d.c.
Pil kapasitesi:	2 Ah	4 Ah
Ağırlık:	0,4 kg	0,7 kg

Alet ve pil kullanımı için ortam sıcaklığı aralığı: -10 °C ila 40 °C

Aşağıdaki pil takımı ve şarj cihazı ile kullanım için:

TR

Pil takımı modeli:	EBAT18-Li-2 / EBAT18-Li-4 / EBAT18-Li-5 / EHPB18-Li-4 / EHPB18-Li-8 / ERI1098BAT / ERI1099BAT / ERI1100BAT
Şarj cihazı modeli:	EC18-Li / EFC18-Li / EMC18-Li / ERB1101CHR / ERB1102CHR / ERB1103CHR / ERB 1091CHR

Şarj için önerilen ortam sıcaklık aralığı: 5 °C ila 40 °C

GÜRÜLTÜ VERİLERİ

A Ağırlıklı ses basıncı:	L_{pA}=90 dB(A)
A Ağırlıklı ses gücü:	L_{wA}=98 dB(A)
Belirsizlik:	K_{PA} & K_{WA}=3 dB(A)

Operatörün karşılaşacağı gürültü 80 dB(A)'yı aşabilir ve kulak koruma önlemleri gereklidir.

TİTREŞİM VERİLERİ

El kol titreşimi-ahşap kesimi:	$a_{h,W}$=1,28 m/s²
Belirsizlik:	K=1,5 m/s²

Belirtilen toplam titreşim değer(ler)i ve belirtilen gürültü emisyon değer(ler)i standart bir test yöntemine göre ölçülmüştür ve iki aletin karşılaştırılmasında kullanılabilir; Beyan edilen toplam titreşim değer(ler)i ve beyan edilen gürültü emisyon değer(ler)i bir maruziyet ön değerlendirmesinde de kullanılabilir.

UYARI! Elektrikli el aletinin fiili kullanımı sırasındaki titreşim ve gürültü emisyonları aletin kullanılış biçimine, özellikle ne tür iş parçası kullanıldığına ve operatörü korumak için fiili kullanım koşullarında maruziyet tahminine dayanan güvenlik önlemlerini tanımlama (aletin tetiklenme süresine ilaveten kapatıldığı ve boşta çalıştığı süreler gibi çalışma döngüsünün tüm kısımları göz önünde bulundurularak) ihtiyacına bağlı olarak, belirtilen değerlerden farklılık gösterebilir.

SINIFLAMA ETİKETİ AÇIKLAMASI

ERI1081CSW = MODEL NUMARASI

ER = ERBAUER

I =18V Li-Ion

1081 = Seri numarasi

CSW = KABLOSUZ MİNİ DAİRE TESTERE



MONTAJ

01 SEMBOLLER



Kullanım kılavuzunu okuyun



Koruyucu gözlük kullanın



Kulak tıkacı kullanın



Toz maskesi takın



Koruyucu eldivenler takın



Sadece ahşap kesme



Pil takımlarını akarsulara atmayın ve suya batırmayın



Pil takımlarını ateşe atmayın. Patlayarak yaralanmaya yol açarlar



Pil takımlarını 40ºC'yi aşan ateşe tutmayın



Fırçasız motor

TR

KEEP COOL TECHNOLOGY — Pili soğuk tutma teknolojisi

yyWxx — Üretim tarih kodu: Üretim yılı (20yy) ve üretim haftası (Wxx)

CE — Bu ürün uygulanabilen EC direktifleriyle uyumludur.

UK CA — Bu ürün uygulanabilen Birleşik Krallık mevzuatlarıyla uyumludur.

02 AMBALAJI AÇMA

Tüm parçaları çıkarın ve düz, sabit bir yüzeye dizin.

- Varsa tüm ambalaj malzemelerini ve sevkiyat cihazlarını çıkarın.
- Teslimat içeriğinin eksiksiz ve hasarsız olduğundan emin olun. Eksik veya hasarlı parçalar varsa ürünü kullanmayın ve satıcıyla temasa geçin. Eksik veya hasarlı ürünün kullanılması kişileri yaralayabilir ve maddi hasara yol açabilir.
- Montaj ve çalıştırma için gerekli tüm aksesuar ve aletlerin bulunduğundan emin olun. Buna, uygun kişisel koruyucu ekipman dahildir.

UYARI! Ürün ve ambalajı çocuk oyuncağı değildir! Çocuklar plastik poşetler, tabakalar ve küçük parçalarla oynamamalıdır! Tıkanma ve boğulma yaşanabilir!

03 MAKİNENİN MONTE EDİLMESİ

PİL TAKIMINIZIN ŞARJI (DAHIL OLMAYABILIR)

Pil düşük şarjda nakledilmiştir. İlk kullanımdan önce tamamen şarj edin.

Ayrıntılar için şarj cihazının kullanım kılavuzuna bakın.

PİL TAKIMININ (A1, A2) ÇIKARILMASI VEYA TAKILMASI

Pil takımı çıkarma düğmesine (1) basarak açın ve pil takımını (13) aletten kaydırarak çıkarın. Şarj ettikten sonra tekrar alete takın. Tek bir itiş ve hafif baskı yeterli olacaktır.

PİL TAKIMI GÜÇ ÇUBUĞU

Li-İyon pil takımı (13), pil takımının kalan şarjını göstermekte kullanılan bir GÜÇ ÇUBUĞU içermektedir. GÜÇ ÇUBUĞU DÜĞMESİNE (14) basarak pilin şarjını kontrol edin. LED, yaklaşık 5 saniye süreyle yanar.

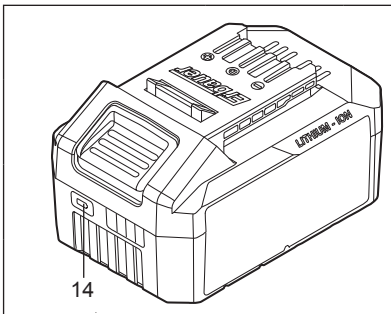

Yanıp sönme Açık Kapalı

%76-100 Şarj	
%51-75 Şarj	
%26-50 Şarj	
%5-25 Şarj	
%5'in altında şarj	

PARALEL KILAVUZ (B)

Paralel kılavuzu (21) sağ taraftan takarak iş parçası kenarlarına paralel kesikler oluşturun. Ölçeği kullanarak istediğiniz genişliği ayarlayın.

TOZ ÇIKIŞI (C)

UYARI! Bu ürünü kullanırken çalışma alanını temiz tutmak için her zaman bir elektrikli süpürge/toz çıkışı kullanın! Bu ürünü çalıştırırken bir toz maskesi takın! Toz, sağlığınız için zararlı olabilir! Özellikle örn. ahşap koruyucu veya boya ile işlenmiş ahşap tozları ve kıymıkları!

Toz çıkış kanalının 1-1/4'' (32 mm) çapında elektrik süpürgesine/toz çıkış hortumuna bağlantı için birlikte gönderilen toz çıkış bağlantısı gereklidir.

UYARI! Bir elektrik süpürgesi hortumunun alt mahfazayı veya kesme işlemini engellemesine asla izin vermeyin.

TR



KULLANIM

01 AMACINA UYGUN KULLANIM

Bu ürün, takılan bıçakla ahşap ve benzeri materyallerde, örn. MDF ve suntalarda düz kesim yapmakta kullanılır. Ürün, kütük kesmekte kullanılmamalıdır.

02 ÇALIŞTIRMA

DERİNLİK AYARI (D1, D2)

UYARI! Herhangi bir ayar yapmadan ürünü kapatın ve pil takımını çıkarın! Daima doğru bıçak derinliği ayarını kullanın! Tüm kesimlerde doğru bıçak derinliği ayarı, kesilen materyalin altındaki bıçak dişlerinde tam bir dişten fazla olmamalıdır!

Kesme derinliği düğmesini (19) saat ibresinin tersi istikametinde çevirin ve mahfazayı istenilen derinliğe kaldırın. Derinlik ölçeğini (20) bir kılavuz olarak kullanın

Kesme yüksekliğini emniyete almak için kesme derinliği düğmesini (19) saat ibresi istikametinde çevirin.

NOT: Derinlik ölçeğinde gösterilen değerler sadece 0°kesimler için geçerlidir! Pah kesimlerinde kesme derinliği gösterilenden küçük olacaktır.

AÇI AYARI (E1, E2)

UYARI! Herhangi bir ayar yapmadan ürünü kapatın ve pil takımını çıkarın!

Kesme açısı ayar topuzunu (5) saat ibresinin tersi istikametinde çevirin ve mahfazayı istediğiniz açıya eğin. Pah açısı ölçeğini (4) kılavuz olarak kullanın.

Kesme açısı ayar topuzunu (5) seçilen açıyı sabitlemek için saat ibresi istikametinde çevirin.

AÇMA/KAPAMA DÜĞMESİ (F)

Kilit düğmesini (2) basılı tutun, ardından ürünü açmak için açma/kapama düğmesine (16) basın. Ürünü kapatmak için açma/kapama düğmesini bırakın.

NOT: Kilitleme düğmesi sol veya sağ elle kullanımı sağlamak için her iki taraftan kullanılabilir.

LED ÇALIŞMA IŞIĞI (G)

LED çalışma ışığı yakın çalışma alanı için ek aydınlatma sağlayabilir.

Işığı (10) açmak için açma/kapama düğmesine (16) hafifçe basın.

Açma/kapama düğmesi (16) bırakıldıktan sonra ışık (10) kısa süreliğine otomatik yanar.

UYARI! LED ışığına doğrudan bakmayın.

PARALEL KILAVUZ (H1, H2)

Paralel kılavuzu yukarıda tanımlandığı gibi ürüne takın ve istenen genişliğe ayarlayın.

Ürünü açın ve iş parçasına yerleştirmeden önce tam hızda çalışmasını bekleyin.

Ürünü iş parçasına yanal olarak yerleştirin ve ürünü iş parçası boyunca yönlendirmek için paralel kılavuzu kullanın.

NOT: Paralel kılavuza hafif baskı uygulayın ve ürünü kenar boyunca ilerleterek düzgün bir sonuç elde edin.

Uzun sacları paralel keserken paralel kılavuz istenilen kesim kalınlığına izin vermeyebilir. Bir parça 1” (25 mm) düz ahşabı kılavuz olarak saca sıkıştırın veya çivileyin. Tezgah kılavuzuna karşı tabanın sol tarafını kullanın.

UYARI! Kıskaçların testerenin serbest hareketini engellemediğinden emin olun.

PAH KESİM (I)

Gerekli kesme açısını ayarlayın; kesme derinliği ayar kolunun uygun biçimde sıkıldığından emin olun.

Ürünü açın ve iş parçasına yerleştirmeden önce tam hızda çalışmasını bekleyin.

Altlığı iş parçasına yerleştirin ve ürünü dengeli bir hızda ileri itin.

DALDIRMA KESİMİ (J)

UYARI! Kontrol kaybını önlemek için daldırmalı kesimler yaparken her zaman aşırı dikkatli olun.

İş parçasında kesim çizgisini işaretleyin.

Kesme derinliğini gerektiği kadar ayarlayın.

Pah ayarını 0° olarak ayarlayın.

Bıçağı açığa çıkarmak için alt mahfaza geri çekme kolunu kaldırın ve tabanın ön kısmını kaldırılmış ana tutamakla yassı şekilde, bıçak iş parçasına dokunmayacak biçimde iş parçasına yerleştirin.

TR

Kilit düğmesine ve açma/kapama düğmesine basarak bıçak iş parçasına temas etmeden hemen önce motoru çalıştırın. İş parçasında kesime başlamadan önce bıçağın tam hıza ulaşmasını bekleyin.

Testereyi yavaşça iş parçasına indirin, bu esnada iş parçası üzerinde bulunan tabanın ön kısmı menteşe noktası olarak görev alır. Bıçak malzeme kesmeye başladığında alt bıçak mahfaza kolunu bırakın.

Taban iş parçasına yassı şekilde yerleştiğinden ileri yönde kesimin sonuna doğru kesin.

Kesme işleminizi bitirdiğinizde açma/Kapama düğmesini bırakın ve bıçağın tamamen durmasını bekleyin. Bıçak hareket ederken testereyi iş parçasından ayırmayın.

Daldırma kesiminizin köşeleri tamamen kesilmemişse köşeleri tamamlamak için bir dekupaj testeresi veya el testeresi kullanın.

UYARI! Bir daldırma kesimi yaparken her zaman ileri yönde kesin. Tersi yönde keserseniz testere iş parçasında tırmanabilir ve ağır yaralanmalara yol açabilecek şekilde üstünüze gelebilir. Alt bıçak mahfazayı asla kaldırılmış konumda sabitlemeyin. Bıçak açıkta kaldığında ciddi yaralanmalar meydana gelebilir.

UZUN SACLARIN KESILMESI (K)

Uzun saclar ve uzun tahtalar desteğe bağlı olarak bükülebilir veya eğilebilir. İş parçasını seviyelendirmeden ve düzgün desteklemeden kesmeye çalışırsanız bıçak takılma eğiliminde olabilir, bu da bir GERİ TEPMEYE ve motora ek olarak yük binmesine yol açar.

Paneli veya tahtayı kesimin yakınında destekleyin. Kesme derinliğini üzerinde bulunduğu masayı veya tezgahı kesmeden sadece sactan veya tahtadan kesecek şekilde ayarlamaya dikkat edin. Çalışmanın kaldırılması ve desteklenmesi için kullanılan takozların geniş tarafları çalışmayı destekleyecek ve masa veya tezgah üzerinde duracak şekilde konumlandırılmalıdır. Sağlam olmayan bir yerleşim olduğundan çalışmayı dar kenarlarıyla desteklemeyin. Kesilecek sac veya ahşap bir masa veya tezgah için çok büyükse tabanda bulunan ve emniyete alınmış takozları kullanın.

TESTERE BIÇAĞININ DEĞİŞTİRİLMESİ (L)

NOT: Her kullanımdan önce testere bıçağında hasar ve aşınma kontrolü yapın.

Gerekirse yenisiyle değiştirin.

Sadece uygulama amacına uygun bir testere bıçağı kullanın.

Aşındırıcı çarklar kullanmayın.

UYARI! Testere bıçağını değiştirmeden önce her zaman ürünü kapatın ve pil takımını çıkarın. Testere bıçaklarını alırken ve kullanırken bu ürünün teknik koşullarını (bkz. Teknik özellikler bölümü) inceleyin! Testere bıçakları çok sivridir ve kullanım sırasında ısınabilir! Dikkatle tutun! Yanık ve kesik gibi yaralanmaları önlemek için testere bıçakları kullanırken koruyucu eldivenler takın! Mil dönerken asla mil kilidi düğmesine basmayın!

Ürünü yatay sabit bir yüzeye yerleştirin.

Mil kilidi düğmesine (17) basıp mili kilitleyin ve sabitleme cıvatasını (25) alyan anahtarıyla (26) ile saatin aksi yönünde gevşetin

Sabitleme cıvatasını (25) ve dış flanşı (24) milden çıkarın.

Alt mahfaza geri çekme kolunu (11) ileri hareket ettirerek alt mahfazayı (18) tamamen açın ve testere bıçağını (23) milden çıkarırken yerinde tutun.

Testere bıçağını (23) kenara koyun ve alt mahfaza geri çekme kolunu (21) dikkatle ilk konumuna alarak alt mahfazayı (18) kapatın.

Sabitleme cıvatasını (25) ve kilit flanşını (24) ve de mili ve iç kısmı tozdan arındırın.

Alt mahfaza geri çekme kolunu (11) ileri hareket ettirerek alt mahfazayı (18) tamamen açın ve yeni bir testere bıçağını mile yerleştirirken yerinde tutun. Testere bıçağında gösterilen dönme yönünün mahfazada gösterilenle aynı olmasına dikkat edin.

Alt mahfaza geri çekme kolunu (11) dikkatle ilk konumuna alarak alt mahfazayı (18) kapatın.

Testere bıçağını (23) dış flanş (24) ve sabitleme cıvatasıyla (25) sabitleyin. Sabitleme cıvatasını (26) saat ibresi istikametinde sıkın.

Bıçağı elinizle çevirerek düzgün döndüğünden emin olun. Bıçak titreşmemelidir.

Ürünü açıp bir dakika kadar boşta çalıştırarak testere bıçağının doğru biçimde takıldığından emin olun. Anormal bir titreşim veya aşırı gürültü varsa ürünü kapatın ve testere bıçağını yukarıdaki talimatlara göre tekrar takın.

TR

AŞIRI YÜK, SICAKLIK VE ŞARJ SORUNU

Sorun	Alet / Pil Durumu	Olası neden	Çözüm
Aşırı yük koruması	Ürün aniden duruyor; LED çalışma ışığı (takılıysa) yanıp sönüyor	Aşırı yüksek tork, bağlama ve durma koşulları, aletin aşırı yüklenmesi	Yükü hemen boşaltın, aleti kapatıp tekrar açarak sıfırlayın.
Sıcaklık aşırı yüksek	GÜÇ ÇUBUĞUNUN birinci ve üçüncü LED ışığı dönüşümlü olarak yanıp söner	Çalışma sırasında pilin aşırı ısınması	Pili soğumaya bırakın
Düşük şarj	Aletin gücü hızla düşer; GÜÇ ÇUBUĞU üzerindeki ilk LED yanıp sönmeye başlar	Pil takımının şarjı %5'in altında	Pil takımını aletten çıkarıp şarj edin
Diğer sorunlar	Kısa şarjlar	Tam dolu değil	Şarj cihazının tam şarj döngüsünü tamamlamasına izin vererek pilin her zaman tamamen şarj edildiğinden emin olun
		Kötü saklama koşulları	Kullanmadığınız sırada pili daima aletten ve şarj cihazından çıkarın ve kuru, güvenli bir yerde saklayın. Pili 5°C'nin altında ve 40°C'nin üstünde sıcaklıklarda şarj etmekten ve saklamaktan kaçının. Yaklaşık 30 dakika çalıştırılmış aletin sıcak pil takımını, kaldırmadan önce soğutun



BAKIM VE ONARIM

BAKIM

Aletiniz ek yağlama veya bakım gerektirmez. Elektrikli aletinizde kullanıcı tarafından bakımı yapılabilir herhangi bir parça bulunmamaktadır. Elektrikli aletinizi temizlemek için asla su veya kimyasal temizleyiciler kullanmayın koruma sistemi dahil. Kuru bir bezle silerek temizleyin. Elektrikli aleti daima kuru bir yerde saklayın. Motor havalandırma yuvalarını temiz tutun. Tüm çalışma kontrollerini tozdan arındırın.

SAKLAMA

- Ürünü kapatın ve pil takımını çıkarın.
- Ürünü yukarıda belirtildiği gibi temizleyin.
- Ürünü ve aksesuarlarını karanlık, kuru, buzlanmayan ve iyi havalandırılmış bir yerde saklayın. İdeal saklama sıcaklığı 10 °C ile 30 °C arasındadır.
- Ürünü daima çocukların ulaşamayacağı bir yerde tutun.
- Saklama için orijinal ambalajını kullanmanızı veya ürünü uygun bir bezle veya kaplamayla örterek tozdan korumanızı öneririz.

TAŞIMA

- Ürünü kapatın ve aküyü çıkarın.
- Varsa, taşıma muhafazalarını takın.
- Ürünü daima tutma yerinden kaldırın.
- Ürünü, nakliye sırasında araç içinde meydana gelebilecek ağır darbe veya güçlü titreşimlere karşı koruyun.
- Kayma veya devrilmesini önlemek için ürünü sabitleyin.

ONARIM

Bu ürün, tüketici tarafından onarılabilecek herhangi bir parça içermez. Ürünün kontrol edilmesi ve onarılması için yetkili servis merkezi veya benzer bir uzman kişi ile irtibata geçin.

TR

GERİ DÖNÜŞÜM VE İMHA



Bu sembol "Çarpı ile İşaretli Tekerlekli Çöp Kutusu Sembolü" olarak bilinir. Bu sembol bir ürün veya pil üzerinde bulunduğunda o ürün veya pilin, genel ev atıklarıyla birlikte atılmaması gerektiği anlamına gelir. Elektrikli/elektronik ürünlerde veya pillerde bulunan bazı kimyasallar sağlık ve çevre için zararlı olabilir. Elektrikli/elektronik/pil ürünlerini yalnızca içerdikleri materyalleri yeniden kullanma ve geri dönüştürme için oluşturulmuş ayrı toplama planları çerçevesinde atın. Bu geri dönüşüm planlarının başarıyla uygulanması ve çevrenin korunması için iş birliğiniz çok büyük önem taşımaktadır.

TÜKENMİŞ PİL TAKIMININ DEĞİŞTİRİLMESİ



Doğal kaynakları korumak için pil takımını uygun biçimde geri dönüşüme katın veya bertaraf edin. Bu pil takımında Li-İyon piller mevcuttur. Mevcut geri dönüşüm ve/veya atma seçenekleri için yerel atık kurumunuza danışın. Aleti çalıştırarak pil takımının şarjını boşaltın, ardından pil takımını alet mahfazasından çıkarın ve pil takımı bağlantılarını ağır iş selobantıyla kapatarak kısa devre ve enerji boşaltımını önleyin. Bileşenleri açmaya veya çıkarmaya çalışmayın.



GARANTISI

Yüksek kaliteli malzemeler seçmeye ve tasarım ile dayanıklılığı bir arada sunan ürünler ortaya çıkarmamızı sağlayan üretim tekniklerini kullanmaya özen gösteririz. Bu ürün [Erbauer Kablosuz mini daire testere] üretim hatalarına karşı, (mağazadan alındıysa) satın alma tarihinden veya (internet üzerinden alındıysa) teslimat tarihinden itibaren ek bir maliyet olmadan üreticinin sağladığı bir garanti süresine 3 yıllık sahiptir.

Bu garanti süresi kapsamında talepte bulunmak için ürünü satın aldığınıza dair bir kanıt sunmalısınız (satış makbuzu, fatura veya yürürlükteki kanun kapsamında kabul edilebilecek başka bir kanıt), lütfen satın alma kanıtınızı güvenli bir yerde muhafaza edin. Bu garantinin geçerli olması için satın aldığınız ürünün yeni olması gerekir, ikinci el veya teşhir ürünleri bu kapsamda değildir. Yürürlükteki kanunda aksi belirtilmedikçe bu garanti kapsamında verilen herhangi bir ikame ürüne yalnızca orijinal ürünün garanti süresi bitimine kadar garanti verilir.

Bu garanti; ürünün amacına uygun kullanılmış olması ve montajı, temizliği, bakımı ve muhafazasının bu hüküm ve koşullarda, kullanıcı kılavuzunda yer alan bilgiler ve kullanıcı kılavuzuyla çelişmemesi kaydıyla standart uygulama uyarınca yapılmış olması şartıyla ürün arızalarını ve kusurlarını kapsar.

Bu garanti; normal aşınma ve eskime nedeniyle oluşan kusurlar ile hasarları veya yanlış kullanım, yanlış kurulum veya montaj, ihmal, kaza, kötü kullanım ve ürünün hatalı şekilde değiştirilmesinden doğan hasarları kapsamaz. Yürürlükteki kanunda aksi belirtilmedikçe bu garanti hiçbir koşulda ek maliyetleri (sevkiyat, taşıma, sökme ve yeniden montaj, işçilik vs.) veya doğrudan ve dolaylı hasarları kapsamaz.

Bu garanti aşağıdakiler nedeniyle veya bunlardan kaynaklanan kusurları ve hasarı kapsamaz:

- Aksesuar aşınması dahil olmak üzere normal aşınma ve yıpranma
- Aşırı yük, yanlış kullanım veya ihmal
- Ticari, profesyonel kullanım veya kiralama
- Yetkili temsilci dışındaki kimseler tarafından onarıma teşebbüs
- Kozmetik hasar
- Yabancı nesneler, maddeler veya kazalar nedeniyle hasar.
- Kaza sonucu hasar veya değişiklik
- Üreticinin kurallarına uyulmaması
- Malların kullanımının kaybı

Aküler 3 Yıllık Erbauer Garantisi kapsamında değildir ve satın alma tarihinden itibaren 2 yıllık bir garanti süresine sahip olacaklardır.

Ürün kusurluysa makul bir süre içinde onarım/değişim hizmeti sağlayacağız.

Bu garanti kapsamındaki haklar, ürünün satın alındığı ülke için geçerlidir. Garantiye ilişkin sorular, bu ürünü satın aldığınız mağazaya yönlendirilmelidir.

Garanti, temel haklarınıza ilave olarak verilir ve temel haklarınızı etkilemez.

TR

Bu ürünü Türkiye'den veya Romanya'dan satın aldıysanız tarafınıza bir garanti belgesi sunulacaktır.

AEEE Yönetmeliğine Uygundur

Kullanım Ömrü 7 Yıldır



DECLARATION OF CONFORMITY

UK
CA

(UK) DECLARATION OF CONFORMITY

Product	
• Cordless mini circular saw • ERI1081CSW • Serial number 00001-99999	
Name and address of the manufacturer or his authorised representative:	
Kingfisher International Products Limited 1 Paddington Square London W2 1GG United Kingdom	
This declaration of conformity is issued under the sole responsibility of the manufacturer.	
Object of the declaration	
Product	Model
Cordless mini circular saw	ERI1081CSW
The object of the declaration described above is in conformity with the relevant legislation:	
Supply of Machinery (Safety) Regulations 2008 as amended Electromagnetic Compatibility Regulations 2016 as amended The Restriction of the use of Certain Hazardous Substances in Electrical and Electronic Equipment Regulations 2012 as amended	
References to the relevant designated standards used or references to the other technical specifications in relation to which conformity is declared:	
EN 62841-1:2015+A11:2022 EN 62841-2-5:2014 BS EN 62841-1:2015+A11:2022 BS EN 62841-2-5:2014 BS EN IEC 55014-1:2021 BS EN IEC 55014-2:2021 EN IEC 55014-1:2021 EN IEC 55014-2:2021	

Authorised signatory and technical file holder

Kingfisher International Products Limited
1 Paddington Square London W2 1GG
United Kingdom



David Awe
Group Quality Director

On:30/01/2025

CE

(EN) EU DECLARATION OF CONFORMITY
(FR) DÉCLARATION UE DE CONFORMITÉ
(PL) DEKLARACJA ZGODNOŚCI UE
(RO) DECLARAȚIA DE CONFORMITATE UE
(ES) DECLARACIÓN UE DE CONFORMIDAD
(PT) DECLARAÇÃO DE CONFORMIDADE UE
(TR) AB UYGUNLUK BEYANI

Product/ Produit/ Produkt/Produsul/Producto/Produto/Ürün

• Cordless 120mm mini circular saw/Mini-scie circulaire sans fil 120mm/Mini pilarka tarczowa akumulatorowa 120 mm/Mini-fierăstrău circular fără fir de 120 mm/Minisierra circular inalámbrica de 120 mm/Minisserra circular sem fios de 120 mm/Kablosuz 120 mm mini daire testere
• ERI1081CSW (Brand: Erbauer)
• Serial number 00001-99999

Name and address of the manufacturer or his authorised representative:
Nom et adresse du fabricant ou de son mandataire:
Nazwa i adres producenta lub jego upoważnionego przedstawiciela:
Denumirea și adresa producătorului sau a reprezentantului său autorizat:
Nombre y dirección del fabricante o de su representante autorizado:
Nome e endereço do fabricante ou do respetivo mandatário:
İmalatçının veya yetkili temsilcisinin adı ve adresi:

Kingfisher International Products B.V.,
Rapenburgerstraat 175E,
1011 VM Amsterdam,
The Netherlands

This declaration of conformity is issued under the sole responsibility of the manufacturer.
La présente déclaration de conformité est établie sous la seule responsabilité du fabricant.
Niniejsza deklaracja zgodności wydana zostaje na wyłączną odpowiedzialność producenta.
Prezenta declarație de conformitate este emisă pe răspunderea exclusivă a producătorului.
La presente declaración de conformidad se expide bajo la exclusiva responsabilidad del fabricante.
A presente declaração de conformidade é emitida sob a exclusiva responsabilidade do fabricante.
Bu uygunluk beyanı yalnızca imalatçının sorumluluğu altında düzenlenir.

Object of the declaration/ Objet de la déclaration/ Przedmiot deklaracji/ Obiectul declarației/ Objeto de la declaración/ Objeto da declaração/ Beyan konusu

Product/ Produit/ Produkt/Produsul/ Producto/ Produto/ Ürün	Model/ Modèle/ Model/ Modelul/ Modelo/ Modelo/ Model

Cordless 120mm mini circular saw/ Mini-scie circulaire sans fil 120mm/Mini pilarka tarczowa akumulatorowa 120 mm/Mini-fierăstrău circular fără fir de 120 mm/Minisierra circular inalámbrica de 120 mm/Minisserra circular sem fios de 120 mm/Kablosuz 120 mm mini daire testere	ERI1081CSW

The object of the declaration described above is in conformity with the relevant Union harmonisation legislation:
L'objet de la déclaration décrit ci-dessus est conforme à la législation d'harmonisation de l'Union applicable:
Wymieniony powyżej przedmiot niniejszej deklaracji jest zgodny z odnośnymi wymaganiami unijnego prawodawstwa harmonizacyjnego:
Obiectul declarației descris mai sus este în conformitate cu legislația relevantă de armonizare a Uniunii:
El objeto de la declaración descrita anteriormente es conforme con la legislación de armonización pertinente de la Unión:
O objeto da declaração acima descrito está em conformidade com a legislação de harmonização da União aplicável:
Yukarıda tanımlanan beyan konusu ilgili uyumlaştırılmış Birlik mevzuatı ile uyumludur:

2006/42/EC as amended Machinery Directive
2014/30/EU as amended Directive Electromagnetic compatibility
2011/65/EU, as amended Directive Restriction of the use of certain hazardous substances in electrical and electronic equipment
Directive 2006/42/CE relative aux machines
2014/30 / UE telle que modifiée Directive Compatibilité électromagnétique
Directive 2011/65/UE relative à la limitation de l'utilisation de certaines substances dangereuses dans les équipements électriques et électroniques
2006/42/WE w zmienionej dyrektywie maszynowej
2014/30 / UE ze zmianami Dyrektywa Kompatybilność elektromagnetyczna
2011/65 / UE, ze zmianami Dyrektywa Ograniczenie stosowania niektórych niebezpiecznych substancji w sprzęcie elektrycznym i elektronicznym
2006/42/CE, astfel a fost modificată Directiva privind echipamentele
2014/30/UE, astfel a fost modificată Directiva privind compatibilitatea electromagnetică
2011/65/UE, astfel a fost modificată Directiva privind limitarea utilizării anumitor substanțe periculoase în echipamentele electrice și electronice
Directiva sobre maquinaria modificada 2006/42/CE
2014/30/UE modificada Directiva Compatibilidad electromagnética
2011/65/UE, modificada Directiva Restricción del uso de determinadas sustancias peligrosas en equipos eléctricos y electrónicos
2006/42/CE como diretiva de máquinas alteradas
2014/30/UE como alteração da compatibilidade eletromagnétic
2011/65/UE, como restrição diretiva alterada da utilização de certas substâncias perigosas em equipamentos elétricos e eletrónicos
2006/42/AT değiştirilmiş Makina Emniyeti Yönetmeliği
2014/30/AB değiştirilmiş Elektromanyetik Uyumluluk Yönetmeliği
2011/65/AB değiştirilmiş Atik Elektrikli Ve Elektronik Eşyalarin Kontrolü Yönetmeliği

References to the relevant harmonised standards used or references to the other technical specifications in relation to which conformity is declared:
Références des normes harmonisées pertinentes appliquées, y compris la date de celles-ci, ou des autres caractéristiques techniques, y compris la date de celles-ci, par rapport auxquelles la conformité est déclarée:
Odwołania do odnośnych norm zharmonizowanych, które zastosowano, wraz z datą normy, lub do innych specyfikacji technicznych, wraz z datą specyfikacji, w odniesieniu do których deklarowana jest zgodność:
Trimiteri la standardele armonizate relevante folosite, inclusiv data standardului, sau trimiteri la celelalte specificații tehnice, inclusiv data specificațiilor, în legătură cu care se declară conformitatea:
Referencias a las normas armonizadas pertinentes utilizadas, incluidas las fechas de las normas, o referencias a las otras especificaciones técnicas, incluidas las fechas de las especificaciones, respecto a las cuales se declara la conformidad:
Referências às normas harmonizadas aplicáveis utilizadas, incluindo a data da norma, ou às outras especificações técnicas, incluindo a data da especificação, em relação às quais é declarada a conformidade:
Kullanılan ilgili uyumlulaştırılmış standartlara yapılan atıflar veya uyumluluğun beyanıyla ilgili diğer teknik şartnamelere yapılan atıflar:

EN 62841-1:2015+A11:2022
EN 62841-2-5:2014
EN IEC 55014-1:2021
EN IEC 55014-2:2021

Authorised signatory and technical file holder/Signataire et responsable de la documentation technique authorisé/ Podmiot uprawniony do wystawienia i adres prezechowywania dokumentacji technicznej/Semnatar autorizat și deținător al dosarului tehnic/Firmante autorizado y titular del expediente técnico/ Signatário autorizado e detentor da ficha técnica/ İmza yetkilisi ve teknik dosya sahibi:

Kingfisher International Products B.V.,
Rapenburgerstraat 175E,
1011 VM Amsterdam,
The Netherlands

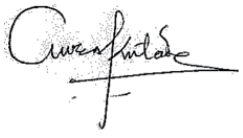

David Awe
Group Quality Director

30/01/2025

Manufacturer • Fabricant • Producent • Producător • Fabricante:

UK manufacturer:

Kingfisher International Products Limited
1 Paddington Square London W2 1GG
United Kingdom
www.kingfisher.com/products
www.diy.com | www.screwfix.com

EU manufacturer:

Kingfisher International Products B.V.
Rapenburgerstraat 175E
1011 VM Amsterdam
The Netherlands

FR **www.castorama.fr | www.bricodepot.fr | www.screwfix.fr** PL **www.castorama.pl**
RO **www.bricodepot.ro** ES **www.bricodepot.es** PT **www.bricodepot.pt**
IE **www.screwfix.ie**

TR **İTHALATÇI FIRMA:**

KOÇTAŞ YAPI MARKETLERİ TİCARET A.Ş.

Sırrı Çelik Bulvarı Otokoç Blok No:9 Çekmeköy/İstanbul 34788 Türkiye
Telefon: (90) 216 430 03 00
Faks : (90) 216 484 43 13

www.koctas.com.tr

Yetkili servis istasyonları ve yedek parça temini için aşağıda yer alan Koçtaş Müşteri Hattı ve Koçtaş Genel Müdürlük irtibat bilgilerinden faydalanınız.
KOÇTAŞ MÜŞTERİ HİZMETLERİ
0850 209 50 50

EN To view instruction manuals online, visit www.kingfisher.com/products

FR Pour consulter les manuels d' instructions en ligne, rendez-vous sur le site www.kingfisher.com/products

PL Aby zapoznać się z instrukcją obsługi online, odwiedź stronę www.kingfisher.com/products

RO Pentru a consulta manualele de instrucţiuni online, vizitaţi www.kingfisher.com/products

ES Para consultar los manuales de instrucciones en linea, visite www.kingfisher.com/products

PT Para consultar manuais de instruções online, visite www.kingfisher.com/products

TR Kullanım kılavuzuna internet uzerinden ulaşmak icin www.kingfisher.com/products adresini ziyaret edin