Erbauer

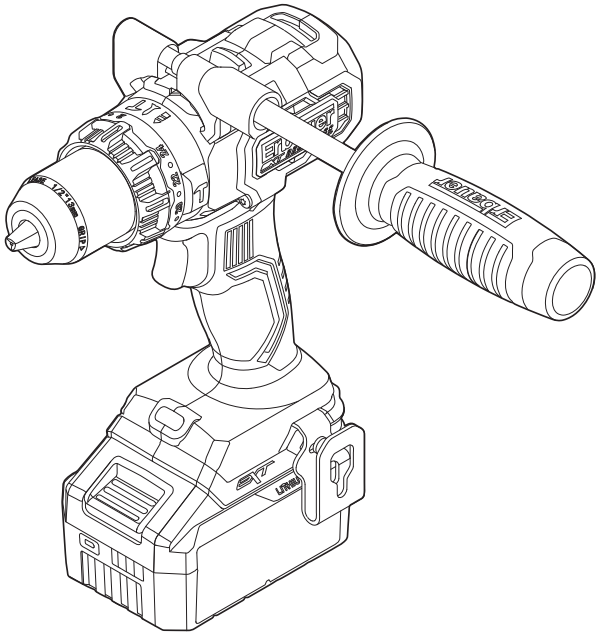

ERI1107COM

EN Original instructions

PL Tłumaczenie Oryginalnej Instrukcji

ES Traducción de la instrucción original

TR Orijinal talimatın çevirisi

FR Traduction des instructions d'origine

RO Traducerea instrucțiunii originale

PT Tradução da instrução original

MNL_ERI1107COM_V01_BX220IM_241218

EN Safety instructions
PL Instrukcje bezpieczeństwa
ES Instrucciones de seguridad
TR Güvenlik Talimatları

FR Sécurité
RO Instrucțiunile de securitate
PT Instruções de segurança

EN Product description
PL Opis produktu
ES Descripción del producto
TR Ürün Tanımı

FR Description du produit
RO Descrierea produsului
PT Descrição do produto

EN Assembly
PL Montaż
ES Montaje
TR Montaj

FR Assemblage
RO Asamblarea
PT Montagem

EN Use
PL Użytkowanie
ES Uso
TR Kullanım

FR Utilisation
RO Utilizarea
PT Utilização

+

EN Care & maintenance
PL Dbanie i utrzymanie
ES Limpieza y mantenimiento
TR Bakım ve idare

FR Entretien et maintenance
RO Îngrijirea și întreținerea
PT Limpeza e manutenção

EN Guarantee
PL Gwarancja
ES Garantía
TR Garanti

FR Garantie
RO Garanţia
PT Garantia

EN Declaration of Conformity
PL Deklaracja zgodności
ES Declaración UE de Conformidad
TR AB Uygunluk beyani

FR Déclaration de conformité
RO Declarația de conformitate
PT Declaração UE de Conformidade

EN **WARNING!** Please read all safety warnings carefully and be sure that they are fully understood before handling the tool.

FR **AVERTISSEMENT !** Veuillez lire tous les avertissements de sécurité et assurez-vous de leur compréhension avant d'utiliser l'outil.

PL **OSTRZEŻENIE!** Przed obsługą narzędzia proszę dokładnie przeczytać wszystkie instrukcje bezpieczeństwa.

RO **AVERTISMENT!** Vă rugăm să citiți toate avertizările de securitate cu atenție și asigurați-vă că ele sunt înțelese complet înainte de a manevra unealta.

ES **ADVERTENCIA:** Lea detenidamente todas las advertencias de seguridad y asegúrese de que las ha entendido completamente antes de utilizar la herramienta eléctrica.

PT **AVISO:** Leia todos os avisos de segurança atentamente e certifique-se que os compreendeu completamente antes de utilizar a ferramenta elétrica.

TR **UYARI!** Aleti kullanmadan önce tüm güvenlik uyarılarını dikkatle okuyun ve tamamen anladığınızdan emin olun.

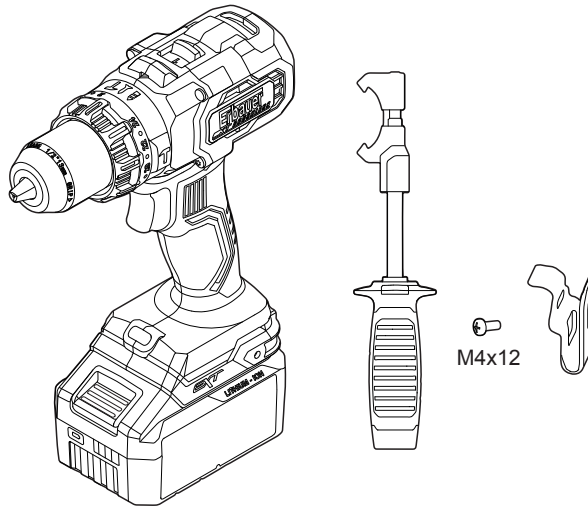

EN Product description
PL Opis produktu
ES Descripción del producto
TR Ürün tanimi
FR Description du produit
RO Descrierea produsului
PT Descrição do Produto

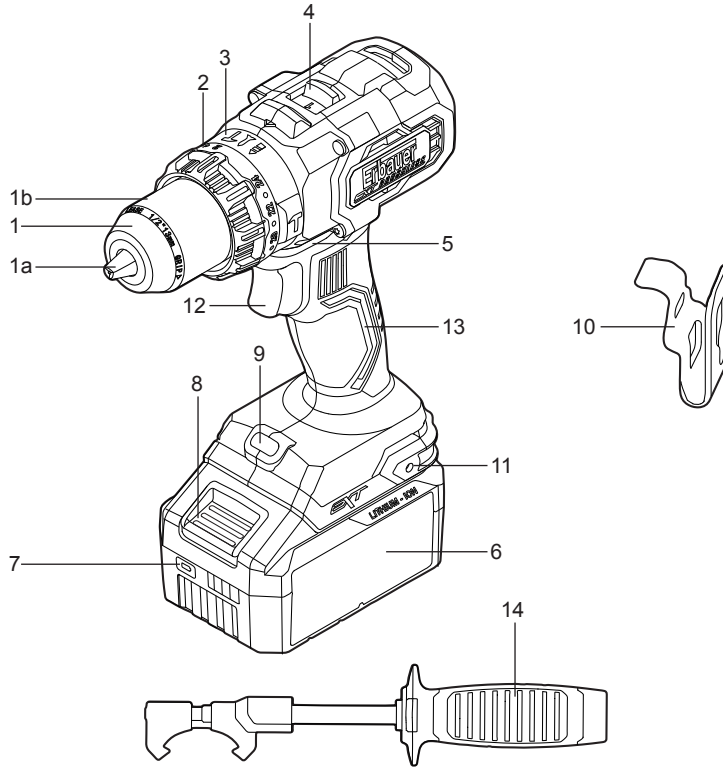

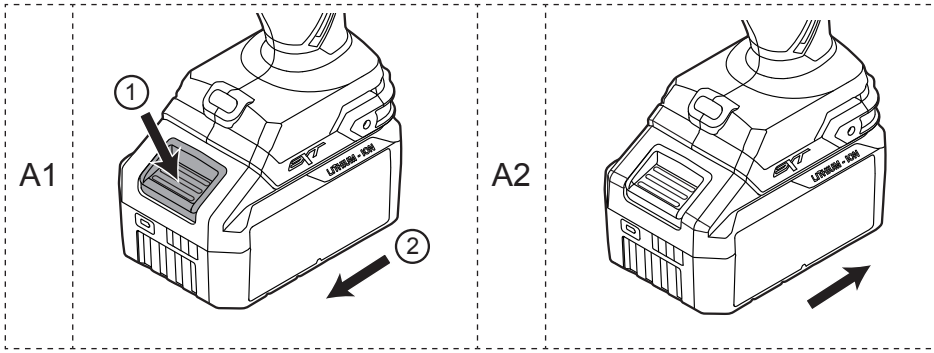

B

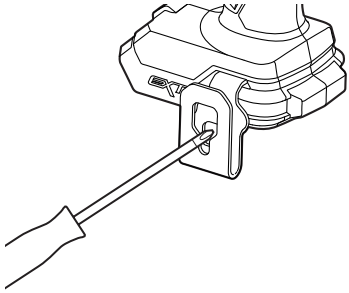

C1

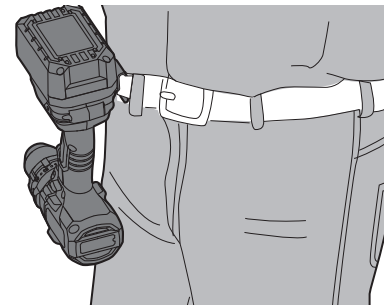

C2

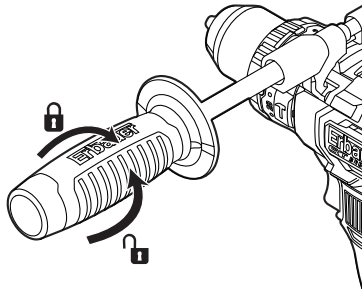

D

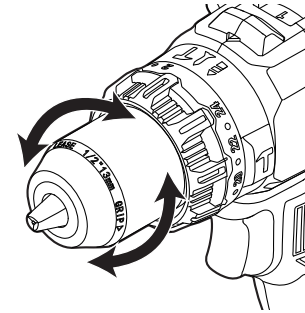

E

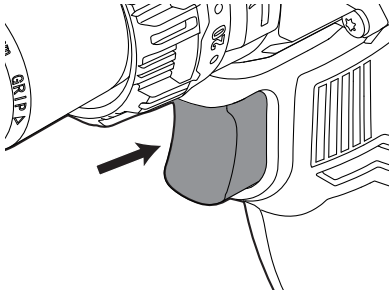

F1

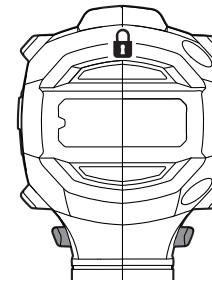

F2

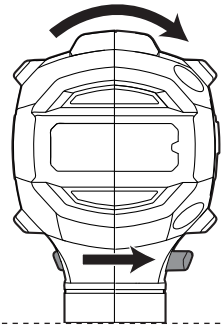

F3

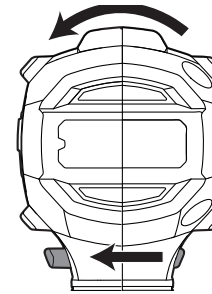

G

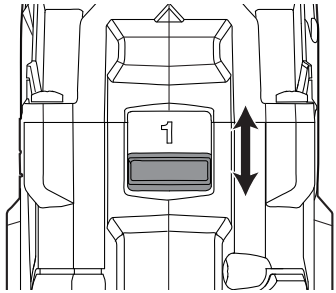

H

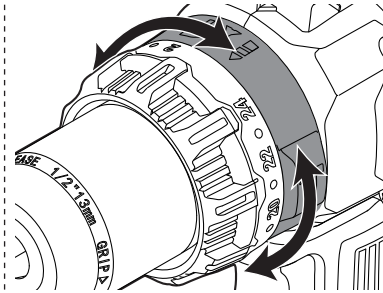

I

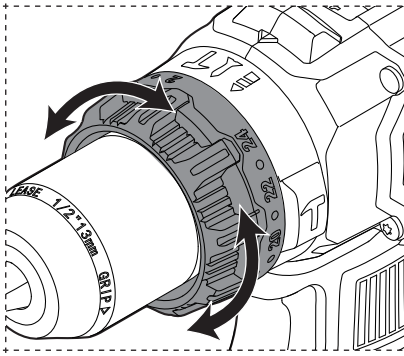

J

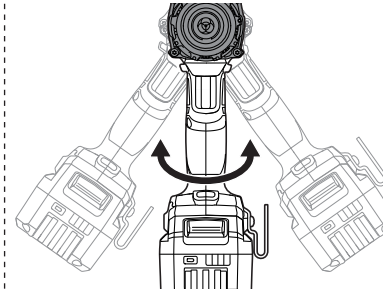

K

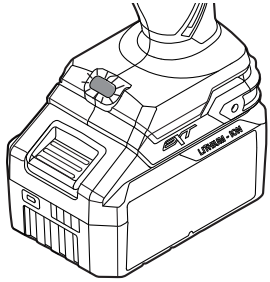

SAFETY INSTRUCTIONS

GENERAL POWER TOOL SAFETY WARNINGS

WARNING! Read all safety warnings, instructions, illustrations and specifications provided with this power tool. *Failure to follow all instructions listed below may result in electric shock, fire and/or serious injury.*

Save all warnings and instructions for future reference.

The term "power tool" in the warnings refers to your mains-operated (corded) power tool or battery operated (cordless) power tool.

WORK AREA SAFETY

a. **Keep work area clean and well lit.** *Cluttered or dark areas invite accidents.*

b. **Do not operate power tools in explosive atmospheres, such as in the presence of flammable liquids, gases or dust.** *Power tools create sparks which may ignite the dust or fumes.*

c. **Keep children and bystanders away while operating a power tool.** *Distractions can cause you to lose control.*

ELECTRICAL SAFETY

a. **Power tool plugs must match the outlet. Never modify the plug in any way. Do not use any adapter plugs with earthed (grounded) power tools.** *Unmodified plugs and matching outlets will reduce risk of electric shock.*

b. **Avoid body contact with earthed or grounded surfaces, such as pipes, radiators, ranges and refrigerators.** *There is an increased risk of electric shock if your body is earthed or grounded.*

c. **Do not expose power tools to rain or wet conditions.** *Water entering a power tool will increase the risk of electric shock.*

d. **Do not abuse the cord. Never use the cord for carrying, pulling or unplugging the power tool. Keep cord away from heat, oil, sharp edges or moving parts**. *Damaged or entangled cords increase the risk of electric shock.*

e. **When operating a power tool outdoors, use an extension cord suitable for outdoor use.** *Use of a cord suitable for outdoor use reduces the risk of electric shock.*

f. **If operating a power tool in a damp location is unavoidable, use a residual current device (RCD) protected supply.** *Use of an RCD reduces the risk of electric shock.*

PERSONAL SAFETY

a. **Stay alert, watch what you are doing and use common sense when operating a power tool. Do not use a power tool while you are tired or under the influence of drugs, alcohol or medication.** *A moment of inattention while operating power tools may result in serious personal injury.*

b. **Use personal protective equipment. Always wear eye protection.** *Protective equipment such as a dust mask, non-skid safety shoes, hard hat or hearing protection used for appropriate conditions will reduce personal injuries.*

c. **Prevent unintentional starting. Ensure the switch is in the off- position before connecting to power source and/or battery pack, picking up or carrying the tool**. *Carrying power tools with your finger on the switch or energising power tools that have the switch on invites accidents.*

d. **Remove any adjusting key or wrench before turning the power tool on**. *A wrench or a key left attached to a rotating part of the power tool may result in personal injury.*

e. **Do not overreach. Keep proper footing and balance at all times.** *This enables better control of the power tool in unexpected situations.*

f. **Dress properly. Do not wear loose clothing or jewellery. Keep your hair and clothing away from moving parts.** *Loose clothes, jewellery or long hair can be caught in moving parts.*

g. **If devices are provided for the connection of dust extraction and collection facilities, ensure these are connected and properly used.** *Use of dust collection can reduce dust-related hazards.*

h. **Do not let familiarity gained from frequent use of tools allow you to become complacent and ignore tool safety principles.** *A careless action can cause severe injury within a fraction of a second.*

POWER TOOL USE AND CARE

a. **Do not force the power tool. Use the correct power tool for your application.** *The correct power tool will do the job better and safer at the rate for which it was designed.*

b. **Do not use the power tool if the switch does not turn it on and off.** *Any power tool that cannot be controlled with the switch is dangerous and must be repaired.*

c. **Disconnect the plug from the power source and/or remove the battery pack, if detachable, from the power tool before making any adjustments, changing accessories, or storing power tools.** *Such preventive safety measures reduce the risk of starting the power tool accidentally.*

d. **Store idle power tools out of the reach of children and do not allow persons unfamiliar with the power tool or these instructions to operate the power tool.** *Power tools are dangerous in the hands of untrained users.*

e. **Maintain power tools and accessories. Check for misalignment or binding of moving parts, breakage of parts and any other condition that may affect the power tool's operation. If damaged, have the power tool repaired before use.** *Many accidents are caused by poorly maintained power tools.*

f. **Keep cutting tools sharp and clean.** *Properly maintained cutting tools with sharp cutting edges are less likely to bind and are easier to control.*

g. **Use the power tool, accessories and tool bits etc. in accordance with these instructions, taking into account the working conditions and the work to be performed.** *Use of the power tool for operations different from those intended could result in a hazardous situation.*

h. **Keep handles and grasping surfaces dry, clean and free from oil and grease.** *Slippery handles and grasping surfaces do not allow for safe handling and control of the tool in unexpected situations.*

BATTERY TOOL USE AND CARE

a. **Recharge only with the charger specified by the manufacturer.** *A charger that is suitable for one type of battery pack may create a risk of fire when used with another battery pack.*

b. **Use power tools only with specifically designated battery packs.** *Use of any other battery packs may create a risk of injury and fire.*

c. **When battery pack is not in use, keep it away from other metal objects, like paper clips, coins, keys, nails, screws or other small metal objects, that can make a connection from one terminal to another.** *Shorting the battery terminals together may cause burns or a fire.*

d. **Under abusive conditions, liquid may be ejected from the battery; avoid contact. If contact accidentally occurs, flush with water. If liquid contacts eyes, additionally seek medical**

help. *Liquid ejected from the battery may cause irritation or burns.*

e. **Do not use a battery pack or tool that is damaged or modified.** *Damaged or modified batteries may exhibit unpredictable behaviour resulting in fire, explosion or risk of injury.*

f. **Do not expose a battery pack or tool to fire or excessive temperature.** *Exposure to fire or temperature above 130 °C may cause explosion.*

g. **Follow all charging instructions and do not charge the battery pack or tool outside the temperature range specified in the instructions.** *Charging improperly or at temperatures outside the specified range may damage the battery and increase the risk of fire.*

SERVICE

a. **Have your power tool serviced by a qualified repair person using only identical replacement parts.** *This will ensure that the safety of the power tool is maintained.*

b. **Never service damaged battery packs.** *Service of battery packs should only be performed by the manufacturer or authorized service providers.*

ADDITIONAL SAFETY WARNINGS FOR YOUR COMBI DRILL

Safety instructions for all operations

a. **Wear ear protectors when use impact drilling.** *Exposure to noise can cause hearing loss.*

b. **Use auxiliary handle(s).** *Loss of control can cause personal injury.*

c. **Brace the tool properly before use.** *This tool produces a high output torque and without properly bracing the tool during operation, loss of control may occur resulting in personal injury.*

d. **Hold the power tool by insulated gripping surfaces, when performing an operation where the cutting accessory or fasteners may contact hidden wiring.** *Cutting accessory or fasteners contacting a "live" wire may make exposed metal parts of the power tool "live" and could give the operator an electric shock.*

Safety instructions when using long drill bits

a. **Never operate at higher speed than the maximum speed rating of the drill bit.** *At higher speeds, the bit is likely to bend if allowed to rotate freely without contacting the workpiece,resulting in personal injury.*

b. **Always start drilling at low speed and with the bit tip in contact with the workpiece.** *At higher speeds, the bit is likely to bend if allowed to rotate freely without contacting the workpiece, resulting in personal injury.*

c. **Apply pressure only in direct line with the bit and do not apply excessive pressure.** *Bits can bend causing breakage or loss of control, resulting in personal injury***.**

ADDITIONAL SAFETY WARNINGS FOR BATTERY

a. Do not connect the positive terminal and negative terminal of the battery to each other with any metal object (such as wire).

b. Do not carry or store battery together with necklaces, hairpins or other metal objects.

c. Do not pierce the battery with nails, strike the battery with a hammer, step on the battery or otherwise subject it to strong impacts or shocks.

d. Do not solder directly onto the battery.

e. Do not expose battery to water or salt water, or allow the battery to get wet.

f. Do not disassemble or modify the battery.

g. Do not place the battery in or near fire, on stoves or other high temperature locations. Do not place the battery in direct sunlight, or use or store the battery inside cars in hot weather.

h. *Do not place the battery in microwave ovens, high-pressure containers or on induction cookware.*

i. *If you intend to store a battery for a period without use then store battery at room temperature (19°C to 25°C), charged to about 30 – 50% of capacity. When storing for very long periods boost charge the battery once per year to prevent over discharge.*

The following information applies to professional users only but is good practice for all users:

ADDITIONAL SAFETY WARNING FOR CONSTRUCTION DUST

The updated Control of Substances Hazardous to Health Regulations 1st October 2012 now also targets to reduce the risks associated with silica, wood and gypsumdusts. Construction workers are one of the at-risk groups within this because of the dust that they breathe: silica dust is not just a nuisance; it is a real risk to your lungs!

Silica is a natural mineral present in large amounts in things like sand, sandstone and granite. It is also commonly found in many construction materials such as concrete and mortar. The silica is broken into very fine dust (also known as Respirable Crystalline Silica or RCS) during many common tasks such as cutting, drilling and grinding. Breathing in very fine particles of crystalline silica can lead to the development of: Lung cancer Silicosis Chronic Obstructive Pulmonary Disorder/Chronic obstructive pulmonary disease (COPD) And breathing in fine particles of wood dust can lead to the development of Asthma. The risk of lung disease is linked to people who regularly breathe construction dust over a period of time, not on the odd occasion.

To protect the lung, the COSHH Regulations sets a limit on the amount of these dusts that you can breathe (called a Workplace Exposure Limit or WEL) when averaged over a normal working day. These limits are not a large amount of dust: when compared to a penny it is tiny – like a small pinch of salt: This limit is the legal maximum; the most you can breathe after the right controls have been used.

EN

HOW TO REDUCE THE AMOUNT OF DUST?

1. Reduce the amount of cutting by using the best sizes of building products. Use a less powerful tool e.g. a block cutter instead of angle grinder.
2. Using a different method of work altogether – e.g. using a nail gun to direct fasten cable trays instead of drilling holes first.
3. Please always work with approved safety equipment, such as those dust masks that specially designed to filter out microscopic particles and use the dust extraction facility at all time.

For more information, please see the HSE website:
http://www.hse. gov.uk/construction or
http://www.hse.gov.uk/pubns/cis69.pdf

WARNING! Some dust particles created by power sanding, sawing, grinding, drill and other construction jobs contain chemicals known to cause cancer, birth defects or other reproductive harm. Some examples of these chemicals are:

- Lead from lead-based paints.
- Crystalline silica from bricks and cement and other masonry products.
- Arsenic and chromium from chemically treated timber.
- Your risk from these exposures varies, depending upon how often you do this type of work. To reduce your exposure to these chemicals:
- Work in a well-ventilated area.
- Work with approved safety equipment, such as those dust masks that are specially designed to filter microscopic particles.

VIBRATION

The European Physical Agents (Vibration) Directive has been brought in to help reduce hand arm vibration syndrome injuries to power tool users. The directive requires power tool manufacturers and suppliers to provide indicative vibration test results to enable users to make informed decisions as to the period of time a power tool can be used safely on a daily basis and the choice of tool.

SEE TECHNICAL SPECIFICATIONS IN THE INSTRUCTION MANUAL FOR THE VIBRATION LEVELS OF YOUR TOOL.

The declared vibration emission value should be used as a minimum level and should be used with the current guidance on vibration.

Calculating the actual period of use can be difficult and the HSE website has further information.

While working with this power tool, hand/arm vibrations occur.

Adopt the correct working practices in order to reduce the exposure to vibration. This tool may cause hand-arm vibration syndrome if its use is not adequately managed.

Helping to minimise your vibration exposure risk. ALWAYS use sharp chisels, drills and blades. Maintain this tool in accordance with these instructions and keep well lubricated (where appropriate).

Avoid using tools in temperatures of -10ºC or less. Plan your work schedule to spread any high vibration tool use across a number of days.

NOTE: The use of other tools will reduce the users' total working period on this tool.

HEALTH SURVEILLANCE

All employees should be part of an employer's health surveillance scheme to help identity any vibration related diseases at an early stage, prevent disease progression and help employees stay in work.

EN

RESIDUAL RISKS

Even if you are operating this product in accordance with all the safety requirements, potential risks of injury and damage remain. The following dangers can arise in connection with the structure and design of this product:

1. Injuries and damage to property due to broken attachments or the sudden impact of hidden objects during use.
2. Danger of injury and property damage caused by flying objects or poor power tool accessories.

PRODUCT DESCRIPTION

1. Keyless chuck
1a. Chuck jaws
1b. Chuck sleeve
2. Torque adjustment ring
3. Function selection ring
4. Two-speed gear control
5. Forward / Reverse rotation control
6. Battery pack*
7. Power bar button*
8. Battery pack release button*
9. LED work light
10. Belt clip
11. Belt clip fixing hole
12. On / Off switch
13. Handle
14. Auxiliary handle

NOTE: * This may not be included in the supply scope.

01 TECHNICAL SPECIFICATIONS

Cordless combi drill

Rated voltage:	18V d.c.
Rated no-load speed:	0-550/0-2000 /min
Clutch position:	24
Max. torque:	150 Nm
Chuck capacity:	Ø13 mm
Max. drilling capacity:	
for wood:	70 mm
for steel:	20 mm
for masony:	20 mm
Weight(without battery):	approx. 1.9 kg

Battery (may not be included)

Battery pack model:	ERI1100BAT	ERI1099BAT
Battery voltage:	18 V d.c. Li-ion	18 V d.c. Li-ion
Battery capacity:	5 Ah	4 Ah
Weight:	0.7 kg	0.7 kg

Ambient temperature range for tool and battery use: -10 °C to 40 °C

For use with battery pack and charger as below:

Battery pack model:	EBAT18-Li-2 / EBAT18-Li-4 / EBAT18-Li-5 / EHPB18-Li-4 / EHPB18-Li-8 / ERI1098BAT / ERI1099BAT / ERI1100BAT
Charger model:	EC18-Li / EFC18-Li / EMC18-Li / ERB1101CHR / ERB1102CHR / ERB1103CHR / ERB1091CHR

Recommended ambient temperature range for charging: 5 °C to 40 °C

NOISE DATA

A weighted sound pressure:	L_{pA}=93 dB(A)
A weighted sound power:	L_{wA}=101 dB(A)
Uncertainty:	K_{PA} & K_{WA}=5 dB(A)

The noise for the operator may exceed 80 dB(A) and ear protection measures are necessary.

VIBRATION DATA

Impact drilling into concrete:	$a_{h,ID}$ =20.75 m/s²
Drilling into metal:	$a_{h,D}$=2.18 m/s²
Uncertainty:	K=1.5m/s^2

The declared vibration total values and the declared noise emission values have been measured in accordance with a standard test method (EN62841-1/EN62841-2-1) and may be used for comparing one tool with another; they may also be used in a preliminary assessment of exposure.

WARNING! The vibration and noise emissions during actual use of the power tool can differ from the declared values depending on the ways in which the tool is used especially what kind of workpiece is processed; and need to identify safety measures to protect the operator that are based on an estimation of exposure in the actual conditions of use (taking account of all parts of the operating cycle such as the times when the tool is switched off and when it is running idle in addition to the trigger time).

RATING LABEL EXPLANATION

ERI1107COM = MODEL NUMBER

ER = ERBAUER

I = 18V Li-Ion

1107 = SERIAL NUMBER

COM = CORDLESS COMBI DRILL

ASSEMBLY

01 SYMBOLS

Read the instruction manual

Wear eye protection

Wear hearing protection.

Wear a dust mask.

Do not dispose of battery packs in rivers or immerse in water.

Do not dispose of battery packs in fire. They will explode and cause injury.

Do not expose battery packs to heat in excess of 40°C

BRUSHLESS

Brushless motor

KEEP COOL TECHNOLOGY

Keep cool battery technology

ANTI KICK-BACK

An enhanced safety feature that prevents over-rotation in bind-up situations.

yyWxx	Manufacturing date code: Year of manufacturing (20yy) and week of manufacturing (Wxx)
CE	This product is in accordance with applicable EC directives.
UK CA	This product is in accordance with applicable UK legislation.

02 UNPACKING

Unpack all parts and lay them on a flat, stable surface.

- Remove all packing materials and shipping devices, if applicable.
- Make sure the delivery contents are complete and free of any damage. If you find that parts are missing or show damage do not use the product but contact your dealer. Using an incomplete or damaged product represents a hazard to people and property.
- Ensure that you have all the accessories and tools needed for assembly and operation. This also includes suitable personal protective equipment.

WARNING! The product and the packaging are not children's toys! Children must not play with plastic bags, sheets and small parts! There is a danger of choking and suffocation!

03 ASSEMBLING THE MACHINE

CHARGING YOUR BATTERY PACK (MAY NOT BE INCLUDED)

The battery has been shipped in a low charge condition. Charge it fully before first use.

Refer to the charger instruction manual for the details.

TO REMOVE OR INSTALL THE BATTERY PACK (A1, A2)

Depress the battery pack release button (8) to release and slide the battery pack (6) out from your tool. After recharge, slide it back into your tool. A simple push and slight pressure will be sufficient.

BATTERY PACK POWER BAR

The Li-Ion battery pack (6) is equipped with a POWER BAR which is used to give an indication of the battery pack's remaining charge. Press the POWER BAR BUTTON (7) to check battery charge as below. The LED will stay lit for approximately 5 seconds.

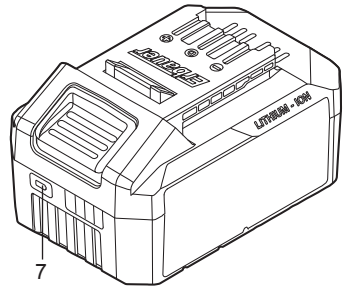

Flash On Off

76-100% Charge	
51-75% Charge	
26-50% Charge	
5-25% Charge	
under 5% Charge	

HOW TO USE THE BELT CLIP (B1, B2)

Screw the belt clip (11) on the tool with the screw. The belt clip can be hooked on your belt or pocket, etc.

AUXILIARY HANDLE (C)

Fix the auxiliary handle (14) onto the drill before working. To clamp the auxiliary handle, rotate the handle clockwise. To loosen the auxiliary handle, rotate the handle anti-clockwise.

WARNING! This tool generates high levels of torque. Never operate the product without the auxiliary handle to avoid accidents and injury! Always ensure that the auxiliary handle is attached and secured correctly before operation! The auxiliary handle provides better control of the product in case of sudden jams during use when considerable forces are released!

INSERTING OR REMOVING BIT (D)

To fit a bit, loosen chuck sleeve (1b) to open chuck jaws (1a). Insert the drill bit between the chuck jaws (1a) and tighten chuck sleeve (1b) fully. Ensure the drill bit is in the centre of the chuck jaws (1a).

To remove the bit, just loosen the chuck sleeve (1b) and pull the bit out.

WARNING! Some drill bits are very sharp and become hot during use! Handle them carefully! Wear protective gloves when handling drill bits in order to avoid injuries like burns and cuts!

NOTE: Secure the workpiece. A workpiece clamped with clamping devices or in a vice is held more secure than by hand.

USE

01 INTENDED USE

This product is intended for drilling in wood and similar materials e.g. MDF, plywood etc, plastic, metal and impact drilling in brick, tile, concrete, as well as for screw driving.

02 OPERATION

ON / OFF SWITCH WITH VARIABLE SPEED CONTROL (E)

Depress the On / Off switch (12) to start your tool and release it to stop your tool.

The On / Off switch (12) is fitted with a brake function which stops the spindle immediately when you quickly release the switch. It is also a variable speed switch that delivers higher speed and torque with increased trigger pressure.

WARNING! Do not operate for long periods at low speed because excess heat will be produced internally.

SWITCH LOCK (F1)

The switch trigger can be locked in the OFF position. This helps to reduce the possibility of accidental starting when not in use. To lock the switch trigger, place the rotation control (5) in the centre position.

FORWARD AND REVERSE ROTATION CONTROL (F2, F3)

WARNING! Only change the rotational direction when the product is switched off and has come to a complete stop! Shifting during rotation of the spindle can cause damage to the tool.

Always ensure that the forward / reverse rotation control is adjusted to the correct position depending on the intended operation!

Always push the forward / reverse rotation control as far as it will go! Do not use the product with the control switch in any other intermediate position!

Move the forward / reverse rotation control (5) to the right in order to use the product in clockwise rotational mode.

Move the forward / reverse rotation control (5) to the left in order to use the product in anticlockwise rotational mode.

TWO-SPEED GEAR CONTROL (G)

The drill has a two-speed gear control (4) designed for drilling or driving at LOW or HIGH speeds. A slide switch is located on top of the drill to select either LOW or HIGH speed. When using the drill in the LOW speed range, the speed will decrease and the drill will have greater power and torque. When using the drill in the HIGH speed range, the speed will increase and the drill will have less power and torque.

GEAR 1: Low speed range: for screw driving or working with large drilling diameter.

GEAR 2: High speed range: for working with small drilling diameter

DRILL/SCREWDRIVER/HAMMER SELECTION RING (H)

Three working modes are available on this tool: drilling, screw driving and impact drilling.

To select any of the three modes, rotate the function selection ring (3) to align it with icon of the drill/screwdriver/ hammer on the housing, depending on the function you require.

For drilling in wood and metal

For screw driving

For impact drilling masonry and concrete

TORQUE ADJUSTMENT (I)

In screw driving mode, the torque can be adjusted by rotating the torque adjustment ring.

Higher number means higher torque. Select the setting as follows:

1-5 for driving small screws

6-10 for driving screws into soft material

11-15 for driving screws into hard material

16-20 for driving screws into hard wood

21-24 for driving larger screws

AUTOMATIC SPINDLE LOCK (J)

The automatic spindle lock allows you to use it as a regular screwdriver. You can give an extra twist to firmly tighten a screw, loosen a very tight screw or continue working when the battery energy has expired. For manual screwdriver purposes, the spindle is automatically locked when the tool is off.

AUTOMATIC LED WORK LIGHT (K)

The LED work light (9) will illuminate when the On/Off switch (12) is depressed slightly, and will automatically turn off a short while after the On/Off switch (12) is released. This provides additional light on the surface of the workpiece for operation in lower light situations.

WARNING! Do not stare at LED light.

DRILLING

When drilling into a hard smooth surface, use a centre punch to mark the desired hole location. This will prevent the drill bit from slipping off centre as the hole is started. Hold the tool firmly and place the tip of the bit at the point to be drilled. Depress the switch trigger to start the tool. Move the drill bit into the workpiece, applying only enough pressure to keep the bit rotating. Do not force or apply side pressure to elongate a hole.

WARNING! Tungsten carbide drill bits should always be used for concrete and masonry. When drilling in metal, only use HSS drill bits in good condition. Always use a magnetic bit holder (not included) when using short screwdriver bits. When screw-driving, apply a small quantity of liquid soap or similar to the screw threads to ease insertion.

Where possible, secure smaller work pieces to prevent them from moving during operation.

OVERLOAD, TEMPERATURE AND CHARGING PROBLEM

Problem	Tool/ Battery Status	Possible cause	Solution
Overload protection	Product suddenly Stops; The LED work light (if fitted) is flashing	Extremely high torque, binding and stalling situations, overloading of the tool	Relieve the load immediately, reset the tool by switching off and back on again.
Temperature extremely high	The first and the third LED light of the POWER BAR will be flashing alternately	Battery overheat during operation	Cool down the battery
Low charge	Power for the tool will drop quickly; The first LED on the POWER BAR begins to flash	The battery pack is under 5% charge	Remove the battery pack from the tool and charge it
Other problems	Short charges	Not fully charged	Make sure that the battery is fully charged every time by allowing the charger to complete its full charging cycle
		Poor storage condition	Always remove battery from the tool and charger when not in use and store in a dry secure place. Avoid charging or storing your battery in temperatures below 5°C and above 40°C. Cool down a hot battery pack from a tool that has just been operated for approximately 30 minutes before storage

CARE & MAINTENANCE

MAINTENANCE

Your tool requires no additional lubrication or maintenance. There are no user serviceable parts in your power tool. Never use water or chemical cleaners to clean your power tool. Wipe clean with a dry cloth. Always store your power tool in a dry place. Keep the motor ventilation slots clean. Keep all working controls free of dust.

STORAGE

- Switch the product off and remove the battery pack.
- Clean the product as described above.
- Store the product and its accessories in a dark, dry, frost-free, well-ventilated place. The ideal storage temperature is between 10 °C and 30 °C.
- Always store the product in a place that is inaccessible to children.
- We recommend using the original package for storage or covering the product with a suitable cloth or enclosure to protect it against dust.

TRANSPORTATION

- Switch the product off and remove the battery pack.
- Attach transportation guards, if applicable.
- Always carry the product by its handle.
- Protect the product from any heavy impact or strong vibrations which may occur during transportation in vehicles.
- Secure the product to prevent it from slipping or falling over.

REPAIRS/SERVICING

To discuss options to repair/service your tool please contact our aftersales team.

Aftersales Number UK 0330 678 3077 | ROI 1 800 365 800

UK ONLY

RECYCLING AND DISPOSAL

This symbol is known as the 'Crossed-out Wheelie Bin Symbol'. When this symbol is marked on a product or battery, it means that it should not be disposed of with your general household waste. Some chemicals contained within electrical/electronic products or batteries can be harmful to health and the environment. Only dispose of electrical/ electronic/battery items in separate collection schemes, which cater for the recovery and recycling of materials contained within. Your co-operation is vital to ensure the success of these schemes and for the protection of the environment.

For further information visit www.recycle-more.co.uk

DISPOSAL OF AN EXHAUSTED BATTERY PACK

To preserve natural resources, please recycle or dispose of the battery pack properly. This battery pack contains Li-Ion batteries. Consult your local waste authority for information regarding available recycling and/or disposal options. Discharge your battery pack by operating your tool, then remove the battery pack from the tool housing and cover the battery pack connections with heavy-duty adhesive tape to prevent short circuit and energy discharge. Do not attempt to open or remove any of the components.

GUARANTEE

We take special care to select high quality materials and use manufacturing techniques that allow us to create products incorporating design and durability. This product (Erbauer Cordless combi drill) has a manufacturer's guarantee of 3 years against manufacturing defects, from the date of purchase (if bought in store) or date of delivery (if bought online), at no additional cost.

To make a claim under this guarantee, you must present your proof of purchase (such as a sales receipt, purchase invoice or other evidence admissible under applicable law), please keep your proof of purchase in a safe place. For this guarantee to apply, the product you purchased must be new, it will not apply to second hand or display products. Unless stated otherwise by applicable law, any replacement product issued under this guarantee will only be guaranteed until expiry of the original guarantee period.

This guarantee covers product failures and malfunctions provided the product was used for the purpose for which it is intended and subject to installation, cleaning, care and maintenance in accordance with the information contained in these terms and conditions, in the user manual and standard practice, provided that standard practice does not conflict with the user manual.

This guarantee does not cover defects and damage caused by normal wear and tear or damage that could be the result of improper use, faulty installation or assembly, neglect, accident, misuse, or modification of the product. Unless stated otherwise by applicable law, this guarantee will not cover, in any case, ancillary costs (shipping, movement, costs of uninstalling and reinstalling, labour etc), or direct and indirect damage.

This guarantee does not cover defects and damage caused by or resulting from:

- Normal wear and tear
- Overload, misuse or neglect
- Repairs attempted by anyone other than an authorised agent
- Cosmetic damage
- Damage caused by foreign objects, substances or accidents
- Accidental damage or modification
- Failure to follow manufacturer's guidelines
- Loss of use of the goods

Batteries are not covered under the Erbauer 3 Year Warranty and will have a guarantee period of 2 years from the date of purchase.

If the product is defective, we will, within a reasonable time, repair or replace it.

Rights under this guarantee are enforceable in the country in which you purchased this product. Guarantee related queries should be addressed to the store you purchased this product from.

The guarantee is in addition to and does not affect your statutory rights.

SÉCURITÉ

AVERTISSEMENTS DE SÉCURITÉ GÉNÉRAUX POUR L'OUTIL ÉLECTRIQUE

AVERTISSEMENT Lire tous les avertissements de sécurité, les instructions, les illustrations et les spécifications fournis avec cet outil électrique. Ne pas suivre les instructions énumérées ci-dessous peut provoquer un choc électrique, un incendie et/ou une blessure sérieuse.

Conserver tous les avertissements et toutes les instructions pour pouvoir s'y reporter ultérieurement.

Le terme "outil électrique" dans les avertissements fait référence à votre outil électrique alimenté par le secteur (avec cordon d'alimentation) ou votre outil électrique fonctionnant sur batterie (sans cordon d'alimentation).

1) SÉCURITÉ DE LA ZONE DE TRAVAIL

a) **Conserver la zone de travail propre et bien éclairée.** *Les zones en désordre ou sombres sont propices aux accidents.*

b) **Ne pas faire fonctionner les outils électriques en atmosphère explosive, par exemple en présence de liquides inflammables, de gaz ou de poussières.** *Les outils électriques produisent des étincelles qui peuvent enflammer les poussières ou les fumées.*

c) **Maintenir les enfants et les personnes présentes à l'écart pendant l'utilisation de l'outil électrique.** *Les distractions peuvent vous faire perdre le contrôle de l'outil.*

2) SÉCURITÉ ÉLECTRIQUE

a) **Il faut que les fiches de l'outil électrique soient adaptées au socle. Ne jamais modifier la fiche de quelque façon que ce soit. Ne pas utiliser d'adaptateurs avec des outils électriques à branchement de terre.** *Des fiches non modifiées et des socles adaptés réduisent le risque de choc électrique.*

b) **Éviter tout contact du corps avec des surfaces reliées à la terre telles que les tuyaux, les radiateurs, les cuisinières et les réfrigérateurs.** *Il existe un risque accru de choc électrique si votre corps est relié à la terre.*

c) **Ne pas exposer les outils électriques à la pluie ou à des conditions humides.** *La pénétration d'eau à l'intérieur d'un outil électrique augmente le risque de choc électrique.*

d) **Ne pas maltraiter le cordon. Ne jamais utiliser le cordon pour porter, tirer ou débrancher l'outil électrique. Maintenir le cordon à l'écart de la chaleur, du lubrifiant, des arêtes vives ou des parties en mouvement.** *Des cordons endommagés ou emmêlés augmentent le risque de choc électrique.*

e) **Lorsqu'on utilise un outil électrique à l'extérieur, utiliser un prolongateur adapté à l'utilisation extérieure.** *L'utilisation d'un cordon adapté à l'utilisation extérieure réduit le risque de choc électrique.*

f) **Si l'usage d'un outil électrique dans un emplacement humide est inévitable, utiliser une alimentation protégée par un dispositif à courant différentiel résiduel (RCD).** *L'usage d'un RCD réduit le risque de choc électrique.*

3) SÉCURITÉ DES PERSONNES

a) **Rester vigilant, regarder ce que vous êtes en train de faire et faire preuve de bon sens dans votre utilisation de l'outil électrique. Ne pas utiliser un outil électrique lorsque vous êtes fatigué ou sous l'emprise de drogues, de l'alcool ou de médicaments.** *Un moment d'inattention en cours d'utilisation d'un outil électrique peut entraîner des blessures graves.*

b) **Utiliser un équipement de protection individuelle. Toujours porter une protection pour les yeux.** *Les équipements de protection individuelle tels que les masques contre les poussières, les chaussures de sécurité antidérapantes, les casques ou les protections auditives utilisés pour les conditions appropriées réduisent les blessures.*

c) **Éviter tout démarrage intempestif. S'assurer que l'interrupteur est en position arrêt avant de brancher l'outil au secteur et/ou au bloc de batteries, de le ramasser ou de le porter.** *Porter les outils électriques en ayant le doigt sur l'interrupteur ou brancher des outils électriques dont l'interrupteur est en position marche est source d'accidents.*

d) **Retirer toute clé de réglage avant de mettre l'outil électrique en marche.** *Une clé laissée fixée sur une partie tournante de l'outil électrique peut donner lieu à des blessures.*

e) **Ne pas se précipiter. Garder une position et un équilibre adaptés à tout moment.** *Cela permet un meilleur contrôle de l'outil électrique dans des situations inattendues.*

f) **S'habiller de manière adaptée. Ne pas porter de vêtements amples ou de bijoux. Garder les cheveux et les vêtements à distance des parties en mouvement.** *Des vêtements amples, des bijoux ou les cheveux longs peuvent être pris dans des parties en mouvement.*

g) **Si des dispositifs sont fournis pour le raccordement d'équipements pour l'extraction et la récupération des poussières, s'assurer qu'ils sont connectés et correctement utilisés.** *Utiliser des collecteurs de poussière peut réduire les risques dus aux poussières.*

h) **Rester vigilant et ne pas négliger les principes de sécurité de l'outil sous prétexte que vous avez l'habitude de l'utiliser.** *Une fraction de seconde d'inattention peut provoquer une blessure grave.*

4) UTILISATION ET ENTRETIEN DE L'OUTIL ÉLECTRIQUE

a) **Ne pas forcer l'outil électrique. Utiliser l'outil électrique adapté à votre application.** *L'outil électrique adapté réalise mieux le travail et de manière plus sûre au régime pour lequel il a été construit.*

b) **Ne pas utiliser l'outil électrique si l'interrupteur ne permet pas de passer de l'état de marche à arrêt et inversement.** *Tout outil électrique qui ne peut pas être commandé par l'interrupteur est dangereux et il faut le réparer.*

c) **Débrancher la fiche de la source d'alimentation et/ou enlever le bloc de batteries, s'il est amovible, avant tout réglage, changement d'accessoires ou avant de ranger l'outil électrique.** *De telles mesures de sécurité préventives réduisent le risque de démarrage accidentel de l'outil électrique.*

d) **Conserver les outils électriques à l'arrêt hors de la portée des enfants et ne pas permettre à des personnes ne connaissant pas l'outil électrique ou les présentes instructions de le faire fonctionner.** *Les outils électriques sont dangereux entre les mains d'utilisateurs novices.*

e) **Observer la maintenance des outils électriques et des accessoires. Vérifier qu'il n'y a pas de mauvais alignement ou de blocage des parties mobiles, des pièces cassées ou toute autre condition pouvant affecter le fonctionnement de l'outil électrique. En cas de dommages, faire réparer l'outil électrique avant de l'utiliser.** *De nombreux accidents sont dus à des outils électriques mal entretenus.*

f) **Garder affûtés et propres les outils permettant de couper.** *Des outils destinés à couper correctement entretenus avec des pièces coupantes tranchantes sont moins susceptibles de bloquer et sont plus faciles à contrôler.*

g) **Utiliser l'outil électrique, les accessoires et les lames etc., conformément à ces instructions, en tenant compte des conditions de travail et du travail à réaliser.** *L'utilisation de l'outil électrique pour des opérations différentes de celles prévues peut donner lieu à des situations dangereuses.*

h) **Il faut que les poignées et les surfaces de préhension restent sèches, propres et dépourvues d'huiles et de graisses.** *Des poignées et des surfaces de préhension glissantes rendent impossibles la manipulation et le contrôle en toute sécurité de l'outil dans les situations inattendues.*

5) UTILISATION DES OUTILS FONCTIONNANT SUR BATTERIES ET PRÉCAUTIONS D'EMPLOI

a) Ne recharger qu'avec le chargeur spécifié par le fabricant. *Un chargeur qui est adapté à un type de bloc de batteries peut créer un risque de feu lorsqu'il est utilisé avec un autre type de bloc de batteries.*

b) N'utiliser les outils électriques qu'avec des blocs de batteries spécifiquement désignés. *L'utilisation de tout autre bloc de batteries peut créer un risque de blessure et de feu.*

c) Lorsqu'un bloc de batteries n'est pas utilisé, le maintenir à l'écart de tout autre objet métallique, par exemple trombones, pièces de monnaie, clés, clous, vis ou autres objets de petite taille qui peuvent donner lieu à une connexion d'une borne à une autre. *Le court-circuitage des bornes d'une batterie entre elles peut causer des brûlures ou un feu.*

d) Dans de mauvaises conditions, du liquide peut être éjecté de la batterie ; éviter tout contact. En cas de contact accidentel, nettoyer à l'eau. Si le liquide entre en contact avec les yeux, rechercher en plus une aide médicale. *Le liquide éjecté des batteries peut causer des irritations ou des brûlures.*

e) **Ne pas utiliser un bloc de batteries ou un outil fonctionnant sur batteries qui a été endommagé ou modifié.** *Les batteries endommagées ou modifiées peuvent avoir un comportement imprévisible provoquant un feu, une explosion ou un risque de blessure.*

f) **Ne pas exposer un bloc de batteries ou un outil fonctionnant sur batteries au feu ou à une température excessive.** *Une exposition au feu ou à une température supérieure à 130 °C peut provoquer une explosion.*

g) **Suivre toutes les instructions de charge et ne pas charger le bloc de batteries ou l'outil fonctionnant sur batteries hors de la plage de températures spécifiée dans les instructions.** *Un chargement incorrect ou à des températures hors de la plage spécifiée de températures peut endommager la batterie et augmenter le risque de feu.*

6) ENTRETIEN

a) **Faire entretenir l'outil électrique par un réparateur qualifié utilisant uniquement des pièces de rechange identiques.** *Cela assure le maintien de la sécurité de l'outil électrique.*

b) **Ne jamais effectuer d'opération d'entretien sur des blocs de batteries endommagés.** *Il convient que l'entretien des blocs de batteries ne soit effectué que par le fabricant ou les fournisseurs de service autorisés.*

AVERTISSEMENTS DE SÉCURITÉ POUR LES PERCEUSES

1) Instructions de sécurité pour toutes les opérations

a) **Porter des protecteurs d'oreille lors de l'utilisation de la perceuse à percussion.** *L'exposition au bruit peut provoquer une perte d'audition.*

b) **Utiliser la ou les poignées auxiliaires.** *La perte de contrôle peut provoquer des blessures.*

c) **Sécuriser (caler) correctement l'outil avant de l'utiliser.** *Cet outil produit un couple de sortie élevé et s'il n'est pas correctement sécurisé (calé) pendant son utilisation, une perte de contrôle peut se produire et provoquer des blessures.*

d) **Tenir l'outil électrique par les surfaces de préhension isolées, au cours des opérations pendant lesquelles l'accessoire de coupe ou les éléments de fixation peuvent être en contact avec un câblage caché.** *Un accessoire de coupe ou les éléments de fixation en contact avec un fil "sous tension" peut "mettre sous tension" les parties métalliques exposées de l'outil électrique et provoquer un choc électrique chez l'opérateur.*

2) Instructions de sécurité pour l'utilisation de forets longs

a) **Ne jamais utiliser à une vitesse supérieure à la vitesse assignée maximale du foret.** *À des vitesses supérieures, le foret est susceptible de se plier s'il peut tourner librement sans être en contact avec la pièce à usiner, ce qui provoque des blessures.*

b) **Toujours commencer à percer à faible vitesse et en mettant l'embout du foret en contact avec la pièce à usiner.** *À des vitesses supérieures, le foret est susceptible de se plier s'il peut tourner librement sans être en contact avec la pièce à usiner, ce qui provoque des blessures.*

c) **Appliquer une pression uniquement sur le foret et ne pas appliquer de pression excessive.** *Les forets peuvent se plier, ce qui peut provoquer leur casse ou une perte de contrôle, et donc des blessures.*

AVERTISSEMENTS DE SÉCURITÉ SUPPLÉMENTAIRES POUR LA BATTERIE

a. *Ne reliez pas les bornes positive et négative de la batterie entre elles avec un objet métallique (un câble, par exemple).*

b. *Ne transportez pas la batterie ou ne la stockez pas avec des colliers, des épingles à cheveux ou d'autres objets métalliques.*

c. *Ne percez pas la batterie avec des clous ; ne la frappez pas avec un marteau ; ne marchez pas sur la batterie et ne lui faites subir aucun impact ou choc important, de quelque manière que ce soit.*

d. *Ne réalisez pas de soudure directement sur la batterie.*

e. *N'exposez pas la batterie à l'eau, à l'eau salée ou à l'humidité.*

f. *Ne démontez et ne modifiez pas la batterie.*

g. *Ne mettez pas la batterie au feu ; ne la posez pas à proximité du feu ni sur une cuisinière ou à tout autre endroit où la température est élevée. N'exposez pas la batterie à la lumière directe du soleil ; n'utilisez pas la batterie et ne la stockez pas dans une voiture par temps chaud.*

h. *Ne mettez pas la batterie au four à micro-ondes, dans un récipient à haute pression ou sur une plaque à induction.*

i. *Si vous envisagez de ne pas utiliser la batterie pendant un certain temps, stockez-la à température ambiante (19 °C à 25 °C), chargée à environ 30 – 50 % de sa capacité. En cas de stockage prolongé sur de très longues périodes, rechargez la batterie une fois par an afin d'éviter une décharge excessive.*

Les informations suivantes ne concernent que les utilisateurs professionnels mais sont de bonnes pratiques pour tous les utilisateurs :

AVERTISSEMENT DE SÉCURITÉ RELATIF À LA POUSSIÈRE DE CONSTRUCTION

La silice est un minéral naturel présent en grandes quantités dans les éléments tels que le sable, le grès et le granit. Elle est également souvent présente dans de nombreux matériaux de construction tels que le béton et le mortier. La silice est pulvérisée en une poussière très fine (également connue sous le nom de silice cristalline alvéolaire) lors de nombreuses tâches courantes telles que la découpe, le perçage et le meulage. L'inhalation de très fines particules de silice cristalline peut entraîner le développement :

- Du cancer du poumon
- de la silicose
- de la bronchopneumopathie chronique obstructive (BPCO).

De plus, l’inhalation de particules fines de poussière de bois peut entraîner le développement de l’asthme. Le risque de maladie pulmonaire concerne les personnes qui respirent régulièrement de la poussière de construction sur une période prolongée, et non lors d’occasions isolées.

Afin de protéger les poumons, la loi relative à la maîtrise des substances dangereuses pour la santé (COSHH) définit une limite pour la quantité de ces poussières que vous pouvez respirer (appelée Limite d’exposition sur le lieu de travail ou WEL) en moyenne sur une journée de travail normale. Cette limite de quantité de poussières est très faible : en comparaison, elle est plus petite qu’un centime, aussi petite qu’une pincée de sel.

Cette limite est la quantité maximale légale, le maximum pouvant être respiré après application des contrôles adéquats.

COMMENT REDUIRE LA QUANTITE DE POUSSIERE ?

1. Réduire la quantité de coupe en utilisant les meilleures tailles de produits de construction.
2. Utiliser un outil moins puissant, par exemple un coupe-bloc au lieu d’une meuleuse d’angle.
3. À l'aide d'une méthode de travail complètement différente, par exemple en utilisant une cloueuse pour fixer directement les chemins de câbles au lieu de percer des trous d'abord.

Toujours veiller à travailler avec un équipement de sécurité agréé, tel que les masques anti poussière spécialement conçus pour filtrer les particules microscopiques, et utiliser systématiquement le système d’extraction de la poussière.

AVERTISSEMENT : certaines particules de poussière créées par le ponçage mécanique, le sciage, le meulage, le perçage et d'autres travaux de construction contiennent des produits chimiques réputés cancérigènes et entraînant des malformations congénitales ou d'autres effets nocifs pour la reproduction. Quelques exemples d'éléments chimiques :

- Le plomb issu de peintures au plomb.
- La silice cristalline issue de briques, de ciment et d'autres produits de maçonnerie.
- L'arsenic et le chrome issus du bois traité chimiquement.
- Le risque provenant de l'exposition à ces produits varie en fonction de la fréquence d'exécution de ce type de travaux. Pour réduire l'exposition à ces produits chimiques :
- Travailler dans une zone bien ventilée.
- Travailler avec un équipement de sécurité agréé, comme un masque anti-poussière spécialement conçu pour filtrer les particules microscopiques.

VIBRATION

La directive européenne sur les agents physiques (vibrations) a été introduite pour réduire les blessures dues au syndrome des vibrations main-bras occasionnées aux utilisateurs d'outils électriques. La directive oblige les fabricants et fournisseurs d'outils électriques à fournir des résultats de test de vibrations à titre indicatif pour permettre aux utilisateurs de prendre des décisions éclairées quant à la durée pendant laquelle un outil électrique peut être utilisé quotidiennement en toute sécurité et quant au choix de l'outil.

VOIR LES SPÉCIFICATIONS TECHNIQUES DANS LE MANUEL D'INSTRUCTIONS POUR LES NIVEAUX DE VIBRATIONS DE VOTRE OUTIL.

Les valeurs d'émissions de vibrations déclarées doivent être utilisées comme un niveau minimum et ne doivent pas être utilisées avec les recommandations actuelles sur les vibrations.

Les émissions de vibrations déclarées ont été mesurées conformément au test standard mentionné dans EN 62841-1 et EN 62841-2-1 et peuvent être utilisées pour comparer un outil à un autre outil.

La valeur totale de vibrations déclarée peut également être utilisée pour une évaluation préliminaire de l'exposition.

AVERTISSEMENT : la valeur d'émission de vibrations lors de l'utilisation réelle de l'outil électrique peut différer de la valeur déclarée selon la manière dont l'outil est utilisé. Voici des exemples de conditions pouvant occasionner une différence :

- La façon dont l'outil est utilisé et dont les matériaux sont coupés ou percés.
- L'état et le bon entretien de l'outil.
- L'utilisation de l'accessoire adapté à l'outil et le maintien de l'affûtage et du bon état de l'outil.
- La force de la prise sur les poignées.
- L'utilisation de l'outil conformément à l'usage auquel il est destiné et à ces instructions.

AVERTISSEMENT : identifier des mesures de sécurité pour protéger l'opérateur, basées sur une estimation de l'exposition dans des conditions réelles d'utilisation (en tenant compte de toutes les parties du cycle de fonctionnement, par exemple, lorsque l'outil est éteint et lorsqu'il fonctionne en mode ralenti en plus du temps de déclenchement).

Lors du travail avec cet outil électrique, des vibrations au niveau des mains et des bras sont ressenties. Adopter des pratiques de travail correctes afin de réduire l'exposition aux vibrations. Cet outil peut occasionner le syndrome des vibrations main-bras s'il n'est pas utilisé correctement.

Contribution à la diminution du risque d'exposition aux vibrations. TOUJOURS utiliser des burins, forets et lames aiguisés.

Entretenir cet outil conformément à ces instructions et le conserver bien lubrifié (le cas échéant).

Éviter d'utiliser des outils à des températures de -10 °C ou inférieures. Planifier votre emploi du temps pour répartir toute utilisation d'un outil à fortes vibrations sur un certain nombre de jours.

REMARQUE : L'utilisation d'autres outils réduit le temps de travail total des utilisateurs sur cet outil.

SURVEILLANCE MÉDICALE

Tous les employés doivent suivre un programme de surveillance médicale de l'employeur pour permettre d'identifier à un stade précoce les éventuelles affections liées aux vibrations, et ainsi empêcher l'évolution de la maladie et aider les employés à poursuivre leur travail.

RISQUES RÉSIDUELS

Même si vous utilisez cet outil en respectant les normes de sécurité, certains risques de dommages corporels et matériels subsistent. Du fait du mode de construction et de fonctionnement de l'outil, vous pouvez notamment être exposé aux risques suivants :

1. Dommages aux biens et aux personnes causés par des accessoires cassés ou par l'impact soudain de l'outil avec des objets cachés en cours d'utilisation.
2. Dommages aux biens et aux personnes résultant de la projection d'objets ou d'accessoires de mauvaise qualité.

DESCRIPTION DU PRODUIT

1. Mandrin sans clé
1a. Mors du mandrin
1b. Manchon du mandrin
2. Bague de réglage du couple
3. Bague de sélection de fonctions
4. Sélecteur de vitesse
5. Sélecteur du sens de rotation
6. Batterie*
7. Bouton de l'indicateur de niveau de charge*
8. Bouton de déverrouillage de la batterie*
9. Lampe à LED
10. Attache pour ceinture
11. Interrupteur marche/arrêt
12. Poignée
13. Poignée auxiliaire

REMARQUE : * cela peut ne pas être inclus dans l'étendue de livraison.

01 CARACTÉRISTIQUES TECHNIQUES

Perceuse visseuse à percussion sans fil		
Tension nominale :	18 V c.c.	
Vitesse nominale à vide :	0-550 / 0-2000 /min	
Positions d'embrayage :	24	
Couple max. :	150 N.m	
Capacité du mandrin :	13 mm	
Capacité de perçage :	Bois 70 mm Acier 20 mm Maconnerie 20 mm	
Poids (sans batterie) :	environ 1,9 kg	
Batterie (peut ne pas être incluse)		
Modèle de batterie :	ERI1100BAT	ERI1099BAT
Tension de la batterie :	18 V c.c.	18 V c.c.
Capacité de la batterie :	5 Ah	4 Ah
Poids :	0,7 kg	0,7 kg

Plage de température ambiante pour l'utilisation de l'outil et de la batterie : -10 °C à 40 °C

Pour une utilisation avec les batteries et chargeurs indiqués ci-dessous :

Modèle de batterie : EBAT18-Li-2 / EBAT18-Li-4 / EBAT18-Li-5 / EHPB18-Li-4 / EHPB18-Li-8 / ERI1098BAT / ERI1099BAT / ERI1100BAT

Modèle de chargeur : EC18-Li / EFC18-Li / EMC18-Li / ERB1101CHR / ERB1102CHR / ERB1103CHR / ERB1091CHR

Plage de température ambiante recommandée pour la charge : 5 °C à 40 °C

VALEURS SONORES

Pression acoustique pondérée A :	L_{pA}=93 dB(A)
Puissance acoustique pondérée A :	L_{wA}=101 dB(A)
Incertitude :	K_{PA} & K_{WA}=5 dB(A)

Le niveau d'intensité sonore pour l'opérateur peut dépasser 80 dB(A) et il est nécessaire de porter des protections auditives.

VALEURS DE VIBRATION

Perçage à percussion dans le béton :	$a_{h,ID}$ =20,75 m/s²
Perçage dans le metal :	$a_{h,D}$=2,18 m/s²
Incertitude :	K=1,5 m/s^2

Les valeurs sonores ont été obtenues en conformité avec le code d'essai acoustique mentionné dans EN 62841-1 et EN 62841-2-1.

Les valeurs totales déclarées de vibration et les valeurs d'émissions sonores déclarées ont été mesurées conformément au test standard et peuvent être utilisées pour comparer un outil à un autre outil. Elles peuvent également être utilisées lors d'une évaluation préliminaire d'exposition.

MISE EN GARDE ! l'émission de vibration et l'émission sonore pendant l'utilisation de l'outil électrique peuvent être différentes des valeurs déclarées selon les façons d'utiliser l'outil, en particulier le type de pièce à usiner; et il est nécessaire d'identifier les mesures de sécurité destinées à protéger l'opérateur qui sont basées sur une estimation de l'exposition dans les conditions réelles d'utilisation (en prenant en compte toutes les parties du cycle de manoeuvres, telles que les moments où l'outil est hors tension et où il fonctionne à vide, en plus du temps d'actionnement de la manette).

EXPLICATIONS DE L'ÉTIQUETTE SIGNALÉTIQUE

ERI1107COM = NUMÉRO DE MODÈLE

ER = ERBAUER

I = 18V Li-Ion

1107 = NUMÉRO DE SÉRIE

COM = PERCEUSE VISSEUSE À PERCUSSION SANS FIL

ASSEMBLAGE

01 SYMBOLES

Lire le mode d’emploi

Porter une protection oculaire

Porter une protection auditive.

Porter un masque anti-poussière.

Ne pas se débarrasser des batteries en les jetant dans les cours d’eau.

Ne pas jeter les batteries au feu. Risque d’explosion et de blessures.

Ne pas exposer la batterie à une température dépassant 40 °C

BRUSHLESS

Moteur sans balais

KEEP COOL TECHNOLOGY

Technologie de refroidissement de batterie

ANTI KICK-BACK	L’embrayage électronique réduit le recul en cas de calage et le frein électronique assure l’arrêt rapide et sécurisé du disque.
yyWxx	Code de la date de fabrication ; année de fabrication (20yy) et semaine de fabrication (Wxx)
CE	Ce produit est conforme aux directives CE applicables
UK CA	Ce produit est conforme aux directives UK applicables.

02 DÉBALLAGE

Déballez toutes les pièces et posez-les sur une surface plane et solide.

- Enlevez tous les matériaux d'emballage et dispositifs d'expédition le cas échéant.
- Assurez-vous que le contenu est complet et ne présente aucun dommage. Si vous vous apercevez que des pièces sont manquantes ou présentent des dommages, n'utilisez pas l'outil, mais contactez votre revendeur. Utiliser un appareil incomplet ou endommagé représente un danger pour les personnes et les biens.
- Assurez-vous que vous disposez de tous les accessoires et les outils requis pour l'assemblage et le fonctionnement. Cela concerne également l'équipement de protection individuelle approprié.

AVERTISSEMENT ! Ne pas laisser les enfants jouer avec l'outil et ses emballages. Les sacs plastiques, les feuilles protectrices et les petites pièces présentent un risque d'étouffement !

03 ASSEMBLAGE

CHARGEMENT DE LA BATTERIE (PEUT NE PAS ÊTRE INCLUSE)

La batterie est livrée avec une charge faible. Chargez-la entièrement avant la première utilisation. Plus de plus amples informations, veuillez vous reporter au mode d'emploi du chargeur.

RETIRER OU INSTALLER LA BATTERIE (A1, A2)

Appuyez sur le bouton de déverrouillage de la batterie et faites-la glisser hors de l'outil. Une fois rechargée, glissez-la à nouveau dans son logement. Une simple poussée avec une légère pression suffit.

INDICATEUR DE NIVEAU DE CHARGE DE LA BATTERIE

La batterie Li-Ion (6) est équipée d'un INDICATEUR DE NIVEAU DE CHARGE qui donne une information sur la charge restante. Appuyez sur le bouton de l'INDICATEUR DE NIVEAU DE CHARGE (7) pour contrôler la charge de la batterie comme indiqué ci-dessous. Le voyant à LED reste allumé environ 5 secondes.

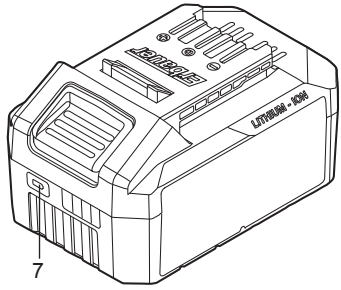 Clignotant Allumé Éteint	76-100 % de charge	
	51-75 % de charge	
	26-50 % de charge	
	5-25 % de charge	
	moins de 5 % de charge	

UTILISATION DE L'ATTACHE POUR CEINTURE (B1, B2)

Fixez l'attache pour ceinture (11) sur l'outil avec la vis. Vous pouvez ensuite accrocher l'outil à votre ceinture, votre poche, etc.

POIGNÉE AUXILIAIRE (C)

Fixez la poignée auxiliaire sur la perceuse à percussion avant de commencer à travailler. Pour fixer la poignée auxiliaire, tournez dans le sens des aiguilles d'une montre. Pour dévisser la poignée auxiliaire, tournez dans le sens inverse des aiguilles d'une montre.

AVERTISSEMENT ! Le niveau de couple produit par cet outil est élevé. Pour éviter les accidents et les blessures, n'utilisez jamais l'outil sans sa poignée auxiliaire ! Assurez-vous toujours que la poignée auxiliaire est bien en place et correctement fixée avant utilisation ! La poignée auxiliaire permet d'avoir un meilleur contrôle de l'outil lorsque des forces importantes sont libérées, dans le cas où il se coince brutalement durant le travail !

INSERTION OU RETRAIT DE LA MÈCHE (D)

Pour insérer une mèche, desserrer le manchon de mandrin (1b) pour ouvrir les mâchoires de mandrin (1a). Insérez la mèche entre les mâchoires du mandrin (1a) et serrez complètement le manchon du mandrin (1b). Assurez-vous que la mèche se trouve au centre des mâchoires du mandrin (1a).

Pour retirer l'embout, desserrez simplement le manchon du mandrin (1b) et retirez l'embout.

AVERTISSEMENT ! Certaines mèches sont très coupantes et deviennent brûlantes en cours d'utilisation ! Manipulez-les avec précaution ! Portez des gants de protection lors de la manipulation de mèches afin d'éviter des blessures, telles que des brûlures ou coupures !

REMARQUE : fixez la pièce à usiner. Une pièce à usiner serrée avec des dispositifs de serrage ou dans un étau est tenue plus fermement que manuellement.

UTILISATION

01 USAGE PRÉVU

Ce produit est conçu pour percer dans le bois et les matériaux similaires (p. ex. les panneaux de fibres de moyenne densité, le contreplaqué, etc.), le plastique et le métal, ainsi que pour les travaux de perçage à percussion dans la brique, le carrelage, le béton ou encore pour visser.

02 UTILISATION

INTERRUPTEUR MARCHE/ARRÊT AVEC RÉGLAGE DE VITESSE VARIABLE (E)

Appuyez sur l'interrupteur Marche/Arrêt (12) pour démarrer votre outil et relâchez-le pour arrêter votre outil.

L'interrupteur marche/arrêt (12) est équipé d'une fonction de freinage qui arrête immédiatement la broche lorsque vous relâchez rapidement l'interrupteur. C'est également un commutateur à vitesse variable qui offre une vitesse et un couple plus élevés avec une pression de déclenchement accrue.

AVERTISSEMENT ! Ne pas utiliser l'outil sur de longues périodes à vitesse lente, car cela induit une chaleur interne excessive.

VERROUILLAGE DE L'INTERRUPTEUR (F1)

La gâchette de l'interrupteur peut être verrouillée en position ARRÊT. Cela permet de réduire le risque de démarrage accidentel de l'outil lorsqu'il n'est pas utilisé. Pour verrouiller la gâchette de l'interrupteur, placez le sélecteur de sens de rotation (5) sur la position du milieu.

SÉLECTEUR DE SENS DE ROTATION (F2,F3)

AVERTISSEMENT ! Ne procéder au changement de sens de rotation que lorsque l'outil est éteint et à l'arrêt complet ! Veillez toujours à ce que le sélecteur du sens de rotation soit réglé sur la bonne position suivant le fonctionnement souhaité !

Poussez toujours le sélecteur de sens de rotation jusqu'en butée ! N'utilisez pas l'outil si le sélecteur se trouve dans une position intermédiaire !

Poussez le sélecteur de sens de rotation (5) vers la gauche pour que l'outil tourne dans le sens des aiguilles d'une montre.

Poussez le sélecteur de sens de rotation (5) vers la droite pour que l'outil tourne dans le sens inverse des aiguilles d'une montre.

SÉLECTEUR DE VITESSE À 2 VITESSES (G)

La perceuse possède deux vitesses. On peut ainsi percer ou visser à vitesse LENTE ou RAPIDE. Un interrupteur coulissant situé sur le dessus de la perceuse permet de sélectionner la vitesse : LENTE ou RAPIDE. Si vous choisissez la gamme de vitesses LENTE, la vitesse va diminuer et la perceuse aura plus de puissance et un couple plus élevé. Si vous choisissez la gamme de vitesses RAPIDE, la vitesse va augmenter et la perceuse aura moins de puissance et un couple moins élevé.

VITESSE 1: Gamme de vitesse lente : pour visser ou pour travailler avec de gros diamètres de perçage.

VITESSE 2: Gamme de vitesse rapide : pour travailler avec de petits diamètres de perçage

BAGUE DE SÉLECTION DE FONCTIONS : PERCEUSE/VISSEUSE/ MARTEAU (H)

Cet outil dispose de trois modes de fonctionnement : perçage, vissage et perçage à percussion. Pour sélectionner l'un de ces trois modes, faites tourner la bague de sélection de fonctions de manière à ce qu'elle soit alignée avec le symbole du boîtier (perceuse/visseuse/marteau) correspondant à la fonction que vous souhaitez utiliser.

Pour percer dans le bois et le métal

Pour visser

Pour le perçage à percussion dans la maçonnerie et le béton

RÉGLAGE DU COUPLE (I)

En mode visseuse, il est possible de régler le couple en tournant la bague de réglage du couple. Plus le chiffre est important, plus le couple est élevé. Choisissez le réglage de la façon suivante :

1 - 5 pour visser de petites vis

6 - 10 pour visser dans des matériaux tendres

11 - 15 pour visser dans du bois dur

16 - 20 pour visser dans du bois dur

21 - 24 pour visser de grosses vis

VERROUILLAGE AUTOMATIQUE DE LA BROCHE (J)

Le verrouillage automatique de la broche vous permet d'utiliser l'outil comme un tournevis normal. Vous pouvez donner un tour supplémentaire pour serrer fermement une vis, desserrer une vis très serrée ou continuer à travailler quand la batterie est vide. Pour une utilisation en mode manuel, le mandrin est automatiquement verrouillé quand l'outil est éteint.

LAMPE À LED AUTOMATIQUE (K)

La lampe à LED (9) s'allume dès que l'on appuie légèrement sur la gâchette, et s'éteint automatiquement peu de temps après que l'on a relâché celle-ci. Elle apporte un éclairage supplémentaire à la surface de la pièce, notamment lorsque la zone de travail est mal éclairée.

AVERTISSEMENT ! Ne fixez pas directement le faisceau de la lampe LED.

PERÇAGE

Lorsque vous percez dans une surface dure et lisse, marquez l'emplacement choisi pour le perçage à l'aide d'un pointeau. Vous éviterez ainsi que le foret glisse et se décale du centre au début du perçage. Tenez l'outil fermement et positionnez la pointe du foret à l'endroit choisi pour le perçage. Appuyez sur la gâchette pour mettre l'outil en marche. Enfoncez le foret dans la pièce, en exerçant juste assez de pression pour que le foret continue de tourner. Ne forcez pas et n'exercez pas de pression latérale afin d'allonger un trou.

AVERTISSEMENT ! Les forets au carbure de tungstène doivent toujours être utilisés pour le béton et la maçonnerie. Lorsque vous percez dans le métal, utilisez uniquement des forets HSS en bon état. Utilisez toujours un porte-embout magnétique (non fourni) quand vous utilisez des embouts de vissage courts. Pour faciliter le vissage, appliquez une petite quantité de savon liquide ou de produit similaire sur le filetage des vis.

Dans la mesure du possible, bloquez les pièces de petite taille afin d'éviter qu'elles ne bougent pendant le travail.

PROBLÈMES DE SURCHARGE, DE TEMPÉRATURE ET DE CHARGE

Problème	Statut de l'outil/ batterie	Cause possible	Solution
Protection contre la surcharge	L'outil s'éteint subitement. La lampe de travail à LED (si installée) clignote.	Couple extrêmement élevé, blocage et calage, surcharge de l'outil.	Retirez la charge de travail immédiatement, réinitialisez l'outil en l'éteignant et en le rallumant
Température extrêmement élevée	Le premier et le troisième voyants LED de l'INDICATEUR DE CHARGE clignotent alternativement.	Surchauffe de la batterie pendant le fonctionnement	Refroidir la batterie
Charge basse	La puissance de l'outil baisse rapidement. Le premier voyant LED de l'INDICATEUR DE CHARGE se met à clignoter.	La charge de la batterie est inférieure à 5 %.	Retirez la batterie de l'outil et rechargez-la
Autres problèmes	Recharges courtes.	Recharge incomplète.	Veillez à complètement recharger la batterie à chaque fois en laissant le chargeur terminer un cycle de recharge complet
		Mauvaises conditions de stockage.	Retirez toujours la batterie de l'outil et du chargeur quand vous ne l'utilisez pas et rangez-la dans un endroit sûr et sec. Évitez de recharger ou de ranger votre batterie à des températures inférieures à 5 °C ou supérieures à 40 °C. Laissez refroidir la batterie chaude d'un outil venant juste d'être utilisé pendant 30 minutes environ avant de la ranger

ENTRETIEN ET NETTOYAGE

ENTRETIEN

Votre outil ne nécessite pas de lubrification ou de maintenance additionnelle. Votre outil électrique ne contient aucune pièce réparable par l'utilisateur. N'utilisez jamais d'eau ou de nettoyant chimique pour nettoyer votre outil électrique. Essuyez-le avec un chiffon sec pour le nettoyer. Rangez toujours votre outil électrique dans un endroit sec. Maintenez les ouïes de ventilation du moteur propres. Maintenez toutes les commandes exemptes de poussières.

STOCKAGE

- Éteignez le produit et retirez le bloc-batterie.
- Nettoyez le produit comme décrit ci-dessus.
- Rangez le produit et ses accessoires dans un endroit sombre, sec, à l'abri du gel et bien aéré. La température de stockage idéale se situe entre 10 °C et 30 °C.
- Rangez toujours le produit dans un lieu inaccessible pour les enfants.
- Nous vous conseillons d'utiliser l'emballage d'origine pour le rangement du produit, ou bien de le recouvrir avec un tissu adapté / le mettre dans un caisson adapté pour le protéger de la poussière.

TRANSPORT

- Éteignez l'outil et retirez la batterie.
- Attachez les protections de transport (si applicable).
- Portez toujours l'outil par sa poignée.
- Protégez l'outil de tout impact violent ou vibration forte pouvant se produire pendant son transport dans un véhicule.
- Immobilisez solidement l'outil pour qu'il ne puisse ni glisser ni tomber.

RÉPARATION

Cet outil ne contient aucune pièce réparable par le consommateur. Contactez un centre de réparation agréé ou une personne de qualification similaire pour le faire réviser et réparer.

RECYCLAGE ET MISE AU REBUT

Ce symbole est connu sous le nom de « poubelle barrée ». Lorsque ce symbole est présent sur un produit ou une pile, vous ne devez pas jeter ces produits avec vos déchets ménagers. Certaines substances chimiques contenues dans les produits électriques/électroniques ou les piles peuvent nuire à la santé et à l'environnement. Déposer les articles électriques ou électroniques, ainsi que les piles, uniquement dans des systèmes de collecte séparés, qui permettent de récupérer et de recycler les matériaux contenus à l'intérieur. Votre coopération est essentielle pour assurer le succès de ces programmes et pour la protection de l'environnement.

MISE AU REBUT D'UNE BATTERIE USAGÉE

Afin de préserver les ressources naturelles, recyclez la batterie ou mettez-la au rebut d'une manière appropriée. Cette batterie contient des cellules au Li-Ion. Contactez l'organisme local de gestion des déchets pour obtenir des informations concernant les possibilités existantes de mise au rebut et/ou de recyclage. Déchargez votre batterie en allumant votre outil, puis retirez la batterie du boîtier de l'outil, recouvrez les contacts de la batterie avec du ruban adhésif solide pour prévenir des courts-circuits et des décharges. N'essayez jamais d'ouvrir ou de retirer l'un des composants.

GARANTIE COMMERCIALE ERBAUER

Nous veillons tout particulièrement à sélectionner des matériaux de haute qualité et à utiliser des techniques de fabrication qui nous permettent de créer des produits à la fois design et durables. Ce produit (Erbauer Perceuse visseuse à percussion sans fil) bénéficie d'une garantie fabricant de 3 ans couvrant les défauts de fabrication à compter de la date d'achat (en cas d'achat en magasin) ou de la date de livraison (en cas d'achat sur Internet), sans coût supplémentaire.

Pour déposer une réclamation au titre de cette garantie, vous devez présenter votre preuve d'achat (ticket de caisse, facture d'achat ou toute autre preuve recevable en vertu de la loi en vigueur). Conservez votre preuve d'achat dans un endroit sûr. Pour que cette garantie soit applicable, le produit que vous avez acheté doit être neuf. La garantie ne s'applique pas aux produits d'occasion ou aux modèles d'exposition. Sauf indication contraire prévue par la loi en vigueur, tout produit de remplacement fourni au titre de la présente garantie ne sera garanti que jusqu'à expiration de la période de garantie initiale.

Cette garantie couvre les défaillances et dysfonctionnements du produit, sous réserve que le produit ait été utilisé conformément à l'usage pour lequel il a été conçu, qu'il ait été installé, nettoyé et entretenu conformément aux informations contenues dans les présentes conditions générales ainsi que dans le manuel d'utilisation, et conformément à la pratique, sous réserve que celles-ci n'aillent pas à l'encontre du manuel d'utilisation.

Cette garantie ne couvre pas les défauts et dommages causés par l'usure normale ni les dommages pouvant résulter d'une utilisation non conforme, d'une installation ou d'un assemblage défectueux, ou d'une négligence, d'un accident, d'une mauvaise utilisation ou d'une modification du produit. Sauf indication contraire prévue par la loi en vigueur, cette garantie ne couvre en aucun cas les coûts accessoires (expédition, transport, frais de désinstallation et réinstallation, main d'œuvre, etc.), ni les dommages directs et indirects.

La présente garantie ne couvre pas les défauts ou dommages causés par ou résultant de :

- Usure normale, y compris l'usure des accessoires
- Utilisation excessive ou abusive, négligence
- Réparation tentée par une personne autre qu'un agent autorisé
- Dommages esthétiques
- Dommages causés par des substances ou objets étrangers, ou par des accidents
- Dommages ou modifications accidentels
- Non-respect des instructions du fabricant
- Perte d'usage des biens

Les batteries ne sont pas couverts par la garantie Erbauer de 3 ans et auront une période de garantie de 2 ans à partir de la date d'achat.

Si le produit est défectueux, nous nous engageons à le réparer ou le remplacer dans un délai raisonnable.

FR

Cette garantie est valable dans le pays où vous avez acheté ce produit. Toute demande au titre de la garantie doit être adressée au magasin où vous avez acheté ce produit. Cette garantie s'ajoute à vos droits au titre de la loi, sans les affecter.

Si vous avez acheté ce produit en France, en plus de cette garantie commerciale, le vendeur reste tenu de respecter la garantie légale de conformité prévue par les articles L217-4 à L217-14 du Code de la consommation et aux articles qui concernent les vices cachés de la chose vendue dans les conditions prévues aux articles 1641 à 1648 et 2232 du Code civil. Le distributeur auprès duquel vous avez acheté ce produit répond de tout défaut de conformité ou vice caché du produit, conformément aux présentes dispositions.

En vertu de l'article L217-16 du Code de la consommation, lorsque l'acheteur demande au vendeur, pendant la durée de la garantie commerciale qui lui a été consentie lors de l'acquisition ou de la réparation d'un bien meuble, une remise en état couverte par la garantie, toute période d'immobilisation d'au moins sept jours vient s'ajouter à la durée de la garantie qui reste à courir. Cette période court à compter de la demande d'intervention de l'acheteur ou de la mise à disposition pour réparation du bien en cause, si cette mise à disposition est postérieure à la demande d'intervention. Garantie légale de conformité (extrait du Code de la consommation) : Article L217-4 du Code de la consommation - Le vendeur doit livrer un bien conforme au contrat et répond des défauts de conformité existant lors de la livraison. Il répond également des défauts de conformité résultant de l'emballage, des instructions de montage ou de l'installation lorsque celle-ci a été mise à sa charge par le contrat ou a été réalisée sous sa responsabilité. Article L217-5 du Code de la consommation - Le bien est conforme au contrat : 1. S'il est adapté à l'objectif généralement prévu pour des biens similaires et, le cas échéant : s'il correspond à la description donnée par le vendeur et possède les qualités présentées par le vendeur à l'acheteur sous forme d'échantillon ou de modèle ; s'il présente des qualités que l'acheteur peut légitimement attendre au regard des déclarations publiques faites par le vendeur, par le fabricant ou par son représentant, notamment dans la publicité ou l'étiquetage ; 2. Ou s'il présente les caractéristiques définies d'un commun accord par les parties ou est propre à tout usage spécial recherché par l'acheteur, porté à la connaissance du vendeur et que ce dernier a accepté. Article L217-12 du Code de la consommation - Toute réclamation suite à un défaut de conformité est limitée à deux ans à compter de la livraison du bien. Garantie légale sur les vices cachés (extrait du Code de la consommation) : Article 1641 du Code civil - Le vendeur est tenu de la garantie en cas de défauts cachés de la chose vendue qui la rendent impropre à l'usage auquel on la destine, ou qui diminuent tellement cet usage que l'acheteur ne l'aurait pas acquise, ou n'en aurait donné qu'un moindre prix, s'il les avait connus. Article 1648 du Code civil (alinéa 1) - Toute réclamation résultant de vices cachés doit être faite par l'acheteur dans un délai de deux ans à compter de la découverte du vice.

INSTRUKCJE BEZPIECZEŃSTWA

OGÓLNE OSTRZEŻENIA BEZPIECZEŃSTWA ELEKTRONARZĘDZIA

OSTRZEŻENIE! Dokładnie przeczytaj wszystkie instrukcje, ilustracje oraz specyfikacje podane wraz z tym elektronarzędziem. *Nieprzestrzeganie podanych poniżej instrukcji może zakończyć się porażeniem prądem, pożarem oraz/lub poważnym urazem.*

Zachowaj wszystkie ostrzeżenia i instrukcje do przyszłego użytku. *Termin "elektronarzędzie" odnosi się do Twojego elektronarzędzia czerpiącego energię z sieci (z kablem) lub z baterii (bez kabla).*

BEZPIECZEŃSTWO W MIEJSCU PRACY

a. **Miejsce pracy powinno być czyste i dobrze oświetlone.** *Nieporządek i ciemne obszary sprzyjają wypadkom.*

b. **Nie używaj elektronarzędzi w atmosferze wybuchowej, na przykład w obecności palnych cieczy, gazów lub pyłów.** *Elektronarzędzia wytwarzają iskry, które mogą spowodować zapłon pyłu lub oparów.*

c. **Dzieci i osoby postronne nie powinny zbliżać się do pracującego elektronarzędzia.** *Nieuwaga może spowodować utratę kontroli nad urządzeniem.*

BEZPIECZEŃSTWO ELEKTRYCZNE

a. **Wtyczki elektronarzędzia muszą pasować do gniazdka. Nie wolno wprowadzać zmian we wtyczkach. Do uziemionych elektronarzędzi nie wolno używać przystawek.** *Wtyczki w oryginalnym stanie i pasujące do nich gniazdka zmniejszają niebezpieczeństwo porażenia prądem.*

b. **Unikaj kontaktu ciała z uziemionymi powierzchniami (np. rury, grzejniki, kuchenki, lodówki).** *Istnieje zwiększone ryzyko porażenia prądem, jeśli ciało jest uziemione.*

c. **Nie wystawiaj elektronarzędzi na działanie deszczu lub wilgoci.** *Woda dostająca się do elektronarzędzia zwiększa ryzyko porażenia prądem.*

d. **Należy prawidłowo obchodzić się z przewodem.** Nie wolno używać przewodu do przenoszenia, wyciągania lub odłączania urządzenia. Przewód powinien znajdować się z dala od źródeł ciepła, oleju, ostrych krawędzi lub ruchomych elementów. Uszkodzone lub splątane przewody zwiększają ryzyko porażenia prądem.

e. **Podczas pracy elektronarzędziem na zewnątrz należy użyć przedłużacza przeznaczonego do użytku zewnętrznego.** *Użycie przewodu przeznaczonego do użytku na zewnątrz zmniejsza ryzyko porażenia prądem.*

f. **Jeśli niezbędne jest używanie elektronarzędzia w wilgotnym miejscu, należy zastosować wyłącznik różnicowoprądowy (RCD) w celu zabezpieczenia zasilania.** *Używanie wyłączników różnicowoprądowych zmniejsza niebezpieczeństwo porażenia prądem.*

BEZPIECZEŃSTWO OSOBISTE

a. **Podczas obsługi elektronarzędzia należy zachować czujność, obserwować, co się robi i kierować się zdrowym rozsądkiem. Nie używać urządzenia w przypadku zmęczenia lub pod wpływem narkotyków, alkoholu lub leków.** *Jeden moment nieuwagi podczas używania urządzenia może skutkować poważnymi urazami.*

b. **Używaj środków ochrony indywidualnej. Należy zawsze stosować ochronę oczu.** *Sprzęt ochronny, taki jak maska przeciwpyłowa, antypoślizgowe obuwie ochronne, kask lub ochrona słuchu, stosowany w odpowiednich warunkach, zmniejszy obrażenia ciała.*

c. **Zapobiegaj niezamierzonemu uruchomieniu. Przed podłączeniem do źródła zasilania lub akumulatora, podnoszeniem lub przenoszeniem urządzenia należy się upewnić się, że wyłącznik jest ustawiony w pozycji wyłączonej.** *Przenoszenie elektronarzędzi z palcem na wyłączniku lub podłączanie elektronarzędzi z włączonym wyłącznikiem grozi wypadkiem.*

d. **Przed włączeniem elektronarzędzia usuń klucze regulacyjne**. *Klucz pozostawiony w wirującej części elektronarzędzia może spowodować obrażenia.*

e. **Nie wychylaj się nadmiernie. Przez cały czas należy zachowywać odpowiednią postawę i równowagę.** *Umożliwia to lepszą kontrolę nad elektronarzędziem w nieoczekiwanych sytuacjach.*

f. **Odpowiednie ubranie. Nie noś luźnego ubrania ani ozdób. Włosy, ubranie i rękawice należy trzymać w bezpiecznej odległości do urządzenia.** *Ruchome elementy urządzenia mogą chwycić luźne ubrania, ozdoby lub długie włosy.*

g. **Jeśli narzędzie jest wyposażone w opcję podłączenia urządzeń odsysających i zbierających pył, należy je prawidłowo podłączyć i używać.** *Używanie wyciągu pyłu zmniejsza z agrożenia związane z pyłem.*

h. **Nie dopuść, aby znajomość narzędzia wynikająca z częstego korzystania dawała Ci zbytnią pewność siebie i skłaniała do ignorowania zasad bezpieczeństwa.** *Nieostrożność może spowodować poważny uraz w ułamku sekundy.*

PUŻYWANIE I KONSERWACJA ELEKTRONARZĘDZI

a. **Nie przeciążaj elektronarzędzia. Używaj elektronarzędzia dostosowanego do wykonywanej pracy.** *Elektronarzędzie będzie wykonywać pracę lepiej i bezpieczniej w tempie, do którego zostało przeznaczone.*

b. **Nie używaj elektronarzędzia, jeśli jego wyłącznik nie włącza lub nie wyłącza narzędzia prawidłowo.** *Każde elektronarzędzie, którego nie można kontrolować za pomocą wyłącznika, jest niebezpieczne i musi zostać naprawione.*

c. **Odłącz wtyczkę od gniazdka i/lub akumulator od elektronarzędzia przed dokonaniem jakichkolwiek regulacji, wymianą akcesoriów lub schowaniem elektronarzędzia.** *Takie zapobiegawcze środki bezpieczeństwa zmniejszają ryzyko przypadkowego uruchomienia elektronarzędzia.*

d. **Wyłączone elektronarzędzia należy przechowywać w miejscu niedostępnym dla dzieci i nie pozwalać używać elektronarzędzia osobom nieobeznanym z nim i niniejszymi instrukcjami. Elektronarzędzia są niebezpieczne w rękach nieprzeszkolonych użytkowników.**

e. **Konserwuj elektronarzędzia i akcesoria. Sprawdź urządzenie pod kątem rozregulowania i zamocowania ruchomych części, pęknięcia elementów i wszelkich innych czynników, które mogą wpłynąć na pracę elektronarzędzia. W razie uszkodzenia, urządzenie należy naprawić przed użyciem.** *Przyczyną wielu wypadków jest brak odpowiedniej konserwacji elektronarzędzi.*

f. **Narzędzia skrawające powinny być ostre i czyste.** *Odpowiednio utrzymane narzędzia skrawające z ostrymi krawędziami tnącymi są mniej podatne na zakleszczenie i można łatwiej nad nimi panować.*

g. **Elektronarzędzi, akcesoriów, narzędzi itp. należy używać zgodnie z niniejszą instrukcją, biorąc pod uwagę warunki pracy i prace, które mają być wykonywane.** *Używanie elektronarzędzi niezgodnie z ich przeznaczeniem może prowadzić do niebezpiecznych sytuacji.*

h. **Utrzymuj uchwyty i powierzchnie chwytowe w suchości, czystości i wolne od oleju oraz tłuszczu.** *Śliskie uchwyty i powierzchnie chwytowe uniemożliwiają bezpieczną obsługę i kontrolę nad narzędziem w nieoczekiwanych sytuacjach.*

KORZYSTANIE I DBANIE O NARZĘDZIE ZASILANE AKUMULATOREM

a. **Ładuj jedynie za pomocą ładowarki określonej przez producenta.** *Ładowarka przystosowana do jednego rodzaju akumulatora może stworzyć ryzyko pożaru, kiedy zostanie wykorzystana do innego rodzaju akumulatora.*

b. **Korzystaj z elektronarzędzi jedynie z określonymi akumulatorami.** *Korzystanie z jakichkolwiek innych akumulatorów może stworzyć ryzyko urazu i pożaru.*

c. **Kiedy akumulator nie jest w użytku, trzymaj go z dala od innych metalowych przedmiotów, takich jak spinacze, monety, gwoździe, śruby oraz inne drobne metalowe przedmioty, które mogą połączyć styki akumulatora.** *Połączenie styków akumulatora może stworzyć ryzyko urazu lub pożaru.*

d. **W ekstremalnych warunkach z akumulatora może zostać wyrzucony płyn; unikaj kontaktu. Jeżeli dojdzie do przypadkowego kontaktu zmyj wodą. Jeżeli płyn dostanie się do oczu wezwij pomoc medyczną.** *Płyn wyrzucony z baterii może spowodować podrażnienia lub poparzenia.*

e. **Nie korzystaj z uszkodzonego lub modyfikowanego akumulatora lub narzędzia.** *Uszkodzone lub zmodyfikowane akumulatory mogą wykazywać nieprzewidywalne zachowanie stwarzające ryzyko pożaru, wybuchu lub poważnego urazu.*

f. **Nie wystawiaj akumulatora na działanie ognia ani wysokich temperatur.** *Styczność z ogniem lub temperaturą wyższą niż 130 °C może spowodować eksplozję.*

g. **Przestrzegaj wszystkich instrukcji dotyczących ładowania i nie ładuj akumulatora lub narzędzia poza zakresem temperatur podanym w instrukcji.** *Ładowanie w niepoprawny sposób lub poza określonym zakresem temperatur może uszkodzić akumulator i zwiększyć ryzyko pożaru.*

SERWISOWANIE

a. **Elektronarzędzie powinno być serwisowane przez wykwalifikowane osoby z użyciem identycznych części zamiennych.** *Zapewni to utrzymanie bezpieczeństwa elektronarzędzia.*

b. **Nigdy nie serwisuj uszkodzonych akumulatorów.** *Serwisowanie akumulatorów powinno być wykonywane jedynie przez producenta lub autoryzowanych usługodawców.*

DODATKOWE OSTRZEŻENIA BEZPIECZEŃSTWA DLA WIERTARKO-WKRĘTARKI

1) Zalecenia dotyczące bezpieczeństwa wszystkich rodzajów prac

a. Noś ochraniacze słuchu podczas wiercenia udarowego. *Narażenie na hałas może spowodować utratę słuchu.*

b. Należy używać uchwytów pomocniczych, jeśli zostały dostarczone wraz z narzędziem. *Utrata kontroli może spowodować obrażenia ciała.*

c. Przed użyciem narzędzia należy je odpowiednio usztywnić. *To narzędzie wytwarza wysoki wyjściowy moment obrotowy i bez jego odpowiedniego usztywnienia podczas pracy może nastąpić utrata kontroli, co może skutkować obrażeniami ciała.*

d. Trzymaj elektronarzędzie za izolowane powierzchnie chwytowe podczas wykonywania operacji, w których akcesorium tnące/element mocujący może wejść w kontakt z niewidocznym przewodem. *Akcesorium tnące/element mocujący, który wejdzie w kontakt z przewodem pod napięciem może spowodować, że odkryte metalowe części elektronarzędzia również znajdą się pod napięciem, co może doprowadzić do porażenia elektrycznego operatora.*

2) Instrukcje dotyczące bezpieczeństwa używania długich wierteł

a. Nigdy nie należy pracować na wyższych obrotach niż maksymalna znamionowa prędkość obrotowa wiertła.
Na wyższych obrotach, jeśli pozwoli mu się swobodnie się kręcić bez dotykania nawiercanego elementu, wiertło może się skrzywić, co może doprowadzić do urazów.

b. Należy zawsze rozpoczynać wiercenie na niskich obrotach z czubkiem wiertła dotykającym nawiercanego elementu.
Na wyższych obrotach, jeśli pozwoli mu się swobodnie się kręcić bez dotykania nawiercanego elementu, wiertło może się skrzywić, co może doprowadzić do urazów.

c. Narzędzie można dociskać tylko kierunku wyznaczonym przez wiertło, nie należy go jednak naciskać zbyt mocno.
Wiertła mogą się wygiąć, co może spowodować ich złamanie się, utratę kontroli nad narzędziem i w konsekwencji urazy.

DODATKOWE OSTRZEŻENIA DOTYCZĄCE BEZPIECZEŃSTWA AKUMULATORA

a. Nie łącz bieguna dodatniego akumulatora z biegunem ujemnym ani z żadnym metalowym przedmiotem (taki jak przewód).

b. Nie przenoś ani nie przechowuj akumulatora razem z naszyjnikami, wsuwkami do włosów lub innymi metalowymi przedmiotami.

c. Nie przekłuwaj akumulatora gwoździami, nie uderzaj w niego młotkiem, nie wchodź na niego ani w żaden inny sposób nie poddawaj go silnym uderzeniom lub wstrząsom.

d. Nie lutuj bezpośrednio na akumulatorze.

e. Nie wystawiaj akumulatora na działanie wody ani słonej wody, nie dopuszczaj do jego zamoknięcia.

f. Nie rozmontowuj ani nie modyfikuj akumulatora.

g. *Nie umieszczaj akumulatora w ogniu ani w jego pobliżu, na kuchence ani w żadnym miejscu, gdzie panuje wysoka temperatura. Nie umieszczaj akumulatora w bezpośrednim świetle słonecznym ani nie przechowuj go w samochodzie, gdzie panuje wysoka temperatura.*

h. *Nie umieszczaj akumulatora w kuchence mikrofalowej, w zbiornikach wysokiego ciśnienia ani w naczyniach do gotowania indukcyjnego.*

i. *Jeśli chcesz przechowywać akumulator przez dłuższy okres czasu, przechowuj go w temperaturze pokojowej (19°C do 25°C), naładowany co najmniej w 30 do 50%. Podczas długotrwałego przechowywania, podładowuj akumulator raz do roku, aby zapobiec jego rozładowaniu.*

Poniższe informacje dotyczą tylko profesjonalnych użytkowników, ale stanowią dobrą praktykę dla wszystkich użytkowników:

ODATKOWE OSTRZEŻENIE BEZPIECZEŃSTWA DOTYCZĄCE PYŁU BUDOWLANEGO

Krzemionka jest naturalnym minerałem obecnym w dużych ilościach w materiałach takich, jak piasek, piaskowiec czy granit. Występuje także powszechnie w wielu materiałach budowlanych, np. w betonie i zaprawach. Podczas wielu powszechnie wykonywanych prac, takich jak cięcie, wiercenie i szlifowanie, krzemionka kruszy się na bardzo drobny pył (nazywany także respirabilną krzemionką krystaliczną lub RKK). Wdychanie bardzo drobnych cząstek krzemionki krystalicznej może prowadzić do rozwoju następujących chorób:

rak płuc; krzemica; przewlekła obturacyjna choroba płuc (POChP). Z kolei wdychanie drobnych cząsteczek drewna może prowadzić do rozwoju astmy. Ryzyko chorób płuc dotyczy osób, które regularnie wdychają pył budowlany przez dłuższy czas.

Aby zapewnić ochronę płuc, w przepisach COSHH określono limit średniej ilości wdychanego pyłu (limit narażenia w miejscu pracy) podczas normalnego dnia pracy. Ten limit dopuszcza wdychanie jedynie niewielkiej ilości pyłu – odpowiadającej mniej więcej

szczypcie soli.

Niniejszy limit to wartość maksymalna dozwolona przez prawo: najwyższa wartość, jaką można wchłonąć przy zastosowaniu odpowiednich środków bezpieczeństwa.

W JAKI SPOSÓB OGRANICZYĆ ILOŚĆ PYŁU?

1. Ograniczyć ilość prac związanych z cięciem, stosując optymalne rozmiary produktów budowlanych.
2. Używać narzędzi o mniejszej mocy, np. gilotyny do cięcia betonu, zamiast szlifierki kątowej.
3. Łączyć różne techniki pracy – np. używać gwoździarki do bezpośredniego mocowania tac kablowych zamiast wiercenia najpierw otworów.

Podczas pracy zawsze stosować atestowane środki ochrony osobistej, takie jak maski przeciwpyłowe przeznaczone specjalnie do filtrowania mikroskopijnych cząstek, a także urządzenia do odprowadzania pyłu.

OSTRZEŻENIE: niektóre cząstki pyłu powstające podczas cięcia, szlifowania, wiercenia i innych prac budowlanych mogą zawierać substancje chemiczne sprzyjające powstawaniu chorób nowotworowych, uszkodzeń płodu lub innych zaburzeń funkcji rozrodczych. Przykładami takich substancji chemicznych są między innymi:

- ołów z farb na bazie ołowiu;
- krzemionka krystaliczna z cegieł, cementu i innych produktów murarskich;
- arsen i chrom z konserwowanych chemicznie belek drewnianych.
- Zagrożenie związane z tymi narażeniami może być różne i zależy od częstotliwości wykonywania tego typu prac. Aby ograniczyć narażenie na te substancje chemiczne:
- Należy pracować w dobrze wentylowanym miejscu.
- Podczas pracy należy stosować atestowane środki ochrony osobistej, takie jak maska przeciwpyłowa przeznaczona do filtrowania mikroskopijnych cząstek.

DRGANIA

Jako pomoc w ograniczeniu urazów związanych z chorobą wibracyjną u użytkowników elektronarzędzi została opracowana europejska dyrektywa dotycząca czynników fizycznych (drgań). Ta dyrektywa wymaga od producentów i dostawców elektronarzędzi podawania orientacyjnych wyników testów drgań, aby umożliwić użytkownikom podjęcie świadomej decyzji w zakresie bezpiecznego czasu użytkowania elektronarzędzia w ciągu dnia oraz wyboru narzędzia.

PATRZ SPECYFIKACJE TECHNICZNE W INSTRUKCJI OBSŁUGI DLA POZIOMU WIBRACJI ELEKTRONARZĘDZIA.

Deklarowana wartość emisji drgań powinna być stosowana jako poziom minimalny wraz z aktualnymi wskazówkami dotyczącymi drgań.

Deklarowana wartość emisji drgań została zmierzona zgodnie z powyższym standaryzowanym testem i może być stosowana do porównywania poszczególnych narzędzi.

Deklarowana wartość emisji drgań może być także używana do wstępnej oceny narażenia.

OSTRZEŻENIE: wartość emisji drgań podczas rzeczywistego użytkowania elektronarzędzia może różnić się od wartości deklarowanej w zależności od sposobów używania narzędzia podanych w poniższych przykładach i innych czynników.

- Sposób użytkowania narzędzia oraz cięte lub nawiercane materiały.
- Narzędzie w dobrym stanie i odpowiednio konserwowane.
- Użycie prawidłowych akcesoriów do narzędzia oraz zapewnienie odpowiedniej ostrości i dobrego stanu narzędzia.
- Siła trzymania rękojeści.
- Narzędzie używane zgodnie z przeznaczeniem oraz niniejszą instrukcją.

OSTRZEŻENIE: W celu ochrony operatora należy stosować odpowiednie środki bezpieczeństwa na podstawie oceny narażenia na rzeczywiste warunki użytkowania (z uwzględnieniem wszystkich elementów cyklu obsługi, takich jak czas działania, czas wyłączenia narzędzia oraz czas pracy jałowej). Uwaga: korzystanie z innych narzędzi powoduje skrócenie łącznego czasu użytkowania tego narzędzia przez operatora, pomagając ograniczyć ryzyko narażenia na drgania.

Podczas pracy przy użyciu tego elektronarzędzia mogą występować drgania kończyn górnych. Aby ograniczyć narażenie na drgania, należy stosować odpowiednie praktyki pracy.

Nieodpowiednia obsługa narzędzia może doprowadzić do choroby wibracyjnej.

ZAWSZE stosować ostre dłuta, wiertła i brzeszczoty.

Konserwować narzędzie zgodnie z niniejszą instrukcją i zapewnić jego prawidłowe smarowanie (o ile jest to wymagane).

Unikać używania narzędzi w temperaturach -10°C lub poniżej.

Zaplanować pracę, aby rozłożyć korzystanie z narzędzi powodujących silne drgania na wiele dni.

KONTROLA ZDROWIA

Wszyscy pracownicy powinni uczestniczyć w prowadzonym przez pracodawcę programie kontroli zdrowia, który pozwala diagnozować choroby związane z drganiami na wczesnym etapie i zapobiegać postępowaniu choroby, a także pomaga pozostać osobom zatrudnionym w pracy.

POZOSTAŁE RYZYKA

Nawet, jeśli obsługujesz ten produkt zgodnie ze wszystkimi wymaganiami bezpieczeństwa, zawsze istnieje ryzyko urazu i uszkodzenia. W związku z kształtem i budową tego produktu mogą wystąpić następujące zagrożenia:

1. Urazy lub uszkodzenia mienia z powodu uszkodzenia akcesoriów lub nagłego uderzenia w ukryty obiekt podczas używania produktu.
2. Zagrożenie urazem lub uszkodzeniem mienia z powodu unoszących się w powietrzu obiektów lub stosowania akcesoriów elektronarzędzia w złym stanie.

OPIS PRODUKTU

1. Uchwyt bezkluczykowy
1a. Szczęki uchwytu
1b. Tuleja uchwytu
2. Pierścień ustawienia momentu obrotowego
3. Pierścień wyboru funkcji
4. Dwubiegowe sterowanie przekładnią
5. Sterowanie obrotami do przodu/do tyłu
6. Akumulator*
7. Przycisk paska stanu akumulatora*
8. Przycisk odłączania akumulatora*
9. Lampka robocza LED
10. Zacisk na pasek
11. Włącznik/wyłącznik
12. Uchwyt
13. Uchwyt pomocniczy

UWAGA: * Dostawa nie musi zawierać tego elementu.

01 Dane techniczne

Wiertarkowkrętarka udarowa akumulatorowa

Napięcie znamionowe:	18 V (prąd stały)
Prędkość znamionowa bez obciążenia:	0-550/0-2000/min
Pozycja sprzęgła:	24
Maks. moment obrotowy:	150 N.m
Wielkość uchwytu:	13mm
Maks. głębokość wiercenia:	Drewno 70 mm Stal 20 mm Murarstwo 20 mm
Waga (bez akumulatora):	ok. 1,9 kg

Akumulator (może nie być w zestawie)

Model akumulatora:	ERI1100BAT	ERI1099BAT
Napięcie akumulatora:	18 V d.c. Li-ion	18 V d.c. Li-ion
Pojemność akumulatora:	5 Ah	4 Ah
Waga:	0,7 kg	0,7 kg

Zakres temperatury otoczenia dla narzędzia i akumulatora: -10°C do 40°C

Do użytku z akumulatorem i ładowarką jak podano poniżej:

Model akumulatora: EBAT18-Li-2 / EBAT18-Li-4 / EBAT18-Li-5 / EHPB18-Li-4 / EHPB18-Li-8 / ERI1098BAT / ERI1099BAT / ERI1100BAT

Model ładowarki: EC18-Li / EFC18-Li / EMC18-Li / ERB1101CHR / ERB1102CHR / ERB1103CHR / ERB1091CHR

Zalecany zakres temperatury otoczenia podczas ładowania: od 5°C do 40°C

DANE DOTYCZĄCE HAŁASU

Ważony poziom ciśnienia akustycznego:	L_{pA}=93 dB(A)
Ważony poziom mocy akustycznej:	L_{wA}=101 dB(A)
Niepewność:	K_{PA} & K_{WA}=5 dB(A)

Poziom natężenia dźwięku dla operatora może przekroczyć 80 dB(A), dlatego wymagane jest stosowanie ochrony uszu.

DANE DOTYCZĄCE WIBRACJI

Wiercenie udarowe w betonie:	$a_{h,ID}$ =20,75 m/s²
Wiercenie udarowe w metalu:	$a_{h,D}$=2,18 m/s²
Niepewność:	K=1,5 m/s^2

Wartości emisji dźwięku uzyskano zgodnie z kodem testu hałasu podanym w normach EN 62841-1 i EN 62841-2-1.

Zadeklarowane wartości wibracji całkowitych i zadeklarowane wartości emisji hałasu zostały zmierzone zgodnie ze znormalizowaną metodą i można je wykorzystywać do porównywania urządzeń, a także do wstępnej oceny narażenia.

OSTRZEŻENIE! Emisja drgań podczas rzeczywistego użytkowania elektronarzędzia może różnić się od zadeklarowanej wartości całkowitej w zależności od sposobu użycia narzędzia oraz potrzeby określenia środków bezpieczeństwa w celu ochrony operatora, które opierają się na oszacowaniu narażenia w rzeczywistych warunkach użytkowania (biorąc pod uwagę wszystkie części cyklu roboczego, takie jak czas, kiedy narzędzie jest wyłączone i kiedy nie jest ono obciążone, oprócz czasu włączenia).

OBJAŚNIENIE ETYKIETY ZNAMIONOWEJ

ERI1107COM = NUMER MODELU

ER = ERBAUER

I = 18V Li-Ion

1107 = NUMER SERYJNY

COM = WIERTARKOWKRĘTARKA UDAROWA AKUMULATOROWA

MONTAŻ

01 SYMBOLE

Przeczytaj instrukcję obsługi

Stosuj ochronę oczu

Stosuj ochronę uszu.

Stosuj maskę przeciwpyłową.

Nie usuwaj akumulatorów do rzek ani nie zanurzaj w wodzie.

Nie wrzucaj akumulatorów do ognia. Akumulator może eksplodować i spowodować obrażenie ciała.

Nie wystawiaj akumulatora na działanie temperatury powyżej 40°C

BRUSHLESS

Silnik bezszczotkowy

KEEP COOL TECHNOLOGY

Technologia chłodzenia akumulatora

ANTI KICK-BACK	Sprzęgło elektroniczne zmniejsza odrzut w przypadku zakleszczenia, a hamulec elektroniczny zapewnia szybkie i bezpieczne zatrzymanie tarczy.
yyWxx	Kod daty produkcji: Rok produkcji (20yy) i tydzień produkcji (Wxx)
CE	Produkt jest zgodny z obowiązującymi dyrektywami WE
UK CA	Produkt jest zgodny z obowiązującymi przepisami UE.

02 ROZPAKOWANIE

Wypakuj wszystkie części i ułóż je na równej, płaskiej i stabilnej powierzchni.

- Usuń wszystkie opakowania i urządzenia dostawcze, jeżeli takie są.
- Upewnij się, że zawartość dostawy jest kompletna i bez uszkodzeń. Jeżeli odkryjesz brak lub uszkodzenie którejkolwiek części, nie korzystaj z produktu tylko skontaktuj się ze sprzedawcą. Korzystanie z niekompletnego lub uszkodzonego produktu stwarza zagrożenie dla ludzi i mienia.
- Upewnij się, że posiadasz wszystkie potrzebne akcesoria i narzędzia niezbędne do montażu i korzystania z narzędzia. Obejmuje to również odpowiedni sprzęt ochrony osobistej

OSTRZEŻENIE! Produkt i opakowanie to nie zabawki dla dzieci! Dzieciom nie wolno bawić się plastikowymi torebkami, arkuszami i drobnymi częściami! Istnieje ryzyko udławienia i uduszenia!

03 MONTAŻ MASZYNY

ŁADOWANIE AKUMULATORA (MOŻE GO NIE BYĆ W ZESTAWIE)

Akumulator jest dostarczany w stanie częściowo naładowanym. Przed pierwszym użyciem należy go w pełni naładować. Szczegóły dotyczące ładowania znajdziesz w instrukcji obsługi ładowarki.

ABY WYJĄĆ LUB ZAMONTOWAĆ AKUMULATOR (A1, A2)

Naciśnij przycisk odłączania akumulatora, aby zwolnić i wysunąć akumulator z narzędzia. Po naładowaniu wsuń akumulator z powrotem do narzędzia. Wystarczy wepchnąć i lekko docisnąć akumulator.

PASEK STANU NAŁADOWANIA AKUMULATORA

Akumulator litowo-jonowy (6) został wyposażony w PASEK STANU NAŁADOWANIA, służący do wskazywania bieżącego stanu naładowania akumulatora. Naciśnij przycisk PASKA STANU NAŁADOWANIA (6), aby sprawdzić naładowanie, jak pokazano poniżej. Dioda LED zaświeci się na około 5 sekund.

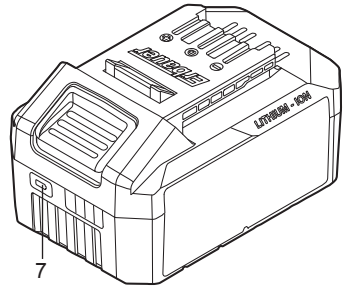	76-100% naładowania	
	51-75% naładowania	
	26-50% naładowania	
	5-25% naładowania	
Miga Wł. Wył.	poniżej 5% naładowania	

JAK KORZYSTAĆ Z ZACISKU DO PASKA (B1, B2)

Przykręć zacisk paska (11) do narzędzia przy pomocy śruby. Zacisk paska można przypiąć do paska, do kieszeni itp.

UCHWYT POMOCNICZY (C)

Przymocuj uchwyt pomocniczy do wiertarki udarowej przed przystąpieniem do pracy. Aby uchwyt pomocniczy zaskoczył w swoim położeniu, obróć uchwyt zgodnie z ruchem wskazówek zegara. Aby poluzować uchwyt pomocniczy, obróć uchwyt w kierunku przeciwnym do ruchu wskazówek zegara.

OSTRZEŻENIE! To narzędzie wytwarza wysoki moment obrotowy. Nigdy nie obsługuj produktu bez zamontowanego uchwytu pomocniczego, aby uniknąć wypadków i urazów ciała! Przed przystąpieniem do pracy upewnij się, że uchwyt pomocniczy został solidnie przymocowany! Uchwyt pomocniczy zapewnia lepszą kontrolę nad produktem w przypadku nagłego zakleszczenia narzędzia, tam gdzie w grę wchodzą duże siły.

WKŁADANIE I WYJMOWANIE KOŃCÓWKI (D)

Aby zamontować końcówkę, należy poluzować tuleję uchwytu (1b), aby otworzyć szczęki uchwytu (1a). Włożyć wiertło między szczęki uchwytu (1a) i dokręcić całkowicie tuleję uchwytu (1b). Upewnić się, że wiertło znajduje się na środku szczęk uchwytu (1a).

Aby wyjąć końcówkę, wystarczy poluzować tuleję uchwytu (1b) i wyciągnąć końcówkę.

OSTRZEŻENIE! Niektóre wiertła są bardzo ostre, a podczas używania są gorące! Należy obchodzić się z nimi ostrożnie! Podczas pracy z wiertłami należy nosić rękawice ochronne, aby uniknąć obrażeń, takich jak oparzenia i skaleczenia!

UWAGA: Zabezpieczyć obrabiany przedmiot. Obrabiany przedmiot zamocowany za pomocą urządzeń zaciskowych lub w imadle jest trzymany mocniej niż ręcznie.

UŻYTKOWANIE

01 ZAMIERZONE UŻYTKOWANIE

Ten produkt służy do wiercenia w drewnie i podobnych materiałach, jak np. płyta MDF, sklejka, plastik, metal i do wiercenia udarowego w cegle, płytkach, betonie oraz do wkręcania śrub.

02 DZIAŁANIE

WYŁĄCZNIK Z REGULACJĄ PRĘDKOŚCI (E)

Wcisnąć wyłącznik (12), aby uruchomić narzędzie i puścić wyłącznik, aby zatrzymać narzędzie.

Wyłącznik (12) ma funkcję hamulca, która zatrzymuje natychmiast wrzeciono po szybkim puszczeniu wyłącznika. Urządzenie posiada również przełącznik prędkości umożliwiający uzyskanie wyższej prędkości i większego momentu przy zwiększonym nacisku na wyłącznik.

OSTRZEŻENIE! Nie należy używać wiertarki do pracy z małą prędkością przez dłuży czas, ponieważ wewnątrz urządzenia będzie się wytwarzać nadmierne ciepło.

BLOKADA PRZEŁĄCZNIKA (F1)

Przełącznik można zablokować w pozycji WYŁĄCZONEJ. Zapobiega to przypadkowemu włączeniu urządzenia. Aby zablokować przełącznik, ustaw pokrętło (4) w położeniu środkowym.

PRZYCISK KIERUNKU OBROTÓW DO PRZODU/DO TYŁU (F2,F3)

OSTRZEŻENIE! Nie należy używać wiertarki do pracy z małą prędkością przez dłuży czas, ponieważ wewnątrz urządzenia będzie się wytwarzać nadmierne ciepło.

Zawsze wciskaj przycisk zmiany obrotów do oporu! Nie używaj produktu, gdy przycisk zmiany obrotów znajduje się w położeniu pośrednim!

Przesuń przycisk zmiany obrotów do przodu/do tyłu (5) w lewo, aby używać produktu z trybie pracy w kierunku zgodnym z ruchem wskazówek zegara.

Przesuń przycisk zmiany obrotów do przodu/do tyłu (5) w prawo, aby używać produktu z trybie pracy w kierunku przeciwnym do ruchu wskazówek zegara.

DWUBIEGOWE STEROWANIE PRZEKŁADNIĄ (G)

Wiertarka ma sterowanie przekładnią dwubiegową przeznaczone do trybu wiercenia lub wkręcania/wykręcania z prędkością NISKĄ lub WYSOKĄ. Przełącznik suwakowy znajdujący się na górze wiertarki ma dwa tryby prędkości: NISKI i WYSOKI. Używając wiertarki w trybie prędkości NISKIM, prędkość ulegnie zmniejszeniu, a wiertarka zyska większą moc i moment obrotowy. Używając wiertarki w trybie prędkości WYSOKIM, prędkość ulegnie zwiększeniu, a wiertarka będzie miała mniejszą moc i moment obrotowy

BIEG 1 : Zakres niskich prędkości: do wkręcania/wykręcania śrub lub pracy z otworami o dużej średnicy wiercenia.

BIEG 2 : Zakres wysokich prędkości: o pracy z otworami o małej średnicy wiercenia

PIERŚCIEŃ WYBORU TRYBU WIERTARKI/ŚRUBOKRĘTU/WIERTARKI UDAROWEJ (H)

To narzędzie oferuje trzy tryby pracy: tryb wiertarki, tryb śrubokrętu i tryb wiertarki udarowej. Aby wybrać którykolwiek z tych trybów, obróć pierścień, ustawiając go na ikonie jednego z tych trybów znajdującej się na obudowie, w zależności od żądanej funkcji.

Dla wiercenia w drewnie i metalu

Dla wiercenia

Dla wiercenia udarowego w materiałach murarskich i betonie

USTAWIENIE MOMENTU OBROTOWEGO (I)

W trybie śrubokrętu można regulować moment obrotowy, obracając pierścień ustawienia momentu obrotowego. Wyższa cyfra oznacza wyższy moment obrotowy. Wybierz z ustawienia w następujący sposób:

1 - 5 dla wkręcania drobnych śrub

6 - 10 dla wkręcania śrub w miękki materiał

11 - 15 dla wkręcania śrub w drewno

16 - 20 dla wkręcania śrub w twarde drewno

21 - 24 dla wkręcania większych śrub

AUTOMATYCZNA BLOKADA WRZECIONA (J)

Automatyczna blokada wrzeciona umożliwia korzystanie z wiertarki jako zwykłego śrubokrętu. Możesz dodatkowo przekręcić wiertarkę, aby solidnie dokręcić śrubę, poluzować bardzo mocno przykręconą śrubę lub kontynuować pracę w przypadku wyczerpania akumulatora. W celu używania jako śrubokrętu uchwyt automatycznie się blokuje, kiedy narzędzie zostanie wyłączone.

AUTOMATYCZNE ŚWIATŁO ROBOCZE LED (K)

Światło robocze LED (8) świeci się, kiedy przełącznik uruchamiania wiertarki zostanie delikatnie wciśnięty i automatycznie się wyłączy krótko po zwolnieniu tego przełącznika. Zapewnia to dodatkowe oświetlenie powierzchni obrabianego przedmiotu w przypadku pracy w słabych warunkach oświetleniowych.

OSTRZEŻENIE! Nie patrz bezpośrednio w światło LED.

WIERCENIE

Wiercąc w twardej, gładkiej powierzchni użyj punktaka do zaznaczenia miejsca otworu. Zapobiegnie to ześlizgnięciu się wiertła z miejsca wiercenia. Trzymaj mocno narzędzie i umieść końcówkę wiertła w planowanym miejscu wiercenia. Naciśnij przełącznik, aby uruchomić narzędzie. Przyłóż wiertarkę do obrabianego materiału, naciskając tylko tyle, aby wiertło się obracało. Nie naciskaj ani nie przesuwaj wiertła w bo, aby wydłużyć otwór.

OSTRZEŻENIE! Podczas wiercenia w metalu używaj wyłącznie wierteł HSS, w dobrym stanie. Podczas używania krótkich końcówek wkrętaka stosuj magnetyczny uchwyt końcówek (nie zawarty w zestawie). Podczas wkręcania śrub posmaruj je niewielką ilością płynnego mydła lub podobnego środka, aby ułatwić wkręcanie.

Tam, gdzie to możliwe przytwierdzaj mniejsze obrabiane przedmioty, aby zabezpieczyć je przed przesuwaniem się.

PRZECIĄŻENIE, PROBLEM Z TEPMERATURĄ I ŁADOWANIEM

Problem	Stan narzędzia/ akumulatora	Możliwa przyczyna	Rozwiązanie
Zabezpieczenie przed przeciążeniem	Urządzenie nagle przestaje pracować; lampka robocza LED (o ile jest) miga	Nadzwyczaj wysoki moment obrotowy, zacinanie i blokowanie się, przeciążenie narzędzia	Natychmiast usunąć obciążenie i zresetować narzędzie przez wyłączenie go i włączenie ponownie
Nadzwyczaj wysoka temperatura	Pierwsza i trzecia dioda LED WSKAŹNIK NAŁADOWANIA migają na przemian	Przegrzanie akumulatora podczas pracy	Ostudzić akumulator
Niski poziom naładowania akumulatora	Moc narzędzia szybko spada. Pierwsza dioda LED we WSKAŹNIKU NAŁADOWANIA zaczyna migać	Akumulator jest naładowany w mniej niż 5%	Wyjąć akumulator z narzędzia i naładować
Pozostałe problemy	Krótkie ładowanie	Akumulator nie jest w pełni naładowany	Dopilnować, aby akumulator był całkowicie naładowany i w tym celu pozwolić, aby ładowarka wykonała swój pełny cykl ładowania
		Złe warunki przechowywania	Gdy narzędzie nie jest używane, należy zawsze wyjąć akumulator z narzędzia i ładowarki i schować w suchym i bezpiecznym miejscu. Należy unikać ładowania lub przechowywania akumulatora w temperaturze poniżej 5°C i powyżej 40°C. Przed schowaniem pozwolić, aby gorący akumulator wyjęty z narzędzia tuż po pracy stygł przez około 30 minut

UTRZYMANIE I KONSERWACJA

KONSERWACJA

To narzędzie nie wymaga żadnego dodatkowego smarowania ani żadnej dodatkowej konserwacji. W elektronarzędziu nie ma elementów, które mógłby naprawić użytkownik. Do czyszczenia elektronarzędzia nigdy nie należy używać wody lub chemicznych środków czyszczących. Urządzenie należy przecierać do czysta suchą ściereczką. Elektronarzędzie należy zawsze przechowywać w suchym miejscu. Należy dbać o czystość szczelin wentylacyjnych silnika. Należy dbać o to, aby żadne elementy sterujące nie były zakurzone i zabrudzone pyłem.

PRZECHOWYWANIE

- Wyłączyć produkt i wyjąć akumulator.
- Wyczyścić produkt w sposób opisany powyżej.
- Produkt i jego akcesoria należy przechowywać w ciemnym, suchym i odpowiednio wentylowanym miejscu, w dodatniej temperaturze. Idealna temperatura przechowywania wynosi od 10°C do 30°C.
- Produkt należy zawsze przechowywać w miejscu niedostępnym dla dzieci.
- Do przechowywania zalecamy używanie oryginalnego opakowania lub przykrycie produktu odpowiednią szmatką albo osłoną w celu zabezpieczenia przed pyłem.

TRANSPORT

- Wyłączyć produkt i wyjąć akumulator.
- W stosownych przypadkach należy założyć osłony transportowe.
- Urządzenie należy zawsze nosić za jego rękojeść.
- Urządzenie należy chronić przed silnymi uderzeniami lub drganiami, które mogłyby wystąpić w czasie transportu pojazdami.
- Aby nie dopuścić do ześlizgnięcia się lub spadnięcia, urządzenie należy zamocować.

NAPRAWA

W urządzeniu nie ma żadnych części, które mogłyby zostać naprawione przez użytkownika. W celu skontrolowania i naprawienia urządzenia należy skontaktować się z autoryzowanym centrum serwisowym lub osobą o podobnych kwalifikacjach.

RECYKLING I UTYLIZACJA

Na produkcie może się znajdować symbol przekreślonego pojemnika na odpady. Jeśli ten symbol jest umieszczony na produkcie lub baterii, oznacza to, że nie należy ich wyrzucać wraz ze zwykłymi odpadami komunalnymi. Niektóre chemikalia znajdujące się w produktach elektrycznych/elektronicznych lub bateriach/akumulatorach mogą być szkodliwe dla zdrowia i środowiska. Sprzęt nie poddany recyclingowi stanowi potencjalne zagrożenie dla środowiska i zdrowia ludzi. Zużyty sprzęt elektryczny i elektroniczny zawiera substancje nieobojętne dla środowiska naturalnego. Elementy elektryczne/elektroniczne/baterie należy utylizować wyłącznie w osobnych punktach zbiórki, które zapewniają możliwość odzysku i recyklingu materiałów w nich zawartych. Współpraca użytkownika ma zasadnicze znaczenie dla prawidłowego funkcjonowania tych systemów zbiórki i ochrony środowiska.

UTYLIZACJA ZUŻYTEGO AKUMULATORA

Aby chronić zasoby naturalne, prosimy poddać akumulator odpowiedniemu recyklingowi lub odpowiedniej utylizacji. Ten akumulator zawiera ogniwa litowo-jonowe. Pytania o dostępne opcje recyklingu i/lub utylizacji należy kierować do władz lokalnych zarządzających odpadami. Akumulator należy rozładować przez włączenie narzędzia. Następnie należy wyjąć akumulator z obudowy narzędzia i zakleić wyprowadzenia mocną taśmą klejącą, aby uniemożliwić zwarcie i wyładowanie ładunku. Nie należy próbować otwierać lub wyjmować jakichkolwiek podzespołów.

GWARANCJA HANDLOWA ERBAUER

Przykładamy szczególną wagę do tego, aby wybierać materiały wysokiej jakości i stosować techniki produkcyjne, które umożliwiają tworzenie wytrzymałych, a zarazem atrakcyjnych produktów. Ten produkt (Erbauer Wiertarkowkrętarka udarowa akumulatorowa) ma gwarancję producenta na 3 lat, która obejmuje wady produkcyjne, począwszy od daty zakupu (zakup w sklepie) lub dostawy (zakup przez Internet) bez dodatkowych kosztów.

Aby dokonać zgłoszenia reklamacyjnego, należy przedstawić dowód zakupu (np. paragon, fakturę lub inny dowód na mocy obowiązujących przepisów prawa). Dowód zakupu należy przechowywać w bezpiecznym miejscu. Gwarancja obejmuje produkty nowe; nie obejmuje produktów używanych lub z ekspozycji. Produkt zamienny objęty niniejszą gwarancją będzie nią objęty aż do wygaśnięcia okresu obowiązywania gwarancji oryginalnego produktu, chyba że określono inaczej w obowiązujących przepisach prawa.

Niniejsza gwarancja obejmuje wady i uszkodzenia produktu, pod warunkiem że produkt był używany zgodnie z przeznaczeniem oraz zamontowany, czyszczony i konserwowany zgodnie z informacjami zawartymi powyżej oraz w instrukcji obsługi, a także ze standardowymi praktykami (jeśli te praktyki nie są sprzeczne z instrukcją użytkownika).

Niniejsza gwarancja nie obejmuje wad ani uszkodzeń wynikających z normalnego zużycia lub uszkodzeń będących skutkiem niewłaściwego używania, montażu lub złożenia, a także zaniedbania, wypadku i modyfikacji produktu. Gwarancja nie obejmuje w żadnym wypadku dodatkowych kosztów (transportu, przenoszenia, montażu i demontażu, robocizny itd.) ani strat bezpośrednich lub pośrednich, chyba że określono inaczej w obowiązujących przepisach prawa.

Niniejsza gwarancja nie obejmuje usterek i uszkodzeń spowodowanych następującymi czynnikami:

- Zwykłe zużywanie się, w tym zużywanie się akcesoriów
- Przeciążenie, niewłaściwe użytkowanie lub zaniedbanie
- Próba naprawy podjęta przez jakiekolwiek osoby inne niż autoryzowany przedstawiciel
- Usterka dotycząca tylko estetyki narzędzia
- Uszkodzenia spowodowane ciałami lub substancjami obcymi, bądź będące następstwem wypadków
- Uszkodzenie spowodowane wypadkiem lub przeróbki
- Nieprzestrzeganie zaleceń producenta
- Utrata możliwości używania towarów

Akumulatory nie są objęte 3-letnią gwarancją firmy Erbauer i będą posiadać 2-letnią gwarancję od daty zakupu.

Jeśli produkt jest wadliwy, we właściwym czasie naprawimy go lub wymienimy.

Prawa wynikające z tej gwarancji obowiązują w kraju, w którym zakupiono produkt. Zapytania dotyczące gwarancji powinno się kierować do sklepu, w którym zakupiono produkt.

Niniejsza gwarancja jest dokumentem dodatkowym, który nie ma wpływu na ustawowe prawa konsumenta.

Jeśli produkt zakupiono w Polsce, niniejsza gwarancja nie wyklucza, nie ogranicza ani nie zawiesza uprawnień wynikających z przepisów prawa dotyczących gwarancji na wady zakupionego towaru.

INSTRUCȚIUNILE DE SECURITATE

AVERTIZĂRI GENERALE DE SECURITATE PENTRU UNELTE ELECTRICE

AVERTIZARE Citiți toate avertizările de securitate și instrucțiunile, ilustrațiile și specificațiile oferite împreună cu această unealtă electrică. *Nerespectarea avertizărilor și instrucțiunilor din continuare poate rezulta în electrocutare, incendiu și/sau vătămări grave.*

Păstrați toate avertizările și instrucțiunile pentru o consultare ulterioară. *Termenul „unealtă electrică” din cadrul acertizărilor se referă la uneltele electrice alimentate de la priză (cu fir) sau la cele operate cu baterii (fără fir).*

SECURITATEA ZONEI DE LUCRU

a. **Mențineți zona de lucru curată și bine iluminată.** *Zonele întunecate sau aglomerate reprezintă surse de accidentare.*

b. **Nu utilizați uneltele electrice în atmosfere explozive, precum în prezența lichidelor, gazelor sau a prafurilor inflamabile.** *Uneltele electrice generează scântei care pot aprinde praful sau gazele.*

c. **Țineți copiii și spectatorii la distanță în timp ce operați o unealtă electrică.** *Distragerea atenției poate conduce la pierderea controlului.*

SECURITATEA ELECTRICĂ

a. **Ștecărele uneltelor electrice trebuie să se potrivească cu priza. Nu modificați niciodată ștecărul în niciun fel. Nu utilizați niciun fel de adaptoare pentru ștecăre în combinație cu**

unelte electrice ce dispun de pământare. *Prizele nemodificate și prizele potrivite vor reduce riscul de electrocutare.*

b. **Evitați contactul dintre corp și suprafețele pământate, precum țevile, radiatoarele, balustradele sau frigiderele.** *Există un risc crescut de electrocutare în cazul în care corpul dvs. este pământat.*

c. **Nu expuneți uneltele electrice ploii sau condițiilor de umezeală.** *Pătrunderea apei în unealta electrică va crește pericolul de electrocutare.*

d. **Nu abuzați cablul de alimentare. Nu utilizați niciodată cablul pentru transportul, tragerea sau deconectarea de la alimentare a uneltei electrice. Țineți cablul departe de căldură, de ulei, muchii ascuțite sau piese mobile.** *Cablurile deteriorate sau încurcate pot crește riscul de electrocutare.*

e. **Atunci când operați o unealtă electrică în exterior, utilizați un cablu prelungitor adecvat pentru utilizarea în exterior.** *Utilizarea unui cablu adecvat pentru exterior reduce riscul de electrocutare.*

f. **În cazul în care operarea unei unelte electrice într-o locație umedă nu poate să fie evitată, utilizați o alimentare protejată cu un dispozitiv de curent (RCD).** *Utilizarea unui RCD reduce riscul de electrocutare.*

SECURITATEA PERSONALĂ

a. **Rămâneți în stare alertă, urmăriți ceea ce faceți și exercitați bunul simț la utilizarea uneltelor electrice. Nu utilizați unelte electrice atunci când sunteți obosiți sau sub influența drogurilor, a alcoolului sau a medicamentelor.** *Un moment de neatenție la operarea uneltelor electrice poate cauza vătămări personale grave.*

b. **Utilizați echipament personal de protecție. Purtați întotdeauna ochelari de protecție.** *Echipamentul personal de protecție, precum o mască de praf, încălțămintea ce nu alunecă, o cască sau căști de antifonare utilizate în condițiile adecvate, vor reduce vătămările personale.*

c. **Preveniți pornirea accidentală. Asigurați-vă că aveți comutatorul în poziția oprită înainte de a conecta unealta la alimentarea electrică și / sau acumulator, de a ridica și transporta unealta.** *Transportul uneltelor electrice cu degetul pe comutator sau alimentarea uneltelor conectate invită accidentele.*

d. **Îndepărtați orice cheie de reglare sau cheie fixă înainte de a alimenta unealta electrică.** *O cheie sau o cheie fixă atașată de o piesă rotativă a uneltei electrice poate cauza vătămarea personală.*

e. **Nu vă întindeți excesiv. Țineți-vă echilibrul și aderența în permanență.** *Aceasta permite un control mai bun al uneltei electrice în situații neașteptate.*

f. **Îmbrăcați-vă adecvat. Nu purtați haine largi sau bijuterii. Țineți-vă părul și îmbrăcămintea departe de piesele rotative.** *Hainele largi, bijuteriile sau părul lung se pot prinde în piesele mobile.*

g. **În cazul în care unealta este furnizată în conexiune cu un echipament de extragere și colectare a prafului, asigurați-vă că acesta este conectat și utilizat în mod adecvat.** *Utilizarea sistemelor de colectare praf poate reduce riscurile asociate prafului.*

h. **Nu vă lăsați înșelați de familiarizarea cu o unealtă electrică și ignorați principiile de securitate ale uneltei.** *O acțiune neatentă poate cauza vătămări grave într-o fracțiune de secundă.*

UTILIZAREA ȘI ÎNGRIJIREA UNELTEI ELECTRICE

a. **Nu forțați unealta electrică. Utilizați unealta electrică adecvată pentru aplicația dvs.** *O unealtă electrică corectă va executa lucrările mai bine și mai sigur la puterea la care a fost proiectată.*

b. **Nu utilizați unealta electrică dacă aceasta nu poate fi pornită și oprită de la comutator.** *Orice unealtă electrică, care nu poate să fie controlată cu comutatorul este periculoasă și trebuie reparată.*

c. **Deconectați ștecărul de la sursa de alimentare și / sau extrageți acumulatorul din unealta electrică, dacă este detașabil, înainte de a efectua orice reglaje, înainte de a schimba accesorii sau de a le depozita.** *Aceste măsuri preventive de securitate reduc riscul de pornire al uneltei electrice în mod accidental.*

d. **Depozitați uneltele electrice neutilizate departe de raza de acțiune a copiilor și nu permiteți persoanelor nefamiliarizate cu unealta electrică sau cu aceste instrucțiuni să opereze unealta electrică.** *Uneltele electrice sunt periculoase pe mâinile utilizatorilor neinstruiți.*

e. **Întrețineți unealta electrică și accesoriile. Verificați cu privire la erori de aliniere ale pieselor mobile, la ruperea pieselor sau alte condiții care pot afecta funcționarea adecvată a uneltelor electrice. În cazul în care sunt deteriorate, solicitați repararea uneltei electrice înainte de utilizare.** *Multe accidente sunt cauzate de uneltele electrice întreținute în mod inadecvat.*

f. **Mențineți uneltele de tăiere ascuțite și curate.** *Uneltele electrice întreținute în mod adecvat și cu muchii de tăiere ascuțite sunt mai puțin predispuse la blocare și sunt mai ușor de controlat.*

g. **Utilizați unealta electrică, accesoriile și vârfurile uneltei etc. în conformitate cu aceste instrucțiuni, luând în considerare condițiile de lucru și munca ce trebuie executată.** *Utilizarea uneltelor electrice pentru operații diferite de cele pentru care au fost concepute poate cauza situații periculoase.*

h. **Țineți mânerele și suprafețele de prindere uscate și lipsite de ulei sau unsoare.** *Mânerele și suprafețele de prindere alunecoase nu permit prinderea și controlul sigur al uneltei în condiții neașteptate.*

UTILIZAREA ȘI ÎNGRIJIREA UNELTEI CU ACUMULATOR

a. **Reîncărcați numai cu încărcătorul prescris de către producător.** *Un acumulator care este adecvat pentru un anumit tip de acumulator poate crea un risc de incendiu atunci când este utilizat cu un altul.*

b. **Utilizați uneltele electrice numai cu acumulatorii proiectați pentru ele.** *Utilizarea oricăror altor baterii poate crea riscuri de vătămare și de incendiu.*

c. **Atunci când acumulatoarele nu sunt utilizate, țineți-le departe de alte obiecte metalice, precum clemele de hârtie, monedele, cheile, cuiele, șuruburile și alte obiecte metalice de mici dimensiuni, care pot realiza conexiuni între bornele bateriei.** *Scurtcircuitarea bornelor poate cauza arsuri sau incendii.*

d. **În situații de utilizare abuzivă, lichidul poate fi aruncat din baterie; evitați contactul. În cazul în care are loc un contact accidental, clătiți cu apă. În cazul contactului lichidului cu ochii, solicitați suplimentar ași asistență medicală.** *Lichidul aruncat din baterie poate cauza iritații și arsuri.*

e. **Nu utilizați acumulatoarele sau uneltele deteriorate sau modificate.** *Acumulatoarele deteriorate sau modificate pot prezenta un comportament impredictibil, ce poate rezulta în incendii, explozii sau risc de vătămare.*

f. **Nu expuneți acumulatorul sau unealta focului sau temperaturilor excesive.** *Expunerea la incendiu sau temperaturi de peste 130 °C poate cauza explozii.*

g. **Respectați toate instrucțiunile de încărcare și nu încărcați acumulatorul sau bateria în afara gamei de temperaturi specificată în instrucțiuni.** *Încărcarea inadecvată sau la temperaturi situate în afara gamei specificate poate cauza deteriorarea bateriei și creșterea riscului de incendiu.*

SERVICE

a. **Solicitați efectuarea operațiunilor de service de către un specialist, utilizând numai piese de schimb identice.** *Aceasta va asigura menținerea stării de securitate a uneltei electrice.*

b. **Nu efectuați niciodată operațiuni de service asupra acumulatoarelor deteriorate.** *Lucrările de service asupra acumulatoarelor trebuie executate numai de producător sau de birourile sale de service autorizate.*

AVERTIZĂRI SUPLIMENTARĂ DE SIGURANȚĂ PENTRU MAȘINA DVS. DE GĂURIT

1) Instrucțiuni de siguranță pentru lustruire toate operațiile

a. **Purtați căști antifonice dacă utilizați funcția de percuție.** Expunerea la zgomot poate cauza pierderea auzului.

b. **Folosiți mâner(e) auxiliar(e), în cazul în care sunt furnizate împreună cu unealta.** *Pierderea controlului poate provoca vătămări corporale.*

c. **Fixați unealta în mod corespunzător înainte de utilizare.** *Această unealtă produce un cuplu ridicat și fără un sprijin corect în timpul operării, puteți pierde controlul, ducând la vătămări corporale.*

d. **Țineți unealta electrică de suprafețele de prindere izolate, atunci când efectuați orice operațiune la care accesoriul de tăiere / elementul de fixare poate intra în contact cu un cablu electric ascuns.** *Un accesoriu de tăiere / element de fixare care intră în contact cu un cablu aflat sub tensiune poate transmite tensiunea la piesele neizolate ale uneltei, cauzând electrocutarea operatorului.*

2) Instrucțiuni de siguranță când utilizați burghie lungi

a. **Nu utilizați niciodată burghiul la viteze mai mari decât viteza maximă indicată a acestuia.** *La viteze mai mari, este foarte probabil ca burghiul să se îndoaie dacă i se permite rotirea în gol fără a intra în contact cu piesa, rezultând în vătămări.*

b. **Întotdeauna în începeți găurirea la viteză mică și cu vârful burghiului în contact cu piesa de prelucrat.** *La viteze mai mari, este foarte probabil ca burghiul să se îndoaie dacă i se permite rotirea în gol fără a intra în contact cu piesa, rezultând în vătămări.*

c. **Apăsați direct liniar cu burghiul și nu apăsați excesiv.** *Burghiele se pot îndoi ducând la rupere sau la pierderea controlului, cauzând vătămări.*

INDICAȚII DE AVERTIZARE SUPLIMENTARE PENTRU BATERIE

a. *Nu conectați borna pozitivă și borna negativă a bateriei una de cealaltă cu un obiect metalic (precum un fir).*
b. *Nu transportați sau depozitați bateria împreună cu coliere, ace de păr sau alte obiecte metalice.*
c. *Nu perforați bateria cu cuie, nu loviți bateria cu un ciocan, nu călcați pe baterie și nu o supuneți într-un alt mod la impacturi puternice sau șocuri.*
d. *Nu lipiți termic direct pe baterie.*
e. *Nu expuneți bateria prezenței apei sau apei sărate și nici nu permiteți udarea bateriei.*
f. *Nu dezasamblați și nu modificați bateria.*
g. *Nu așezați bateria în apropierea focului, pe plite sau pe alte locații cu un nivel înalt de temperatură. Nu amplasați bateria în razele directe ale soarelui și nici nu depozitați bateria în interiorul mașinilor atunci când este cald afară.*
h. *Nu așezați bateria pe cuptoare cu microunde, pe recipiente de înaltă presiune sau pe veselă pentru plite cu inducție.*
i. *În cazul în care intenționați să depozitați bateria pe o perioadă de timă fără a o utiliza, depozitați-o la temperatura camerei (19°C to 25°C), încărcată la aproximativ 30 – 50% din capacitate. Atunci când le depozitați pe perioade foarte lungi, reîncărcați-le cel puțin o dată pe an, pentru a preveni descărcarea.*

Următoarele informații sunt aplicabile numai utilizatorilor profesionali, dar reprezintă un exemplu de bune practici pentru toți utilizatorii:

INSTRUCȚIUNI DE SIGURANȚĂ SUPLIMENTARE PENTRU PULBERE DE CONSTRUCȚII

Silicea este un mineral natural prezent în cantități mari în lucruri precum nisipul, gresia și granitul. De asemenea, este frecvent întâlnită în multe materiale de construcție, cum ar fi betonul și

mortarul. Silicea se descompune în pulbere foarte fină (cunoscută și sub denumirea de silice cristalină respirabilă sau SCR) în timpul multor lucrări obișnuite, cum ar fi tăierea, găurirea și polizarea. Inhalarea de particule foarte fine de silice cristalină poate duce la dezvoltarea de:

cancer pulmonar, silicoză, afecțiune pulmonară obstructivă cronică (bronhopneumopatie obstructivă cronică, BPOC), iar inhalarea de particule fine de pulbere de lemn poate duce la dezvoltarea astmului. Riscul bolilor pulmonare este prezent la persoanele care inhalează în mod regulat pulberea de construcții pe o perioadă de timp, nu ocazional.

Pentru a proteja plămânii, Regulamentul privind controlul substanțelor periculoase pentru sănătate stabilește o limită a cantității acestor pulberi pe care le puteți inhala (numită Limită de expunere la locul de muncă sau LELM) ca medie într-o zi normală de lucru. Aceste limite nu reprezintă o cantitate mare de pulbere: reprezintă puțin în comparație cu un ban - ca un vârf mic de sare.

Această limită este valoarea maximă legală, cea mai mare cantitate pe care o puteți inhala după ce au fost instituite măsurile de control corecte.

CUM SE REDUCE CANTITATEA DE PULBERE?

1 Reduceți volumul de tăiere utilizând cele mai bune dimensiuni ale produselor de construcții.
2 Utilizați o sculă cu putere mai mică, de ex. o mașină de tăiat blocuri în loc de un polizor unghiular.
3 Prin folosirea unei metode de lucru total diferite - de ex. folosirea unui pistol de cuie pentru a fixa direct canalele de cabluri în loc de executarea de găuri mai întâi.

Vă rugăm să lucrați întotdeauna cu echipamente de protecție aprobate, cum ar fi măștile de praf special concepute pentru a filtra particulele microscopice și utilizați dispozitivul de extracție a prafului în permanență.

AVERTIZARE: Anumite particule de praf generate la șlefuirea, decuparea, polizarea, găurirea cu scule electrice și la alte activități din construcții conțin substanțe chimice cunoscute ca fiind cangerigene, cauzatoare de defecte congenitale sau de alte afecțiuni reproductive. Exemple de astfel de substanțe chimice sunt:

- Plumbul provenit din vopselele pe bază pe plumb.
- Silicea cristalină provenită din cărămizi, ciment și alte produse de zidărie.
- Arsenicul și cromul din lemnul de construcții tratat chimic.
- Riscul dumneavoastră la aceste expuneri variază, în funcție de frecvența executării acestor tipuri de lucrări. Pentru a reduce expunerea la aceste substanțe chimice:
- Lucrați într-o zonă bine ventilată.
- Lucrați cu echipament de protecție aprobat, cum sunt măștile de praf care sunt concepute în special pentru filtrarea particulelor microscopice.

VIBRAȚII

Directiva europeană privind agenții fizici (vibrații) a fost adoptată pentru a contribui la reducerea leziunilor din cauza sindromului de vibrații ale brațelor la utilizatorii de scule electrice. Directiva impune producătorilor și furnizorilor de scule electrice să furnizeze rezultate indicative ale testelor de vibrații pentru a permite utilizatorilor să ia decizii în cunoștință de cauză cu privire la perioada de timp în care poate fi utilizată zilnic o sculă electrică în condiții de siguranță și la alegerea sculei.

Informații suplimentare pot fi găsite la www.hse.gov.uk

CONSULTAȚI SPECIFICAȚIILE TEHNICE DIN MANUALUL DE UTILIZARE PENTRU NIVELURILE DE VIBRAȚII ALE UNELTEI DVS.

Valoarea declarată a vibrațiilor trebuie să fie utilizată ca nivel minim și trebuie utilizată cu ghidurile actuale privind vibrațiile.

Valoarea declarată a vibrațiilor a fost măsurată conform unei metode standard de test descrise mai sus și poate fi utilizată în compararea unei scule cu o altă sculă.

Valoarea declarată a vibrațiilor poate fi utilizată și în evaluarea preliminară a expunerii.

AVERTIZARE: Valoarea vibrațiilor emise în timpul utilizării efective a sculei electrice poate diferi față de valoarea declarată, în funcție de modurile de utilizare a sculei, în funcție de următoarele exemple și alte variații cu privire la modul de utilizare a sculei:

- Modul în care scula este utilizată și în care materialele sunt tăiate sau găurite.
- Scula aflată în stare bună și bine întreținută.
- Utilizarea accesoriului adecvat pentru sculă, iar acesta să fie ascuțit și în stare bună.
- Modul de prindere de mânere.
- Iar scula să fie utilizată așa cum este prevăzut prin proiectare și aceste instrucțiuni.

În timpul lucrului cu această sculă electrică se produc vibrații ale mâinilor/brațelor. Adoptați practicile corecte de lucru pentru a reduce expunerea la vibrații. Această sculă poate provoca sindromul de afectare a mâinii-brațului din cauza vibrațiilor dacă nu este utilizată în mod adecvat.

AVERTIZARE: Identificați măsurile de siguranță pentru a proteja operatorul în funcție de estimarea expunerii în condițiile efective de utilizare (luând în considerare toate elementele ciclului de operare precum timpii de oprire ai sculei și când aceasta funcționează în gol, plus timpul de pornire). Notă: Utilizarea altor scule va reduce perioada de lucru totală a utilizatorilor cu această sculă.

Asigurați-vă că reduceți la minim riscul de expunere la vibrații.

Utilizați ÎNTOTDEAUNA dălți, burghie și lame ascuțite.

Întrețineți această sculă în conformitate cu aceste instrucțiuni și lubrifiați-o în permanență (unde este cazul).

Evitați utilizarea sculelor la temperaturi de -10°C sau sub aceasta.

Planificați-vă programul de lucru astfel încât să nu vă expuneți o durată prea îndelungată la vibrații mari.

MONITORIZAREA SĂNĂTĂȚII

Toți angajații trebuie să facă parte dintr-o schemă de monitorizare a sănătății adoptată de angajator, pentru a contribui la identificarea oricărei boli asociate vibrațiilor într-un stadiu incipient, pentru a preveni progresul bolii și pentru a ajuta angajații să rămână apți de muncă.

RISCURI NECLASIFICATE

Chiar dacă utilizaţi produsul în conformitate cu toate cerinţele de siguranţă, riscurile de leziuni corporale şi pagube materiale nu vor dispărea în totalitate. Structura şi designul acestui produs pot implica următoarele pericole:

1. Vătămări și daune materiale ca urmare a accesoriilor deteriorate sau a unui impact cu obiecte ascunse în timpul utilizării.
2. Pericol de vătămare cauzat de obiectele proiectate sau de accesoriile inadecvate ale uneltelor electrice.

DESCRIEREA PRODUSULUI

1. Mandrină fără cheie
1a. Bacurile mandrinei
1b..Manșonul mandrinei
2. Inelul de reglare cuplu
3. Inel de selecție a funcției
4. Control al transmisiei cu două viteze
5. Controlul avansului/returului rotirii
6. Acumulatorul*
7. Butonul barei de alimentare*
8. Butonul de eliberare baterie*
9. Lampa de lucru LED
10. Clemă pentru curea
11. Comutator On/Off (OPRIRE/PORNIRE)
12. Mâner
13. Mâner auxiliari

NOTĂ: * Acesta ar putea să nu fie inclus în scopul livrării

01 SPECIFICAȚII TEHNICE

Mașină de găurit/înșurubat cu percuție fără fir

Tensiunea nominală:	18 V (prąd stały)	
Viteză fără sarcină:	0-550/0-2000 /min	
Poziția mandrinei:	24	
Cuplu max.:	150 N.m	
Capacitatea mandrinei:	13 mm	
Capacitatea max. de perforare:	Lemn 70 mm Oțel 20 mm Zidăria 20 mm	
Greutatea (fără acumulator):	aprox. 1,9 kg	
Bateria (posibil să nu fie inclusă)		
Modelul de acumulator:	ERI1100BAT	ERI1099BAT
Tensiunea bateriei:	18 V d.c. Li-ion	18 V d.c. Li-ion
Capacitatea bateriei:	5 Ah	4 Ah
Greutate:	0,7 kg	0,7 kg

Gama de temperatură ambiantă pentru utilizarea uneltei și a bateriei: -10 °C până la 40 °C

Pentru utilizarea cu pachetul de baterii și acumulator, conform indicațiilor din continuare:

Modelul de acumulator: EBAT18-Li-2 / EBAT18-Li-4 / EBAT18-Li-5 / EHPB18-Li-4 / EHPB18-Li-8 / ERI1098BAT / ERI1099BAT / ERI1100BAT

Model încărcător: EC18-Li / EFC18-Li / EMC18-Li / ERB1101CHR / ERB1102CHR / ERB1103CHR / ERB1091CHR

Interval de temperatură ambientală recomandată pentru încărcare: 5 °C până la 40 °C

DATELE DE ZGOMOT

Presiunea sonoră ponderată:	L_{pA}=93 dB(A)
Puterea sonoră medie:	L_{wA}=101 dB(A)
Incertitudinea:	K_{PA} & K_{WA}=5 dB(A)

Intensitatea nivelului de sunet pentru operator poate să depășească 80dB(A), făcând utilizarea de măsuri de protecție necesară.

DATELE DE VIBRAȚII

Perfoarea cu percuție în beton:	$a_{h,ID}$ =20,75 m/s²
Perforarea metalului:	$a_{h,D}$=2,18 m/s²
Incertitudine:	K=1,5 m/s^2

Valorile de emisie sunet au fost obținute în conformitate nu testul de nivel de sunet în EN 62841-1 și EN 62841-2-1.

ZValorile totale și emisiile declarate de zgomot au fost măsurate în conformitate cu o metodă standard de testare și pot fi utilizate pentru compararea uneltelor; ele pot fi utilizate de asemenea ca o primă evaluare a expunerii.

AVERTISMENT! Emisiile de zgomot și de vibrații pe parcursul utilizării efective a uneltei electrice pot diferi de valorile declarate în funcție de modurile în care unealta este utilizată, în special în funcție de tipul de piesă procesată; este necesară identificarea măsurilor de securitate, pentru protejarea operatorului, care sunt bazate pe o estimare a expunerii la condițiile reale de utilizare (luând în considerare toate părțile unui ciclu de operare, precum timpii în care unealta este oprită și când funcționează pe liber, pe lângă timpul de operare sub sarcină).

EXPLICAREA ETICHETEI DE CLASIFICARE

ERI1107COM = NUMĂR MODEL

ER = ERBAUER

I = 18V Li-Ion

1107 = NUMĂR DE SERIE

COM = MAȘINĂ DE GĂURIT/ ÎNȘURUBAT CU PERCUȚIE FĂRĂ FIR

ASAMBLAREA

01 SYMBOLURI

Citiți instrucțiunile de utilizare

Purtați ochelari de protecție

Purtaţi echipament de protecţie a auzului.

Purtaţi o mască împotriva prafului.

Nu eliminați acumulatorii în râuri și nici nu îi scufundați în apă.

Nu eliminați acumulatorii în foc. Ei vor exploda și vor cauza vătămări.

Nu expuneți acumulatorii unor temperaturi care să depășească 40ºC.

BRUSHLESS

Motor fără perii

KEEP COOL TECHNOLOGY

Tehnologie de menținere rece a bateriei

ANTI KICK-BACK	Comanda electronică reduce reculul în cazul unei blocări, iar frâna electronică asigură oprirea rapidă și sigură a discului.
yyWxx	Codul datei de producție: Anul de producție (20yy) și săptămâna de producție (Wxx)
CE	Acest produs este în conformitate cu directivele CE aplicabile
UK CA	Acest produs este în conformitate cu legislația UK aplicabilă

02 DESPACHETAREA

Despachetaţi toate componentele şi aşezaţi-le pe o suprafaţă plată, stabilă.

- Îndepărtați toate ambalajele și dispozitivele de expediere, dacă este aplicabil.
- Verificaţi conţinutul pachetului pentru a vă asigura că aţi primit toate piesele şi că acestea sunt intacte. Dacă descoperiţi piese lipsă sau deteriorate, nu utilizaţi produsul şi contactaţi distribuitorul. Utilizarea unui produs incomplet sau deteriorat reprezintă un pericol la adresa persoanelor şi bunurilor materiale.
- Asigurați-vă că dispuneți de toate accesoriile și uneltele necesare pentru asamblarea și operarea mașinii. Acestea includ echipamentul personal de protecție adecvat.

AVERTISMENT! Produsul şi ambalajul său nu sunt jucării pentru copii! Copiii nu trebuie să se joace cu pungile, foliile sau piesele mici de plastic! Există pericol de înghiţire şi sufocare!

03 ASAMBLAREA MAȘINII

ÎNCĂRCAREA ACUMULATORULUI (ESTE POSIBIL SĂ NU FIE INCLUS)

Bateria a fost expediată cu un nivel de încărcare redus. Încărcați-o complet înainte de prima utilizare. Consultați instrucțiunile de utilizare ale încărcătorului pentru detalii.

PENTRU A ÎNDEPĂRTA SAU INSTALA PACHETUL DE ACUMULATORI (A1, A2)

Apăsați butonul de elibarera a acumulatorului pentru a elibera și glisa acumulatorul din unealtă. După reîncărcare, glisați-l înapoi în unealtă. Împingerea și glisarea ușoară vor fi suficiente.

INDICATORUL DE ÎNCĂRCARE AL ACUMULATORULUI

Bateria Li-Ion (6) este echipată cu un INDICATOR DE ÎNCĂRCARE, care este utilzat ca indicare a încărcării remanente a acumulatorului. Apăsați butonul INDICATORULUI DE ÎNCĂRCARE (7) pentru a verifica încărcarea bateriei, conform indicațiilor de mai jos. LED-ul va rămâne aprins timp de aproximativ 5 secunde.

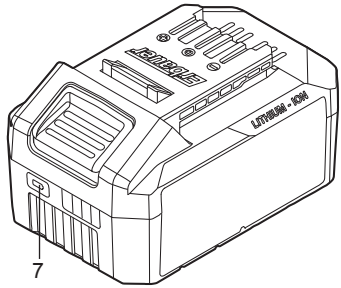	76-100% Încărcare	
	51-75% Încărcare	
	26-50% Încărcare	
	5-25% Încărcare	
Intermitent Da Nu	sub 5% Încărcare	

MODALITATEA DE UTILIZARE A CLEMEI DE CUREA (B1, B2)

Înșurubați clema de curea (11) pe unealtă cu un șurub. Clema de curea poate fi agățatp de cureaua sau buzunarul dvs. etc.

MÂNERUL AUXILIAR (C)

Fixați mânerul auxiliar pe ciocanul rotopercutor înainte de a începe lucrul. Pentru a fixa în cleme mânerul auxiliar, rotiți mânerul în sens orar. Pentru a slăbi în cleme mânerul auxiliar, rotiți mânerul în sens anti-orar.

AVERTISMENT! Această unealtă generează un cuplu foarte înalt. Nu operați niciodată produsul fără mânerul auxiliar, pentru a evita accidentele și vătămările! Asigurați-vă întotdeauna că mânerul auxiliar este atașat și asigurat adecvat înainte de utilizare! Mânerul auxiliar oferă un control mai bun al produsului în cazul unor blocări bruște pe parcursul utilizării, atunci când sunt eliberate forțe semnificative!

INTRODUCEREA SAU SCOATEREA BITULUI (D)

Pentru a se potrivi un bit, slăbiți manșonul mandrinei (1b) pentru a deschide fălcile mandrinei (1a). Introduceți burghiul între fălcile mandrinei (1a) și strângeți complet manșonul mandrinei (1b). Asigurați-vă că bitul este centrat în fălcile mandrinei(1a).

Pentru a scoate bit-ul, slăbiți pur și simplu manșonul mandrinei (1b) și scoateți bitul afară.

AVERTIZARE! Unele burghie sunt foarte ascuțite și devin fierbinți în timpul utilizării! Manipulați cu atenție! Purtați mănuși de protecție atunci când manipulați burghie pentru a evita vătămările precum arsurile și tăieturile!

NOTĂ: Securizați piesa de prelucrat. O piesă de prelucrat prinsă cu dispozitive de prindere sau într-o menghină, este ținută mai sigur decât cu mâna.

UTILIZAREA

01 UTILIZAREA PREVĂZUTĂ

Acest produs este conceput pentru perforarea lemnului și a materialelor similare, de ex. MDF, plăci aglomerate, plastic, metal și perforarea cu percuție a zidăriei, plăcilor ceramice, a betonului, precum și pentru înșurubare.

02 UTILIZAREA

COMUTATOR PORNIT/OPRIT CU CONTROL VARIABIL DE VITEZĂ (E)

Apăsați comutatorul de pornire/oprire (12) pentru a porni unealta și eliberați-l pentru a opri unealta.

Comutatorul de pornire/oprire (12) este prevăzut cu o funcție de frână care oprește mandrina imediat când eliberați rapid comutatorul. Există de asemenea, un comutator de viteză variabilă care oferă viteză și cuplu mai mari cu presiunea de declanșare crescută.

AVERTISMENT! Nu utilizați pe perioade lungi la o viteză redusă, deoarece se va genera o căldură mare internă.

BLOCAREA COMUTATORULUI (F1)

Comutatorul de pornire/oprire poate să fir blocat în poziția OPRIT. aceasta ajută la reducerea posibilității pornirii accidentale, atunci când nu este utilizat. Pentru a bloca comutatorul de declanșare, controlul rotației (5) în poziția centrală.

CONTROLUL ROTAȚIEI ÎNAINTE/ÎNAPOI (F2,F3)

AVERTISMENT! Schimbați direcția de rotație numai dacă produsul este decuplat și s-a oprit în totalitate! Asigurați-vă întotdeauna că butonul de control al rotației înainte/înapoi este reglat în poziția corectă în funcție de operația intenționată!

Împingeți întotdeauna butonul de control al rotației înainte/înapoi cât de departe cu putință! Nu utilizați produsul cu comutatorul în orice altă poziție intermediară!

Deplasați comutatorul de rotație înainte / înapoi (5) spre stânga pentru a utiliza produsul în modul de rotație în sens orar.

Deplasați comutatorul de rotație înainte / înapoi (5) spre dreapta pentru a utiliza produsul în modul de rotație în sens anti-orar.

CONTROL CU DOUĂ VITEZE (G)

Mașina de găurit este echipată cu un sistem de control cu transmisie în două trepte, proiectat pentru perforarea sau înșurubarea la viteze MICI sau MARI. Un comutator glisant este localizat în partea superioară a mașinii de găurit pentru a selecta fie viteza MICĂ sau MARE. Atunci când utilizați mașina de găurit într-o gamă de viteză MICĂ, viteza va scădea și mașina de găurit va avea o putere și un cuplu mai mari. Atunci când utilizați mașina de găurit într-o gamă de viteză MARE, viteza va crește și mașina de găurit va avea o putere și un cuplu mai mici.

TREAPTA 1: Gama de viteză scăzută: pentru înșurubare sau lucru cu diametre de perforare mari.

TREAPTA 2: Gama de viteză ridicată: pentru lucrul cu un diametru de perforare mic

INELUL DE SELECȚIE PERFORARE/ÎNȘURUBARE/PERFORARE CU PERCUȚIE (H)

Există trei moduri de lucru disponibile pe această unealtă: perforare, înșurubare și perforare cu percuție. Pentru a selecta unul dintre cele trei moduri, rotiți inelul funcțional pentru a-l alinia cu pictograma mașinii de găurit/șurubelniței/ciocanului de pe carcasă, în funcție de funcția dorită.

Pentru perforarea lemnului și a metalului

Pentru înșurubare

Pentru perforarea cu percuție a zidăriei și betonului

REGLAREA CUPLULUI (I)

În modul de înșurubare, cuplul poate fi reglat prin rotirea inelului de reglare cuplu. Numerele mai mari indică un cuplu mai mare. Selectați setarea după cum urmează:

1 - 5 pentru înșurubarea șuruburilor mici

6 - 10 pentru înșurubări în material moale

11-15 pentru înșurubări în lemn dur

16-20 pentru înșurubări în material dur

21 - 24 pentru înșurubarea șuruburilor mari

BLOCAREA AUTOMATĂ A ARBORELUI (J)

Blocarea automată a arborelui vă permite să îl utilizați ca o șurubelniță obișnuită. Puteți să oferiți o rotire suplimentară pentru a strânge un șurub, pentru a desface un șurub foarte strâns sau să continuați să lucrațu după ce bateria s-a descărcat. Pentru a utiliza produsul ca șurubelniță manuală, mandrina este blocată automat atunci când unealta este oprită.

LUMINA DE LUCRU AUTOMATĂ (K)

Lampa de lucru LED (9) se va aprinde atunci când comutatorul de declanșare este apăsat ușor și se va opri automat, la scurt timp după ce butonul de declanșare a fost eliberat. Aceasta oferă lumină suplimentară pe suprafața piesei prelucrate pentru operațiuni desfășurate în condiții de iluminat slab.

AVERTISMENT! Nu priviți direct în lumina LED.

PERFORAREA

Atunci când perforați o suprafață netedă dură, utilizați un punctator central pentru a marca poziția de perforare dorită. Aceasta va preveni alunecarea vârfului de burghiu de pe centru, odată ce perforarea a fost inițiată. Țineți unealta ferm și plasați vârful în punctul de perforare. Apăsați comutatorul de pornire pentru a porni unealta. Deplasați vârful burghiului în piesă, aplicând suficientă presiune pentru a menține vârful în mișcare. Nu forțați și nu aplicați o presiune laterală pentru alungirea orificiului.

AVERTISMENT! Murghiele cu vârf Tungsten carbid trebuie utilizate întotdeauna la beton și zidărie. Atunci când perforați metalul, utilizați numai burghie HSS aflate în stare bună. Utilizați întotdeauna un suport magnetic de burghie (neinclus) atunci când utilizați vârfuri de înșurubare scurte. Atunci când efectuați înșurubări, aplicați o cantitate mică de săpun lichid sau o substanță similară pe filetul șurubului pentru a facilita introducerea.

Ori de câte ori este posibil, asigurați piesele prelucrate de mici dimensiuni pentru a preveni mișcarea lor pe parcursul utilizării.

SUPRAÎNCĂRCAREA, TEMPERATURA ȘI PROBLEMELE DE ÎNCĂRCARE

Problemă	Starea uneltei/ bateriei	Cauză posibilă	Soluţie
Protecţie la suprasarcină	Produsul se oprește brusc; lampa de lucru LED (dacă este montată) se aprinde intermitent	Cuplu extrem de mare, blocarea, înțepenirea, supraîncărcarea uneltei	Eliberați imediat sarcina, resetați unealta prin oprirea și repornirea ei.
Temperatură extrem de înaltă	Primul și cel de-al treilea LED al INDICATORULUI DE ÎNCĂRCARE se vor aprinde alternativ	Baterie supraîncălzită în timpul operației	Răciți bateria
Nivel de încărcare redus	Nivelul de încărcare al uneltei va scădea rapid; primul LED de pe INDICATORUL DE ÎNCĂRCARE începe să se aprindă intermitent	Acumulatorul este încărcat la mai puțin de 5%	Îndepărtați acumulatorul din unealtă și încărcați-l
Alte probleme	Încărcări scurte	Nu este încărcat complet	Asigurați-vă că bateria este complet încărcată de fiecare dată, permițând încărcătorului să își încheie ciclul de încărcare complet
		Condiții de depozitare necorespunzătoare	Îndepărtați întotdeauna bateria de pe unealtă și încărcător atunci când nu este utilizată și depozitați-o într-un loc uscat și sigur. Evitați încărcarea sau depozitarea bateriei la temperaturi situate sub 5 °C și peste 40 °C. Răciți un acumulator încălzit, dintr-o unealtă tocmai utilizată timp de aproximativ 30 de minute înainte de depozitare.

ÎNGRIJIREA ŞI ÎNTREŢINEREA

ÎNTREȚINEREA

Scula dumneavoastră nu necesită lubrifiere sau lucrări de întreținere suplimentare. În scula dumneavoastră electrică nu există piese care se pot repara. Nu folosiți niciodată apă sau substanţe chimice de curățare pentru a curăța scula dumneavoastră electrică. Curățați scula electrică cu o cârpă uscată. Întotdeauna stocați-vă scula într-un loc uscat. Menţineţi curate fantele de ventilaţie ale motorului. Menţineţi curate toate butoanele de control funcționale.

DEPOZITARE

- Opriți produsul și scoateți acumulatorul.
- Curățați produsul așa cum este descris mai sus.
- Depozitați produsul și accesoriile sale într-un loc întunecat, uscat, ferit de îngheț, bine ventilat. Temperatura ideală de depozitare este cuprinsă între 10°C și 30°C.
- Depozitați întotdeauna produsul într-un loc inaccesibil copiilor.
- Vă recomandăm să folosiți cutia originală pentru depozitare sau acoperiți produsul cu o cârpă sau o carcasă adecvată pentru a-l proteja împotriva prafului.

TRANSPORTUL

- Opriţi produsul şi scoateţi setul de acumulatori.
- Fixați apărătorile de transport, dacă este cazul.
- Întotdeauna transportați produsul apucându-l de mâner.
- Protejați produsul de impacturile violente sau vibrațiile puternice care pot avea loc în timpul transportării cu un vehicul.
- Fixați produsul pentru a preveni alunecarea sau căderea acestuia.

REPARAREA

Acest produs nu conține nicio piesă care poate fi reparată de către utilizator. Contactați un service autorizat sau o persoană cu calificări similare pentru a verifica produsul și repara.

RECICLAREA ȘI ELIMINAREA DEȘEURILOR

Acest simbol este cunoscut drept „simbolul tomberonului cu roți, tăiat cu un X”. Atunci când acest simbol este inclus pe un produs sau pe o baterie, înseamnă că nu trebuie eliminat(ă) împreună cu gunoiul menajer general. Unele substanțe chimice conținute de produsele electrice/electronice sau de baterii pot fi dăunătoare pentru sănătate și mediu. Elimină articolele electrice/electronice sau bateriile uzate numai prin programele centrelor de colectare separate, care se ocupă de recuperarea și reciclarea materialelor din componența lor. Colaborarea ta este vitală pentru a asigura succesul acestor programe și pentru protecția mediului.

ELIMINAREA UNUI SET DE ACUMULATORI EPUIZAT

Pentru a conserva resursele naturale, vă rugăm să reciclaţi sau să eliminaţi setul de acumulatori în mod corespunzător. Acest set de acumulatori conține acumulatori cu Li-ion. Consultați autoritatea locală în domeniul deșeurilor pentru informații suplimentare privind opţiunile disponibile de reciclare și/sau de eliminare. Descărcați setul de acumulatori prin utilizarea sculei, după care îndepărtați acumulatorii din carcasa sculei și acoperiți bornele setului de acumulatori cu bandă adezivă super rezistentă pentru a preveni scurtcircuitarea și descărcarea energiei. Nu încercați să desfaceți sau să îndepărtați vreo componentă.

GARANȚIE COMERCIALĂ ERBAUER

Avem o grijă deosebită să selectăm materiale de înaltă calitate şi să utilizăm tehnici de fabricare care ne permit să creăm produse care încorporează designul şi durabilitatea. Acest produs (Erbauer Mașină de găurit/înșurubat cu percuție fără fir) beneficiază de garanţie din partea producătorului de 3 ani pentru defectele de fabricaţie, de la data achiziţiei (dacă este cumpărat din magazin) sau de la data livrării (dacă este cumpărat online), fără niciun cost suplimentar.

Pentru a efectua o solicitare în temeiul acestei garanţii, trebuie să prezentaţi dovada achiziţiei (cum ar fi, chitanţa de vânzare/bonul fiscal, factura de achiziţie sau alte dovezi admisibile conform legii aplicabile); vă rugăm să păstraţi dovada achiziţiei într-un loc sigur. Pentru ca această garanţie să se aplice, produsul achiziţionat trebuie să fie nou, garanţia neaplicându-se pentru produse la mâna a doua sau produse de prezentare. Cu excepția cazului în care legislația aplicabilă prevede altfel, orice produs înlocuitor livrat în baza prezentei garanţii va beneficia de garanţie doar până la expirarea perioadei iniţiale de garanţie.

Prezenta garanţie acoperă defecţiunile produsului şi erorile de funcţionare, cu condiţia ca produsul să fi fost utilizat în scopul prevăzut şi să fi fost instalat, curăţat, îngrijit şi întreţinut în conformitate cu informaţiile conţinute în termenii şi condiţiile prezente, manualul de utilizare şi practicile standard, cu condiţia ca practicile standard să nu fie în contradicţie cu manualul de utilizare.

Această garanţie nu acoperă defectele şi deteriorările provocate de uzura normală sau daunele care pot fi rezultatul utilizării necorespunzătoare, instalării sau asamblării defectuoase, neglijenţei, accidentelor, utilizării greşite sau modificărilor aduse produsului. Cu excepția cazului în care legislația aplicabilă prevede altfel, prezenta garanţie nu va acoperi, în niciun caz, costurile suplimentare (de expediere, deplasare, dezinstalare şi reinstalare, manoperă etc.) sau daunele directe şi indirecte.

Această garanție nu acoperă defectele și deteriorările cauzate sau rezultate din:

- uzura normală a produsului, inclusiv uzura accesoriilor;
- supraîncărcare, utilizare incorectă sau neglijență;
- încercarea de efectuare a reparațiilor de altă persoană în afară de un agent autorizat;
- daune cosmetice;
- deteriorări cauzate de obiecte străine, substanțe sau accidente;
- deteriorări sau modificări accidentale;
- nerespectarea îndrumărilor producătorului;
- pierderea utilizării bunurilor.

Bateriile nu sunt acoperite de garanția de 3 ani Erbauer și vor avea o perioadă de garanție de 2 ani de la data cumpărării.

Dacă produsul este defect, vom proceda, într-un timp rezonabil, la repararea sau înlocuirea acestuia.

Drepturile acoperite de această garanţie sunt aplicabile în ţara în care aţi achiziţionat produsul. Întrebările legate de garanţie trebuie adresate magazinului de la care aţi achiziţionat produsul.

Garanţia este suplimentară drepturilor dvs. legale şi nu le afectează.

Dacă achiziționați acest produs din Turcia sau România, veți primi o garanție.

INSTRUCCIONES DE SEGURIDAD

ADVERTENCIAS GENERALES DE SEGURIDAD PARA LAS HERRAMIENTAS ELÉCTRICAS

ADVERTENCIA Lea todas las advertencias de seguridad, las instrucciones, las ilustraciones y las especificaciones suministradas con esta herramienta eléctrica. *La no observación de todas las instrucciones relacionadas a continuación puede dar como resultado un choque eléctrico, fuego y/o una lesión seria.*

Guarde todas las advertencias y todas las instrucciones para una referencia futura.

La expresión "herramienta eléctrica" en las advertencias se refiere a su herramienta eléctrica conectada a la red eléctrica (con cable de alimentación) o a su herramienta accionada a batería (sin cable de alimentación).

SEGURIDAD DEL ÁREA DEL TRABAJO

a. **Mantenga el área de trabajo limpia y bien iluminada.** *Las áreas desordenadas y oscuras pueden provocar accidentes.*

b. **No maneje herramientas eléctricas en atmósferas explosivas, tales como en presencia de líquidos inflamables, gases o polvo.** *Las herramientas eléctricas producen chispas que pueden encender el polvo o los humos.*

c. **Mantenga alejados a los niños y curiosos mientras maneja una herramienta eléctrica.** *Las distracciones pueden causarle la pérdida del control.*

SEGURIDAD ELÉCTRICA

a. **La clavija de la herramienta eléctrica debe coincidir con la base de la toma de corriente. No modificar nunca la clavija de ninguna manera. No usar ningún adaptador de clavijas con herramientas eléctricas puestas a tierra.** *Clavijas no modificadas y bases coincidentes reducirán el riesgo de choque eléctrico.*

b. **Evite el contacto del cuerpo con superficies puestas a tierra como tuberías, radiadores, cocinas eléctricas y refrigeradores.** *Hay un riesgo aumentado de choque eléctrico si su cuerpo está puesto a tierra.*

c. **No exponga las herramientas eléctricas a la lluvia o a condiciones de humedad.** *El agua que entre en la herramienta aumentará el riesgo de choque eléctrico.*

d. **No abuse del cable. No usar nunca el cable para llevar, levantar o desenchufar la herramienta eléctrica. Mantenga el cable lejos del calor, aceite, cantos vivos o piezas en movimiento.** *Los cables dañados o enredados aumentan el riesgo de choque eléctrico.*

e. **Cuando maneje una herramienta eléctrica en el exterior, use una prolongación de cable adecuada para uso en el exterior.** *El uso de una prolongación de cable adecuada para uso en el exterior reduce el riesgo de choque eléctrico.*

f. **Si el uso de una herramienta en un lugar húmedo es inevitable, use una alimentación protegida por un dispositivo de corriente residual (RCD).** *El uso de un RCD reduce el riesgo de choque eléctrico.*

SEGURIDAD PERSONAL

a. **Esté alerta, vigile lo que está haciendo y use el sentido común cuando maneje una herramienta eléctrica. No use una herramienta eléctrica cuando esté cansado o bajo la influencia de drogas, alcohol o medicamentos.** *Un momento de distracción mientras maneja herramientas eléctricas puede causar un daño personal serio.*

b. **Use equipo de protección personal. Lleve siempre protección para los ojos.** *Los equipos de protección individual tales como mascarilla antipolvo, zapatos no resbaladizos, casco o protección para los oídos utilizados para las condiciones apropiadas reducen los daños personales.*

c. **Evite un arranque accidental. Asegúrese de que el interruptor está en posición “paro” antes de conectar a la red y/o a la batería, coger o transportar la herramienta.** *Transportar herramientas eléctricas con el dedo sobre el interruptor o enchufar herramientas eléctricas que tienen el interruptor en posición “marcha” invita a accidentes.*

d. **Retire cualquier llave o herramienta antes de arrancar la herramienta eléctrica.** *Una llave o herramienta unida a una pieza rotativa de una herramienta eléctrica puede causar un daño personal.*

e. **No se sobrepase. Mantenga los pies bien asentados sobre el suelo y conserve el equilibrio en todo momento.** *Esto permite un mejor control de la herramienta eléctrica en situaciones inesperadas.*

f. **Vista adecuadamente. No vista ropa suelta o joyas. Mantenga su pelo y su ropa alejados de las piezas en movimiento.** *La ropa suelta, las joyas o el pelo pueden ser cogidos en las piezas en movimiento.*

g. **Si hay dispositivos para la conexión de medios de extracción y recogida de polvo, asegúrese de que éstos estén conectados y se usen correctamente.** *El uso de estos dispositivos puede reducir los riesgos relacionados con el polvo.*

h. **No permita que la confianza obtenida con el uso frecuente de herramientas le haga ignorar los principios generales de seguridad.** *Una acción descuidada puede provocar una herida grave en una fracción de segundo.*

UTILIZACIÓN Y CUIDADO DE LAS HERRAMIENTAS

a. **No fuerce la herramienta eléctrica. Use la herramienta eléctrica correcta para su aplicación.** *La herramienta eléctrica hará el trabajo mejor y más seguro al ritmo para la que fue concebida.*

b. **No use la herramienta eléctrica si el interruptor no permite pasar de "marcha" a "paro" e inversamente.** *Cualquier herramienta eléctrica que no pueda controlarse con el interruptor es peligrosa y debe repararse*.

c. **Desenchufe la clavija de la fuente de alimentación y/o retire la batería, si se puede, antes de efectuar cualquier ajuste, cambio de accesorios, o de guardar la herramienta eléctrica.** *Tales medidas preventivas de seguridad reducen el riesgo de arrancar la herramienta accidentalmente.*

d. **Conserve las herramientas eléctricas inactivas fuera del alcance de los niños y no permita el manejo de la herramienta eléctrica a personas no familiarizadas con las herramientas o con estas instrucciones.** *Las herramientas eléctricas son peligrosas en manos de usuarios no entrenados.*

e. **Mantenga las herramientas eléctricas y los accesorios. Compruebe que las partes móviles no estén desalineadas o trabadas, que no haya piezas rotas u otras condiciones que puedan afectar el funcionamiento de las herramientas eléctricas. Las herramientas eléctricas se reparan antes de su uso, cuando están dañadas.** *Muchos accidentes son causados por herramientas eléctricas pobremente mantenidas.*

f. **Mantenga las herramientas de corte afiladas y limpias.** *Las herramientas de corte mantenidas correctamente con los bordes de corte afilados son menos propensas a trabarse y más fáciles de controlar.*

g. **Use la herramienta eléctrica, accesorios y puntas de herramientas, etc. de acuerdo con las instrucciones y teniendo en cuenta las condiciones de trabajo y el trabajo a desarrollar.** *El uso de la herramienta eléctrica para*

aplicaciones diferentes de las previstas podría causar una situación de peligro.

h. **Mantenga las empuñaduras y superficies de agarre secas, limpias y libres de aceite y grasa.** *Las empuñaduras y superficies de agarre resbaladizas no permiten un agarre seguro y el control de la herramienta en situaciones imprevistas.*

UTILIZACIÓN DE LAS HERRAMIENTAS QUE FUNCIONAN A BATERÍAS Y PRECAUCIONES DE EMPLEO

a. **Recargue solamente con el cargador especificado por el fabricante.** *Un cargador que es adecuado para un tipo de bloque de baterías puede ocasionar un peligro de incendio cuando se usa con otro bloque de baterías.*

b. **Use las herramientas solamente con los bloques de baterías diseñados específicamente.** *El uso de cualquier otro bloque de baterías puede ocasionar un peligro de daños e incendio.*

c. **Cuando el bloque de baterías no esté en uso, manténgalo alejado de otros objetos metálicos como clips para papeles, monedas, llaves, clavos, tornillos u otros pequeños objetos metálicos que puedan establecer una conexión de un borne al otro.** *Un cortocircuito entre ambos bornes de la batería puede ocasionar quemaduras o un incendio.*

d. **En condiciones abusivas, puede derramarse líquido de la batería; evite el contacto. Si accidentalmente tiene lugar un contacto, lávelo con agua. Si el líquido toca a los ojos, busque ayuda médica adicionalmente.** *El líquido derramado de la batería puede causar irritación y quemaduras.*

e. **No use un bloque de baterías o una herramienta a baterías que ha sido dañada o modificada.** *Las baterías dañadas o modificadas pueden tener un comportamiento imprevisible provocando un fuego, una explosión o un riesgo de lesiones.*

f. **No exponga un bloque de baterías o una herramienta a baterías al fuego o a una temperatura excesiva.** *Una exposición al fuego o a una temperatura superior a 130 °C pueden provocar una explosión.*

g. **Siga todas las instrucciones de carga y no cargue el bloque de baterías o la herramienta a batería fuera del margen de temperaturas especificadas en las instrucciones.** *Una carga incorrecta o a temperaturas fuera del rango especificado de temperaturas puede dañar la batería y aumentar el riesgo de fuego.*

SERVICIO

a. **Haga revisar su herramienta eléctrica por un servicio de reparación cualificado usando solamente piezas de recambio idénticas.** *Esto garantizará que la seguridad de la herramienta eléctrica se mantiene.*

b. **No efectúe jamás operación de mantenimiento sobre bloques de baterías dañados.** *Es conveniente que el mantenimiento de los bloques de baterías sea solamente efectuado por el fabricante o los proveedores de servicio autorizados.*

ADVERTENCIAS DE SEGURIDAD ADICIONALES PARA SU TALADRADORA COMBINADA

1) **Medidas de seguridad para todas las operaciones**

a. **Lleve protectores en los oídos cuando taladre con impacto.** La exposición al ruido puede causar pérdida de audición.

b. **Use la(s) empuñadura(s) auxiliar(es).** *La pérdida de control puede causar daños personales.*

c. **Sostenga la herramienta de forma adecuada antes de su utilización.** *La herramienta produce un par de salida elevado y en caso de que la herramienta no sea sostenida de forma adecuada, puede producirse una pérdida de control resultando en daños personales.*

d. **Sostenga la herramienta por las superficies de agarre aisladas, cuando se realice una operación en la que el accesorio de corte/presión pueda tocar algún cableado oculto.** *Los accesorios de corte/presión que toquen un "cable activo" pueden hacer que las partes metálicas expuestas de la herramienta se vuelvan "activas" y el operador podría sufrir un choque eléctrico.*

2) **Medidas de seguridad cuando se utilizan brocas largas**

a. **Nunca trabaje a una velocidad superior a la velocidad máxima nominal de la broca.** *A velocidades más altas, es probable que la broca se tuerza si se deja girar con libertad sin hacer contacto con la pieza de trabajo, pudiendo causar alguna lesión.*

b. **Comience siempre taladrando a una velocidad baja y con la punta de la broca en contacto con la pieza de trabajo.** *A velocidades más altas, es probable que la broca se tuerza si se deja girar con libertad sin hacer contacto con la pieza de trabajo, pudiendo causar alguna lesión.*

c. **Ejerza una leve presión en la dirección de la broca y nunca aplique un presión excesiva.** *Las brocas pueden torcerse y ocasionar lesiones debido a una rotura o una pérdida de control.*

ADVERTENCIAS DE SEGURIDAD PARA BATERÍAS

a. No conecte el borne positivo y negativo de la batería entre ellos con un objeto metálico (como un alambre).

b. No transporte ni almacene baterías junto con collares, horquillas u otros objetos metálicos.

c. No perfore la batería con clavos ni la golpee con un martillo, la pise o la someta a fuertes impactos o choques.

d. No suelde directamente sobre la batería.

e. No exponga la batería al agua dulce o salada, ni permita que se moje.

f. No desmonte o modifique la batería.

g. *No coloque la batería dentro o cerca del fuego, sobre estufas u otros lugares con temperaturas elevadas. No exponga la batería a la luz solar directa o la utilice o almacene dentro de coches durante los días calurosos.*

h. *No coloque la batería en hornos microondas, en contenedores de alta presión o en baterías de cocina de inducción.*

i. *Si desea almacenar la batería durante un tiempo sin utilizarla, almacénela a temperatura ambiente (19°C to 25°C), cargada al 30-50% de su capacidad. Para largos periodos de almacenamiento, aumente la carga de la batería una vez al año para evitar una descarga excesiva.*

La siguiente información aplica únicamente a usuarios profesionales pero es una buena práctica para cualquier usuario:

ADVERTENCIAS DE SEGURIDAD ADICIONALES PARA EL POLVO DE CONSTRUCCIÓN

Los trabajadores de la construcción son uno de los grupos de riesgo debido al polvo que respiran: el polvo de sílice no es sólo una molestia, sino un verdadero peligro para sus pulmones.

La sílice es un mineral natural presente en grandes cantidades en materiales como la arena, piedra arenisca y granito. También se encuentra comúnmente en muchos materiales de construcción como el hormigón y el mortero. La sílice se convierte en un polvo muy fino (también conocido como sílice cristalina respirable o RCS) durante muchas tareas comunes tales como el corte, taladrado o amolado. Respirar las partículas muy finas de sílice cristalina puede causar el desarrollo de:

- Cáncer de pulmón,
- Silicosis,
- Enfermedad pulmonar obstructiva crónica (EPOC).

La inhalación de partículas finas de polvo de madera, por otro lado, puede conducir al desarrollo de asma. El riesgo de enfermedades pulmonares está vinculado a las personas que respiran regularmente el polvo de construcción durante un período de tiempo prolongado, no de forma ocasional.

Para proteger el pulmón, se ha establecido un límite en la cantidad de estos polvos que una persona puede respirar (llamado límite de exposición o LEP) cuando se promedia durante un día normal de trabajo. Este límite representa una pequeña piza de sal y es la cantidad máxima legal que se puede respirar después de haber aplicado los controles adecuados.

¿CÓMO SE PUEDE REDUCIR LA CANTIDAD DE POLVO?

1. Reducir la cantidad de operaciones de corte mediante el uso de los productos de construcción del tamaño apropiado.
2. Utilizar una herramienta menos potente, por ejemplo, una cortadora de bloques en lugar de una amoladora angular.
3. Utilizar un modo completamente distinto de trabajar - por ejemplo, usando una pistola de clavos para sujetar soportes de cables en lugar de perforar primero los agujeros.

Por favor, trabaje siempre con equipos de seguridad homologados, tales como máscaras contra el polvo especialmente diseñadas para filtrar partículas microscópicas y utilice las instalaciones de extracción de polvo en todo momento.

ADVERTENCIA: Algunas partículas de polvo originadas durante las operaciones de lijado, aserrado, amolado, perforación u otros trabajos de construcción contienen productos químicos que pueden producir cáncer, defectos de nacimiento y otros daños reproductivos. Algunos ejemplos de estos productos químicos son:

- Plomo de pinturas a base de plomo
- Sílice cristalina de ladrillos, cemento y otros materiales de albañilería
- Arsénico y cromo de madera tratada químicamente
- El riesgo de exposición a estas sustancias químicas depende de la regularidad con que se realizan este tipo de trabajos. Para reducir la exposición a estos polvos, el usuario debe:
- Trabajar en áreas bien ventiladas;
- Utilizar equipo de protección individual y especialmente una máscara antipolvo que filtre las partículas microscópicas.

VIBRACIÓN

La Directiva Europea de Agentes Físicos (Vibración) fue elaborada para reducir las lesiones derivadas del Síndrome de vibración mano/brazo de los usuarios de herramientas eléctricas. Esta directiva exige que los fabricantes de herramientas eléctricas y los respectivos distribuidores indiquen los valores indicativos del resultado del ensayo de vibración de forma que permita a los usuarios aplicar las medidas necesarias relativas al periodo diario durante el cual la herramienta puede ser utilizada así como poder elegir la herramienta más adecuada.

VER EL APARTADO DE ESPECIFICACIONES TÉCNICAS EN ESTE MANUAL DE INSTRUCCIONES PARA LOS NIVELES DE VIBRACIÓN DE SU HERRAMIENTA.

Los valores de emisión de vibración declarados deben usarse como un nivel mínimo y como guía actual a nivel de vibración.

El valor total declarado de la vibración se ha medido según un método de ensayo normalizado (en base a las normas EN 62841-1, EN 62841-2-1) y puede utilizarse para comparar herramientas entre sí.

El valor de emisión de vibración declarado puede usarse también para una evaluación preliminar de la exposición.

ADVERTENCIA: Las emisiones de vibración durante la utilización real de la herramienta eléctrica pueden ser diferentes del valor total declarado dependiendo de la forma en que se usa la herramienta:

- El modo en que los materiales son amolados, cortados o perforados.
- Si la herramienta está en buenas condiciones y se mantiene de forma apropiada.
- Utilizar accesorios correctos para la herramienta y asegurar que están afilados y en buenas condiciones.
- La sujeción de las superficies de agarre.
- Durante el uso de esta herramienta se producen vibraciones mano/brazo.

Adopte las prácticas de trabajo correctas para reducir la exposición a la vibración. Esta herramienta puede causar el síndrome de mano/brazo si se usa de forma inadecuada.

ADVERTENCIA: Identifique las medidas de seguridad destinadas a proteger al operario que se basan en una estimación de la exposición en las condiciones reales de utilización (teniendo en cuenta todas las partes del ciclo de maniobras, tales como los momentos en que la herramienta está fuera de tensión y cuando trabaja en vacío, además del tiempo de accionamiento del gatillo).

NOTA:

- El uso de otras herramientas reducirá el periodo total de uso de esta herramienta por parte del operador.
- Para ayudar a minimizar el riesgo de exposición a la vibración, use SIEMPRE hojas, puntas y cinceles afilados.
- Realice el mantenimiento de esta herramienta tal y como se indica en este manual y manténgala bien lubricada (si es necesario).
- Evite usar la herramienta a temperaturas iguales o inferiores a -10°C.
- Planifique su horario de trabajo para repartir cualquier uso de la herramienta a vibración elevada a lo largo de varios días.

VIGILANCIA DE LA SALUD

Todos los trabajadores deben estar incluidos en un programa de vigilancia para la salud con el objetivo de ayudar a identificar posibles enfermedades relacionadas con las vibraciones en los estados iniciales, evitar la progresión de la enfermedad y ayudar al trabajador a permanecer en su puesto de trabajo.

RIESGOS RESIDUALES

Incluso usando este producto de acuerdo con todos los requisitos de seguridad, persisten potenciales riesgos de daños personales y materiales. Debido a la estructura y el diseño de este producto, pueden surgir los siguientes riesgos:

1. Lesiones personales y daños a la propiedad debidos al uso de accesorios de corte rotos o por impactos repentinos de objetos ocultos durante el uso.
2. Peligro de lesiones personales o daños a la propiedades debido a la proyección de objetos o accesorios de baja calidad.

DESCRIPCIÓN DEL PRODUCTO

1. Portaútiles sin llave
1a. Pinzas del portaútiles
1b. Camisa del portaútiles
2. Anillo de ajuste del par de apriete
3. Selector del modo de funcionamiento
4. Selector de engranaje de 2 velocidades
5. Selector de giro Avance/Retroceso
6. Bloque de baterías*
7. Botón de la barra de estado de carga*
8. Botón de liberación del bloque de baterías*
9. Luz de trabajo LED
10. Clip para cinturón
11. Interruptor de encendido/apagado
12. Empuñadura
13. Empuñadura auxiliar

NOTA: * Este componente podría no estar incluido en el alcance del suministro.

01 ESPECIFICACIONES TÉCNICAS

Taladro percutor inalámbrico

Tensión asignada:	18V c.c.
Velocidad asignada en vacío:	0-550/0-2000 /min
Posiciones del par de apriete:	24
Par de apriete máximo:	150 N.m
Capacidad del portaútiles:	13 mm
Capacidad máxima de perforación:	Madera 70 mm Acero 20 mm Mampostería 20 mm
Peso (sin batería):	aprox. 1,9 kg

Batería (podría no estar incluida)

Modelo de bloque de baterías:	ERI1100BAT	ERI1099BAT
Tensión de la batería:	18 V d.c. Li-ion	18 V d.c. Li-ion
Capacidad de la batería:	5 Ah	4 Ah
Peso:	0,7 kg	0,7 kg

Rango de temperatura ambiente para el uso de la herramienta y la batería: -10 °C a 40 °C

Para utilizar con el bloque de baterías y cargador que se indican a continuación:

Modelo del bloque de baterías: EBAT18-Li-2 / EBAT18-Li-4 / EBAT18-Li-5 / EHPB18-Li-4 / EHPB18-Li-8 / ERI1098BAT / ERI1099BAT / ERI1100BAT

Modelo del cargador: EC18-Li / EFC18-Li / EMC18-Li / ERB1101CHR / ERB1102CHR / ERB1103CHR / ERB1091CHR

Rango de temperatura ambiente recomendado para carga: 5 °C a 40 °C

VALORES DE RUIDO

Nivel de Presión acústica ponderada-A: L_{pA}=93 dB(A)

Nivel de Potencia acústica ponderada-A: L_{wA}=101 dB(A)

Incertidumbre: K_{PA} & K_{WA}= 5dB(A)

El nivel de presión acústica para el operador puede superar los 80 dB (A) por lo que es necesario utilizar protección auditiva.

VALORES DE VIBRACIÓN

Taladrado a percusión en hormigón: $a_{h,ID}$ =20,75 m/s²

Taladrado en metal: $a_{h,D}$=2,18 m/s²

Incertidumbre: K=1,5 m/s^2

Los valores de emisión de ruido se han obtenido de acuerdo con el código de ensayo de ruido descrito en la norma EN 62841-1 y EN 62841-2-1.

El valor total de vibración y el valor de emisión de ruido declarados han sido medidos de acuerdo con un método de ensayo normalizado y pueden usarse para comparar una herramienta con otra. El valor total de vibración y el valor de emisión de ruido declarados pueden también ser usados en una evaluación preliminar de la exposición

ADVERTENCIA: Las emisiones de vibración y de ruido durante la utilización real de la herramienta eléctrica pueden ser diferentes del valor total declarado dependiendo de la forma en que se usa la herramienta, especialmente dependiendo del tipo de pieza de trabajo que se trabaja. Es necesario identificar las medidas de seguridad destinadas a proteger al operario que se basan en una estimación de la exposición en las condiciones reales de utilización (teniendo en cuenta todas las partes del ciclo de maniobras, tales como los momentos en que la herramienta está fuera de tensión y cuando trabaja en vacío, además del tiempo de accionamiento del gatillo).

EXPLICACIÓN DE LA PLACA DE CARACTERÍSTICAS

ERI1107COM = NÚMERO DE MODELO

ER = ERBAUER

I = 18V Li-Ion

1107 = NÚMERO DE SERIE

COM = TALADRO PERCUTOR INALÁMBRICO

MONTAJE

01 SÍMBOLOS

Lea el manual de instrucciones.

Utilice protección para los ojos.

Utilice protección auditiva.

Utilice mascarilla para el polvo.

No deseche los bloques de baterías en ríos o los sumerja en agua.

No deseche los bloques de batería en el fuego ya que podrían explotar y causar lesiones.

No exponga los bloques de batería a temperaturas superiores a 40°C.

Motor sin escobillas

Tecnología de refrigeración de batería

ANTI KICK-BACK	El embrague electrónico reduce el retroceso en caso de bloqueo y el freno electrónico asegura que el disco se pare de forma rápida y segura.
yyWxx	Código de la fecha de fabricación: Año de fabricación (20yy) y semana de fabricación (Wxx)
CE	Este producto es conforme a las directivas CE aplicables.
UK CA	Este producto es conforme a la legislación del Reino Unido aplicable.

02 DESEMBALAJE

Retire las piezas del embalaje y colóquelas sobre una superficie plana y estable.

- Retire todos los materiales de embalaje y dispositivos de transporte, si fuese necesario.
- Inspeccione la herramienta para verificar que está completa y en perfectas condiciones. Si alguna de las piezas falta o está dañada, no utilice la herramienta y contacte con el establecimiento donde compró el producto. El uso de un producto incompleto o dañado puede representar un peligro para las personas y la propiedad.
- Asegúrese de que dispone de todos los accesorios necesarios para el montaje y funcionamiento de la herramienta. Esto también incluye el equipo de protección individual adecuado.

ADVERTENCIA: El producto y el embalaje no son un juguete. Los niños no deberían jugar con las bolsas de plástico, láminas o piezas pequeñas. Existe riesgo de asfixia.

03 MONTAJE DE LA HERRAMIENTA

CARGA DEL BLOQUE DE BATERÍAS (PODRÍA NO ESTAR INCLUIDO)

El bloque de batería se entrega con un estado de carga bajo. Cargue la batería completamente antes del primer uso. Consulte el manual de instrucciones del cargador para los detalles.

PARA RETIRAR O COLOCAR EL BLOQUE DE BATERÍAS (A1, A2)

Presione el botón de liberación del bloque de baterías para desbloquear y retirar el bloque de baterías de la herramienta. Después de la recarga, deslícelo de vuelta en la herramienta. Un simple empujón y un poco de presión serán suficientes.

BARRA DE ESTADO DE CARGA DEL BLOQUE DE BATERÍAS

El bloque de baterías Li-ion (6) está equipado con una BARRA DE ESTADO DE CARGA que se utiliza como indicador del estado de carga del bloque de baterías. Presione el botón de la BARRA DE ESTADO DE CARGA (7) para revisar la carga de la batería como se indica a continuación. El indicador LED se encenderá durante unos 5 segundos.

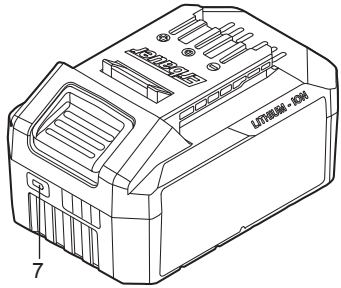	76-100% de carga	
	51-75% de carga	
	26-50% de carga	
	5-25% de carga	
Intermitente Encendido Apagado	Por debajo del 5% de carga	

COMO USAR EL CLIP PARA CINTURÓN (B1, B2)

Atornille el Clip para cinturón (11) en la herramienta con un tornillo. El Clip para cinturón puede ser colgado en el cinturón o bolsillo, etc.

EMPUÑADURA AUXILIAR (C)

Coloque la empuñadura auxiliar en la taladradora de impacto antes de empezar el trabajo. Para fijar la empuñadura auxiliar, gire la empuñadura en sentido horario. Para aflojarla, gírela en sentido antihorario.

ADVERTENCIA! Esta herramienta genera un par de apriete elevado. Nunca haga funcionar la herramienta sin la empuñadura auxiliar colocada para evitar accidentes y lesiones. Asegúrese siempre de que la empuñadura auxiliar está correctamente instalada y sujeta antes del funcionamiento. La empuñadura auxiliar proporciona un mejor control de la herramienta frente a las elevadas fuerzas de reacción que pueden generarse en caso de atasco repentino durante el uso.

COLOCAR O RETIRAR UN ÚTIL (D)

Para colocar un útil, afloje la camisa del portabrocas (1b) para abrir las pinzas del portabrocas (1a). Inserte la broca entre las pinzas del portabrocas (1a) y apriete completamente la camisa del portabrocas (1b). Asegúrese de que la broca está colocada en el centro de las pinzas del portabrocas (1a).

Para retirar el útil, basta con aflojar la camisa del portabrocas (1b) y extraer el útil.

AVERTISSEMENT ! ¡Algunas brocas están muy afiladas y se calientan durante el uso! ¡Manipúlelas con cuidado! !Utilice guantes de protección cuando manipule brocas para evitar lesiones, como quemaduras o cortes!

NOTA: Fije la pieza de trabajo. Una pieza de trabajo fijada con dispositivos de sujeción o en un tornillo de banco se sujeta de forma más segura que con las manos.

USO

01 USO PREVISTO

Este producto está diseñado para taladrar en madera y materiales similares, p. ej. tablero DM, madera contrachapada, etc., plástico y metal, para taladrar con impacto en ladrillo, baldosa u hormigón así como para atornillar.

02 FUNCIONAMIENTO

INTERRUPTOR DE ENCENDIDO/APAGADO CON CONTROL DE VELOCIDAD VARIABLE (E)

Presione el interruptor de encendido/apagado (11) para encender la herramienta y suéltelo para pararla.

El interruptor de encendido/apagado (11) está equipado con una función de freno que detiene inmediatamente el husillo cuando se suelta rápidamente el interruptor. También dispone de un control de velocidad variable, que proporciona una mayor velocidad y par de apriete cuanto mayor es la presión que se ejerce en el gatillo.

ADVERTENCIA! No haga funcionar la herramienta a baja velocidad durante largos periodos de tiempo ya que podría sobrecalentarse.

BLOQUEO DEL INTERRUPTOR (F1)

El gatillo del interruptor puede ser bloqueado en la posición APAGADO para reducir la posibilidad de un arranque accidental de la herramienta cuando no está en uso. Para bloquear el gatillo del interruptor, posicione el control de giro (5) en la posición central.

CONTROL DE GIRO AVANCE/RETROCESO (F2,F3)

ADVERTENCIA! Cambie únicamente la dirección de giro cuando el producto esté apagado y se haya detenido completamente. Asegúrese siempre de que el selector de giro avance/retroceso está ajustado en la posición correcta en función de la operación a realizar.

Desplace siempre el selector de giro hasta el máximo permitido. No utilice el producto con el selector colocado en cualquier otra posición intermedia.

Mueva el selector de giro avance/retroceso (5) hacia la izquierda para utilizar el producto en modo avance (sentido horario).

Mueva el selector de giro avance/retroceso (5) hacia la derecha para utilizar el producto en modo retroceso (sentido antihorario).

SELECTOR DE ENGRANAJE DE DOS VELOCIDADES (G)

Esta taladradora dispone de un selector de engranaje de dos velocidades diseñado para taladrar o apretar tornillos a BAJA o ALTA velocidad. Un interruptor deslizante localizado en la parte superior de la taladradora permite seleccionar una velocidad BAJA o ALTA. Cuando se usa la taladradora en un rango de velocidad BAJA, la velocidad se reducirá y la taladradora tendrá mayor potencia y par de apriete. Cuando se usa la taladradora en un rango de velocidad ALTA, la velocidad se incrementará y la taladradora tendrá menor potencia y par de apriete.

VELOCIDAD 1: Nivel de velocidad baja: para atornillar o taladrar orificios de gran diámetro.

VELOCIDAD 2: Nivel de velocidad alta: para taladrar orificios de pequeño diámetro.

SELECTOR DEL MODO TALADRO/ATORNILLADOR/MARTILLO (H)

Esta herramienta dispone de tres modos de funcionamiento: taladrado, atornillador y taladrado con impacto. Para seleccionar cualquiera de los tres modos, gire el selector del modo de funcionamiento para alinearlo con el icono de taladro/atornillador/martillo situado en la carcasa, dependiendo de la función que necesite.

Para taladrar en madera y metal

Para atornillar

Pata taladrar con impacto en mampostería y hormigón

AJUSTE DEL PAR DE APRIETE (I)

En modo atornillado, el par de apriete puede ajustarse girando el anillo de ajuste del par de apriete. Un número más grande corresponde a par de apriete más elevado. Seleccione el ajuste como se muestra:

1 - 5 para apretar tornillos pequeños

6 - 10 para apretar tornillos en materiales blandos

11 - 15 para apretar tornillos en madera dura

16 - 20 para apretar tornillos en madera dura

21 - 24 para apretar tornillos grandes

BLOQUEO AUTOMÁTICO DEL HUSILLO (J)

El bloqueo automático del husillo le permite utilizar la taladradora como un destornillador común. Con él puede dar un giro extra para apretar firmemente un tornillo, aflojar tornillos muy apretados o continuar trabajando cuando la batería se haya descargado. Para uso como destornillador manual, el portaútiles se bloquea automáticamente cuando la herramienta está apagada.

LUZ DE TRABAJO LED AUTOMÁTICA (K)

La luz de trabajo LED (9) se encenderá cuando se presione ligeramente el gatillo del interruptor y se apagará automáticamente poco después de soltar el gatillo del interruptor. La luz LED proporciona una iluminación adicional en la superficie de la pieza de trabajo en condiciones de poca luz.

ADVERTENCIA! No mire directamente a la luz LED.

TALADRADO

Cuando taladre en una superficie dura y lisa, utilice un punzón para marcar la ubicación deseada del orificio. Esto evitará que la broca resbale al haberse iniciado el orificio. Sujete la herramienta firmemente y coloque la punta de la broca en el punto que desea taladrar. Presione el gatillo del interruptor para poner en funcionamiento la herramienta. Desplace la broca dentro de la pieza de trabajo, aplicando sólo la presión suficiente para que continúe taladrando. No fuerce ni aplique presión lateral para agrandar el orificio.

ADVERTENCIA! Se deben usar siempre brocas de carburo de tungsteno para trabajar en hormigón o mampostería. Cuando taladre metal, utilice únicamente brocas HSS en buen estado. Utilice siempre un soporte de brocas magnético (no suministrado) cuando use puntas para atornillar cortas. Cuando atornille, aplique un poco de jabón líquido o similar en la rosca del tornillo para facilitar la inserción.

Cuando sea posible, asegure las piezas de trabajo más pequeñas para evitar que se muevan durante el funcionamiento.

PROBLEMAS DE SOBRECARGA, TEMPERATURA Y CARGA

Problema	Herramienta/Batería Estado	Posible causa	Solución
Protección de sobrecarga	El producto se detiene de repente; La luz de trabajo LED (si instalada) parpadea	Par de apriete extremadamente alto, situaciones de bloqueo o atasco, sobrecarga de la herramienta	Alivie la carga de inmediatamente, apague y vuelva a encender la herramienta para reiniciarla
Temperatura extremadamente alta	La primera y tercera luz LED de la BARRA DE ESTADO DE CARGA parpadearan alternadamente	Sobreca-lentamiento de la batería durante el funcionamiento	Permitir que la batería se enfríe
Carga baja	La potencia de la herramienta caerá rápidamente; La primera luz LED de la BARRA DE ESTADO DE CARGA empieza a parpadear	La carga del bloque de baterías es inferior al 5%	Retire el bloque de baterías de la herramienta y cárguelo
Otros problemas	Cargas cortas	Carga incompleta	Asegúrese de que la batería está completamente cargada cada vez permitiendo al cargador completar su ciclo completo de carga.
		Condiciones de almacenamiento inadecuadas	Retire siempre la batería de la herramienta y del cargador cuando no esté en uso y almacénela en un lugar seco y seguro. Evite cargar o almacenar su batería a temperaturas por debajo de 5°C o superiores a 40°. Deje enfriar una batería caliente extraída de una herramienta que acaba de utilizarse durante aproximadamente 30 minutos antes de guardarla

LIMPIEZA Y MANTENIMIENTO

MANTENIMIENTO

Su herramienta no requiere una lubricación o mantenimiento adicional. Esta herramienta eléctrica no contiene ninguna pieza reparable por el usuario. Nunca utilice agua o limpiadores químicos para limpiar la herramienta eléctrica. Límpiela con un paño seco. Almacene su herramienta eléctrica en un lugar seco. Mantenga los orificios de ventilación del motor limpios. Mantenga todos los dispositivos de control libres de polvo.

ALMACENAMIENTO

- Apague el producto y retire el bloque de baterías.
- Limpie el producto tal y como se ha descrito anteriormente.
- Almacene el producto y sus accesorios en un lugar seco, libre de heladas, bien ventilado y al abrigo de la luz. La temperatura ideal de almacenamiento está entre los 10 °C y los 30 °C.
- Almacene siempre el producto en un lugar fuera del alcance de los niños.
- Se recomienda usar el embalaje original para almacenar el producto o cubrirlo con un paño o cubierta adecuada para protegerlo del polvo.

TRANSPORTE

- Apague el producto y retire el bloque de baterías.
- Coloque las protecciones de transporte, si aplica.
- Transporte siempre el producto por su empuñadura.
- Proteja el producto de cualquier fuerte impacto o elevadas vibraciones que pueden darse durante el transporte en vehículos.
- Asegure el producto para evitar que se deslice o caiga.

REPARACIONES

Este producto no contiene ninguna pieza reparable por el usuario. Contacte con un servicio técnico autorizado o con un profesional cualificado para que lo revise y repare.

RECICLAJE Y ELIMINACIÓN

Este símbolo se conoce como el "símbolo del contenedor tachado". Si se muestra este símbolo en un producto o en una batería, significa que no se debe desechar con la basura doméstica general. Algunos productos químicos de los productos eléctricos/electrónicos o de las pilas pueden ser perjudiciales para la salud y el medio ambiente. Deseche los artículos eléctricos o electrónicos y las pilas únicamente en los puntos de recogida especializados en la recuperación y reciclaje de los materiales que contienen. Deseche los artículos eléctricos o electrónicos y las pilas únicamente en los puntos de recogida especializados en la recuperación y reciclaje de los materiales que contienen.Su cooperación es vital para garantizar el éxito de estos sistemas y la protección del medio ambiente.

ELIMINACIÓN DEL BLOQUE DE BATERÍAS AGOTADAS

Para contribuir a la conservación de los recursos naturales, por favor recicle o elimine la batería de forma adecuada. Este bloque de baterías contiene baterías tipo Litio-ion. Para obtener más información sobre las opciones de reciclaje y/o eliminación, consulte con las autoridades de gestión de residuos de su ciudad. Descargue el bloque de baterías mediante el uso de la herramienta, retírelo de la envolvente de la herramienta y cubra los contactos del bloque de baterías con cinta adhesiva resistente para evitar un cortocircuito o una descarga eléctrica. No intente abrir o retirar ninguno de los componentes.

GARANTÍA

Nos ocupamos especialmente en seleccionar materiales de alta calidad y usar técnicas de fabricación que nos permitan crear productos que aporten diseño y durabilidad. Este producto (Erbauer Taladro percutor inalámbrico) tiene una garantía del fabricante de 3 años frente a defectos de fabricación, a partir de la fecha de adquisición (si se adquiere en una tienda) o de entrega (si se adquiere por Internet), sin coste adiciona.

Para presentar una reclamación en el marco de esta garantía, deberá presentar el comprobante de compra (como un recibo, factura de compra u otras pruebas admisibles en virtud de la ley aplicable); conserve su comprobante de compra en un lugar seguro. Para poder acogerse a esta garantía, el producto adquirido deberá ser nuevo; la garantía no se aplicará a productos de segunda mano o productos de exposición. A menos que la legislación vigente indique lo contrario, todo producto de sustitución entregado conforme a esta garantía estará cubierto solo hasta la fecha de vencimiento de la garantía original.

La presente garantía cubre los fallos y anomalías del producto siempre y cuando este se haya utilizado para los fines para los que está destinado y que su instalación, limpieza, cuidado y mantenimiento se hayan efectuado de conformidad tanto con la información descrita en estos términos y condiciones y en el manual del usuario, como con la práctica habitual, siempre y cuando esta no entre en conflicto con el contenido del manual de usuario.

Esta garantía no cubre defectos ni daños causados por el desgaste normal, ni daños que pudiesen ser resultado de usos indebidos, instalaciones o montajes deficientes, negligencia, accidente, uso indebido o modificación del producto. A menos que se indique lo contrario en la ley aplicable, esta garantía no cubre, bajo ningún concepto, los gastos accesorios (transporte, movimiento, costes de desinstalación y reinstalación, mano de obra, etc.) ni los daños directos o indirectos.

Esta garantía no cubre defectos y daños causados por o como resultado de:

- Uso y desgaste normal
- Sobrecarga, mal uso o negligencia
- Intentos de reparación realizados por personas no autorizadas
- Daños estéticos
- Daños causados por objetos extraños, sustancias o accidentes
- Daños accidentales o modificación
- Incumplimiento en seguir las pautas del fabricante
- Pérdida de los bienes

Si el producto es defectuoso, procederemos, en un plazo razonable, a su reparación o sustitución.

Los derechos en virtud de esta garantía tendrán vigencia en el país donde haya adquirido el producto. Las consultas relacionadas con la garantía deberán dirigirse a la tienda en la que adquirió el producto. La garantía es complementaria y no afecta a sus derechos legales.

Si adquirió este producto en España, el distribuidor será responsable de las faltas de conformidad del producto según las disposiciones establecidas en los artículos 114 a 124 del Real Decreto Legislativo 1/2007, con fecha del 16 de noviembre, por el que se aprueba el texto refundido de la Ley General para la Defensa de los Consumidores y Usuarios y otras leyes complementarias.

INSTRUÇÕES DE SEGURANÇA

AVISOS DE SEGURANÇA GERAIS PARA A FERRAMENTA

AVISO Ler todos os avisos de segurança, as instruções, as ilustrações e as especificações fornecidas com esta ferramenta elétrica. *Não respeitar todas as instruções enumeradas a baixo poderá resultar num choque elétrico, num incêndio e/ou em ferimentos graves.*

Conservar todos os avisos e todas as instruções para uma consulta posterior.
O termo "ferramenta elétrica" nos avisos refere-se à sua ferramenta elétrica alimentada pela rede (com cabo de alimentação) ou à sua ferramenta funcionando a baterias (sem cabo de alimentação).

SEGURANÇA DA ZONA DE TRABALHO

a. **Manter a área de trabalho limpa e bem iluminada.** *As zonas desarrumadas ou escuras são propícias a acidentes.*
b. **Não fazer funcionar as ferramentas elétricas em atmosferas explosivas, por exemplo na presença de líquidos inflamáveis, de gás ou de poeiras.** *As ferramentas elétricas produzem faíscas que poderão inflamar as poeiras ou os vapores.*
c. **Manter as crianças e as pessoas presentes afastadas durante a utilização da ferramenta.** *As distrações podem originar a perda de controlo da ferramenta.*

SEGURANÇA ELÉTRICA

a. **As fichas de alimentação da ferramenta elétrica têm de ser adaptadas à tomada. Nunca modificar a ficha de qualquer forma que seja. Não utilizar adaptadores com as ferramentas com conexão à terra.** *As fichas não modificadas e as tomadas adaptadas reduzirão os riscos de choque elétrico.*

b. **Evitar todo o contacto do corpo com superfícies conectadas à terra tal como as tubagens, os radiadores, os fogões e os refrigeradores.** *Existe um risco acrescido de choque elétrico se o seu corpo estiver conectado à terra.*

c. **Não expor as ferramentas à chuva ou a condições de humidade.** *A penetração de água no interior de uma ferramenta aumentará o risco de choque elétrico.*

d. **Não utilizar o cabo de forma inadequada. Nunca utilizar o cabo para transportar, puxar ou remover a ficha da tomada. Manter o cabo desviado de calor, de óleo, de arestas vivas ou de peças em movimento.** *Os cabos danificados ou emaranhados aumentam o risco de choque elétrico.*

e. **Quando se utiliza uma ferramenta elétrica no exterior, utilizar um cabo prolongador adequado à utilização no exterior.** *A utilização de um cabo adaptado à utilização no exterior reduz o risco de choque elétrico.*

f. **Se a utilização de uma ferramenta elétrica num local húmido for inevitável, utilizar uma alimentação protegida por um dispositivo de corrente diferencial residual (RCD).** *A utilização de um RCD reduz o risco de choque elétrico.*

SEGURANÇA DAS PESSOAS

a. **Permanecer atento, ver o que está a fazer e utilizar o senso comum quando utilizar a sua ferramenta elétrica. Não utilizar uma ferramenta elétrica quando está fatigado ou sob a influência de drogas, de álcool ou de medicamentos.** *Um momento de distração durante a utilização de uma ferramenta poderá originar ferimentos graves.*

b. **Utilizar equipamento de proteção individual. Utilizar sempre uma proteção para os olhos.** *Os equipamentos de proteção individual tais como as máscaras contra poeiras, os sapatos de segurança antiderrapantes, os capacetes ou as proteções auditivas utilizadas para as condições apropriadas irão reduzir os ferimentos.*

c. **Evitar qualquer arranque intempestivo. Assegurar-se que o interruptor está na posição de desligado antes de conectar a ferramenta à alimentação e/ou ao bloco de baterias, de a levantar ou transportar.** *Transportar as ferramentas elétricas com o dedo no interruptor ou alimentar as ferramentas elétricas cujo interruptor está na posição de ligado origina acidentes.*

d. **Remover qualquer chave de regulação antes de colocar a ferramenta elétrica em funcionamento.** *Uma chave deixada fixa sobre uma parte rotativa da ferramenta elétrica poderá dar origem a ferimentos.*

e. **Não se precipitar. Manter uma posição e um equilíbrio adaptado a todo o momento.** *Isso permite um melhor controlo da ferramenta elétrica em situações imprevistas.*

f. **Vestir de forma apropriada. Não utilizar roupas largas ou bijutaria. Manter o seu cabelo, as suas roupas e as luvas longe de partes em movimento.** *As roupas largas, as bijutarias ou os cabelos longos podem ser presos nas partes em movimento.*

g. **Se são fornecidos dispositivos para a conexão de equipamentos para extração e recuperação das poeiras, assegurar-se que eles são conectados e corretamente utilizados.** *A utilização de exaustores de poeira pode reduzir os riscos devidos à poeira.*

h. **Não possibilitar que a confiança adquirida com o uso frequente de ferramentas permitam que se torne complacente e ignore os princípios de segurança da ferramenta.** *Uma fração de segundo de desatenção pode causar um ferimento grave.*

UTILIZAÇÃO E CUIDADOS COM UMA FERRAMENTA ELÉTRICA

a. **Não forçar a ferramenta elétrica. Utilizar a ferramenta elétrica adaptada à sua aplicação.** *A ferramenta elétrica adequada realizará um melhor trabalho e de maneira mais segura para o regime para a qual ela foi concebida.*

b. **Não utilizar a ferramenta elétrica se o interruptor não permitir passar do estado de ligado ao de desligado e vice-versa.** *Qualquer ferramenta que não possa ser comandada pelo interruptor é perigosa e deve ser reparada.*

c. **Desconectar a ficha da fonte de alimentação de corrente e/ou remover o bloco de baterias, se este for removível, antes de qualquer regulação, mudança de acessórios ou antes de guardar a ferramenta elétrica.** *Tais medidas de segurança preventivas reduzem o risco de arranque acidental da ferramenta elétrica.*

d. **Conservar as ferramentas elétricas fora do alcance das crianças e não permitir às pessoas que não conheçam a ferramenta elétrica ou estas instruções de funcionar com a ferramenta elétrica.** *As ferramentas são perigosas nas mãos de pessoas inexperientes.*

e. **Garantir a manutenção da ferramenta elétrica e dos seus acessórios. Verificar que não existem maus alinhamentos ou bloqueio das partes móveis, peças partidas ou qualquer outra condição que poderá afetar o funcionamento da ferramenta elétrica. Em caso de estragos, efetuar a reparação da ferramenta elétrica antes de a utilizar.** *Muitos acidentes são devidos à manutenção deficiente das ferramentas.*

f. **Manter as ferramentas de corte afiadas e limpas.** *As ferramentas destinadas a cortar corretamente mantidas com as peças cortantes afiadas são menos suscetíveis de bloquear e são mais fáceis de controlar.*

g. **Utilizar a ferramenta elétrica, os acessórios e as lâminas etc., em conformidade com as instruções, e tendo em conta as condições de trabalho e o trabalho a realizar.** *A utilização de uma ferramenta elétrica para operações diferentes das previstas pode originar situações perigosas.*

h. **Manter as pegas e as superfícies de preensão secas, limpas e livres de óleo e graxa.** *As pegas e as superfícies de preensão escorregadias não permitem a manipulação segura e controlo da ferramenta em situações inesperadas.*

UTILIZAÇÃO DAS FERRAMENTAS FUNCIONANDO A BATERIA E PRECAUÇÕES DE UTILIZAÇÃO

a. **Recarregar apenas com o carregador especificado pelo fabricante.** *Um carregador que é adequado para um tipo de conjunto de bateria poderá originar um risco de fogo quando utilizado com outro conjunto de bateria.*

b. **Utilizar as ferramentas a motor apenas com os conjuntos de bateria especificamente designados.** *A utilização de qualquer outro conjunto de bateria poderá originar um risco de ferimentos e fogo.*

c. **Quando o conjunto de bateria não está em uso, mantenha-o longe de qualquer outro objeto metálico como clipes, moedas, chaves, pregos, parafusos, ou outros objetos de metal pequenos que possam efetuar uma conexão de um terminal ao outro.** *Curto-circuitar os terminais em conjunto poderá causar queimadoras ou fogo.*

d. **Em condições abusivas, pode ser ejetado líquido da bateria; evitar o contacto. Se acontecer um contacto acidental, lavar com água. Se o líquido entrou em contacto com os olhos, adicionalmente solicitar ajuda médica. O líquido ejetado da bateria poderá causar irritação ou queimaduras.**

e. **Não utilizar um conjunto de baterias ou uma ferramenta que está danificada ou modificada.** *As baterias danificadas ou modificadas poderão ter um comportamento imprevisível*

provocando um fogo, uma explosão ou um risco de ferimentos.

f. **Não expor um conjunto de baterias ou uma ferramenta ao fogo o a uma temperatura excessiva.** *A exposição ao fogo ou a uma temperatura superior a 130 °C poderá provocar uma explosão.*

g. **Seguir todas as instruções de carga e não carregar o conjunto de baterias ou a ferramenta fora da gama de temperaturas especificada nas instruções.** *Um carregamento incorreto ou a temperaturas fora da gama especificada de temperaturas poderá danificar a bateria e aumentar o risco de fogo.*

MANUTENÇÃO

a. **Efetuar a manutenção da sua ferramenta por um reparador qualificado utilizando apenas peças de substituição idênticas.** *Isso irá assegurar que a segurança da ferramenta é mantida.*

b. **Nunca efetuar uma operação de manutenção nos conjuntos de baterias danificados.** *A manutenção dos conjuntos de baterias deverá ser efetuada pelo fabricante ou os fornecedores de serviço autorizados.*

AVISOS DE SEGURANÇA ADICIONAIS PARA O SEU BERBEQUIM COMBINADO

1) **Instruções de segurança para todas as operações**

a. **Use protetores auriculares com os berbequins de percussão.** *A exposição ao ruído pode provocar uma perda de audição.*

b. **Utilizar pega(s) auxiliar(es).** *A perda de controlo pode provocar ferimentos graves.*

c. **Segurar a ferramenta de forma adequada antes da sua utilização.** *A ferramenta produz um binário de saída elevado e caso a ferramenta não seja segura de forma adequada, poderá*

ocorrer uma perda de controlo resultando em ferimentos graves.

d. **Segure a ferramenta elétrica pelas superfícies de aperto isolantes, quando efectua uma operação em que o acessório de corte/aperto pode contactar com a cablagem escondida.** *O acessório de corte/aperto contatando um fio "activo" poderá tornar expostas partes metálicas da ferramenta de força "activa" e pode originar ao operador um choque eléctrico.*

2) **Instruções de segurança quando usar brocas compridas**

a. **Nunca utilize com uma velocidade superior à velocidade máxima especificada da broca.** *A velocidades mais elevadas, a broca pode dobrar, se rodar livremente sem contactar com a peça a ser trabalhada, dando origem a lesões pessoais.*

b. **Comece a perfurar sempre a baixa velocidade com a ponta da broca em contacto com a peça a ser trabalhada.** *A velocidades mais elevadas, a broca pode dobrar, se rodar livremente sem contactar com a peça a ser trabalhada, dando origem a lesões pessoais.*

c. **Aplique pressão apenas em linha direta com a broca, e não aplique pressão excessiva.** *As brocas podem dobrar, causando a quebra ou perda de controlo, dando origem a lesões pessoais.*

AVISOS DE SEGURANÇA PARA BATERIAS

a. *Não conecte o terminal positivo com o terminal negativo da bateria com um objeto metálico (como um fio elétrico).*

b. *Não transporte nem armazene baterias junto com colares, ganchos de cabelo ou outros objetos metálicos.*

c. *Não fure a bateria com pregos, não golpeie-a com um martelo, não a pise nem a exponha a golpes ou impactos fortes.*

d. *Não solde diretamente sobre a bateria.*

e. *Não exponha a bateria à água doce ou salgada nem permita que se molhe.*

f. *Não desmonte ou modifique a bateria.*

g. *Não coloque a bateria dentro ou perto do fogo, em fogões ou em outros lugares com temperaturas elevadas. Não exponha a bateria à luz solar direta nem use ou armazene num veículo em condições ambientais quentes.*

h. *Não coloque a bateria em fornos micro-ondas, recipientes de alta pressão ou em utensílios de cozinha de indução.*

i. *Armazene a bateria carregada com um 30-50% da sua capacidade e a temperatura ambiente (entre 19°C e 25°C), se não tiver intenção de usá-la durante um período tempo. Para períodos de tempo de armazenagem prolongados, aumente a carga da bateria uma vez por ano para evitar uma descarga excessiva.*

A seguinte informação aplica-se apenas a usuários profissionais, mas é uma boa prática para qualquer usuário:

AVISOS DE SEGURANÇA ADICIONAIS PARA O PÓ DE CONSTRUÇÃO

Os trabalhadores da construção pertencem a um grupo de risco devido ao pó que respiram porque o pó de sílica não só é incómodo, mas também um verdadeiro risco para os pulmões.

A sílica é um mineral natural presente em grandes quantidades em areia, arenitas e granito, sendo também usualmente encontrado em materiais de construção como o cimento ou a argamassa. A sílica transforma-se num pó muito fino (conhecido como sílica cristalina respirável ou RCS) durante as ações de corte, perfuração e afiação.

A inalação de partículas de sílica cristalina finas poderá provocar:

- Cancro do pulmão,
- Silicose,
- Transtorno Pulmonar Obstrutivo Crónico (TPOC).

A inalação de partículas de pó finas provenientes da madeira poderá provocar asma. O risco de doenças pulmonares está diretamente relacionado com a inalação regular de pó da construção durante um período de tempo longo e não numa ocasião esporádica.

Para proteger os pulmões, definiu-se o limite de quantidade de pó inalado (chamado de limite de exposição no local de trabalho ou LEP) durante um normal dia de trabalho. Este limite pode ser comparado com uma pitada de sal e é o limite máximo legal que pode ser inalado depois da realização de determinados controles.

COMO REDUZIR A QUANTIDADE DE PÓ?

1. Reduzir a quantidade do corte utilizando peças com tamanhos mais adequados.
2. Utilizar uma ferramenta menos potente, por exemplo, uma cortadora de blocos e não uma afiadora.
3. Modificar o método de trabalho, por exemplo, utilizar uma pistola de pregos para pendurar suportes de cabos em vez de perfurar orifícios.

Por favor, trabalhe sempre com equipamento de proteção individual adequado, utilize proteção respiratória contra o pó que filtre as partículas microscópicas e utilize sempre um dispositivo para aspiração do pó.

AVISO! As partículas geradas pelas ações de lixamento, serragem, amolamento, perfuração e outros trabalhos de construção contêm químicos passíveis de provocar cancro, defeitos congénitos ou danos reprodutivos. Alguns exemplos destes produtos químicos são:

- Chumbo proveniente de tintas à base deste químico.
- A sílica cristalina dos tijolos, cimento e de outros produtos de alvenaria.
- Arsénico e crómio da madeira tratada quimicamente.
- O risco da exposição a estes químicos varia, dependendo do número de vezes que o trabalho se realiza. De forma a reduzir a exposição a estes produtos químicos o utilizador deverá:
- Trabalhar num lugar bem ventilado.
- Trabalhar com um equipamento de proteção adequado, como a máscara anti-pó que filtre as partículas microscópicas.

VIBRAÇÃO

A Diretiva Europeia de Agentes Físicos (vibração) foi elaborada para reduzir as lesões resultantes da Síndrome de vibração mão/braço aos utilizadores de ferramentas elétricas. Esta diretiva exige que os fabricantes de ferramentas elétricas e os respetivos fornecedores indiquem os valores do resultado do teste de vibração de forma a permitir que os utilizadores apliquem as medidas necessárias relativas ao período durante o qual a ferramenta poderá ser utilizada em segurança numa base diária e possam escolher a ferramenta mais adequada.

VER A SECÇÃO DE ESPECIFICAÇÕES TÉCNICAS NESTE MANUAL DE INSTRUÇÕES PARA OS NÍVEIS DE VIBRAÇÃO DA SUA FERRAMENTA.

Os valores de emissão de vibração declarados deverão ser utilizados como valores mínimos e como guia atual do nível de vibração.

O valor total das vibrações declarado foi medido de acordo com um método de ensaio normalizado (em base as normas EN 62841-1, EN 62841-2-1) e poderá ser utilizado para comparar uma ferramenta com outra.

O valor total das vibrações declarado também poderá ser utilizado numa análise preliminar da exposição.

AVISO! A emissão de vibração durante o uso atual da ferramenta pode diferir do valor total declarado dependendo dos modos como a ferramenta é utilizada:

- O modo em que os materiais são afiados, cortados ou perfurados.
- O bom estado da ferramenta e da realização de uma manutenção adequada sobre a mesma.
- A utilização de acessórios adequados para a ferramenta e a garantia de que os mesmos estão afiados e em bom estado.
- O aperto das superfícies de sujeição.

Durante o uso desta ferramenta, ocorrem vibrações mão/braço. Adote as práticas de trabalho corretas para reduzir a exposição às vibrações. Esta ferramenta poderá provocar síndrome de vibração mão-braço se não for manipulada adequadamente.

AVISO! Identifique as medidas de segurança para proteger o operador que estão baseadas numa estimativa da exposição nas condições reais de uso (tendo em conta todas as partes do ciclo de funcionamento, tal como o tempo em que a ferramenta está desligada, os momentos em que está a funcionamento lento, para além do tempo de arranque).

Nota:

- A utilização de outras ferramentas reduzirá o período total de utilização desta ferramenta por parte do utilizador.
- De maneira a minimizar o risco de exposição às vibrações, utilize SEMPRE lâminas, pontas e cinzéis que estejam devidamente afiados.
- Mantenha a ferramenta de acordo com as instruções presentes neste manual e se for aplicável, certifique-se que as partes são sempre devidamente lubrificadas (se aplicável).
- Evite utilizar a ferramenta quando a temperatura seja igual ou inferior a -10°C.
- Caso pretenda trabalhar com uma ferramenta que emita fortes vibrações, divida o trabalho ao longo de vários dias.

VIGILÂNCIA DE SAÚDE

Todos os funcionários devem de estar incluídos no plano de vigilância da saúde da entidade patronal que ajuda a identificar possíveis doenças relacionadas com a vibração ainda num estado inicial, evitar a progressão da doença e ajudar os mesmos a permanecerem nos postos de trabalho.

RISCOS RESIDUAIS

Há sempre potenciais riscos de lesões e danos, mesmo se utilizar a ferramenta de acordo com todas as instruções de segurança. Os riscos associados à estrutura e forma da ferramenta que podem surgir são os seguintes:

1. Lesões pessoais e danos materiais resultantes da rotura de acessórios ou do impacto repentino de objetos escondidos durante a utilização.
2. Perigo de lesões e danos materiais resultantes de objetos projetados ou acessórios de baixa qualidade.

DESCRIÇÃO DO PRODUTO

1. Mandril
1a. Pinças do mandril
1b. Bucha do mandril
2. Anel de ajuste do torque
3. Seletor de função
4. Seletor de 2 velocidades
5. Controlo do sentido de rotação direta/inversa
6. Conjunto de baterias*
7. Botão da barra do estado da carga*
8. Botão de desbloqueio do conjunto de bateria*
9. Luz de trabalho LED
10. Clip para cinto
11. Interruptor de ligado/desligado
12. Pega
13. Pega auxiliar

NOTA: * Pode não estar incluído no âmbito do fornecimento.

01 ESPECIFICAÇÕES TÉCNICAS

Berbequim combinado sem fios

tensão estipulada:	18V c.c.	
Velocidade estipulada em vazio:	0-550/0-2000 /min	
Posições do torque:	24	
Torque máximo:	150 N.m	
Capacidade do mandril:	13 mm	
Capacidade de perfuração máxima:	Madeira 70 mm Aço 20 mm Alvenaria 20 mm	
Peso (sem bateria):	aprox. 1,9 kg	
Bateria (pode não estar incluída)		
Modelo do conjunto de bateria:	ERI1100BAT	ERI1099BAT
Tensão da bateria:	18 V d.c. Li-ion	18 V d.c. Li-ion
Capacidade da bateria:	5 Ah	4 Ah
Peso:	0,7 kg	0,7 kg

Intervalo de temperaturas ambiente para utilização da ferramenta e da bateria: -10 ºC a 40 ºC

Para utilização com o conjunto de bateria e o carregador, conforme indicado abaixo:

Modelo do conjunto de bateria: EBAT18-Li-2 / EBAT18-Li-4 / EBAT18-Li-5 / EHPB18-Li-4 / EHPB18-Li-8 / ERI1098BAT / ERI1099BAT / ERI1100BAT

Modelo do carregador: EC18-Li / EFC18-Li / EMC18-Li / ERB1101CHR / ERB1102CHR / ERB1103CHR / ERB1091CHR

Intervalo de temperatura ambiente recomendado para o carregamento: 5 ºC a 40 ºC

VALORES DE RUÍDO

Nível de Pressão sonora ponderada-A:	L_{pA}=93 dB(A)
Nível de Potência sonora ponderada-A:	L_{wA}=101 dB(A)
Incerteza:	K_{PA} & K_{WA}=5 dB(A)

O valor da pressão acústica pode superar os 80 dB(A) pelo que se recomenda ao utilizador da ferramenta a usar proteção auditiva.

VALORES DE VIBRAÇÃO

Perfuração com percussão em betão:	$a_{h,ID}$ =20,75 m/s²
Perfuração em metal:	$a_{h,D}$=2,18 m/s²
Incerteza:	K=1,5 m/s^2

Os valores de ruído mencionados foram obtidos de acordo com o código de ensaio de ruído indicado nas normas EN 62841-1 e EN 62841-2-1.

O valor total de vibração e o valor de emissão de ruído declarados foram medidos de acordo com um método de ensaio normalizado e poderão ser utilizados para comparar uma ferramenta com outra. O valor total de vibração e o valor de emissão de ruído declarados também poderão ser utilizados numa análise preliminar da exposição.

AVISO: As emissões de vibrações e de ruído durante o uso atual da ferramenta podem diferir do valor total declarado dependendo dos modos como a ferramenta é utilizada, especialmente dependendo do tipo de peça de trabalho. Identifique as medidas de segurança para proteger o operador que são baseadas numa estimação da exposição nas atuais condições de uso (tendo em conta todas as partes do ciclo de funcionamento tal como o tempo em que a ferramenta está desligada e quando está a funcionamento em vazio em adição ao tempo de disparo).

EXPLICAÇÃO DA PLACA DE CARACTERÍSTICAS

ERI1107COM = NÚMERO DE MODELO

ER = ERBAUER

I = 18V Li-Ion

1107 = NÚMERO DE SÉRIE

COM = BERBEQUIM COMBINADO SEM FIOS

MONTAGEM

01 SÍMBOLOS

Leia o manual de instruções

Utilize proteção ocular

Utilize proteção auditiva

Utilize máscara anti-pó

Não deite as baterias num río ou mergulha-las em água

Não deite os conjuntos de bateria no fogo, podem explodir e causar lesões.

Não exponha os conjuntos de bateria a temperaturas superiores a 40°C

Motor sem escovas

Tecnologia de arrefecimento Keep Cool da bateria

A embraiagem eletrónica reduz o recuo em caso de bloqueio, e o travão eletrónico garante uma paragem rápida e segura do disco.

yyWxx	Código de data de fabrico; ano de fabrico (20yy) e semana de fabrico (Wxx)
CE	Este produto está em conformidade com as diretivas CE aplicáveis.
UK CA	Este produto está em conformidade com a legislação do RU aplicável.

02 DESEMBALAGEM

Retire todos os acessórios da embalagem e coloque-os numa superfície plana e estável.

- Retire todos os materiais de embalagem e dispositivos de transporte, se aplicável.
- Comprove que a ferramenta está em bom estado e completa com os acessórios. Não utilize a ferramenta no caso de faltar algum acessório ou se estiver danificada e contacte com o estabelecimento onde adquiriu o produto. A utilização de um produto incompleto ou danificado representa um perigo para as pessoas e para a propriedade
- Certifique-se de que tem todos os acessórios necessários para a montagem e utilização da ferramenta. Isto também se aplica para o equipamento de proteção individual.

AVISO! A ferramenta e os materiais de embalagem não são um brinquedo para crianças! As crianças não devem brincar com os sacos de plásticos, lâminas e peças pequenas! Risco de asfixia!

03 MONTAGEM DA FERRAMENTA

CARREGAMENTO DO CONJUNTO DE BATERIA (PODE NÃO ESTAR INCLUÍDO)

O conjunto de bateria foi preparada num estado de carga baixa. A bateria deverá ser carregada completamente antes de ser utilizada pela primeira vez. Consulte o manual de instruções do carregador para os detalhes.

PARA RETIRAR OU COLOCAR O CONJUNTO DE BATERIA (A1, A2)

Pressione o botão de desbloqueio do conjunto de bateria para libertar e deslizar o conjunto de bateria para fora da ferramenta. Depois de carregada, volte a deslizar o conjunto de bateria na ferramenta, empurrando com uma ligeira pressão.

BARRA DO ESTADO DE CARGA DO CONJUNTO DE BATERIA

O conjunto de bateria Li-ion (6) está equipado com uma BARRA DO ESTADO DA CARGA que se utiliza como indicador do nível de carga restante do conjunto de bateria. Pressione o botão da BARRA DO ESTADO DE CARGA (7) para verificar o nível de carga da bateria conforme indicado abaixo. O indicador LED acender-se-á durante aproximadamente 5 segundos.

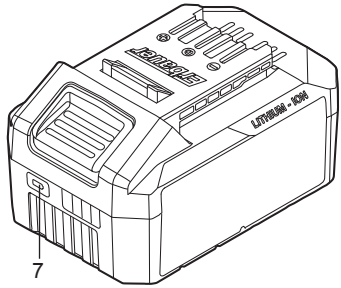	76-100% de Carga	
	51-75% de Carga	
	26-50% de Carga	
	5-25% de Carga	
Intermitente Ligado Desligado	Por debaixo do 5% de Carga	

COMO USAR O CLIP PARA CINTO (B1, B2)

Fixe o Clip para cinto (11) na ferramenta com um parafuso. O Clip para cinto pode ser pendurado no cinto, bolso, etc.

PEGA AUXILIAR (C)

Coloque a pega auxiliar no berbequim de percussão antes de começar o trabalho.
Para fixar a pega auxiliar, rode a pega para a direita e para a desenroscar rode para a esquerda.

AVISO: Esta ferramenta gera altos níveis de torque. Para evitar acidentes e lesões, nunca coloque a ferramenta a funcionar sem que a pega adicional esteja fixa. Certifique-se sempre de que a pega adicional está bem colocada e fixa antes do seu funcionamento. A pega adicional permite-lhe controlar melhor o produto quando há um aumento considerável da força provocado por um bloqueio repentino durante a sua utilização.

INSERIR OU RETIRAR A BROCA (D)

Para colocar uma broca, desaperte a pinça de aperto do mandril (1b) para abrir as garras do mandril (1a). Introduzir a broca entre as garras do mandril (1a) e apertar completamente a pinça de aperto do mandril (1b). Certifique-se de que a broca se encontra no centro das garras do mandril (1a).

Para retirar a broca, basta desapertar a pinça de aperto do mandril (1b) e puxar a broca para fora.

ATENÇÃO! Algumas brocas são muito afiadas e aquecem durante a utilização! Manuseie-as com cuidado! Utilize luvas de proteção ao manusear as brocas para evitar lesões como queimaduras e cortes!

NOTA: Fixe a peça. Uma peça fixada com dispositivos de aperto ou num torno mantém-se mais segura do que manualmente.

UTILIZAÇÃO

01 UTILIZAÇÃO PREVISTA

Esta ferramenta foi concebida para perfurar madeira e materiais semelhantes, p. ex. placas DM, madeira contraplacada, etc., plástico ou metal. Também está indicada para perfurar com percussão tijolos, azulejos ou betão, e também para aparafusar.

02 FUNCIONAMENTO

INTERRUPTOR DE LIGADO/DESLIGADO COM CONTROLO DE VELOCIDADE VARIÁVEL (E)

Pressione o interruptor de Ligado/Desligado (11) para ligar a ferramenta, e solte-o para a parar.

O interruptor de Ligado/Desligado (11) está equipado com uma função de travão, a qual para imediatamente o mandril quando se liberta rapidamente o interruptor. É também um interruptor de controlo de velocidade variável, que proporciona maior velocidade e binário com uma maior pressão no gatilho.

AVISO! Não trabalhe longos períodos a baixa velocidade porque o interior do aparelho poderá sobreaquecer.

BLOQUEIO DO INTERRUPTOR (F1)

O gatilho do interruptor poderá ser bloqueado na posição DESLIGADO para reduzir a possibilidade de um arranque acidental quando a ferramenta não estiver em funcionamento. Para bloquear o gatilho do interruptor, posicione o controlo do sentido de rotação (5) na posição central.

CONTROLO DO SENTIDO DE ROTAÇÃO DIRETA/INVERSA (F2,F3)

AVISO! Mude o sentido de rotação somente quando a ferramenta estiver desligada e completamente parada. Certifique-se sempre de que o controlo do sentido de rotação direta/inversa está ajustado à posição correta em função do trabalho a realizar.

Empurre sempre o contro do sentido de rotação até ao máximo permitido! Não utilize a ferramenta com o controlo numa posição intermédia.

Deslize o controlo do sentido de rotação (5) para a esquerda para utilizar o produto no modo de rotação direta.

Deslize o controlo do sentido de rotação (5) para a direita para utilizar o produto no modo de rotação inversa.

SELETOR DE ENGRENAGEM COM DUAS VELOCIDADES (G)

O berbequim tem um seletor de engrenagem com duas velocidades concebido para a perfuração ou para aparafusar a velocidade BAIXA ou ALTA. O interruptor deslizante localiza-se na parte superior do berbequim e utiliza-se para selecionar a velocidade BAIXA ou ALTA. Quando usar o berbequim num nível de velocidade BAIXA, a velocidade reduzirá e o berbequim terá uma maior potência e torque. Quando usar o berbequim num nível de velocidade ALTA, a velocidade aumentará e o berbequim terá menos potência e torque.

VELOCIDADE 1: Nível de velocidade baixa: Para aparafusar ou perfurar orifícios de grandes diâmetros.

VELOCIDADE 2: Nível de velocidade alta: para perfurações de orifícios de diâmetros pequenos.

SELETOR DO MODO BERBQUIM/APARAFUSADORA/MARTELO (H)

As seguintes modalidades de trabalho estão disponíveis nesta ferramenta: perfuração, aparafusamento e perfuração com percussão. Para selecionar qualquer uma das três modalidades, gire o seletor de modo para alinhá-lo com o símbolo de perfuração/aparafusamento/perfuração com percussão na carcaça dependendo da função desejada.

Para perfurar em madeira e metal

Para apertar e desapertar parafusos

Para perfurar com percussão em alvenaria e betão

AJUSTE DO TORQUE (I)

Durante a modalidade de aparafusamento, o torque pode ser ajustado com o regulador de ajuste do torque. Os números mais altos significam um torque mais elevado. Estabeleça as posições como se indica:

1 - 5 para apertar parafusos pequenos

6 - 10 para apertar parafusos em materiais macios

11 - 15 para apertar parafusos em madeira dura

16 - 20 para apertar parafusos em madeira dura

21 - 24 para apertar parafusos grandes

BLOQUEIO AUTOMÁTICO DO VEIO (J)

O bloqueio automático do veio permite-lhe usar esta ferramenta como uma chave de fendas normal. Pode dar uma volta extra e apertar firmemente um parafuso, desaparafusar um parafuso que esteja muito apertado ou continuar a usar a ferramenta depois da bateria ter esgotado. Para a utilização manual da chave de fendas, o mandril bloqueia-se automaticamente quando a ferramenta se desliga.

LUZ DE TRABALHO LED AUTOMÁTICA (K)

A luz de trabalho LED (9) acender-se-á quando se pressiona ligeiramente o gatilho do interruptor e apagar-se-á automaticamente pouco tempo após de soltar o gatilho do interruptor. A luz LED proporciona uma iluminação adicional na superfície da peça de trabalho sob condições de pouca luz.

AVISO! Não olhe diretamente para a luz LED.

PERFURAÇÃO

Quando perfurar uma superfície dura e lisa, realize um furo central para marcar a localização desejada para o orifício. Isto impedirá que a broca salte quando iniciar a perfuração do orifício. Segure a ferramenta firmemente e posicione a ponta da broca no ponto a ser perfurado. Pressione o gatilho do interruptor para iniciar o funcionamento da ferramenta. Coloque a broca junto à peça de trabalho, pressione apenas o suficiente que faça a broca rodar. Não force nem aplique uma pressão lateral com o objetivo de alongar um orifício.

AVISO! Utilize sempre brocas de carboneto de tungsteno para perfurar betão e alvenaria. Quando perfurar metal use apenas brocas HSS e que estejam em boas condições. Quando usar brocas pequenas, utilize sempre um suporte magnético (não incluído). Para facilitar a inserção, quando aparafusar, aplique uma pequena quantidade de sabão líquido ou algo parecido na cabeça do parafuso.

Se possível, segure as peças pequenas para evitar que se movam durante o funcionamento.

PROBLEMAS DE SOBRECARGA, TEMPERATURA E CARREGAMENTO

Problema	Ferramenta/Bateria Estado	Causa possível	Solução
Proteção de sobrecarga	O produto para de repente; A luz de trabalho LED (se instalada) pisca	Torque extremamente alto, situações de bloqueio ou paragem, sobrecarga da ferramenta	Alivie a carga imediatamente, desligue e volte a ligar a ferramenta para reiniciá-la
Temperatura extremamente alta	A primeira e a terceira luz LED da BARRA DO ESTADO DA CARGA piscarão alternadamente	Sobrea-quecimento da bateria durante o funcionamento	Arrefecer a bateria
Estado de carga baixa	A potência da ferramenta cairá rapidamente; A primeira luz LED na BARRA DO ESTADO DA CARGA começa a piscar	O estado de carga do conjunto de bateria é inferior ao 5%	Retire o conjunto de bateria da ferramenta e carregue-o
Outros problemas	Ciclos de carregamento curtos	Carregamento incompleto	Certifique-se de que a bateria está carregada completamente sempre permitindo ao carregador completar o seu ciclo completo de carregamento.
		Condições de armazenamento inadequadas	Retire sempre a bateria da ferramenta ou do carregador quando não estiver a uso e guarde-a num local seco e seguro. Não carregue ou armazene a bateria a temperaturas inferiores a 5°C ou superiores a 40°C. Deixe arrefecer o conjunto de bateria quente da ferramenta que acabou de ser utilizada durante aproximadamente 30 minutos antes de armazená-lo

LIMPEZA E MANUTENÇÃO

MANUTENÇÃO

A sua ferramenta elétrica não necessita de lubrificação ou manutenção adicional. Esta ferramenta não contém nenhum acessório passível de ser reparado pelo utilizador. Nunca utilize água ou produtos de limpeza químicos para limpar a ferramenta eléctrica. Limpe-a com um pano seco. Armazene a ferramenta eléctrica num local seco. Mantenha os orifícios de ventilação do motor limpos. Mantenha todos os comandos livres de pó.

ARMAZENAMENTO

- Desligue o produto e retire o conjunto de bateria.
- Limpe o produto conforme descrito acima.
- Guarde o produto e respetivos acessórios num local escuro, seco, sem gelo e bem ventilado. A temperatura ideal de armazenamento situa-se entre os 10 °C e os 30 °C.
- Guarde sempre o produto num local inacessível às crianças.
- Recomendamos a utilização da embalagem original para armazenamento, ou a cobertura do produto com um pano ou invólucro adequado para o proteger do pó.

TRANSPORTE

- Desligue a ferramenta e retire o conjunto de bateria.
- Coloque as proteções para o transporte, se for necessário.
- Transporte sempre a ferramenta pela sua pega.
- Proteja a ferramenta de qualquer impacto ou vibração forte que possa ocorrer durante o transporte em veículos.
- Prenda a ferramenta para evitar que se deslize ou caia.

REPARAÇÕES

Esta ferramenta não contém nenhum acessório passível de ser reparado pelo utilizador. Contacte um serviço técnico autorizado ou um técnico qualificado para que revise e repare a ferramenta.

RECICLAGEM E ELIMINAÇÃO

Este símbolo é conhecido como o "símbolo do caixote do lixo com uma cruz por cima". Quando este símbolo está marcado num produto ou pilha, significa que não devem ser eliminados juntamente com os resíduos domésticos comuns. Alguns produtos químicos contidos em produtos elétricos/eletrónicos ou pilhas podem ser prejudiciais para a saúde e para o ambiente. Elimine itens elétricos/eletrónicos/pilhas apenas em sistemas de recolha seletiva direcionados para a recuperação e reciclagem dos materiais no seu interior. A sua cooperação é essencial para garantir o sucesso destes sistemas e para a proteção do ambiente.

ELIMINAÇÃO DO CONJUNTO BATERIA USADO

Para preservar os recursos naturais, elimine ou recicle a bateria corretamente. Este conjunto de bateria contém baterias tipo Lítio-ion. Contacte as autoridades locais para obter mais informações sobre as opções disponíveis de reciclagem e/ou eliminação. Descarregue a bateria fazendo funcionar a ferramenta, remova o conjunto de bateria da ferramenta e cubra os terminais do conjunto de bateria com fita adesiva reforçada para evitar um curto-circuito ou um choque elétrico. Não tente abrir ou remover qualquer componente da bateria.

GARANTIA

Empenhamo-nos especialmente na seleção cuidada de materiais de elevada qualidade e utilizamos técnicas de fabrico que nos permitem criar produtos que incorporam design e durabilidade. Este produto (Erbauer Berbequim combinado sem fios) tem uma garantia do fabricante de 3 anos contra defeitos de fabrico, a partir da data de compra (se comprado na loja) ou data de entrega (se comprado online), sem custo adicional.

Para apresentar uma reclamação ao abrigo desta garantia, é necessário apresentar a prova de compra (tal como um recibo, uma fatura de compra ou outra prova admissível em conformidade com a lei em vigor). Mantenha o comprovativo de compra num lugar seguro. Para esta garantia se aplicar, o produto comprado tem de ser novo; não se aplica a produtos em segunda mão ou a produtos de exibição. Salvo disposição em contrário na lei em vigor, a garantia de qualquer produto de substituição expira no final do período da garantia do produto original.

Esta garantia cobre defeitos e falhas de produto, desde que o produto tenha sido utilizado para o fim a que se destina e tenha sido sujeito à instalação, limpeza, manutenção e a cuidados de acordo com as informações contidas nestes termos e condições, no manual do utilizador e na prática padrão, desde que a mesma não contrarie o manual de utilizador.

Esta garantia não cobre defeitos e danos causados pelo desgaste normal, nem danos que possam resultar de utilização indevida, instalação ou montagem incorreta, negligência, acidentes, utilizações indevidas ou modificações do produto. Salvo disposição em contrário na lei em vigor, esta garantia não abrange, em caso algum, custos auxiliares (expedição, deslocação, custos de desinstalação e reinstalação, mão-de-obra, etc), ou danos diretos e indiretos.

Esta garantia não cobre defeitos causados ou como resultado de:

- Uso e desgaste normal
- Negligência, uso incorreto ou excessivo
- Tentativas de reparação efetuadas por pessoas que não sejam um agente autorizado
- Danos estéticos
- Danos causados por objetos ou substâncias estranhas ou acidentes.
- Danos acidentais ou modificação
- Incumprimento das diretrizes do fabricante
- Perda dos bens

Se o produto apresentar algum defeito, iremos, dentro de um prazo razoável, reparar-lo ou substituir-lo.

Os direitos no âmbito desta garantia têm força executiva no país onde adquiriu este produto. As questões relativas à garantia devem ser esclarecidas na loja onde adquiriu o produto. A garantia complementa e não afeta os seus direitos legais.

Se adquiriu este produto em Portugal - o distribuidor é responsável por quaisquer defeitos de conformidade do produto de acordo com os termos da lei relativa a garantias (Decreto-Lei N.º 67/2003), aditada pelo Decreto-Lei N.º 84/2008.

GÜVENLIK TALIMATLARI

MOTORLU ALET IÇIN GENEL GÜVENLIK UYARILARI

UYARI Bu motorlu aletle beraber verilen tüm güvenlik uyarılarını, talimatlarını, açıklamaları ve teknik özellikleri okuyun. *Aşağıda listelenen tüm talimatlara uyulmaması elektrik çarpmasına, yangına ve/veya ciddi yaralanmalara yol açabilir.*

Tüm uyarıları ve talimatları ileride bakmak üzere saklayın. *Uyarılardaki "motorlu alet" terimi şebekeden çalıştırılan (kablolu) motorlu aletinizi veya pille çalışan (kablosuz) motorlu aletinizi belirtir.*

ÇALIŞMA ALANI GÜVENLIĞI

a. **Çalışma alanını temiz ve iyi ışıklandırılmış olarak tutun.** *Dağınık veya karanlık bölgeler kazaya davet çıkarır.*

b. **Motorlu aletleri yanıcı sıvılar, gazlar veya tozlar gibi patlayıcı ortamlarda kullanmayın.** *Motorlu aletlerin çıkardığı kıvılcım, tozları veya dumanları ateşleyebilir.*

c. **Motorlu alet çalıştırırken çocukları ve seyircileri uzakta tutun.** *Dikkat dağılması kontrolünüzü kaybetmenize neden olabilir.*

ELEKTRIKSEL GÜVENLIK

a. **Motorlu alet fişleri prize uymalıdır. Fişi asla hiçbir şekilde modifiye etmeyin. Topraklanmış motorlu aletlerle adaptör fişi kullanmayın.** *Modifiye edilmemiş fişler ve uyumlu prizler, elektrik çarpması riskini azaltır.*

b. **Borular, radyatörler, ocaklar ve buzdolapları gibi topraklanmış yüzeylerle vücut temasından kaçının.** *Vücudunuz topraklanırsa, elektrik çarpması riski artar.*

c. **Motorlu aletleri yağmurda veya ıslak şartlar altında bırakmayın.** *Motorlu alete giren su, elektrik çarpması riskini artırır.*

d. **Kabloyu hatalı biçimde kullanmayın. Motorlu aleti asla kablosundan taşımayın, çekmeyin ve prizden çıkarmayın. Kabloyu ısı, yağ, sivri köşeler ve hareketli parçalardan uzak tutun.** *Hasarlı veya dolaşmış kablolar elektrik çarpması riskini artırır.*

e. **Motorlu aleti dış ortamda kullanırken, dış ortamda kullanmaya uygun bir uzatma kablosu kullanın.** *Dış ortamda kullanıma uygun kablo, elektrik çarpması riskini azaltır.*

f. **Motorlu aletin nemli bir yerde kullanılması kaçınılmazsa, rezidüel akım cihazı (RCD) korumalı bir kaynak kullanın.** *RCD kullanılması elektrik çarpması riskini azaltır.*

KIŞISEL GÜVENLIK

a. **Motorlu alet kullanırken tetikte olun, gözünüzü işinizden ayırmayın ve sağduyulu olun. Yorgunken veya ilaç, alkol veya uyuşturucu etkisi altındayken motorlu alet kullanmayın.** *Motorlu alet kullanırken bir anlık dikkatsizlik, ciddi fiziksel yaralanmalara neden olabilir.*

b. **Kişisel koruyucu ekipman kullanın. Daima koruyucu gözlük kullanın.** *Toz maskesi, kaymayan emniyet ayakkabısı, sert şapka veya uygun koşullar için kullanılan kulak tıkacı gibi koruyucu ekipmanlar fiziksel yaralanmaları azaltır.*

c. **Yanlışlıkla çalıştırmayı önleyin. Aleti güç kaynağına ve/veya pil takımına bağlamadan, kaldırmadan veya taşımadan önce düğmenin kapalı olmasına dikkat edin.** *Motorlu aletleri parmağınız düğmenin üstünde olduğu halde taşımak veya düğme açıkken motorlu aletlere güç vermek kazalara davetiye çıkarır.*

d. **Motorlu aleti açmadan önce ayar anahtarını veya somun anahtarını çıkarın.** *Motorlu aletin döner parçasına bağlı somun anahtarı veya bir anahtar, fiziksel yaralanmaya neden olabilir.*

e. **Aşırı uzanmayın. Her zaman sağlam basın ve dengenizi koruyun.** *Bu, beklenmedik durumlarda motorlu aleti daha iyi kontrol etmenizi sağlar*

f. **Uygun biçimde giyinin. Bol giysiler veya takı kullanmayın. Saçınız ve giysilerinizi hareketli parçalardan uzak tutun.** *Gevşek giysiler, takılar veya uzun saçlar hareketli parçalara kıstırılabilir.*

g. **Toz çıkış ve toplama araçlarını bağlamak için cihazlar verilmişse, bunların bağlı olduğundan ve uygun biçimde kullanıldığından emin olun.** *Toz toplanması, tozla ilgili tehlikeleri azaltabilir.*

h. **Sık kullandığınız aletlerle aşinalığın sizi rahatlatmasına ve alet güvenliği prensiplerini göz ardı ettirmesine izin vermeyin.** *Dikkatsiz bir hareket , göz açıp kapayana kadar ağır yaralanmanıza neden olabilir.*

ELEKTRİKLİ EL ALETİNİN KULLANIMI VE BAKIMI

a. **Motorlu aleti zorlamayın. Uygulamanız için doğru motorlu aleti kullanın.** *Doğru motorlu alet, işi tasarlandığı hızda daha iyi ve daha emniyetli biçimde yapacaktır.*

b. **Düğme motorlu aleti açıp kapatamıyorsa, aleti kullanmayın.** *Düğmeden kontrol edilemeyen motorlu aletler tehlikelidir ve onarılmalıdır.*

c. **Herhangi bir ayar yapmadan, aksesuarları değiştirmeden veya motorlu aletleri kaldırmadan önce fişi güç kaynağından ve/veya ayrılabiliyorsa pil takımını motorlu aletten çıkarın.** *Bu tür önleyici güvenlik önlemleri, motorlu aleti yanlışlıkla çalıştırma riskini azaltır.*

d. **Boştaki motorlu aletleri çocukların ulaşamayacağı yerlerde saklayın ve motorlu alete veya bu talimatlara yabancı olan kişilerin motorlu aleti çalıştırmasına izin vermeyin.** *Motorlu aletler, eğitimsiz kullanıcıların elinde tehlikelidir.*

e. **Motorlu aletleri ve aksesuarları koruyun. Hareketli parçaların yanlış hizalanmasını veya bağlarını, parçaların kırıklarını ve motorlu aletin çalışmasını etkileyebilecek diğer koşulları kontrol edin. Hasarlıysa motorlu aleti kullanmadan önce onartın.** *Çoğu kaza, yetersiz durumdaki motorlu aletlerden kaynaklanır.*

f. **Kesici aletleri keskin ve temiz durumda tutun.** *Uygun durumda tutulan, kesici kenarları keskin olan kesici aletlerin takılma ihtimali düşüktür ve daha kolay kontrol edilebilirler.*

g. **Elektrikli el aletini, aksesuarlarını ve alet uçlarını vs. bu talimatlara göre kullanın ve çalışma koşulları ile yapılacak işi göz önünde bulundurun.** *Elektrikli el aletinin amacı dışında kullanılması, tehlikeli bir duruma yol açabilir.*

h. **Sapları ve kavrama yüzeylerini kuru, temiz ve yağsız tutun.** *Kaygan saplar ve kavrama yüzeyleri, beklenmedik durumlarda güvenli tutuş ve alet kontrolü sağlamaz.*

PİLLİ ALET KULLANIMI VE BAKIMI

a. **Sadece üreticinin belirttiği şarj aleti ile şarj edin.** *Bir pil takımına uygun bir şarj aleti diğer bir pil takımıyla kullanıldığında yangın tehlikesine yol açabilir.*

b. **Sadece özellikle belirtilmiş pil takımlarına sahip elektrikli el aletleri kullanın.** *Diğer pil takımlarının kullanımı yaralanma ve yangın tehlikesine neden olabilir.*

c. **Pil takımını kullanmadığınız sırada ataç, madeni para, anahtar, çivi, vida gibi metal nesnelerden ve bir uçtan diğer uca bağlantı yapabilecek diğer küçük metal nesnelerden uzak tutun.** *Pil uçlarının kısa devre yapması yanıklara veya yangına yol açabilir.*

d. **Kötü koşullarda pilden sıvı akışı olabilir; temas etmemeye dikkat edin. Yanlışlıkla temas ederseniz suyla yıkayın. Sıvının gözlerle teması halinde tıbbi destek de alın.** *Pilden çıkan sıvı tahrişe veya yanıklara yol açabilir.*

e. **Hasarlı veya modifiye pil takımını veya aleti kullanmayın.** *Hasarlı veya modifiye piller öngörülemeyen davranışlar sergileyerek yangına, patlamaya veya yaralanma riskine yol açabilir.*

f. **Pil takımını veya aleti ateşe veya aşırı sıcaklığa tutmayın.** *Ateşe veya 130 °C üzerinde sıcaklığa tutmak, patlamaya yol açabilir.*

g. **Tüm şarj talimatlarına uyun ve pil takımını veya aleti talimatlarda belirtilen sıcaklık aralığının dışında şarj etmeyin.** *Yanlış biçimde veya belirtilen aralık dışındaki sıcaklıklarda şarj etmek pil zarar vererek yangın riskini artırabilir.*

SERVİS

a. **Elektrikli el aletinizin servisini sadece aynı yedek parçaları kullanan kalifiye bir tamirciye yaptırın.** *Böylece elektrikli el aletinin güvenliği korunmuş olur.*

b. **Asla hasarlı pil takımlarını tamir etmeyin.** *Pil takımlarının tamiri sadece üretici veya yetkili servis sağlayıcı tarafından yapılmalıdır.*

KOMBİ MATKABINIZ İÇİN İLAVE GÜVENLİK UYARILARI

1) **Tüm işlemler için güvenlik talimatları**

a) **Darbeli delme yaparken koruyucu kulaklık takın.** *Gürültüye maruz kalmak işitme kaybına yol açabilir.*

b) **Aletle beraber verilmişse yardımcı kol(lar) kullanın.** *Kontrol kaybı, fiziksel yaralanmaya neden olabilir.*

c) **Kullanmadan önce aleti doğru biçimde destekleyin.** *Bu el aletinin oluşturduğu yüksek çıkış torku aletin çalıştırılması sırasında doğru desteklenmediğinde yaralanmalarla sonuçlanabilen kontrol kaybına yol açabilir.*

d) **Kesme aksesuarının veya bağlantı parçalarının görünmeyen kablolara temas edebileceği çalışma şartlarında elektrikli aleti izolasyonlu tutma yüzeylerinden tutun.** *“Elektrikli” bir kabloya temas eden kesme aksesuarı, elektrikli aletin metal kısımlarını da “elektrikli” yapabilir ve aleti kullanan kişiye elektrik çarpmasına neden olabilir.*

2) **Uzun matkap uçları kullanırken güvenlik talimatları**

a) **Asla matkap ucunun maksimum hız değerinden daha yüksek bir hızda çalıştırmayın.** *Yüksek hızlarda matkap ucunun iş parçasına temas etmeden serbestçe dönmesine izin verilirse uç bükülebilir ve yaralanmaya neden olabilir.*

b) **Delmeye her zaman düşük hızda ve matkap ucu iş parçasıyla temas halindeyken başlayın.** *Yüksek hızlarda matkap ucunun iş parçasına temas etmeden serbestçe dönmesine izin verilirse uç bükülebilir ve yaralanmaya neden olabilir.*

c) **Sadece matkap ucu ile aynı doğrultuda basınç uygulayın ve aşırı basınç uygulamayın.** *Matkap uçları, kırılma veya kontrol kaybına neden olacak şekilde bükülebilir ve yaralanmaya neden olabilir.*

PİL İÇİN İLAVE GÜVENLİK UYARILARI

a. Pilin pozitif ucuyla negatif ucunu (tel gibi) metal bir nesneyle birbirine bağlamayın.

b. Pili kolye, saç tokası veya diğer metal nesnelerle beraber taşıyıp saklamayın.

c. Pili çivi ile delmeyin, çekiçle vurmayın, üstüne basmayın veya güçlü darbe veya şoklara maruz bırakmayın.

d. Doğrudan pilin üstüne lehim yapmayın.

e. Pili suya veya tuzlu suya tutmayın, pilin ıslanmasına izin vermeyin.

f. Pili sökmeyin ve modifiye etmeyin.

g. Pili ateşin içine veya üstüne, ocağın üstüne veya yüksek sıcaklıktaki diğer yerlere koymayın. Pili doğrudan güneş ışığı altına koymayın ve sıcak havada arabanın içinde kullanmayın veya bırakmayın.

h. Pili mikrodalga fırına, yüksek basınçlı kaplara veya endüksiyonlu pişirme kaplarına koymayın.

i. Pili uzun süre kullanmadan saklamak istiyorsanız yaklaşık %30 - 50 şarjla oda sıcaklığında (19 °C ila 25 °C) saklayın. Uzun süre saklayacaksanız, aşırı boşalmasını önlemek için yılda bir kez hızlı şarj edin.

Aşağıdaki bilgi sadece profesyonel kullanıcılar için geçerlidir, ancak tüm kullanıcılar için iyi bir uygulamadır:

İNŞAAT TOZU İÇİN EK GÜVENLİK UYARISI

Silika, kum, kumtaşı ve granit gibi şeylerde bol miktarda bulunan doğal bir mineraldir. Beton ve sıva gibi pek çok inşaat malzemesinde de yaygın olarak bulunur. Silika, kesme, delme ve öğütme gibi birçok sıradan iş sırasında çok ince tozlara (Solunabilir Kristalli Silika veya RCS olarak da bilinir) ayrışır. Çok küçük olan kristalli silikanın solunması şunların gelişimine yol açabilir:

Akciğer kanseri Silikoz Kronik Obstrüktif Akciğer Hastalığı (Kronik obstrüktif akciğer hastalığı (KOAH)) İnce toz parçacıkları halindeki ahşap tozunun solunması Astım gelişimine yol açabilir. Akciğer hastalığı riski, bir süre boyunca inşaat tozunu düzenli olarak nefes alan insanlarla ilişkilendirilmektedir, ara sıra meydana gelen bir durum da değildir.

COSHH Yönetmelikleri, akciğeri korumak için, normal bir çalışma gününde ortalaması alındığında soluyabileceğiniz bu tozun miktarına sınırlama getirmiştir (İş yerinde Maruz Kalma Sınırı veya WEL olarak adlandırılır). Bu sınırlama büyük miktarda toz değildir; bir kuruşa kıyasla çok küçüktür - küçük bir tutam tuz gibi:

Bu sınır yasal maksimumdur; doğru kontroller kullanıldıktan sonra nefes alabileceğiniz en yüksek miktardır.

TOZ MIKTARI NASIL AZALTILABILIR?

1 En uygun boydaki inşaat ürünlerini kullanarak kesme miktarını azaltın
2 Daha az elektrikli alet kullanın ör. açılı taşlama aleti yerine blok kesici.
3 Tamamen farklı bir çalışma metodu kullanarak – ör. kablo kanallarını sabitlemek için önce delik açmak yerine çivi tabancası kullanmak.

Lütfen daima mikroskobik parçacıkları filtrelemek için toz maskeleri gibi onaylı emniyet ekipmanlarını kullanarak çalışın ve her zaman toz emme araçları kullanın.

UYARI: Güçlü zımparalama, testereyle kesme, bileme, sondaj ve diğer yapı işleri nedeni ile oluşan toz parçacıkları kansere, doğum kusurlarına veya diğer üreme zararlarına neden olan kimyasallar içerir. Bu kimyasallara bazı örnekler şunlardır:

- Kurşun bazlı boyalardan kurşun.
- Tuğla, çimento ve diğer duvar ürünlerinden kristal silika
- Kimyasal olarak işlenmiş keresteden arsenik ve krom
- Bunlara maruz kaldığınızda riskiniz bu tip işleri ne kadar sık yaptığınıza bağlı olarak değişir. Bu kimyasallara maruz kalmanızı azaltmak için:
- İyi havalandırılan bir alanda çalışın.
- Mikroskobik partikülleri filtre etmek için tasarlanmıştır toz maskeleri gibi onaylı güvenlik donanımı ile çalışın.

TİTREŞİM

Avrupa Fiziksel Ajanlar (Titreşim) Direktifi, elektrikli alet kullanıcıları için el kol titreşim sendromu yaralanmalarının azaltılmasına yardımcı olmak için getirilmiştir. Direktif, elektrikli alet üreticilerinin ve tedarikçilerinin, elektrikli aletin günlük olarak güvenle kullanılabileceği sürede ve aletin seçimi konusunda kullanıcıların bilinçli kararlar almalarını sağlamak için gösterge niteliğinde titreşim testi sonuçları sağlamalarını zorunlu kılar Diğer tavsiyeler www.hse.gov.uk adresinde bulunabilir.

ALETİNİZİN TİTREŞİM SEVİYELERİ İÇİN KULLANIM KILAVUZUNDAKİ TEKNİK ÖZELLİKLER KISMINA BAKIN.

Beyan edilen titreşim emisyon değeri minimum seviyede kullanılmalı ve mevcut titreşim kılavuzu ile birlikte kullanılmalıdır.

Bu elektrikli aletle çalışırken, el/kol titreşimleri oluşur. Titreşime maruz kalmayı azaltmak için doğru çalışma yöntemlerini benimseyin. Bu aletim kullanımı gerektiği gibi yönetilmezse el-kol titreşim sendromuna yol açabilir.

Titreşime maruz kalma riskinizi azaltmanıza yardımcı.

DAİMA keskin keskiler, matkaplar ve bıçaklar kullanın.

Bu aletin bakımını bu talimatlara uygun şekilde gerçekleştirin ve yağlamasını tam yapın (uygun yerlerde).

Aletleri -10°C ya da daha düşük sıcaklıklarda kullanmaktan kaçının.

İşinizi herhangi bir yüksek titreşimli aletin kullanımını birkaç güne yayacak şekilde planlayın.

SAĞLIK GÖZETIMI

Titreşimle ilgili hastalıkların erkenden tanınması, hastalıkların ilerlemesinin önlenmesi ve çalışanların iş yerinde kalmasına yardımcı olmak için tüm çalışanlar işverenin bir sağlık gözetim programına dahil edilmelidir.

KALINTI RİSKLERİ

Bu ürünü tüm güvenlik koşullarını yerine getirerek kullansanız bile potansiyel yaralanma veya hasar riskleri mevcuttur. Bu ürünün yapısı ve tasarımıyla ilgili olarak aşağıdaki tehlikeler meydana gelebilir:

1. Kırık eklentilere veya gizli nesnelerin kullanım sırasında ani etkisine bağlı yaralanmalar ve maddi hasar.
2. Uçan nesnelerden veya yetersiz elektrikli el aleti aksesuarlarından dolayı yaralanma ve maddi hasar tehlikesi.

ÜRÜN TANIMI

1. Mandren
1a. Kovan çenesi
1b. Kovan manşonu
2. Tork ayarı halkası
3. Fonksiyon seçim halkası
4. İki hızlı kademe kontrolü
5. İleri/geri dönüş kumandası
6. Pil takımı*
7. Güç çubuğu düğmesi*
8. Pil takımı çıkarma düğmesi*
9. LED çalışma ışığı
10. Kemer kancası
11. Açma/Kapama anahtarı
12. Tutamaç
13. Yardımcı kol

NOT: * Bu parça tedarik kapsamında olmayabilir.

01 TEKNİK ÖZELLİKLER

Kablosuz çok amaçli matkap

Anma gerilimi:	18V d.c.	
Yüksüz anma hızı:	0-550/0-2000 /min	
Kavrama konumu:	24	
Maks. tork:	150 N.m	
Kilit kapasitesi:	13 mm	
Maks. delme kapasitesi:	Ahşap 70 mm Çelik 20mm Taş 20 mm	
Ağırlık (pilsiz):	yakl. 1,9 kg	
Pil (dahil olmayabilir)		
Pil takımı modeli:	ERI1100BAT	ERI1099BAT
Pil voltajı:	18 V d.c. Li-ion	18 V d.c. Li-ion
Pil kapasitesi:	5 Ah	4 Ah
Ağırlık:	0,7 kg	0,7 kg

Alet ve pil kullanımı için ortam sıcaklığı aralığı: -10 °C ila 40°C

Aşağıdaki pil takımı ve şarj cihazı ile kullanım için:

Pil takımı modeli: EBAT18-Li-2 / EBAT18-Li-4 / EBAT18-Li-5 / EHPB18-Li-4 / EHPB18-Li-8 / ERI1098BAT / ERI1099BAT / ERI1100BAT

Şarj cihazı modeli: EC18-Li / EFC18-Li / EMC18-Li / ERB1101CHR / ERB1102CHR / ERB1103CHR / ERB1091CHR

Şarj için önerilen ortam sıcaklık aralığı: 5 °C ila 40 °C

GÜRÜLTÜ VERİLERİ

Ağırlıklı ses basıncı:	L_{pA}=93 dB(A)
Ağırlıklı ses gücü:	L_{wA}=101 dB(A)
Belirsizlik:	K_{PA} & K_{WA}=5 dB(A)

Operatörün karşılaşacağı gürültü 80 dB(A)'yı aşabilir ve kulak koruma önlemleri gereklidir.

TİTREŞİM VERİLERİ

Betonda darbeli delme:	$a_{h,ID}$ =20,75 m/s²
Metal delme:	$a_{h,D}$=2,18 m/s²
Belirsizlik:	K=1,5 m/s^2

Beyan edilen toplam titreşim değerleri ve gürültü emisyonu değerleri standart test yöntemine (EN62841-1/EN62841-2-1) uygun olarak ölçülmüştür ve bir aleti başka bir alet ile karşılaştırmak için kullanılabilir; bu değerler, ön maruz kalma değerlendirmesinde de kullanılabilir.

UYARI! Elektrikli aletin fiili kullanımı sırasında meydana gelen titreşim ve gürültü emisyonları, aletin kullanım şekline, özellikle de işlenen parçanın türüne bağlı olarak beyan edilen toplam değerden farklı olabilir ve fiili kullanım koşullarında tahmini maruz kalmaya bağlı olarak aleti kullanan kişiyi korumak için güvenlik önlemlerinin alınması gerekir (aletin kapalı olduğu ve tetikleme süresine ek olarak boşta çalıştığı durumlar gibi çalışma döngüsünün tüm bölümleri dikkate alınmalıdır).

SINIFLAMA ETİKETİ AÇIKLAMASI

ERI1107COM = MODEL NUMARASI

ER = ERBAUER

I = 18V Li-Ion

1107 = SERİ NUMARASI

COM = KABLOSUZ ÇOK AMAÇLI MATKAP

MONTAJ

01 SEMBOLLER

Kullanım kılavuzunu okuyun

Koruyucu gözlük kullanın

Kulak tıkacı kullanın.

Toz maskesi takın.

Pil takımlarını akarsulara atmayın ve suya batırmayın.

Pil takımlarını ateşe atmayın. Patlayarak yaralanmaya yol açarlar.

Pil takımlarını 40ºC'yi aşan ateşe tutmayın

BRUSHLESS

Fırçasız Motor

KEEP COOL TECHNOLOGY

Pili Soğuk Tutma Teknolojisi

ANTI KICK-BACK	Elektronik kavrama sıkışma durumunda geri tepmeyi azaltır ve elektronik fren çarkın hızlı ve güvenli şekilde durmasını sağlar.
yyWxx	Üretim tarihi kodu; üretim yılı (20yy) ve üretim haftası (Wxx)
CE	Bu ürün uygulanabilen EC direktifleriyle uyumludur
UK CA	Bu ürün uygulanabilen Birleşik Krallık mevzuatlarıyla uyumludur

02 AMBALAJI AÇMA

Tüm parçaları çıkarın ve düz, sabit bir yüzeye dizin.

- Varsa tüm ambalaj malzemelerini ve sevkiyat cihazlarını çıkarın.
- Teslimat içeriğinin eksiksiz ve hasarsız olduğundan emin olun. Eksik veya hasarlı parçalar varsa ürünü kullanmayın ve satıcıyla temasa geçin. Eksik veya hasarlı ürünün kullanılması kişileri yaralayabilir ve maddi hasara yol açabilir.
- Montaj ve çalıştırma için gerekli tüm aksesuar ve aletlerin bulunduğundan emin olun. Buna, uygun kişisel koruyucu ekipman dahildir.

UYARI! Ürün ve ambalajı çocuk oyuncağı değildir! Çocuklar plastik poşetler, tabakalar ve küçük parçalarla oynamamalıdır! Tıkanma ve boğulma yaşanabilir!

03 MAKİNENİN MONTE EDİLMESİ

PİL TAKIMINIZIN ŞARJI (DAHIL OLMAYABILIR)

Pil düşük şarjda nakledilmiştir. İlk kullanımdan önce tamamen şarj edin. Ayrıntılar için şarj cihazının kullanım kılavuzuna bakın.

PİL TAKIMININ ÇIKARILMASI VEYA TAKILMASI (A1, A2)

Pil takımı çıkarma düğmesine basarak açın ve pil takımını aletten kaydırarak çıkarın. Şarj ettikten sonra tekrar alete takın. Tek bir itiş ve hafif baskı yeterli olacaktır.

PİL TAKIMI GÜÇ ÇUBUĞU

Li-İyon pil takımı (6), pil takımının kalan şarjını göstermekte kullanılan bir GÜÇ ÇUBUĞU içermektedir. GÜÇ ÇUBUĞU düğmesine (7) basarak pilin şarjını kontrol edin. LED, yaklaşık 5 saniye süreyle yanar.

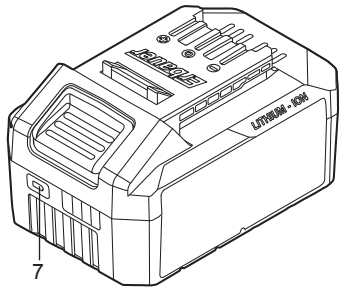

Yanıp Sönme Açma Kapalı

%76-100 Şarj	
%51-75 Şarj	
%26-50 Şarj	
%5-25 Şarj	
%5’in altında şarj	

KEMER KANCASININ KULLANIMI (B1, B2)

Kemer kancasını (11) vidayla alete vidalayın. Kemer kancası kemerinize veya cebinize vs. takılabilir.

YARDIMCI KOL (C)

Çalışmadan önce yardımcı kolu darbeli matkaba takın. Yardımcı kolu sıkıştırmak için kolu saat yönünde çevirin. Yardımcı kolu gevşetmek için kolu saatin aksi yönünde çevirin.

UYARI! Bu alet yüksek seviyede tork sağlar. Kaza ve yaralanmaları önlemek için ürünü asla yardımcı kol olmadan kullanmayın! Çalışma öncesinde yardımcı kolun takılı ve doğru biçimde sabitlenmiş olduğunu daima kontrol edin! Yardımcı kol, büyük ölçüde kuvvetin serbest kaldığı kullanımlarda ani sıkışma durumunda ürünün daha iyi kontrol edilmesini sağlar!

UCUN YERLEŞTİRİLMESİ VEYA ÇIKARILMASI (D)

Uç takmak için kovan manşonunu (1b) gevşeterek kovan çenesini (1a) açın. Matkap ucunu kovan çenesi (1a) arasına yerleştirin ve kovan manşonunu (1b) tamamen sıkın. Matkap ucunun kovan çenesinin (1a) ortasında olmasına dikkat edin.

Ucu çıkarmak için kovan manşonunu (1b) gevşetin ve ucu dışarı çekin.

UYARI! Bazı matkap uçları çok sivridir ve kullanım sırasında ısınabilir! Dikkatle tutun! Yanık ve kesik gibi yaralanmaları önlemek için matkap uçlarını kullanırken koruyucu eldivenler takın!

NOT: İş parçasını güvenceye alın. Tutturma cihazlarıyla veya mengene içinde sıkıştırılan iş parçası, elde olduğundan daha güvenle tutulur.

KULLANIM

01 KULLANIM AMACI

Bu ürün ahşap ve benzeri materyallerin, örn. MDF, kontrplak vs., plastiğin, metalin delinmesinde ve tuğla, fayans, betonun darbeli delinmesinde ve vidalamada kullanılır.

02 ÇALIŞMA

DEĞİŞKEN HIZ KUMANDALI (E) AÇMA/KAPAMA ANAHTARI

Açma/kapama anahtarına (12) basarak aletinizi çalıştırın ve bırakarak durdurun.

Açma/kapama anahtarında (12), anahtarı hızla bıraktığınızda mili anında durduran bir fren fonksiyonu mevcuttur. Ayrıca tetik basıncının artışıyla daha yüksek hız ve tork sağlayan değişken hız anahtarıdır.

UYARI! İçeride aşırı ısı oluşacağından, uzun süreyle düşük hızda çalıştırmayın.

ANAHTAR KİLİDİ (F1)

Anahtarın tetiği KAPALI konumda kilitlenebilir. Bu, kullanılmadığı zaman yanlışlıkla çalıştırılması ihtimalini azaltır. Anahtar tetiğini kilitlemek için dönüş kumandasını (5) merkeze yerleştirin.

İLERİ/GERİ DÖNÜŞ KUMANDASI (F2,F3)

UYARI! Dönme yönünü sadece ürün kapalıyken ve tamamen durduğunda değiştirin! İleri/geri dönüş kumandasının istenen işleme bağlı olarak doğru konumda ayarlandığından daima emin olun!

İleri/geri dönüş kumandasını daima sonuna kadar itin! Kumanda anahtarı başka bir ara konumdayken ürünü kullanmayın!

Ürünü saat yönünde döner biçimde kullanmak için ileri/geri dönüş kumandasını (5) sola çevirin.

Ürünü saatin aksi yönünde döner biçimde kullanmak için ileri/geri dönüş kumandasını (5) sağa çevirin.

İKİ HIZLI KADEME KONTROLÜ (G)

Matkapta, DÜŞÜK veya YÜKSEK hızda delme veya ilerletme için tasarlanmış iki hızlı kademe kontrolü mevcuttur. DÜŞÜK veya YÜKSEK hız seçimi için matkabın üstünde kayar anahtar bulunur. Matkabı DÜŞÜK hız aralığında kullanırken hız düşer ve matkap daha yüksek güç ve tork kullanır. Matkabı YÜKSEK hız aralığında kullanırken hız artar ve matkap daha az güç ve tork kullanır.

KADEME 1: Düşük hız aralığı: vidalamak veya geniş delme çapıyla çalışmak için.

KADEME 2: Yüksek hız aralığı: küçük delme çapıyla çalışmak için

MATKAP/TORNAVİDA/ÇEKİÇ SEÇİM HALKASI (H)

Bu alette üç çalışma modu mevcuttur: delme, vidalama ve darbeli delme. Üç moddan birini seçmek için fonksiyon halkasını çevirerek istediğiniz fonksiyona bağlı olarak mahfazadaki matkap/tornavida/çekiç simgelerinden biri ile hizalayın.

Ahşap ve metal delme için

Vidalama için

Duvar ve betonda darbeli delme için

TORK AYARI (I)

Vidalama modunda tork ayar halkası çevrilerek tork ayarlanabilir. Yüksek numara, yüksek tork anlamına gelir. Ayarı aşağıdaki gibi seçin:

1-5 küçük vidalar için

6-10 yumuşak materyalde vidalama için

11-15 katı ahşaba vidalama için

16-20 katı ahşaba vidalama için

21-24 büyük vidalar için

OTOMATİK MİL KİLİDİ (J)

Otomatik mil kilidi, sürekli tornavida olarak kullanmanızı sağlar. Ekstra bir burguyla vidayı iyice sıkabilir, çok sıkı vidayı gevşetebilir veya pilin şarjı tükendiğinde çalışmaya devam edebilirsiniz. Manüel tornavida olarak kullanmak için, alet kapalıyken kovan otomatik olarak kilitlenir.

OTOMATİK LED ÇALIŞMA IŞIĞI (K)

Tetik anahtarına hafifçe basıldığında LED çalışma ışığı (9) yanar ve tetik anahtarı bırakıldıktan bir süre sonra otomatik olarak söner. Bu, yetersiz ışıklı koşullarda iş parçasının yüzeyine ilave ışık verir.

UYARI! LED ışığına doğrudan bakmayın.

DELME

Katı düz bir yüzeyi delerken, istediğiniz delik konumunu işaretlemek için zımba kullanın. Böylece delik açılırken matkap ucunun merkezden sapması önlenir. Aleti sıkıca tutarak matkap ucunu delinecek noktaya yerleştirin. Tetik anahtarına basarak aleti çalıştırın. Matkap ucunu iş parçasına ilerletirken sadece ucun dönmesine yetecek kadar baskı uygulayın. Deliği uzatmak için zorlamayın veya yan baskı uygulamayın.

UYARI! Beton ve duvardaki çalışmalarda daima tungsten karbür matkap uçları kullanılmalıdır. Metal delerken sadece iyi durumdaki HSS matkap uçlarını kullanın. Kısa tornavida uçları kullanırken daima manyetik uç tutucu (ürünle verilmez) kullanın. Vidalama sırasında vida dişlerine az miktarda sıvı sabun veya benzeri bir ürün sürerek girişlerini kolaylaştırın.

Mümkün olduğunda, küçük iş parçalarının çalışma sırasında hareket etmesini önlemek için bunları sabitleyin.

AŞIRI YÜK, SICAKLIK VE ŞARJ SORUNU

Sorun	Alet / Pil Durumu	Olası neden	Çözüm
Aşırı yük koruması	Ürün aniden duruyor; LED çalışma ışığı (takılıysa) yanıp sönüyor	Aşırı yüksek tork, bağlama ve durma koşulları, aletin aşırı yüklenmesi	Yükü hemen boşaltın, aleti kapatıp tekrar açarak sıfırlayın.
Sıcaklık aşırı yüksek	GÜÇ ÇUBUĞUNUN birinci ve üçüncü LED ışığı dönüşümlü olarak yanıp söner	Çalışma sırasında pilin aşırı ısınması	Pili soğumaya bırakın
Düşük şarj	Aletin gücü hızla düşer; GÜÇ ÇUBUĞU üzerindeki ilk LED yanıp sönmeye başlar	Pil takımının şarjı %5'in altında	Pil takımını aletten çıkarıp şarj edin
Diğer sorunlar	Kısa şarjlar	Tam dolu değil	Şarj cihazının tam şarj döngüsünü tamamlamasına izin vererek pilin her zaman tamamen şarj edildiğinden emin olun
		Kötü saklama koşulları	Kullanmadığınız sırada pili daima aletten ve şarj cihazından çıkarın ve kuru, güvenli bir yerde saklayın. Pili 5°C'nin altında ve 40°C'nin üstünde sıcaklıklarda şarj etmekten ve saklamaktan kaçının. Yaklaşık 30 dakika çalıştırılmış aletin sıcak pil takımını, kaldırmadan önce soğutun

BAKIM VE ONARIM

BAKIM

Aletiniz ek yağlama veya bakım gerektirmez. Elektrikli aletinizde kullanıcı tarafından bakımı yapılabilir herhangi bir parça bulunmamaktadır. Elektrikli aletinizi temizlemek için asla su veya kimyasal temizlik maddeleri kullanmayın. Kuru bir bezle silerek temizleyin. Elektrikli aleti daima kuru bir yerde saklayın. Motor havalandırma yuvalarını temiz tutun. Tüm çalışma kontrollerini tozdan arındırın.

SAKLAMA

- Ürünü kapatın ve pil takımını çıkarın.
- Ürünü yukarıda belirtildiği gibi temizleyin.
- Ürünü ve aksesuarlarını karanlık, kuru, buzlanmayan ve iyi havalandırılmış bir yerde saklayın. İdeal saklama sıcaklığı 10 °C ile 30 °C arasındadır.
- Ürünü daima çocukların ulaşamayacağı bir yerde tutun.
- Saklama için orijinal ambalajını kullanmanızı veya ürünü uygun bir bezle veya kaplamayla örterek tozdan korumanızı öneririz.

TAŞIMA

- Ürünü kapatın ve aküyü çıkarın.
- Varsa, taşıma muhafazalarını takın.
- Ürünü daima tutma yerinden kaldırın.
- Ürünü, nakliye sırasında araç içinde meydana gelebilecek ağır darbe veya güçlü titreşimlere karşı koruyun.
- Kayma veya devrilmesini önlemek için ürünü sabitleyin.

ONARIM

Bu ürün, tüketici tarafından onarılabilecek herhangi bir parça içermez. Ürünün kontrol edilmesi ve onarılması için yetkili servis merkezi veya benzer bir uzman kişi ile irtibata geçin.

GERİ DÖNÜŞÜM VE İMHA

Bu sembol "Çarpı ile İşaretli Tekerlekli Çöp Kutusu Sembolü" olarak bilinir. Bu sembol bir ürün veya pil üzerinde bulunduğunda o ürün veya pilin, genel ev atıklarıyla birlikte atılmaması gerektiği anlamına gelir. Elektrikli/elektronik ürünlerde veya pillerde bulunan bazı kimyasallar sağlık ve çevre için zararlı olabilir. Elektrikli/elektronik/pil ürünlerini yalnızca içerdikleri materyalleri yeniden kullanma ve geri dönüştürme için oluşturulmuş ayrı toplama planları çerçevesinde atın. Bu geri dönüşüm planlarının başarıyla uygulanması ve çevrenin korunması için iş birliğiniz çok büyük önem taşımaktadır.

TÜKENMİŞ PİL TAKIMININ DEĞİŞTİRİLMESİ

Doğal kaynakları korumak için pil takımını uygun biçimde geri dönüşüme katın veya bertaraf edin. Bu pil takımında Li-İyon piller mevcuttur. Mevcut geri dönüşüm ve/veya atma seçenekleri için yerel atık kurumunuza danışın. Aleti çalıştırarak pil takımının şarjını boşaltın, ardından pil takımını alet mahfazasından çıkarın ve pil takımı bağlantılarını ağır iş selobantıyla kapatarak kısa devre ve enerji boşaltımını önleyin. Bileşenleri açmaya veya çıkarmaya çalışmayın.

GARANTISI

Yüksek kaliteli malzemeler seçmeye ve tasarım ile dayanıklılığı bir arada sunan ürünler ortaya çıkarmamızı sağlayan üretim tekniklerini kullanmaya özen gösteririz. Bu ürün [Erbauer Kablosuz çok amaçli matkap] üretim hatalarına karşı, (mağazadan alındıysa) satın alma tarihinden veya (internet üzerinden alındıysa) teslimat tarihinden itibaren ek bir maliyet olmadan üreticinin sağladığı bir garanti süresine 3 yıllık sahiptir.

Bu garanti süresi kapsamında talepte bulunmak için ürünü satın aldığınıza dair bir kanıt sunmalısınız (satış makbuzu, fatura veya yürürlükteki kanun kapsamında kabul edilebilecek başka bir kanıt), lütfen satın alma kanıtınızı güvenli bir yerde muhafaza edin. Bu garantinin geçerli olması için satın aldığınız ürünün yeni olması gerekir, ikinci el veya teşhir ürünleri bu kapsamda değildir. Yürürlükteki kanunda aksi belirtilmedikçe bu garanti kapsamında verilen herhangi bir ikame ürüne yalnızca orijinal ürünün garanti süresi bitimine kadar garanti verilir.

Bu garanti; ürünün amacına uygun kullanılmış olması ve montajı, temizliği, bakımı ve muhafazasının bu hüküm ve koşullarda, kullanıcı kılavuzunda yer alan bilgiler ve kullanıcı kılavuzuyla çelişmemesi kaydıyla standart uygulama uyarınca yapılmış olması şartıyla ürün arızalarını ve kusurlarını kapsar.

Bu garanti; normal aşınma ve eskime nedeniyle oluşan kusurlar ile hasarları veya yanlış kullanım, yanlış kurulum veya montaj, ihmal, kaza, kötü kullanım ve ürünün hatalı şekilde değiştirilmesinden doğan hasarları kapsamaz. Yürürlükteki kanunda aksi belirtilmedikçe bu garanti hiçbir koşulda ek maliyetleri (sevkiyat, taşıma, sökme ve yeniden montaj, işçilik vs.) veya doğrudan ve dolaylı hasarları kapsamaz.

Bu garanti aşağıdakiler nedeniyle veya bunlardan kaynaklanan kusurları ve hasarı kapsamaz:

- Aksesuar aşınması dahil olmak üzere normal aşınma ve yıpranma
- Aşırı yük, yanlış kullanım veya ihmal
- Ticari, profesyonel kullanım veya kiralama
- Yetkili temsilci dışındaki kimseler tarafından onarıma teşebbüs
- Kozmetik hasar
- Yabancı nesneler, maddeler veya kazalar nedeniyle hasar.
- Kaza sonucu hasar veya değişiklik
- Üreticinin kurallarına uyulmaması
- Malların kullanımının kaybı

Aküler 3 Yıllık Erbauer Garantisi kapsamında değildir ve satın alma tarihinden itibaren 2 yıllık bir garanti süresine sahip olacaklardır.

Ürün kusurluysa makul bir süre içinde onarım/değişim hizmeti sağlayacağız.

Bu garanti kapsamındaki haklar, ürünün satın alındığı ülke için geçerlidir. Garantiye ilişkin sorular, bu ürünü satın aldığınız mağazaya yönlendirilmelidir.

Garanti, temel haklarınıza ilave olarak verilir ve temel haklarınızı etkilemez.

Bu ürünü Türkiye'den veya Romanya'dan satın aldıysanız tarafınıza bir garanti belgesi sunulacaktır.

AEEE Yönetmeliğine Uygundur

Kullanım Ömrü 7 Yıldır

DECLARATION OF CONFORMITY

UK CA

(UK) DECLARATION OF CONFORMITY

Product

- Cordless combi drill
- ERI1107COM
- Serial number 00001-99999

Name and address of the manufacturer or his authorised representative:

Kingfisher International Products Limited
1 Paddington Square London W2 1GG
United Kingdom

This declaration of conformity is issued under the sole responsibility of the manufacturer.

Object of the declaration

Product	Model
Cordless combi drill	ERI1107COM

The object of the declaration described above is in conformity with the relevant legislation:

Supply of Machinery (Safety) Regulations 2008 as amended
Electromagnetic Compatibility Regulations 2016 as amended
The Restriction of the use of Certain Hazardous Substances in Electrical and Electronic Equipment Regulations 2012 as amended

References to the relevant designated standards used or references to the other technical specifications in relation to which conformity is declared:

EN 62841-1:2015+A11:2022
EN 62841-2-1:2018+A11:2019+A1:2022+A12:2022
BS EN 62841-1:2015+A11:2022
BS EN 62841-2-1:2018+A11:2019+A1:2022+A12:2022
EN IEC 55014-1:2021
EN IEC 55014-2:2021
BS EN IEC 55014-1:2021
BS EN IEC 55014-2:2021

Authorised signatory and technical file holder
Kingfisher International Products Limited
1 Paddington Square London W2 1GG
United Kingdom

David Awe
Group Quality Director

On:30/01/2025.

(EN) EU DECLARATION OF CONFORMITY
(FR) DÉCLARATION UE DE CONFORMITÉ
(PL) DEKLARACJA ZGODNOŚCI UE
(RO) DECLARAȚIA DE CONFORMITATE UE
(ES) DECLARACIÓN UE DE CONFORMIDAD
(PT) DECLARAÇÃO DE CONFORMIDADE UE
(TR) AB UYGUNLUK BEYANI

Product/ Produit/ Produkt/Produsul/Producto/Produto/Ürün

• Cordless combi drill/Perceuse visseuse à percussion sans fil/Wiertarkowkrętarka udarowa akumulatorowa/Mașină de găurit/înșurubat cu percuție fără fir/Taladro percutor inalámbrico/ Berbequim combinado sem fios/Kablosuz çok amaçli matkap
• ERI1107COM (Brand: Erbauer)
• Serial number 00001-99999

Name and address of the manufacturer or his authorised representative:
Nom et adresse du fabricant ou de son mandataire:
Nazwa i adres producenta lub jego upoważnionego przedstawiciela:
Denumirea și adresa producătorului sau a reprezentantului său autorizat:
Nombre y dirección del fabricante o de su representante autorizado:
Nome e endereço do fabricante ou do respetivo mandatário:
İmalatçının veya yetkili temsilcisinin adı ve adresi:

Kingfisher International Products B.V.,
Rapenburgerstraat 175E,
1011 VM Amsterdam,
The Netherlands

This declaration of conformity is issued under the sole responsibility of the manufacturer.
La présente déclaration de conformité est établie sous la seule responsabilité du fabricant.
Niniejsza deklaracja zgodności wydana zostaje na wyłączną odpowiedzialność producenta.
Prezenta declarație de conformitate este emisă pe răspunderea exclusivă a producătorului.
La presente declaración de conformidad se expide bajo la exclusiva responsabilidad del fabricante.
A presente declaração de conformidade é emitida sob a exclusiva responsabilidade do fabricante.
Bu uygunluk beyanı yalnızca imalatçının sorumluluğu altında düzenlenir.

Object of the declaration/ Objet de la déclaration/ Przedmiot deklaracji/ Obiectul declarației/ Objeto de la declaración/ Objeto da declaração/ Beyan konusu

Product/ Produit/ Produkt/Produsul/ Producto/ Produto/ Ürün	Model/ Modèle/ Model/ Modelul/ Modelo/ Modelo/ Model
Cordless combi drill/Perceuse visseuse à percussion sans fil/Wiertarkowkrętarka udarowa akumulatorowa/Mașină de găurit/înșurubat cu percuție fără fir/Taladro percutor inalámbrico/ Berbequim combinado sem fios/Kablosuz çok amaçli matkap	ERI1107COM

The object of the declaration described above is in conformity with the relevant Union harmonisation legislation:
L'objet de la déclaration décrit ci-dessus est conforme à la législation d'harmonisation de l'Union applicable:
Wymieniony powyżej przedmiot niniejszej deklaracji jest zgodny z odnośnymi wymaganiami unijnego prawodawstwa harmonizacyjnego:
Obiectul declarației descris mai sus este în conformitate cu legislația relevantă de armonizare a Uniunii:
El objeto de la declaración descrita anteriormente es conforme con la legislación de armonización pertinente de la Unión:
O objeto da declaração acima descrito está em conformidade com a legislação de harmonização da União aplicável:
Yukarıda tanımlanan beyan konusu ilgili uyumlaştırılmış Birlik mevzuatı ile uyumludur:

2006/42/EC as amended Machinery Directive
2014/30/EU as amended Directive Electromagnetic compatibility
2011/65/EU, as amended Directive Restriction of the use of certain hazardous substances in electrical and electronic equipment
Directive 2006/42/CE relative aux machines
2014/30 / UE telle que modifiée Directive Compatibilité électromagnétique
Directive 2011/65/UE Directive relative à la limitation de l'utilisation de certaines substances dangereuses dans les équipements électriques et électroniques
2006/42/WE w zmienionej dyrektywie maszynowej
2014/30 / UE ze zmianami Dyrektywa Kompatybilność elektromagnetyczna
2011/65 / UE, ze zmianami Dyrektywa Ograniczenie stosowania niektórych niebezpiecznych substancji w sprzęcie elektrycznym i elektronicznym
2006/42/CE, astfel a fost modificată Directiva privind echipamentele
2014/30/UE, astfel a fost modificată Directiva privind compatibilitatea electromagnetică
2011/65/UE, astfel a fost modificată Directiva privind limitarea utilizării anumitor substanțe periculoase în echipamentele electrice și electronice
Directiva sobre maquinaria modificada 2006/42/CE
2014/30/UE modificada Directiva Compatibilidad electromagnética
2011/65/UE, modificada Directiva Restricción del uso de determinadas sustancias peligrosas en equipos eléctricos y electrónicos
2006/42/CE como diretiva de máquinas alteradas
2014/30/UE como alteração da compatibilidade eletromagnétic
2011/65/UE, como restrição diretiva alterada da utilização de certas substâncias perigosas em equipamentos elétricos e eletrónicos
2006/42/AT değiştirilmiş Makina Emniyeti Yönetmeliği
2014/30/AB değiştirilmiş Elektromanyetik Uyumluluk Yönetmeliği
2011/65/AB değiştirilmiş Atik Elektrikli Ve Elektronik Eşyalarin Kontrolü Yönetmeliği

References to the relevant harmonised standards used or references to the other technical specifications in relation to which conformity is declared:
Références des normes harmonisées pertinentes appliquées, y compris la date de celles-ci, ou des autres caractéristiques techniques, y compris la date de celles-ci, par rapport auxquelles la conformité est déclarée:
Odwołania do odnośnych norm zharmonizowanych, które zastosowano, wraz z datą normy, lub do innych specyfikacji technicznych, wraz z datą specyfikacji, w odniesieniu do których deklarowana jest zgodność:
Trimiteri la standardele armonizate relevante folosite, inclusiv data standardului, sau trimiteri la celelalte specificații tehnice, inclusiv data specificațiilor, în legătură cu care se declară conformitatea:
Referencias a las normas armonizadas pertinentes utilizadas, incluidas las fechas de las normas, o referencias a las otras especificaciones técnicas, incluidas las fechas de las especificaciones, respecto a las cuales se declara la conformidad:
Referências às normas harmonizadas aplicáveis utilizadas, incluindo a data da norma, ou às outras especificações técnicas, incluindo a data da especificação, em relação às quais é declarada a conformidade:
Kullanılan ilgili uyumlulaştırılmış standartlara yapılan atıflar veya uyumluluğun beyanıyla ilgili diğer teknik şartnamelere yapılan atıflar:

EN 62841-1:2015+A11:2022
EN 62841-2-1:2018+A11:2019+A1:2022+A12:2022
EN IEC 55014-1:2021
EN IEC 55014-2:2021

Authorised signatory and technical file holder/Signataire et responsable de la documentation technique authorisé/ Podmiot uprawniony do wystawienia i adres prezechowywania dokumentacji technicznej/Semnatar autorizat și deținător al dosarului tehnic/Firmante autorizado y titular del expediente técnico/ Signatário autorizado e detentor da ficha técnica/İmza yetkilisi ve teknik dosya sahibi:

Kingfisher International Products B.V.,
Rapenburgerstraat 175E,
1011 VM Amsterdam,
The Netherlands

David Awe
Group Quality Director

30/01/2025.

Manufacturer • Fabricant • Producent • Producător • Fabricante:

UK manufacturer:

Kingfisher International Products Limited
1 Paddington Square London W2 1GG
United Kingdom
www.kingfisher.com/products
www.diy.com | www.screwfix.com

EU manufacturer:

Kingfisher International Products B.V.
Rapenburgerstraat 175E
1011 VM Amsterdam
The Netherlands

FR **www.castorama.fr | www.bricodepot.fr | www.screwfix.fr** PL **www.castorama.pl**
RO **www.bricodepot.ro** ES **www.bricodepot.es** PT **www.bricodepot.pt**
IE **www.screwfix.ie**

TR **İTHALATÇI FIRMA:**

KOÇTAŞ YAPI MARKETLERİ TİCARET A.Ş.

Sırrı Çelik Bulvarı Otokoç Blok No:9 Çekmeköy/İstanbul 34788 Türkiye
Telefon: (90) 216 430 03 00
Faks : (90) 216 484 43 13

www.koctas.com.tr

Yetkili servis istasyonları ve yedek parça temini için aşağıda yer alan Koçtaş Müşteri Hattı ve Koçtaş Genel Müdürlük irtibat bilgilerinden faydalanınız.
KOÇTAŞ MÜŞTERİ HİZMETLERİ
0850 209 50 50

EN To view instruction manuals online, visit www.kingfisher.com/products

FR Pour consulter les manuels d' instructions en ligne, rendez-vous sur le site www.kingfisher.com/products

PL Aby zapoznać się z instrukcją obsługi online, odwiedź stronę www.kingfisher.com/products

RO Pentru a consulta manualele de instrucţiuni online, vizitaţi www.kingfisher.com/products

ES Para consultar los manuales de instrucciones en linea, visite www.kingfisher.com/products

PT Para consultar manuais de instruções online, visite www.kingfisher.com/products

TR Kullanım kılavuzuna internet uzerinden ulaşmak icin www.kingfisher.com/products adresini ziyaret edin