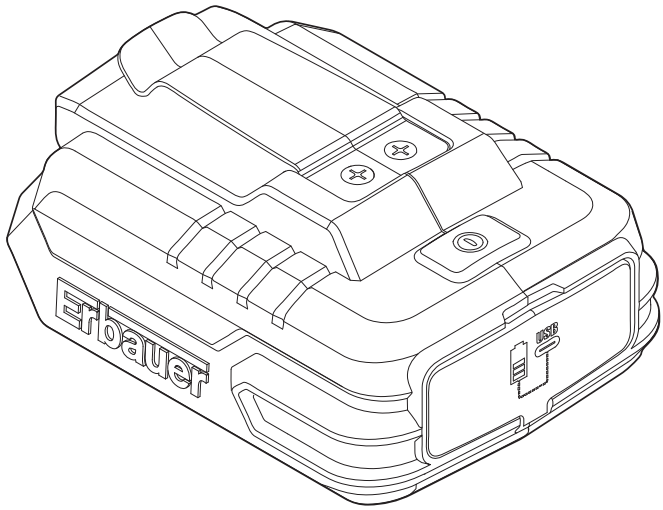

ERI1104ACC

Kingfisher International Products Limited
1 Paddington Square London W2 1GG
United Kingdom

Kingfisher International Products B.V.
Rapenburgerstraat 175E
1011 VM Amsterdam
The Netherlands

MNL_ERI1104ACC_V03_BX220IM_241220



This symbol is known as the ‘Crossed-out Wheelie Bin Symbol’. When this symbol is marked on a product or battery, it means that it should not be disposed of with your general household waste. Some chemicals contained within electrical/electronic products or batteries can be harmful to health and the environment. Only dispose of electrical/ electronic/ battery items in separate collection schemes, which cater for the recovery and recycling of materials contained within. Your co-operation is vital to ensure the success of these schemes and for the protection of the environment.

For further information visit www.recycle-more.co.uk

Ce symbole est connu sous le nom de « poubelle barrée ». Lorsque ce symbole est présent sur un produit ou une pile, vous ne devez pas jeter ces produits avec vos déchets ménagers. Certaines substances chimiques contenues dans les produits électriques/électroniques ou les piles peuvent nuire à la santé et à l’environnement. Déposer les articles électriques ou électroniques, ainsi que les piles, uniquement dans des systèmes de collecte séparés, qui permettent de récupérer et de recycler les matériaux contenus à l’intérieur. Votre cooperation est essentielle pour assurer le succès de ces programmes et pour la protection de l’environnement.

Na produkcie może się znajdować symbol przekreślonego pojemnika na odpady. Jeśli ten symbol jest umieszczony na produkcie lub baterii, oznacza to, że nie należy ich wyrzucać wraz ze zwykłymi odpadami komunalnymi. Niektóre chemikalia znajdujące się w produktach elektrycznych/elektronicznych lub bateriach/akumulatorach mogą być szkodliwe dla zdrowia i środowiska. Sprzęt nie poddany recyclingowi stanowi potencjalne zagrożenie dla środowiska I zdrowia ludzi. Zużyty sprzęt elektryczny i elektroniczny zawiera substancje nieobojętne dla środowiska naturalnego. Elementy elektryczne/ elektroniczne/ baterie należy utylizować wyłącznie w osobnych punktach zbiórki, które zapewniają możliwość odzysku i recyklingu materiałów w nich zawartych. Współpraca użytkownika ma zasadnicze znaczenie dla prawidłowego funkcjonowania tych systemów zbiórki i ochrony środowiska.

Acest simbol este cunoscut drept „simbolul tomberonului cu roți, tăiat cu un X”. Atunci când acest simbol este inclus pe un produs sau pe o baterie, înseamnă că nu trebuie eliminat(ă) împreună cu gunoiul menajer general. Unele substanțe chimice conținute de produsele electrice/electronice sau de baterii pot fi dăunătoare pentru sănătate și mediu. Elimină articolele electrice/electronice sau bateriile uzate numai prin programele centrelor de colectare separate, care se ocupă de recuperarea și reciclarea materialelor din componența lor. Colaborarea ta este vitală pentru a asigura succesul acestor programe și pentru protecția mediului.

Este símbolo se conoce como el “símbolo del contenedor tachado”. Si se muestra este símbolo en un producto o en una batería, significa que no se debe desechar con la basura doméstica general. Algunos productos químicos de los productos eléctricos/electrónicos o de las pilas pueden ser perjudiciales para la salud y el medio ambiente. Deseche los artículos eléctricos o electrónicos y las pilas únicamente en los puntos de recogida especializados en la recuperación y reciclaje de los materiales que contienen. Deseche los artículos eléctricos o electrónicos y las pilas únicamente en los puntos de recogida especializados en la recuperación y reciclaje de los materiales que contienen.Su cooperación es vital para garantizar el éxito de estos sistemas y la protección del medio ambiente.

Este símbolo é conhecido como o “símbolo do caixote do lixo com uma cruz por cima”. Quando este símbolo está marcado num produto ou pilha, significa que não devem ser eliminados juntamente com os resíduos domésticos comuns. Alguns produtos químicos contidos em produtos elétricos/ eletrónicos ou pilhas podem ser prejudiciais para a saúde e para o ambiente. Elimine itens elétricos/ eletrónicos/pilhas apenas em sistemas de recolha seletiva direcionados para a recuperação e reciclagem dos materiais no seu interior. A sua cooperação é essencial para garantir o sucesso destes sistemas e para a proteção do ambiente.

Bu sembol “Çarpı ile İşaretli Tekerlekli Çöp Kutusu Sembolü” olarak bilinir. Bu sembol bir ürün veya pil üzerinde bulunduğunda o ürün veya pilin, genel ev atıklarıyla birlikte atılmaması gerektiği anlamına gelir. Elektrikli/elektronik ürünlerde veya pillerde bulunan bazı kimyasallar sağlık ve çevre için zararlıolabilir. Elektrikli/elektronik/pil ürünlerini yalnızca içerdikleri materyalleri yeniden kullanma ve geri dönüştürme için oluşturulmuş ayrı toplama planları çerçevesinde atın. Bu geri dönüşüm planlarının başarıyla uygulanması ve çevrenin korunması için iş birliğiniz çok büyük önem taşımaktadır.



Read the instruction manual. / Lire le manuel d'instructions. / Przeczytać instrukcję obsługi. / Citiți manualul de instrucțiuni. / Lea el manual de instrucciones. / Ler o manual de instruções. / Kullanım kılavuzunu okuyun.



Class III equipment / Équipement de classe III / Urządzenie klasy III / Echipament clasa III / Equipo de Clase III / Equipamentos de classe III / Sınıf III ekipman



DC /c.c. /DC /DC /cc. /CC /DC



Do not stare at light source /Ne pas fixer la source lumineuse en cours de fonctionnnement / Nie patrzeć prosto w źródło światła / Nu priviți în sursa de lumină / No mirar fijamente a la fuente de luz / Não olhar fixamente para a fonte de luz / Işık kaynağına bakmayın

yyWxx

Manufacturing date code: Year of manufacturing (20yy) and week of manufacturing (Wxx) / Code de date de fabrication : Année de fabrication (20yy) et semaine de fabrication (Wxx) / Kod daty produkcji: rok produkcji (20yy) i tydzień produkcji (Wxx) / Codul datei de fabricație Anul fabricației (20yy) și săptămâna fabricației fabricației (Wxx)/ Código de fecha de fabricación: Año de fabricación (20yy) y semana de fabricación (Wxx) / Código da data de fabrico: Ano de fabrico (20yy) e semana de fabrico (Wxx) / Üretim tarih kodu: Üretim yılı (20yy) ve üretim haftası (Wxx)



This product is in accordance with applicable EC directives. / Ce produit est conforme aux directives CE applicables. / Produkt jest zgodny z obowiązującymi dyrektywami WE. / Acest produs este în conformitate cu directivele CE aplicabile. / Este producto es conforme a las directivas CE aplicables. / Este produto está em conformidade com as diretivas CE aplicáveis / Bu ürün uygulanabilen EC direktifleriyle uyumludur



This product is in accordance with applicable UK legislation. / Ce produit est conforme aux directives UK applicables. / Produkt jest zgodny z obowiązującymi przepisami Wielkiej Brytanii. / Acest produs este în conformitate cu legislația UK aplicabilă. / Este producto es conforme a la legislación del Reino Unido. / Este produto está em conformidade com a legislação do RU aplicável. / Bu ürün uygulanabilen Birleşik Krallık mevzuatlarıyla uyumludur.



WARNING! The light source of this luminaire is not replaceable; when the light source reaches its end of life the whole luminaire shall be replaced.

AVERTISSEMENT ! La source lumineuse de ce luminaire n'est pas remplaçable ; lorsque la source lumineuse atteint sa fin de sa vie, le luminaire entier doit être remplacé.

OSTRZEŻENIE! Źródło światła tej lampki jest niewymienne; gdy źródło światła zużyje się, należy wymienić całą lampkę.

AVERTISMENT! Sursa de lumină a acestui corp de iluminat nu se poate înlocui, atunci când sursa de lumină ajunge la sfârșitul duratei de viață, întregul corp de iluminat trebuie înlocuit.

¡ADVERTENCIA! La fuente de luz de esta luminaria no es reemplazable; cuando la fuente de luz alcance el final de su vida, se debe sustituir la luminaria completa.

AVISO! A fonte luminosa dessa luminária não é substituível; quando a fonte luminosa atingir o fim da sua vida útil, toda a luminária deve ser substituída.

UYARI! Bu lambanın ışık kaynağı değiştirilemez, ışık kaynağı kullanım ömrünün sonuna geldiğinde tüm lamba değiştirilmelidir.

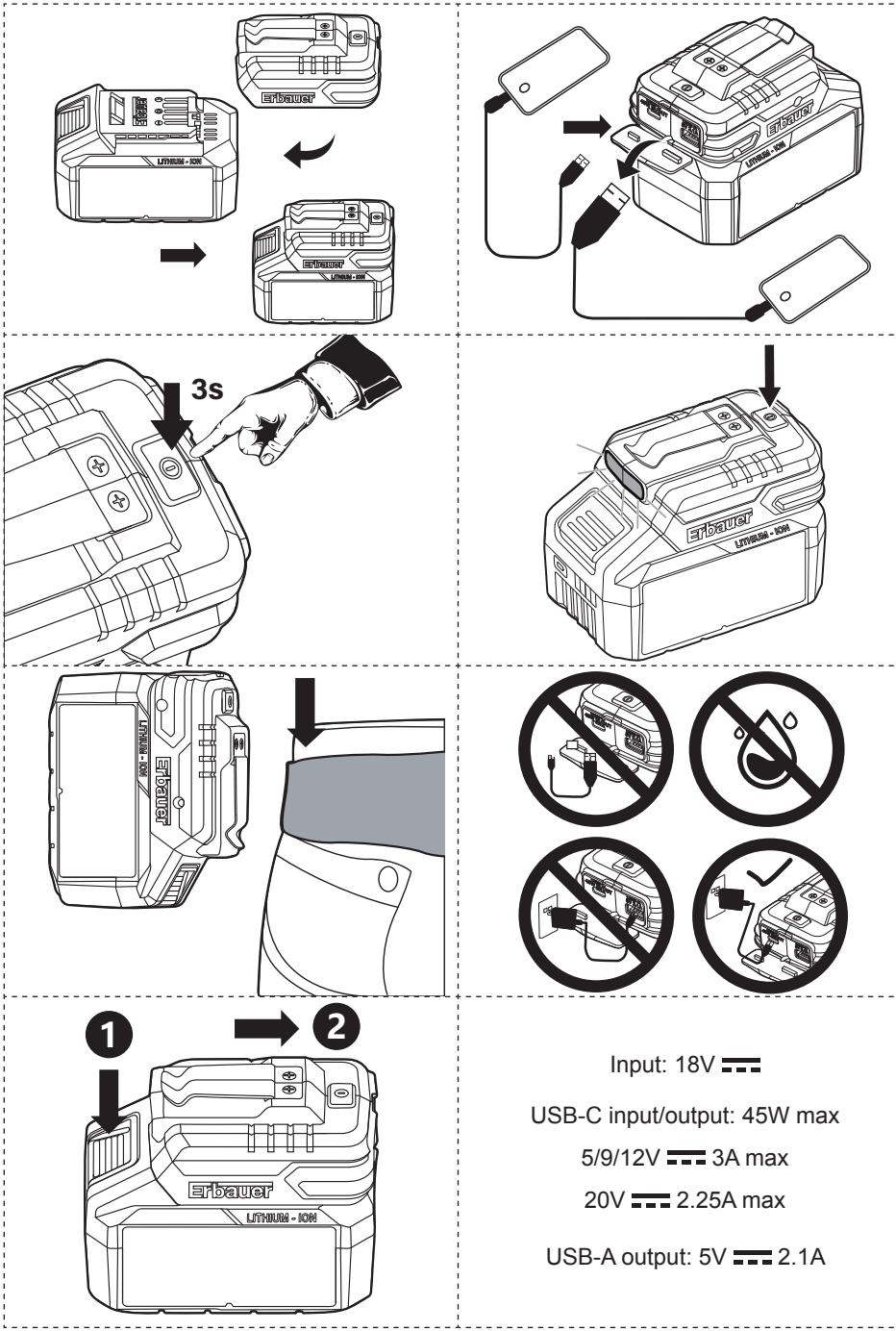

Input: 18V ⎓

USB-C input/output: 45W max

5/9/12V ⎓ 3A max

20V ⎓ 2.25A max

USB-A output: 5V ⎓ 2.1A