FR Tondeuse à gazon
1200W 32cm

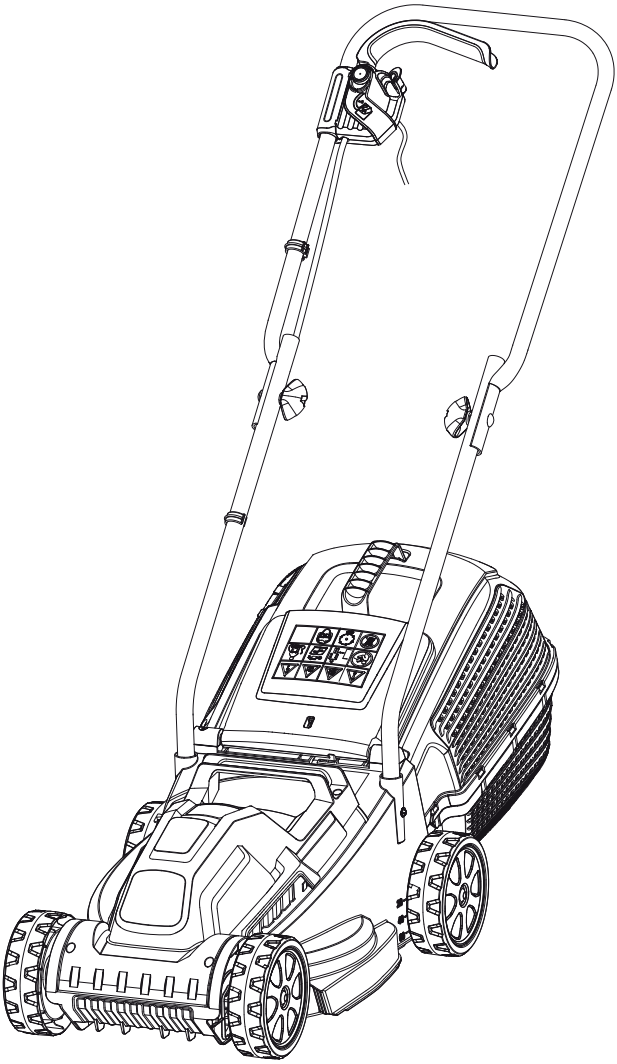

Manuel de réparation

Merci de les lire attentivement avant de manipuler le produit et de les conserver pour référence.

V10925_5063022636935_MAND4_2425

5063022636935
5063022638274

Table des matières

1. Avertissement à l'attention du réparateur 3

2. À propos du produit 4

2.1 Vue éclatée 4

2.2 Tableau des exigences relatives aux pièces de rechange 6

3. Schémas de câblage et de raccordement 8

4. Emplacements des pièces principales 9

5. Vous aurez besoin de 10

6. Consignes de réparation 10

6.1 Ensemble guidon 10

6.2 Ensemble bac de ramassage 14

6.3 Lame 15

6.4 Réglage de la hauteur 16

6.5 Boîtier de commande et cordon 18

6.6 Moteur 21

6.7 Ensembles de roues 23

7. Dépannage des défauts 25

8. Bulletins techniques 28

1. Avertissement à l'attention du réparateur



IMPORTANT : certaines réparations exigent du personnel et des équipements professionnels. Les composants non réparables par l'utilisateur indiqués dans le tableau ci-dessous doivent être effectués uniquement par des réparateurs professionnels. Toute tentative non autorisée de réparer ces composants peut annuler la garantie. Pour obtenir de l'aide concernant la réparation ou l'entretien du produit, merci d'aller à la réception du magasin avec le reçu d'achat.



AVERTISSEMENT : toute opération d'entretien non autorisée peut être dangereuse. Consulter le manuel avant de tenter une auto-réparation.

Caractéristique	Réparable par l'utilisateur	Instructions
Grillage/remplacement du moteur, etc.	Non	Nécessité de contacter le magasin ou un prestataire de services agréé
Remplacement des câbles	Non	Nécessité de contacter le magasin ou un prestataire de services agréé
Ensemble boîtier de commande	Non	Nécessité de contacter le magasin ou un prestataire de services agréé
Remplacement de la lame	Oui	Se reporter à la notice pour plus de détails
Remplacement de l'ensemble de réglage de la hauteur	Non	Nécessité de contacter le magasin ou un prestataire de services agréé
Remplacement de l'ensemble guidon	Oui	Se reporter à la notice pour plus de détails
Remplacement du bac de ramassage	Oui	Se reporter à la notice pour plus de détails
Remplacement des roues	Non	Nécessité de contacter le magasin ou un prestataire de services agréé

2. À propos du produit

2.1 Vue éclatée

5063022636935_PPB1157LWM_PP Tondeuse à gazon 1200W 32cm

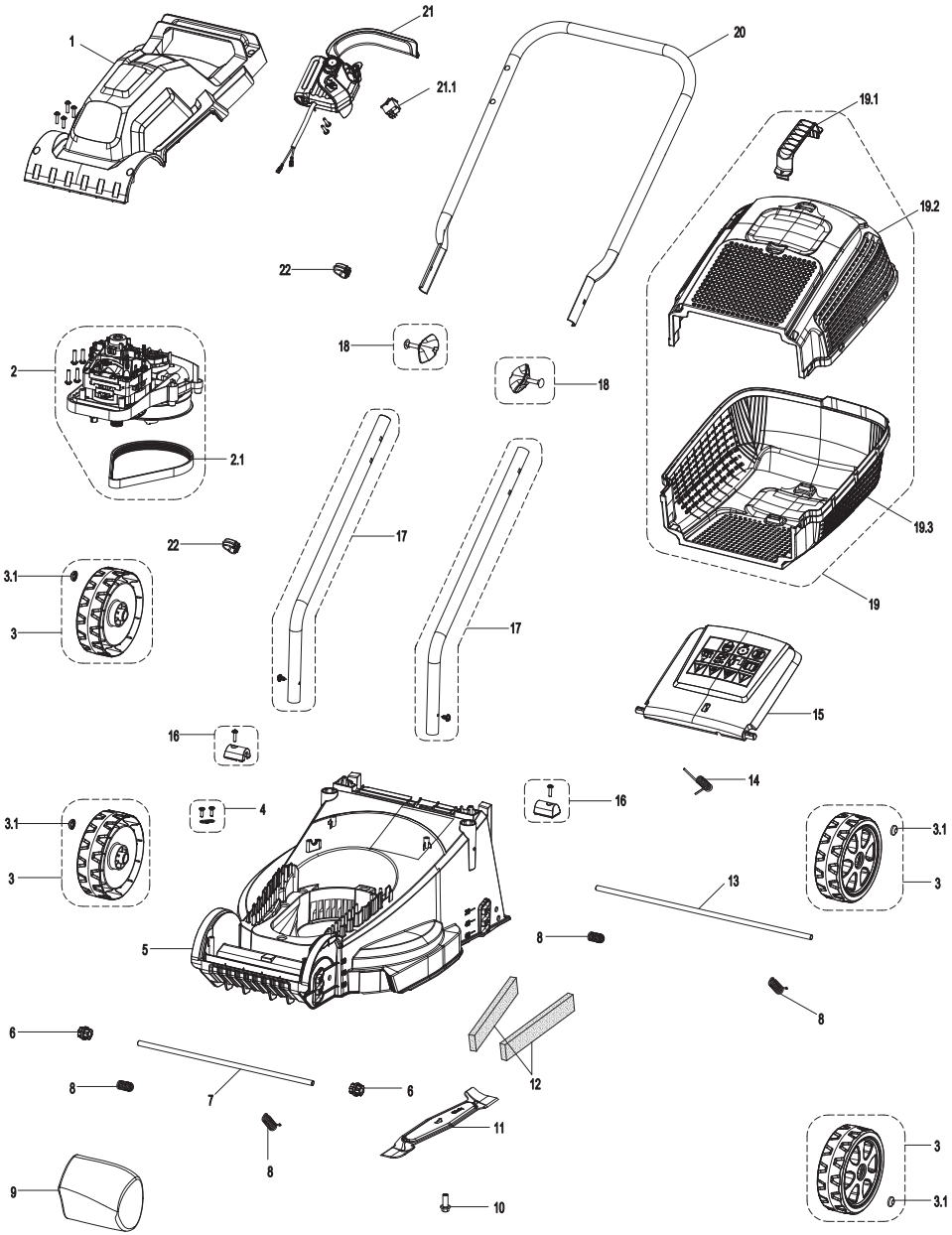

5063022638274_PPB1157LWM_PP Tondeuse à gazon 1200W 32cm

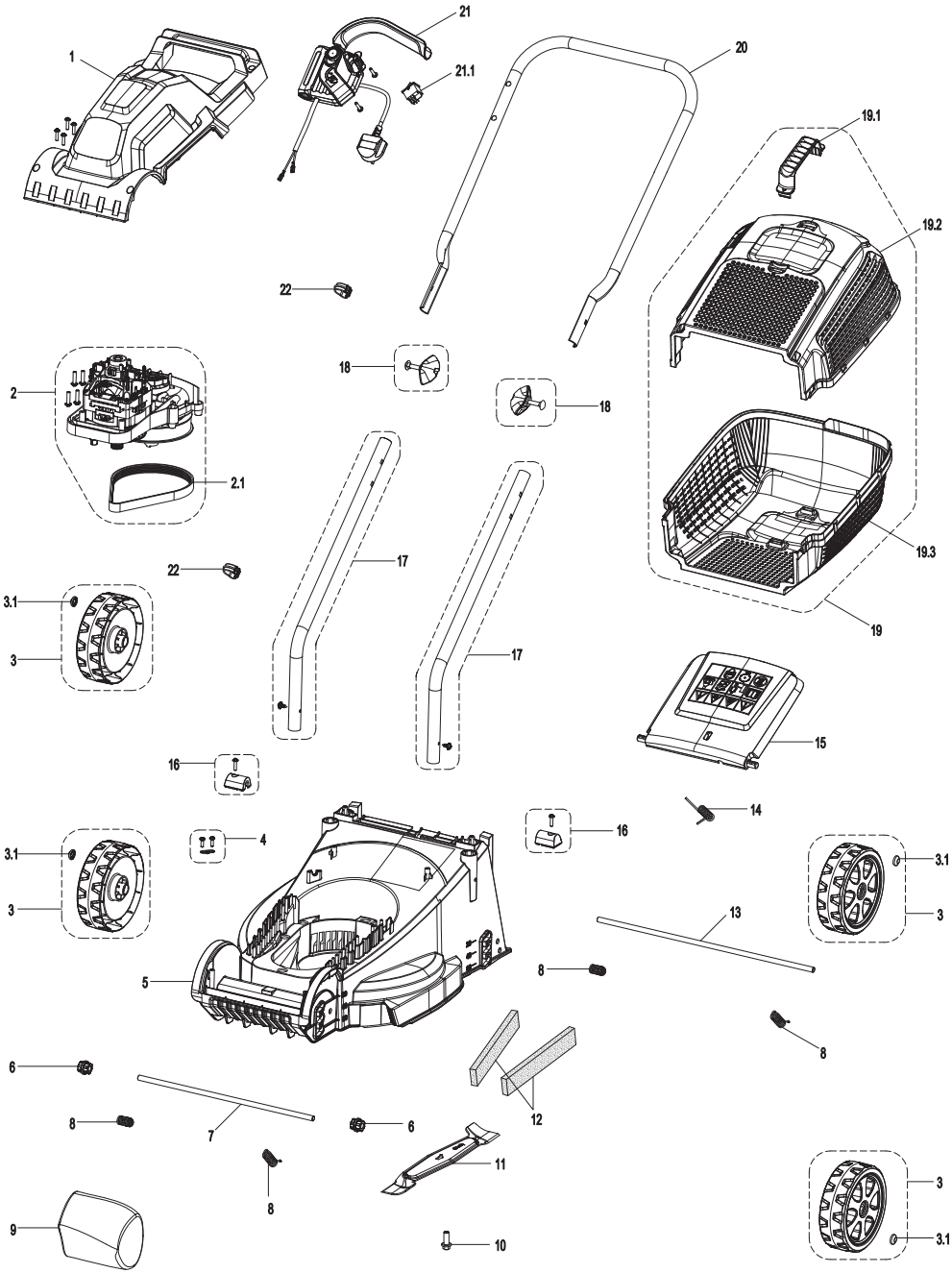

2.2 Tableau des exigences relatives aux pièces de rechange

5063022636935_PPB1157LWM_PP Tondeuse à gazon 1200W 32cm

ID sur le schéma	Référence	Description de la pièce	QTÉ
1	111384101	Ensemble capot du moteur	1,0
2	111332102	Ensemble entraînement du moteur	1,0
2,1	111034103	Courroie d'entraînement	1,0
3	111384102	Ensemble de roues (140mm)	4,0
3,1	111009116	Capuchon	4,0
4	111266111	Ensemble serre-câble	1,0
5	111366104	Ensemble carter	1,0
6	111013109	Levier de roue	2,0
7	111013113	Axe de roue avant	1,0
8	111013120	Ressort de tension	4,0
9	111060116	Lest	1,0
10	111001121	Boulon M8*20	1,0
11	111330105	Lame	1,0
12	111266110	Éponge	2,0
13	111332107	Axe de roue arrière	1,0
14	111002107	Ressort du déflecteur de sécurité	1,0
15	111171103	Déflecteur de sécurité	1,0
16	111032106	Ensemble capuchon de pression	2,0
17	111372108	Ensemble guidon inférieur	2,0
18	111384103	Ensemble bouton de serrage du guidon	2,0
19	111384104	Ensemble bac de ramassage	1,0
19,1	111015106	Poignée du bac de ramassage	1,0
19,2	111384105	Ensemble bac de ramassage	1,0
19,3	111384106	Ensemble bac de ramassage	1,0
20	111372110	Guidon supérieur	1,0
21	111384107	Ensemble interrupteur	1,0
21,1	111161112	Interrupteur	1,0
22	111001111	Guide-câble	2,0

5063022638274_PPB1157LWM_PP Tondeuse à gazon 1200W 32cm

ID sur le schéma	Référence	Description de la pièce	QTÉ
1	111384101	Ensemble capot du moteur	1,0
2	111332102	Ensemble entraînement du moteur	1,0
2,1	111034103	Courroie d'entraînement	1,0
3	111384102	Ensemble de roues (140mm)	4,0
3,1	111009116	Capuchon	4,0
4	111266111	Ensemble serre-câble	1,0
5	111366104	Ensemble carter	1,0
6	111013109	Levier de roue	2,0
7	111013113	Axe de roue avant	1,0
8	111013120	Ressort de tension	4,0
9	111060116	Lest	1,0
10	111001121	Boulon M8*20	1,0
11	111330105	Lame	1,0
12	111266110	Éponge	2,0
13	111332107	Axe de roue arrière	1,0
14	111002107	Ressort du déflecteur de sécurité	1,0
15	111171103	Déflecteur de sécurité	1,0
16	111032106	Ensemble capuchon de pression	2,0
17	111372108	Ensemble guidon inférieur	2,0
18	111384103	Ensemble bouton de serrage du guidon	2,0
19	111384104	Ensemble bac de ramassage	1,0
19,1	111015106	Poignée du bac de ramassage	1,0
19,2	111384105	Ensemble bac de ramassage	1,0
19,3	111384106	Ensemble bac de ramassage	1,0
20	111372110	Guidon supérieur	1,0
21	111385101	Ensemble interrupteur	1,0
21,1	111161112	Interrupteur	1,0
22	111001111	Guide-câble	2,0

3. Schémas de câblage et de raccordement

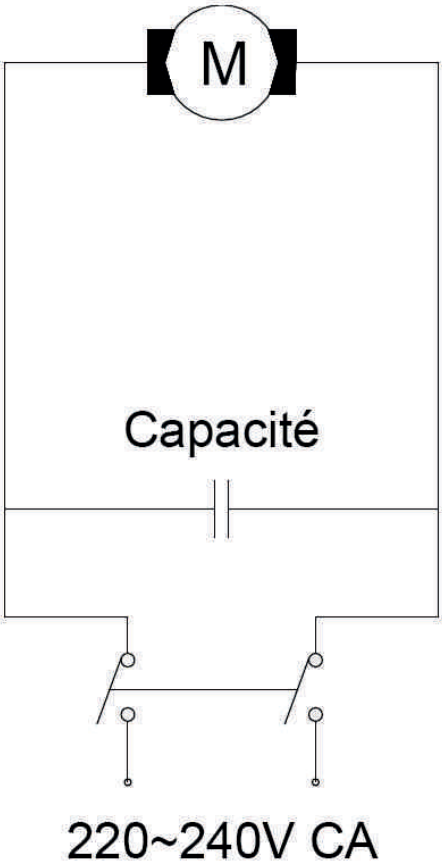

4. Emplacements des pièces principales

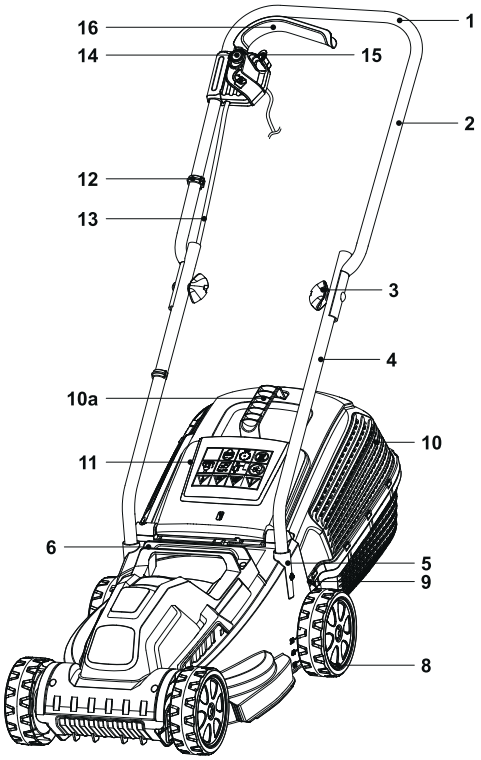

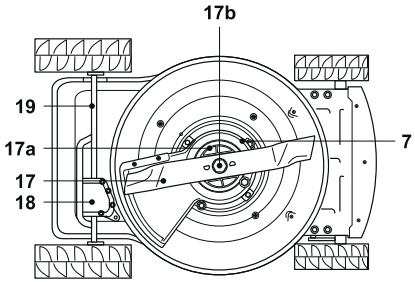

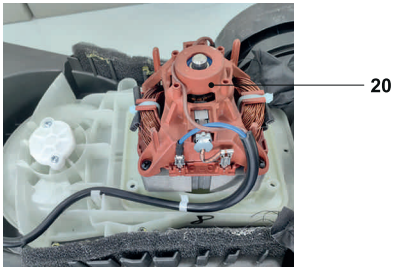

1. Poignée
2. Guidon supérieur
3. 2 kits de montage
   a. Molette*
   b. Boulon*
4. Guidon inférieur
   a. 2 vis
5. Support
6. Poignée de transport
7. Ouvertures d'aération
8. 4 roues
9. Crochet*
10. Bac de ramassage
    a. Poignée
    b. Partie supérieure*
    c. Partie inférieure
11. Déflecteur
12. 2 serre-câbles
13. Cordon d'interconnexion
14. Bouton de déverrouillage
15. Dispositif de protection du cordon
16. Levier de démarrage
17. Dispositif de coupe (lame)
    a. Axe porte-lame
    b. Boulon
18. Goulotte d'éjection arrière
19. 2 axes de roue
20. Moteur

REMARQUE : les pièces marquées d'une * ne sont pas affichées dans cette vue d'ensemble. Se reporter à la section correspondante dans le manuel qui suit.

5. Outils nécessaires

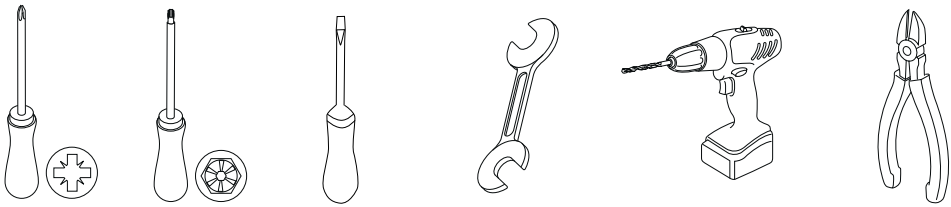

6. Consignes de réparation

6.1 Ensemble guidon

Il est possible d'ajuster l'angle et la hauteur de l'ensemble guidon pour une utilisation optimale.

Emplacement de l'ensemble guidon

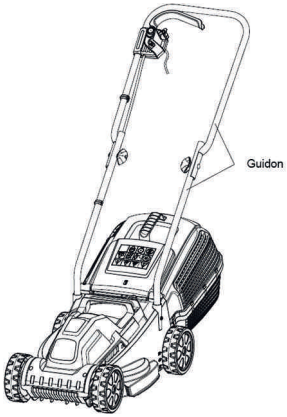

Vérifier l'ensemble guidon dans les cas suivants :

1. L'ensemble guidon est sujet à des variations d'angle ou de longueur par rapport au corps principal.
2. L'ensemble guidon présente une courbure.

Comment remplacer l'ensemble guidon :

Outils nécessaires :

- Gants de protection
- Tournevis
- Nouvel ensemble guidon

Étapes :

1. Mettre la machine hors tension et la débrancher.
2. Placer la machine en position verticale. Faire tourner dans le sens antihoraire et retirer les boutons des deux côtés. Retirer les boulons maintenant ensemble les poignées supérieure et inférieure. Retirer le guidon supérieur.

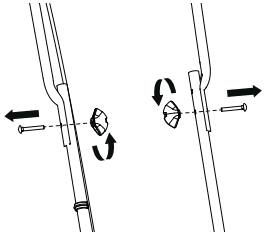

3. À l'aide d'un tournevis, retirer les 2 vis qui verrouillent chaque poignée inférieure dans le carter dans le sens antihoraire. Extraire le guidon inférieur du carter.

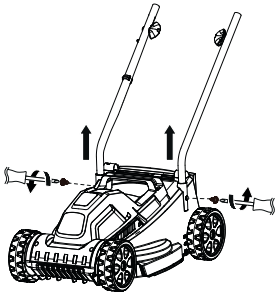

4. Retirer les 4 vis (4 supérieures) à l'aide d'un tournevis. Veiller à noter les positions d'origine des 4 vis. Retirer le capot supérieur.

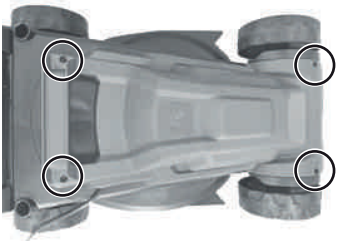

5. Retirer les 2 vis de l'ensemble serre-câble dans le sens antihoraire à l'aide d'un tournevis. Puis dégager le cordon d'interconnexion des encoches. Veiller à noter les positions de câblage d'origine du fil bleu et du fil marron du cordon d'interconnexion.

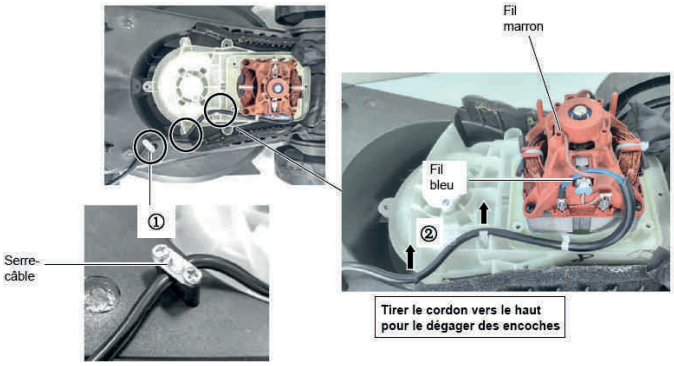

6. Appuyer sur les petites languettes des deux inserts de câble et tirer vers le haut pour retirer les deux inserts de câble du moteur.

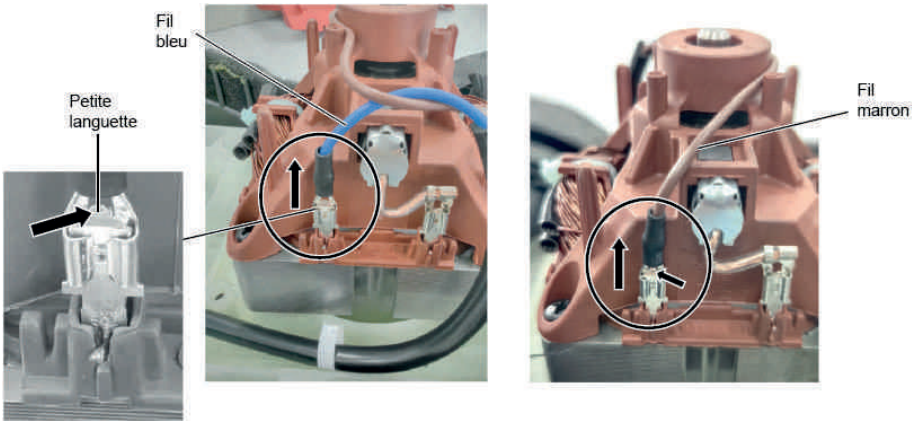

7. Retirer soigneusement l'ensemble guidons supérieur et inférieur du carter.

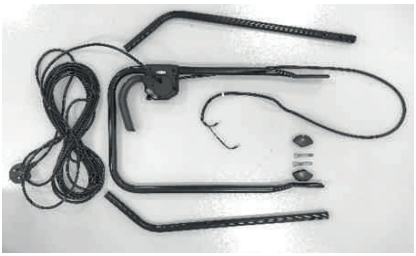

8. Desserrer les 2 vis du boîtier de commande à l'aide d'un tournevis Phillips. Retirer les 2 vis et détacher soigneusement le boîtier de commande du guidon supérieur.

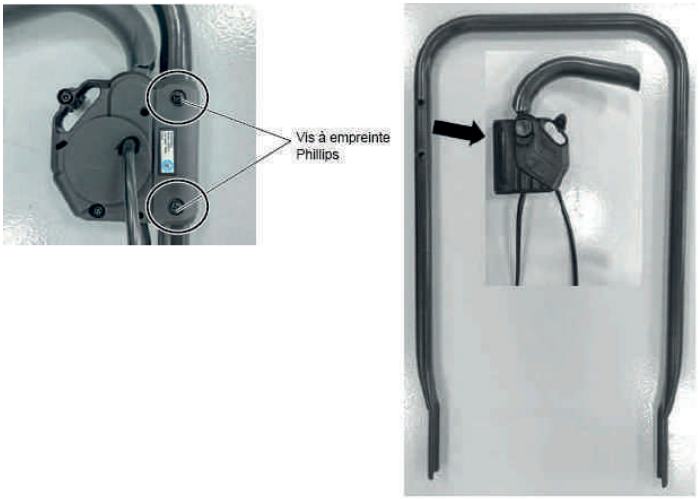

9. Avant d'installer le nouveau guidon sur le corps principal, fixer d'abord le boîtier de commande sur le nouveau guidon supérieur. Effectuer la procédure de l'étape 8 ci-dessus dans l'ordre inverse pour la repose.
10. Réinsérer les deux inserts de câble. Veiller à noter les positions d'origine du fil bleu et du fil marron du câble d'alimentation.

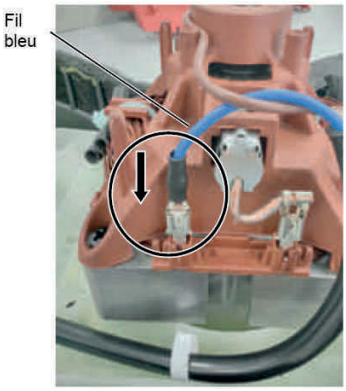

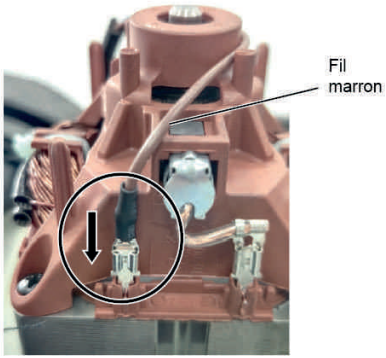

11. Repositionner le fil marron du câble d'alimentation comme illustré. Réinsérer le cordon d'interconnexion dans les encoches. Réinstaller les 2 vis de l'ensemble serre-câble pour sécuriser le cordon d'interconnexion.

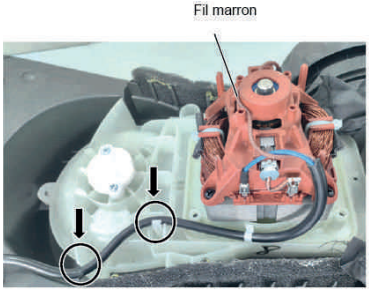

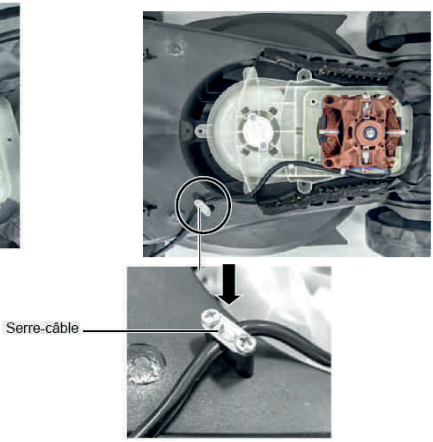

12. Reposer le capot supérieur. Effectuer la procédure de l'étape 4 ci-dessus dans l'ordre inverse pour la repose. Avant la réinstallation, veiller à replacer le sac de sable dans sa position d'origine et à bien le tasser.
13. Insérer le nouveau guidon inférieur dans les encoches situées de chaque côté du carter de la tondeuse. Utiliser les 2 vis pour fixer chaque guidon sur le carter.

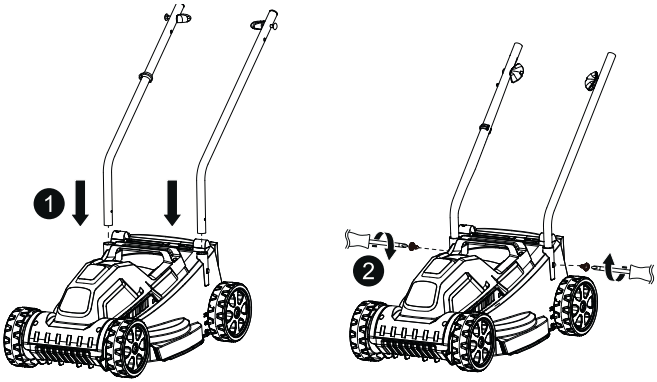

14. Fixer le nouveau guidon supérieur sur le guidon inférieur et aligner les orifices du guidon supérieur sur ceux du guidon inférieur.
15. Fixer le guidon supérieur avec les kits de montage aux guidons inférieurs et serrer les boutons dans le sens horaire. deux réglages en hauteur sont proposés pour le guidon inférieur. S'assurer que le guidon supérieur est monté à la même hauteur des deux côtés du guidon inférieur. Fixer le cordon d'interconnexion à l'aide des clips pour cordon sur le guidon.

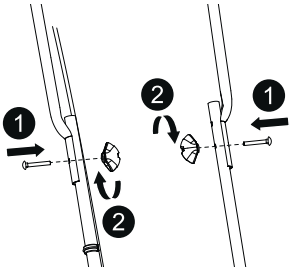

6.2 Ensemble bac de ramassage

Le bac de ramassage est utilisé pour récupérer les débris de coupe. Vider et nettoyer le bac de ramassage à intervalles réguliers pour conserver une grande efficacité de coupe.

Emplacement de l'ensemble bac de ramassage

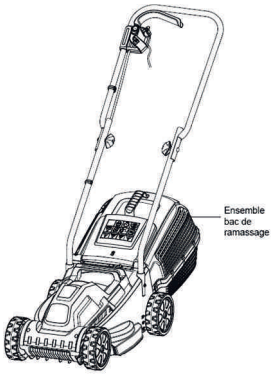

Vérifier l'ensemble bac de ramassage dans les cas suivants :

1. L'herbe coupée s'accumule de manière excessive sur la pelouse au cours de l'utilisation.
2. L'herbe coupée est éjectée autour du bac de ramassage, sa capacité est bien inférieure à la valeur nominale ou le bac de ramassage se détache spontanément au cours de l'utilisation.

Comment remplacer l'ensemble bac de ramassage :

Outils nécessaires :

- Gants de protection
- Nouvel ensemble bac de ramassage

Pour vérifier si le bac de ramassage est endommagé ou pour éliminer les débris à l'intérieur de celui-ci, avant de remplacer le bac de ramassage, procéder comme suit :

1. Arrêter la machine et s'assurer que la lame a cessé de tourner.
2. Saisir les poignées et les retirer des clips de montage de la tondeuse à gazon en les soulevant. Vérifier que le bac n'est pas endommagé ou retirer tout débris à l'intérieur de celui-ci.
3. Trouver un nouveau bac de ramassage ou utiliser le bac nettoyé. Le monter sur les clips de montage dans le sens indiqué sur le schéma.

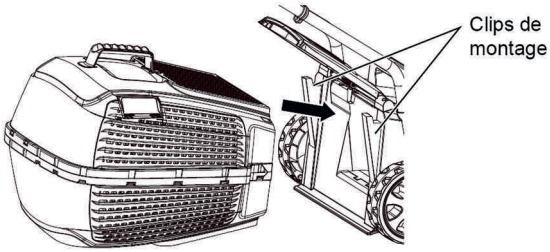

6.3 Lame

La lame de la tondeuse est une pièce métallique en rotation, dotée de bords tranchants, qui coupe l'herbe lorsqu'elle tourne.

Emplacement de la lame

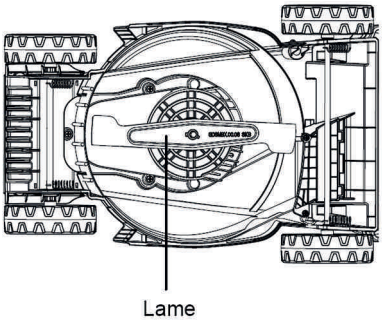

Vérifier la lame dans les cas suivants :

1. La lame est bloquée.
2. La lame est émoussée / endommagée.
3. Un résultat de coupe irrégulier est observé.

Comment remplacer la lame :

Outils nécessaires :

- Clé (13mm)
- Cale en bois
- Gants de protection
- Nouvelle lame

Étapes :

1. Mettre la machine hors tension et la débrancher.
2. Placer une cale en bois entre la lame et le carter de la tondeuse pour empêcher la lame de tourner.
3. Utiliser une clé de 13mm pour desserrer le boulon qui maintient la lame.
4. Retirer soigneusement le boulon et l'ancienne lame.
5. Gratter l'herbe coupée, la rouille ou les débris de la fusée de lame.
6. Replacer le dispositif de coupe sur la fusée, en veillant à ce que l'alignement soit correct. Ensuite, resserrer le boulon de fixation. Le couple de serrage doit être d'environ 25Nm.
7. Retirer la cale en bois et repositionner la tondeuse à la verticale.
8. Faire fonctionner brièvement la tondeuse pour s'assurer de l'homogénéité du fonctionnement.
9. Remplacer ce dispositif de coupe après 50 heures de tonte ou 2 ans (selon la première échéance), quel que soit son état. Tout dispositif de coupe fissuré ou endommagé doit être remplacé immédiatement par un dispositif neuf.
10. Lubrifier le dispositif de coupe après chaque utilisation pour prolonger sa durée de vie et celle du produit. Appliquer de l'huile pour machine légère sur les bords du dispositif de coupe.

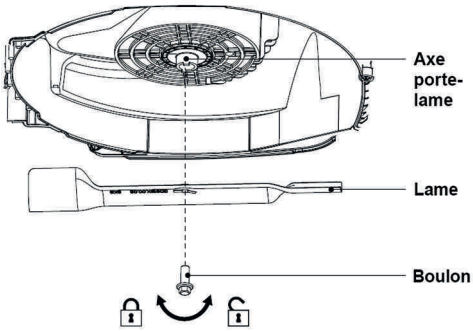

6.4 Réglage de la hauteur

Il est possible de régler la hauteur de coupe grâce à trois changements de position des axes avant et arrière pour répondre aux différents besoins de coupe.

Emplacement du réglage de la hauteur

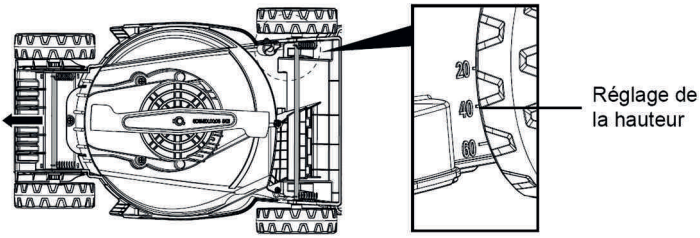

Vérifier le réglage de la hauteur dans les cas suivants :

1. Les ensembles de roues sont en bon état.
2. Le moteur est en bon état.
3. Surface du gazon irrégulière / Sautillement vertical des roues avant/arrière / Rotation des roues intermittente.

Comment remplacer le réglage de la hauteur :

Outils nécessaires :

- Tournevis plat
- Pince à bec effilé
- Gants de protection
- Nouvel ensemble levier de réglage de la hauteur de coupe

Vérifier si les axes de roues et les ressorts de tension sont cassés ou endommagés. En présence de dommages, suivre la procédure ci-dessous pour retirer les roues et les axes de roues.

Pour retirer les roues et les axes de roues :

REMARQUE : pour démonter le mécanisme de réglage de la hauteur, retirer d'abord les composants suivants dans l'ordre : bac de ramassage, ensemble guidon, ensembles de roues.

1. Positionner de manière sécurisée la machine sur une surface plane. Débrancher la machine. Retirer le bac de ramassage.
2. Retirer le guidon et le boîtier de commande en se reportant aux sections « Ensemble guidon » pour plus de détails.
3. Placer un tapis en dessous de la machine en guise de protection contre toute blessure accidentelle. Tout d'abord, retirer le capuchon de la roue avant gauche à l'aide d'un tournevis plat. Retirer la roue et le levier de roue. Retirer ensuite le capuchon de la roue avant droite en faisant levier, puis retirer la roue et le levier de roue.

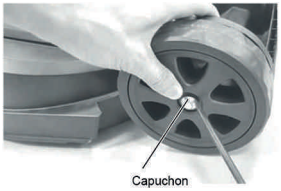

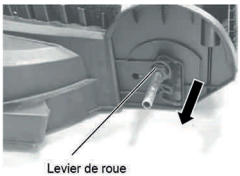

4. Retourner délicatement la tondeuse. Utiliser une pince à bec effilé pour détacher le crochet du ressort de tension du carter. Retirer les deux ressorts de tension et l'axe de roue du carter.

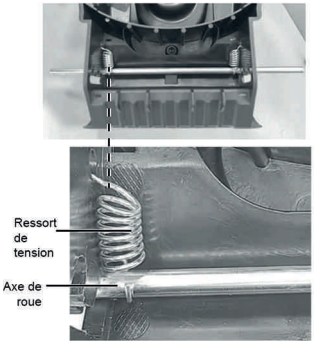

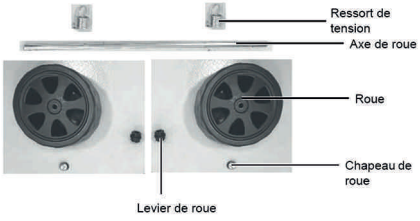

5. Retirer l'axe de roue arrière en utilisant la même méthode.

Pour installer les axes de roues et les roues :

1. Retourner délicatement la tondeuse. Reposer les deux ressorts de tension. Positionner les crochets des ressorts de tension en bonne position, comme illustré.

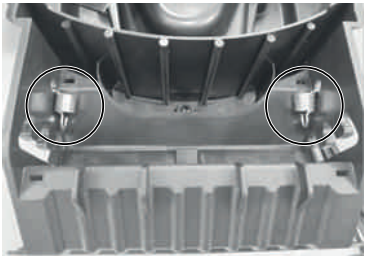

2. Insérer l'axe de roue dans le mécanisme de réglage de la hauteur et les crochets des ressorts de tension.

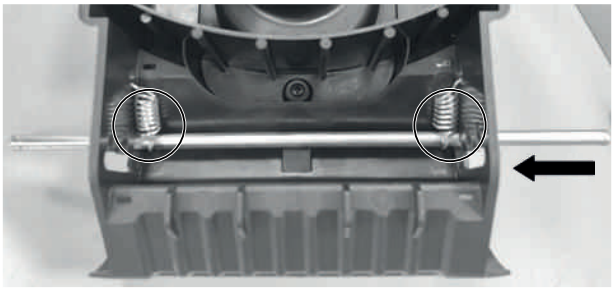

3. Reposer les leviers de roues, les roues et les capuchons de roue. Effectuer la procédure de l'étape 3 ci-dessus, intitulée « Pour retirer les roues et les axes de roues », dans l'ordre inverse pour la repose.

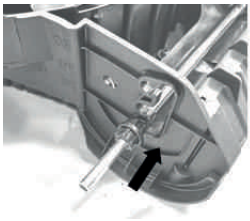

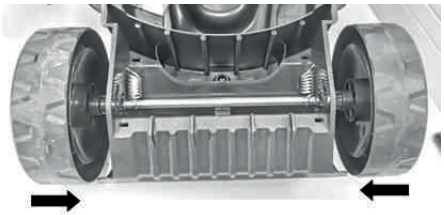

4. Poser l'axe de roue arrière et les roues en utilisant la même méthode.

6.5 Boîtier de commande et cordon

Le boîtier de commande est une partie essentielle du système électrique de la tondeuse, il garantit que la machine démarre et s'arrête comme souhaité. Le cordon raccordé au boîtier de commande sert de voie d'alimentation et de commande, en transmettant le courant électrique de la source d'alimentation au moteur tout en permettant à l'opérateur de démarrer, d'arrêter ou de régler en toute sécurité le fonctionnement de la tondeuse au moyen du boîtier de commande.

Emplacement du boîtier de commande et du cordon

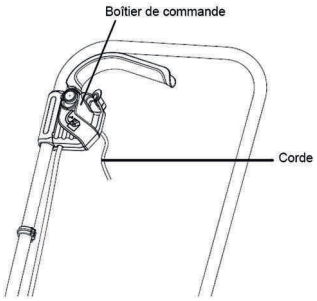

Vérifier le boîtier de commande et le cordon dans les cas suivants :

1. La source d'alimentation est en bon état.
2. La lame est en bon état.
3. Appuyer simultanément sur le bouton de déverrouillage et sur le levier de démarrage, mais la machine ne démarre toujours pas.

Comment vérifier le cordon :

Outils nécessaires :

- Tournevis
- Multimètre
- Gants de protection

Étapes :

1. Inspecter le cordon à la recherche de dommages.
2. Retirer les 4 vis (4 supérieures) qui maintiennent le capot supérieur en place.
3. Vérifier que le cordon est correctement raccordé au moteur. Si ce n'est pas le cas, le raccorder correctement, puis redémarrer la machine pour vérifier.
4. Si la machine ne démarre toujours pas, utiliser un multimètre pour vérifier sur le cordon fonctionne correctement. Si ce n'est pas le cas, le remplacer par un nouveau cordon. Si c'est le cas, vérifier plutôt le boîtier de commande.
5. Après vérification, remettre le capot supérieur dans la bonne position. Serrer les quatre vis maintenant le capot supérieur en place.

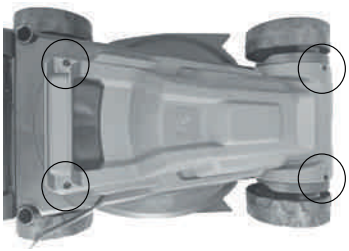

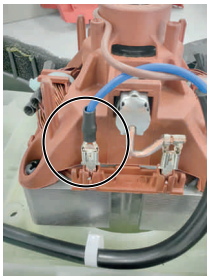

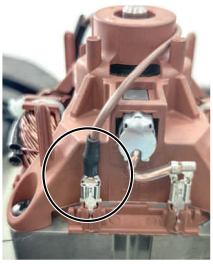

Comment vérifier le boîtier de commande :

Outils nécessaires :

- Tournevis : tournevis Phillips et tournevis Torx
- Gants de protection

Étapes :

1. Retirer le guidon supérieur de l'ensemble guidon inférieur.
2. Desserrer les 2 vis du boîtier de commande à l'aide d'un tournevis Phillips. Retirer les 2 vis et détacher soigneusement le boîtier de commande du guidon supérieur. Se reporter à l'étape 8 des sections « Ensemble guidon » pour plus de détails.
3. Retirer les 2 vis qui fixent le cache supérieur et la base du boîtier de commande à l'aide d'un tournevis Phillips ou d'un tournevis Torx. Tourner soigneusement le boîtier de commande et retirer le cache supérieur de la base de l'interrupteur.
   Veiller à noter les différentes vis utilisées pour les produits EAN 5063022636935 et EAN 5063022638274, comme illustré.

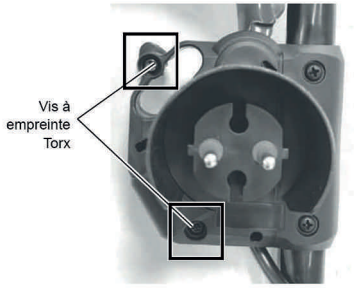

Pour le produit EAN 5063022636935 équipé d'une fiche UE, retirer les 2 vis à l'aide d'un tournevis Torx



Pour le produit EAN 5063022638274 équipé d'un câble de 10m et d'une fiche BS, retirer les 2 vis à l'aide d'un tournevis Phillips

4. Retirer le cache du boîtier de commande pour exposer l'interrupteur. Veiller à noter les positions correctes des quatre connecteurs.

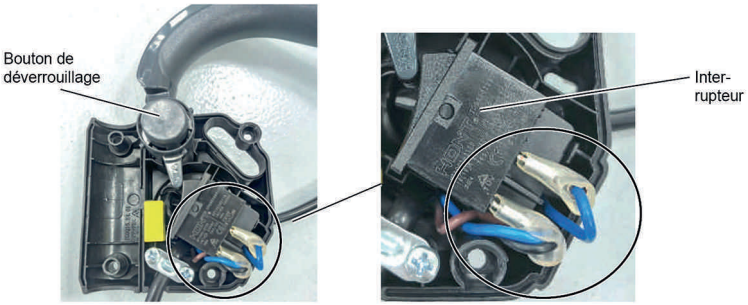

5. Utiliser une pince à bec plat pour séparer les quatre connecteurs de l'interrupteur. Veiller à noter les positions d'origine des quatre connecteurs. Veiller à noter que le bouton de verrouillage de l'interrupteur sera libéré en même temps. Le mettre de côté de manière adéquate.

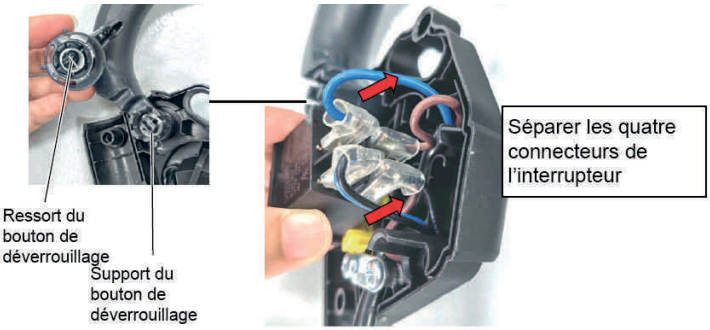

6. Vérifier le support du bouton de déverrouillage, le ressort du bouton et l'interrupteur à la recherche de dommages. Si c'est le cas, le remplacer par un nouvel interrupteur du même type Si ce n'est pas le cas, vérifier plutôt le moteur.
7. Rebrancher les quatre connecteurs dans leurs taquets d'origine sur l'interrupteur. Effectuer la procédure de l'étape 5 ci-dessus dans l'ordre inverse pour la repose. Replacer ensuite l'interrupteur dans sa position d'origine.



8. Réinstaller le bouton de verrouillage et le maintenir en position. Veiller à aligner le ressort de torsion sur son encoche, comme illustré.

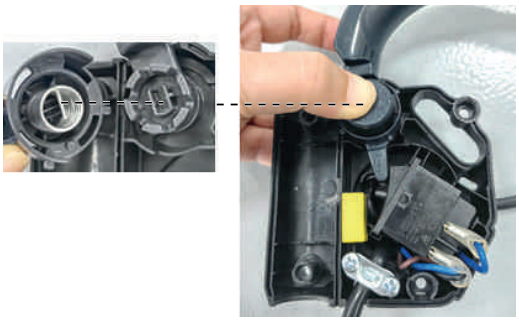

9. Après vérification, remettre le cache du boîtier de commande dans la bonne position. Serrer les quatre vis qui fixent le boîtier de commande sur le guidon supérieur.

6.6 Moteur

En entraînant les lames pour couper l'herbe, le moteur est alimenté par une prise, ce qui permet à la tondeuse de fonctionner efficacement.

Emplacement du moteur

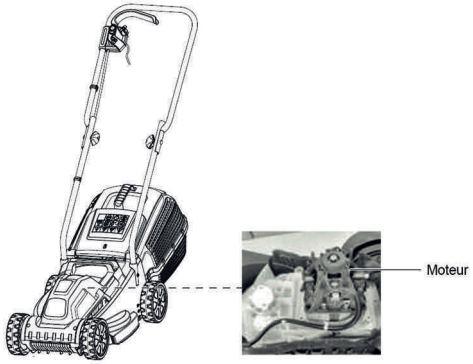

Vérifier le moteur dans les cas suivants :

1. La source d'alimentation est en bon état.
2. La lame est en bon état.
3. Le boîtier de commande est en bon état.
4. Tous les boulons/vis/écrous sont fixés.
5. Fonctionnement, environnement de fonctionnement et température corrects.
6. Le produit ne démarre pas. / Le produit s'arrête brusquement. / Le résultat de coupe n'est pas satisfaisant. / Vibrations ou bruits excessifs.

Comment accéder au moteur :

Outils nécessaires :

- Tournevis d'électricien avec embout long
- Clé (13mm)
- Gants de protection

Démontage du moteur :

1. Retirer le guidon et le boîtier de commande, se reporter aux sections « Ensemble guidon » pour plus de détails.
2. Retourner délicatement la tondeuse. Placer un tapis en dessous de la machine en guise de protection contre toute blessure accidentelle.
3. Retirer la lame, se reporter aux sections « Lame » pour plus de détails.
4. Retirer les quatre vis qui relient le carter supérieur au carter inférieur.

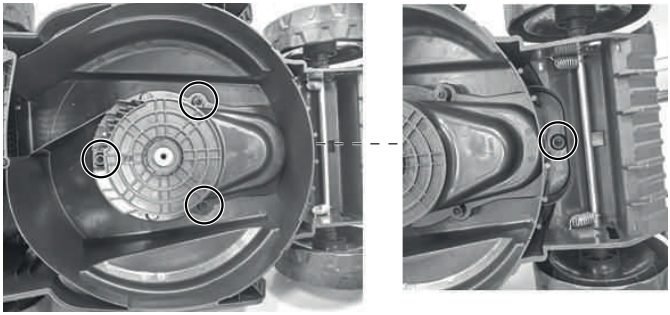

5. Retourner soigneusement la tondeuse. Retirer les 4 vis (4 supérieures) qui maintiennent le capot supérieur en place. Retirer le capot supérieur.
6. Retirer le cordon d'interconnexion des encoches sur la base du moteur et retirer les deux inserts de câble du moteur. Se reporter aux sections « Ensemble guidon » pour plus de détails.
7. Retirer l'ensemble moteur du carter inférieur. Veiller à noter que le sac de sable sera également libéré.
8. La courroie d'entraînement est retirée en même temps que l'ensemble moteur. Remettre la courroie en place en même temps que le moteur. Ne pas remplacer le moteur ou la courroie séparément.

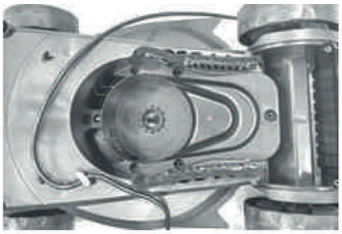

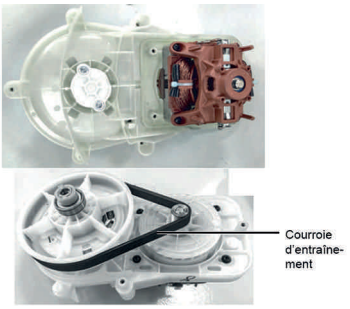

Installation du moteur :

1. Si le moteur est endommagé, le remplacer par un nouveau.
2. Placer le nouveau moteur sur le carter inférieur. Retourner délicatement la tondeuse. Fixer le moteur au carter inférieur avec les quatre mêmes vis.
3. Retourner soigneusement la tondeuse. Réinsérer le cordon d'interconnexion dans les encoches et réinsérer les deux inserts de câble du cordon. Se reporter aux sections « Ensemble guidon » pour plus de détails.
4. Veiller à replacer le sac de sable dans sa position d'origine et à bien le tasser. Exposer clairement les deux supports de vis comme indiqué.

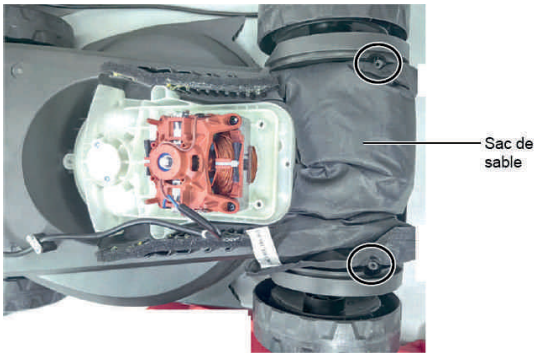

5. Reposer le capot supérieur. Serrer les quatre vis maintenant le capot supérieur en place.
6. Retourner délicatement la tondeuse. Réinstaller la lame.
7. Réinstaller ensemble le guidon et le boîtier de commande.

6.7 Ensembles de roues

Faire tourner de manière constante dans la direction spécifiée par l'utilisateur.

Emplacement des ensembles de roues

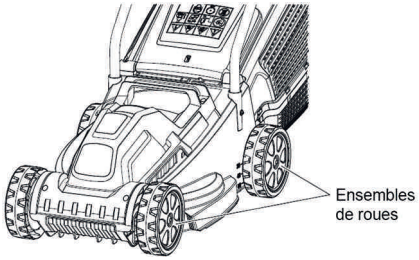

Vérifier les ensembles de roues dans les cas suivants :

1. Lorsque les roues tournent difficilement ou ne tournent pas ;
2. Lorsque les roues sont sur le point de se détacher ou se sont déjà détachées du châssis.

Comment remplacer les ensembles de roues :

Outils nécessaires :

- Tournevis plat
- Pince à bec effilé
- Gants de protection
- Nouvel ensemble de roues de rechange

Étapes :

1. Mettre la machine hors tension et la débrancher.
2. Retourner la machine pour vérifier que l'axe de roue avant/arrière ne présente pas de pliures/cassures visibles, que les roues ne présentent pas de dommages ou de débris/cordes happés ; si c'est le cas, éliminer les obstructions ou remplacer les roues/axes concernés ; si ce n'est pas le cas, examiner les composants du moteur.
3. Utiliser un tournevis plat pour soulever le capuchon de roue gauche, puis retirer la roue.

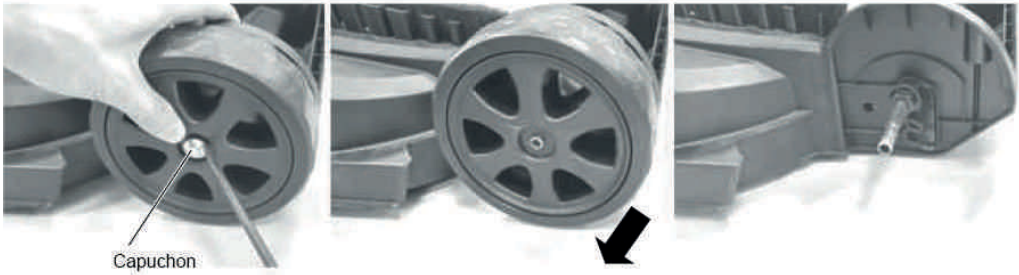

4. Pour les roues abîmées, répéter cette étape pour remplacer les quatre roues ; si les axes de roues sont tordus ou cassés, retirer les axes de roues. Se reporter aux sections « Réglage de la hauteur » pour plus de détails.

7. Dépannage des défauts

Symptôme	Raison possible	Analyse	Fonctionnement	Solution
Le produit ne démarre pas	Vérifier la source d'alimentation	La tension de la source d'alimentation (par exemple, le générateur) est trop faible	Se connecter à une autre source d'alimentation	Se connecter à une autre source d'alimentation
	Vérifier le fonctionnement	Le bouton de déverrouillage n'a pas été enfoncé lorsque le levier de démarrage a été actionné	Appuyer sur le bouton et actionner le levier de démarrage simultanément	Appuyer sur le bouton et actionner le levier de démarrage simultanément
	Vérifier l'environnement	Protection contre le basculement de la tondeuse à gazon	Positionner et utiliser la machine sur une surface plane	Positionner et utiliser la machine sur une surface plane
	Vérifier la trappe de la goulotte d'éjection	La trappe de la goulotte d'éjection n'est pas correctement fermée	La fermer correctement	La fermer correctement
	Vérifier la température d'utilisation	Température d'utilisation trop élevée ou trop basse	Utiliser la tondeuse dans une plage de températures comprises entre 0°C et 40°C (32°F et 104°F)	Utiliser la tondeuse dans une plage de températures comprises entre 0°C et 40°C (32°F et 104°F)
	Vérifier la lame	La lame est bloquée	Nettoyer le carter de la tondeuse et la lame	Nettoyer le carter de la tondeuse et la lame
	Vérifier le boîtier de commande ou le cordon	Défaillance du boîtier de commande ou du cordon	Faire contrôler par un électricien spécialisé en se reportant au chapitre « Boîtier de commande »	Réparer ou remplacer les pièces endommagées
	Vérifier le moteur	Défaillance du moteur	Faire contrôler par un électricien spécialisé en se reportant au chapitre « Moteur »	Le remplacer par un nouveau moteur

Symptôme	Raison possible	Analyse	Fonctionnement	Solution
Le produit s'arrête brusquement	Vérifier la source d'alimentation	La tension de la source d'alimentation (par exemple, le générateur) est trop faible	Se connecter à une autre source d'alimentation	Se connecter à une autre source d'alimentation
	Vérifier l'environnement	Protection contre le basculement de la tondeuse à gazon	Positionner et utiliser la machine sur une surface plane	Positionner et utiliser la machine sur une surface plane
	Vérifier la trappe de la goulotte d'éjection	La trappe de la goulotte d'éjection n'est pas correctement fermée	La fermer correctement	La fermer correctement
	Vérifier la température de la machine	Protection contre la surchauffe	Laisser la machine refroidir	Débrancher et laisser la machine refroidir
	Vérifier la machine	Protection contre la surcharge	Redémarrer la machine	Mettre la machine hors tension et la redémarrer
	Vérifier la lame	La lame est bloquée	Nettoyer le carter de la tondeuse et la lame	Nettoyer le carter de la tondeuse et la lame
	Vérifier le moteur	Défaillance du moteur	Faire contrôler par un électricien spécialisé en se reportant au chapitre « Moteur »	Le remplacer par un nouveau moteur
Le produit n'atteint pas sa pleine puissance	Vérifier la rallonge	La rallonge n'est pas adaptée pour une utilisation avec ce produit	Utiliser une rallonge adaptée	Utiliser une rallonge adaptée
	Vérifier la source d'alimentation	La tension de la source d'alimentation (par exemple, le générateur) est trop faible	Se connecter à une autre source d'alimentation	Se connecter à une autre source d'alimentation
	Vérifier les orifices d'aération	Les ouvertures d'aération sont obstruées	Nettoyer les ouvertures d'aération	Nettoyer les ouvertures d'aération

Symptôme	Raison possible	Analyse	Fonctionnement	Solution
Le résultat de coupe n'est pas satisfaisant	Vérifier la lame	La lame est émoussée/ endommagée	La remplacer par une nouvelle lame en se reportant au chapitre « Lame »	La remplacer par une nouvelle lame
	Vérifier la hauteur de coupe	Hauteur de coupe incorrecte	Régler la hauteur de coupe	Régler la hauteur de coupe
	Vérifier le matériau à couper	Le matériau à couper dépasse la capacité du produit	Couper uniquement les matériaux en fonction de la capacité du produit	Couper uniquement les matériaux en fonction de la capacité du produit
	Vérifier l'herbe	Herbe humide	L'herbe humide augmente la résistance de la lame et peut provoquer la formation de touffes. Attendre que l'herbe sèche avant de tondre	Éviter de tondre en conditions d'humidité
		Herbe trop haute ou trop dense	Régler la lame à la hauteur maximale pour le premier passage, puis l'abaisser progressivement lors des passages suivants pour éviter de surcharger le moteur.	Effectuer la coupe par couches
	Vérifier l'environnement	Fonctionnement en pente	Progresser latéralement (et non vers le haut/bas) pour limiter le patinage et assurer la stabilité de coupe	Progresser horizontalement sur les pentes
		Zone de travail irrégulière	Retirer les pierres, les branches ou les débris pour protéger les lames et le système d'entraînement	Éliminer les obstacles

Symptôme	Raison possible	Analyse	Fonctionnement	Solution
Le résultat de coupe n'est pas satisfaisant	Vérifier le fonctionnement	L'opérateur progresse trop vite	Ralentir lorsque l'herbe est épaisse ou haute afin d'assurer des coupes nettes et d'éviter les résultats irréguliers	Adapter la vitesse à l'état de l'herbe
		Trajet de tonte inadapté	Utiliser un motif en damier ou en spirale pour couvrir toute la surface sans laisser de zones non tondues	Planifier des trajectoires qui se chevauchent
	Vérifier le moteur	Défaillance du moteur	Faire contrôler par un électricien spécialisé en se reportant au chapitre « Moteur »	Le remplacer par un nouveau moteur
Vibrations ou bruits excessifs	Vérifier la lame	La lame est émoussée/ endommagée	La remplacer par une nouvelle lame en se reportant au chapitre « Lame »	La remplacer par une nouvelle lame
	Vérifier la hauteur de coupe	Hauteur de coupe incorrecte	Régler la hauteur de coupe	Régler la hauteur de coupe
	Vérifier le matériau à couper	Le matériau à couper dépasse la capacité du produit	Couper uniquement les matériaux en fonction de la capacité du produit	Couper uniquement les matériaux en fonction de la capacité du produit
	Vérifier les vis/ boulons/écrous	Les vis/boulons/ écrous sont desserrés	Serrer les vis/ boulons/écrous	Resserrer les vis/ boulons/écrous
	Vérifier le moteur	Défaillance du moteur	Faire contrôler par un électricien spécialisé en se reportant au chapitre « Moteur »	Le remplacer par un nouveau moteur

8. Bulletins techniques

Nous documentons systématiquement les problèmes identifiés lors de l'utilisation du produit, ainsi que les solutions correspondantes, y compris les réglages, ajouts ou retraits de composants. Les instructions de réparation du produit mises à jour seront distribuées aux magasins.



Fabricant

Fabricant Royaume-Uni :
Kingfisher International Products Limited,
1 Paddington Square, London, W2 1GG,
United Kingdom
www.kingfisher.com/products

Fabricant UE :
Kingfisher International Products B.V.
Rapenburgerstraat 175E
1011 VM Amsterdam
The Netherlands
www.kingfisher.com/products
EN www.diy.com, www.screwfix.com, www.screwfix.ie
Pour consulter les notices en ligne,
se rendre sur www.kingfisher.com/products