EN Folding step stool
FR Marchepied pliant
PL Schodki składane
RO Scară pliabilă
ES Escalera plegable
PT Tamborete desdobrável
TR Katlanır basamaklı merdiven

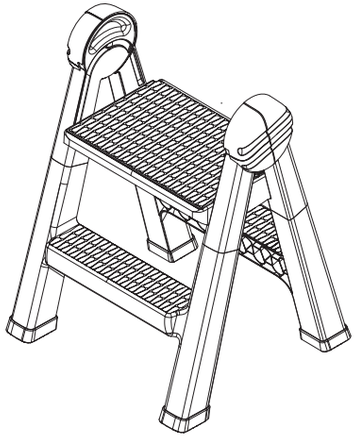

EN IMPORTANT - These instructions are for your safety. Please read through them thoroughly prior to handling the product and retain them for future reference.

FR IMPORTANT : Ces instructions sont données pour votre sécurité. Merci de les lire attentivement avant de manipuler le produit et de les conserver pour référence.

PL WAŻNE — Niniejsza instrukcja została opracowana w celu zapewnienia bezpieczeństwa użytkownikowi. Należy ją dokładnie przeczytać przed obsługą produktu i zachować do wykorzystania w przyszłości.

RO IMPORTANT - Aceste instrucțiuni sunt pentru siguranța ta. Citește-le cu atenție înainte de montarea produsului și păstrează-le pentru consultare ulterioară.

ES IMPORTANTE: Estas instrucciones son para su propia seguridad. Léalas atentamente antes de manipular el producto y guárdelas para futuras consultas.

PT IMPORTANTE - Estas instruções são para sua segurança. Leia-as atentamente antes de manusear o produto e guarde-as para consultas futuras.

TR ÖNEMLİ - Bu talimatlar sizin güvenliğiniz içindir. Ürün üzerinde çalışmaya başlamadan önce lütfen bu talimatları dikkatlice okuyun ve ileride başvurmak üzere saklayın.

5063022703262

V10625_5063022703262_MAND2_2324

EN Parts **FR** Pièces **PL** Części **RO** Piese **ES** Piezas **PT** Peças **TR** Parçalar

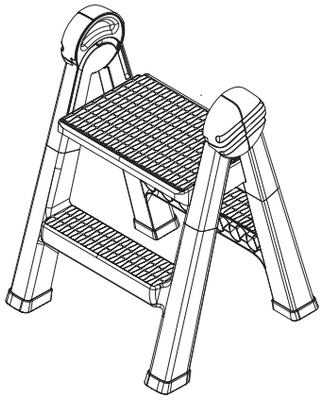

01. x1

EN You will need **FR** Vous aurez besoin de **PL** Będziesz potrzebować **RO** Vei avea nevoie de **ES** Necesitará **PT** Vai precisar de **TR** İhtiyaç duyacaklarınız



EN Safety **FR** Sécurité **PL** Bezpieczeństwo **RO** Siguranță **ES** Seguridad **PT** Segurança **TR** Güvenlik

EN
Before you start

- For indoor use only.
- For use by one person at a time.
- Wear shoes that provide proper grip.
- Do not use on wet or slippery surfaces, or surfaces that do not provide sufficient stability.
- Use on horizontal surfaces only.
- Store in a dry place that is free of oily substances which may present a risk of slipping during use.
- Before use, fully unfold the product so that the top step is horizontal and the locking mechanism is engaged to prevent the product from folding automatically during use.
- Before use, make sure that the surface on which the product is to be used provides adequate grip.
- Use caution when using the product, keep a vertical posture to avoid excessive leaning sideways.

Safety

- The product may only be used by persons whose health condition allows it.
- Using the product by persons under the influence of stimulants and certain medicines may be dangerous.
- Before using the product, all risks from working above floor level have to be considered.
- When working on the product, it should always rest firmly on its legs.
- The product is not a toy and cannot be used by children.
- Never move or jump off the product while you are working on it.
- Never use the product if it is incomplete, contaminated or damaged.
- Before use make sure that there are no open windows or doors or other objects within the working area that may hit or cause loss of stability of the user.
- It is advisable not to make any work on the ladder which may cause loss of stability and fall, e.g. pulling, pushing, lifting, etc.
- Use extreme caution when working with electricity.

Guarantee

We take special care to select high quality materials and use manufacturing techniques that allow us to create products incorporating design and durability. This product has a manufacturer's guarantee of 5 years against manufacturing defects, from the date of purchase (if bought in store) or date of delivery (if bought online), at no additional cost for normal (non-professional or commercial) household use.

To make a claim under this guarantee, you must present your proof of purchase (such as a sales receipt, purchase invoice or other evidence admissible under applicable law), please keep your proof of purchase in a safe place. For this guarantee to apply, the product you purchased must be new, it will not apply to second hand or display products. Unless stated otherwise by applicable law, any replacement product issued under this guarantee will only be guaranteed until expiry of the original period guarantee period.

This guarantee covers product failures and malfunctions provided the product was used for the purpose for which it is intended and subject to installation, cleaning, care and maintenance in accordance with the information contained in these terms and conditions, in the user manual and standard practice, provided that standard practice does not conflict with the user manual.

This guarantee does not cover defects and damage caused by normal wear and tear or damage that could be the result of improper use, faulty installation or assembly, neglect, accident, misuse, or modification of the product. Unless stated otherwise by applicable law, this guarantee will not cover, in any case, ancillary costs (shipping, movement, costs of uninstalling and reinstalling, labour etc), or direct and indirect damage.

If the product is defective, we will, within a reasonable time, refund or replace.

Rights under this guarantee are enforceable in the country in which you purchased this product. Guarantee related queries should be addressed to the store you purchased this product from.

The guarantee is in addition to and does not affect your statutory rights.

IMPORTANT - RETAIN THIS INFORMATION FOR FUTURE REFERENCE: READ CAREFULLY

FR
Avant de commencer

- Pour un usage en intérieur uniquement.
- Pour une utilisation par une personne à la fois.
- Porter des chaussures offrant une bonne adhérence.
- Ne pas utiliser sur des surfaces mouillées ou glissantes, ou sur des surfaces qui n'offrent pas une stabilité suffisante.
- Utiliser uniquement sur des surfaces planes.
- Entreposer dans un endroit sec et exempt de substances huileuses qui peuvent présenter un risque de glissement pendant l'utilisation.
- Avant utilisation, déplier complètement le produit de sorte que la marche supérieure soit horizontale et que le mécanisme de verrouillage soit engagé afin d'empêcher le produit de se replier automatiquement pendant l'utilisation.
- Avant utilisation, s'assurer que la surface sur laquelle le produit doit être utilisé offre une prise en main adéquate.
- Utiliser le produit avec prudence et garder une position verticale pour éviter que le produit ne penche trop sur le côté.

Sécurité

- Le produit ne peut être utilisé que par des personnes dont l'état de santé le permet.
- L'utilisation du produit par des personnes sous l'influence de stimulants et de certains médicaments peut être dangereuse.
- Avant d'utiliser le produit, tous les risques liés au travail au-dessus du niveau du sol doivent être pris en compte.
- Toujours reposer fermement sur les jambes lors de l'utilisation du produit.
- Le produit n'est pas un jouet et ne peut pas être utilisé par des enfants.
- Ne jamais sauter du produit ou le déplacer lorsque vous travaillez dessus.
- Ne jamais utiliser le produit s'il est incomplet, contaminé ou endommagé.
- Avant toute utilisation, s'assurer qu'aucun autre objet ou qu'une fenêtre ou porte ouverte dans la zone de travail ne risque de heurter l'utilisateur ou nuire à sa stabilité.
- Il est conseillé de ne pas effectuer de mouvements sur l'échelle pouvant entraîner une perte de stabilité et une chute, par exemple tirer, pousser, soulever, etc.
- Faire preuve d'une extrême prudence pendant le travaux sous tension.

Garantie

Nous veillons tout particulièrement à sélectionner des matériaux de haute qualité et à utiliser des techniques de fabrication qui nous permettent de créer des produits à la fois design et durables. Ce produit bénéficie d'une garantie fabricant de 5 ans couvrant les défauts de fabrication à compter de la date d'achat (en cas d'achat en magasin) ou de la date de livraison (en cas d'achat sur Internet), sans coût supplémentaire pour une utilisation domestique normale (non commerciale ni professionnelle).

Pour déposer une réclamation au titre de cette garantie, vous devez présenter votre preuve d'achat (ticket de caisse, facture d'achat ou toute autre preuve recevable en vertu de la loi en vigueur). Conservez votre preuve d'achat dans un endroit sûr. Pour que cette garantie soit applicable, le produit que vous avez acheté doit être neuf. La garantie ne s'applique pas aux produits d'occasion ou aux modèles d'exposition. Sauf indication contraire prévue par la loi en vigueur, tout produit de remplacement fourni au titre de la présente garantie ne sera garanti que jusqu'à expiration de la période de garantie initiale.

Cette garantie couvre les défaillances et dysfonctionnements du produit, sous réserve que le produit ait été utilisé conformément à l'usage pour lequel il a été conçu, qu'il ait été installé, nettoyé et entretenu conformément aux informations contenues dans les présentes conditions générales ainsi que dans le manuel d'utilisation, et conformément à la pratique, sous réserve que celles-ci n'aillent pas à l'encontre du manuel d'utilisation.

Cette garantie ne couvre pas les défauts et dommages causés par l'usure normale ni les dommages pouvant résulter d'une utilisation non conforme, d'une installation ou d'un assemblage défectueux, ou d'une négligence, d'un accident, d'une mauvaise utilisation ou d'une modification du produit. Sauf indication contraire prévue par la loi en vigueur, cette garantie ne couvre en aucun cas les coûts accessoires (expédition, transport, frais de désinstallation et réinstallation, main d'œuvre, etc.), ni les dommages directs et indirects.

Si le produit est défectueux, nous nous engageons, dans un délai raisonnable, à remplacer ou rembourser.

Cette garantie est valable dans le pays où vous avez acheté ce produit. Toute demande au titre de la garantie doit être adressée au magasin où vous avez acheté ce produit.

Cette garantie s'ajoute à vos droits au titre de la loi, sans les affecter.

Si vous avez acheté ce produit en France, en plus de cette garantie commerciale, le vendeur reste tenu de respecter la garantie légale de conformité prévue par les articles L217-4 à L217-14 du Code de la consommation et aux articles qui concernent les vices cachés de la chose vendue dans les conditions prévues aux articles 1641 à 1648 et 2232 du Code civil. Le distributeur auprès duquel vous avez acheté ce produit répond de tout défaut de conformité ou vice caché du produit, conformément aux présentes dispositions.

En vertu de l'article L217-16 du Code de la consommation, lorsque l'acheteur demande au vendeur, pendant la durée de la garantie commerciale qui lui a été consentie lors de l'acquisition ou de la réparation d'un bien meuble, une remise en état couverte par la garantie, toute période d'immobilisation d'au moins sept jours vient s'ajouter à la durée de la garantie qui reste à courir. Cette période court à compter de la demande d'intervention de l'acheteur ou de la mise à disposition pour réparation du bien en cause, si cette mise à disposition est postérieure à la demande d'intervention. Garantie légale de conformité (extrait du Code de la consommation) : Article L217-4 du Code de la consommation - Le vendeur doit livrer un bien conforme au contrat et répond des défauts de conformité existant lors de la livraison. Il répond également des défauts de conformité résultant de l'emballage, des instructions de montage ou de l'installation lorsque celle-ci a été mise à sa charge par le contrat ou a été réalisée sous sa responsabilité. Article L217-5 du Code de la consommation - Le bien est conforme au contrat : 1. S'il est adapté à l'objectif généralement prévu pour des biens similaires et, le cas échéant : s'il correspond à la description donnée par le vendeur et possède les qualités présentées par le vendeur à l'acheteur sous forme d'échantillon ou de modèle ; s'il présente des qualités que l'acheteur peut légitimement attendre au regard des déclarations publiques faites par le vendeur, par le fabricant ou par son représentant, notamment dans la publicité ou l'étiquetage ; 2. Ou s'il présente les caractéristiques définies d'un commun accord par les parties ou est propre à tout usage spécial recherché par l'acheteur, porté à la connaissance du vendeur et que ce dernier a accepté. Article L217-12 du Code de la consommation - Toute réclamation suite à un défaut de conformité est limitée à deux ans à compter de la livraison du bien. Garantie légale sur les vices cachés (extrait du Code de la consommation) : Article 1641 du Code civil - Le vendeur est tenu de la garantie en cas de défauts cachés de la chose vendue qui la rendent impropre à l'usage auquel on la destine, ou qui diminuent tellement cet usage que l'acheteur ne l'aurait pas acquise, ou n'en aurait donné qu'un moindre prix, s'il les avait connus. Article 1648 du Code civil (alinéa 1) - Toute réclamation résultant de vices cachés doit être faite par l'acheteur dans un délai de deux ans à compter de la découverte du vice.

IMPORTANT – A CONSERVER POUR DE FUTURS BESOINS DE REFERENCE : A LIRE SOIGNEUSEMENT

PL
Przed rozpoczęciem użytkowania

- Wyłącznie do użytku w pomieszczeniach.
- W danej chwili z produktu może korzystać tylko jedna osoba.
- Nosić obuwie zapewniające dobrą przyczepność.
- Nie używać na mokrych i śliskich powierzchniach oraz powierzchniach niezapewniających wystarczającej stabilności.
- Używać wyłącznie na powierzchniach poziomych.
- Przechowywać w suchym miejscu wolnym od oleistych substancji, które mogłyby spowodować ryzyko poślizgnięcia się podczas użytkowania.
- Przed użyciem całkowicie rozłożyć produkt, tak aby górny schodek znajdował się w pozycji poziomej, a mechanizm blokujący zapobiegający samoczynnemu złożeniu się produktu podczas użytkowania wsunął się na miejsce.
- Przed użyciem upewnić się, że powierzchnia, na której ma być używany produkt, zapewnia odpowiednią przyczepność.
- Podczas użytkowania produktu zachowywać ostrożność, utrzymywać wyprostowaną postawę i nie przechylać się zbytnio na boki.

Bezpieczeństwo

- Produkt może być używany tylko przez osoby, którym pozwala na to stan zdrowia.
- Korzystanie z produktu przez osoby będące pod wpływem środków stymulujących i niektórych leków może być niebezpieczne.
- Przez użyciem produktu należy wziąć pod uwagę wszelkie rodzaje ryzyka związane z pracą powyżej poziomu podłoża.
- Podczas użytkowania produkt powinien stabilnie stać na nóżkach.
- Produkt nie jest zabawką i nie może być używany przez dzieci.
- Nie należy zeskakiwać z produktu ani przesuwać go, gdy jest używany.
- Nie wolno używać produktu, jeśli jest niekompletny, zanieczyszczony lub uszkodzony.
- Przed użyciem upewnić się, że w obszarze roboczym nie ma otwartych okien i drzwi ani innych przedmiotów, które mogłyby uderzyć użytkownika lub spowodować u niego utratę równowagi.
- Nie zaleca się wykonywania na drabinie prac, które mogłyby spowodować utratę równowagi i upadek (ciągnięcia, pchania, podnoszenia itp.).
- Należy zachować szczególną ostrożność podczas wykonywania prac elektrycznych.

Gwarancja

Przykładamy szczególną wagę do tego, aby wybierać materiały wysokiej jakości i stosować techniki produkcyjne, które umożliwiają tworzenie wytrzymałych, a zarazem atrakcyjnych produktów. Ten produkt ma gwarancję producenta na 5 lat, która obejmuje wady produkcyjne, począwszy od daty zakupu (zakup w sklepie) lub dostawy (zakup przez Internet) bez dodatkowych kosztów w przypadku normalnego (nieprofesjonalnego lub niekomercyjnego) użytku domowego.

Aby dokonać zgłoszenia reklamacyjnego, należy przedstawić dowód zakupu (np. paragon, fakturę lub inny dowód na mocy obowiązujących przepisów prawa). Dowód zakupu należy przechowywać w bezpiecznym miejscu. Gwarancja obejmuje produkty nowe; nie obejmuje produktów używanych lub z ekspozycji. Produkt zamienny objęty niniejszą gwarancją będzie nią objęty aż do wygaśnięcia okresu obowiązywania gwarancji oryginalnego produktu, chyba że określono inaczej w obowiązujących przepisach prawa.

Niniejsza gwarancja obejmuje wady i uszkodzenia produktu, pod warunkiem że produkt był używany zgodnie z przeznaczeniem oraz zamontowany, czyszczony i konserwowany zgodnie z informacjami zawartymi powyżej oraz w instrukcji obsługi, a także ze standardowymi praktykami (jeśli te praktyki nie są sprzeczne z instrukcją użytkownika).

Niniejsza gwarancja nie obejmuje wad ani uszkodzeń wynikających z normalnego zużycia lub uszkodzeń będących skutkiem niewłaściwego używania, montażu lub złożenia, a także zaniedbania, wypadku i modyfikacji produktu. Gwarancja nie obejmuje w żadnym wypadku dodatkowych kosztów (transportu, przenoszenia, montażu i demontażu, robocizny itd.) ani strat bezpośrednich lub pośrednich, chyba że określono inaczej w obowiązujących przepisach prawa.

Jeśli produkt jest wadliwy, we właściwym czasie wymienimy lub dokonamy zwrotu pieniędzy.

Prawa wynikające z tej gwarancji obowiązują w kraju, w którym zakupiono produkt. Zapytania dotyczące gwarancji powinno się kierować do sklepu, w którym zakupiono produkt.

Niniejsza gwarancja jest dokumentem dodatkowym, który nie ma wpływu na ustawowe prawa konsumenta.

Jeśli produkt zakupiono w Polsce, niniejsza gwarancja nie wyklucza, nie ogranicza ani nie zawiesza uprawnień wynikających z przepisów prawa dotyczących gwarancji na wady zakupionego towaru.

WAŻNE – NALEŻY DOKŁADNIE PRZECZYTAĆ NINIEJSZE INFORMACJE I ZACHOWAĆ

RO
Înainte de a începe

- Pentru utilizare doar la interior.
- Pentru utilizare de către o singură persoană odată.
- Poartă încălțăminte care oferă aderență adecvată.
- Nu utiliza pe suprafețe umede sau alunecoase, ori pe suprafețe care nu oferă suficientă stabilitate.
- Utilizează numai pe suprafețe orizontale.
- Depozitează produsul într-un loc uscat, unde nu există substanțe uleioase care pot cauza alunecarea în timpul utilizării.
- Depliază complet produsul înainte de utilizare, astfel încât treapta superioară să fie orizontală, iar mecanismul de blocare să fie cuplat pentru a preveni plierea automată în timpul folosirii.
- Înainte de utilizare, asigură-te că suprafața pe care va fi utilizat produsul este suficient de aderentă.
- Folosește produsul cu atenție, menține o postură verticală pentru a evita înclinarea excesivă în lateral.

Siguranță

- Produsul poate fi utilizat doar de persoane a căror stare de sănătate le permite acest lucru.
- Utilizarea produsului de către persoane aflate sub influența stimulentelor sau a anumitor medicamente poate fi periculoasă.
- Înainte de utilizarea produsului, trebuie luate în considerare toate riscurile asociate muncii la înălțime.
- Când lucrezi pe produs, acesta trebuie să se sprijine ferm pe picioare.
- Produsul nu este o jucărie și nu poate fi folosit de copii.
- Nu te mișca și nu sări de pe produs în timp ce lucrezi pe el.
- Nu utiliza niciodată produsul dacă este incomplet, contaminat sau deteriorat.
- Înainte de utilizare, asigură-te că nu există ferestre sau uși deschise sau alte obiecte în zona de lucru care pot lovi sau pot cauza pierderea echilibrului utilizatorului.
- Se recomandă să nu efectuezi lucrări pe scară care pot cauza pierderea echilibrului și căderea, de ex: tragere, împingere, ridicare etc.
- Ai mare grijă când lucrezi cu electricitate.

Garanție

Avem o grijă deosebită să selectăm materiale de înaltă calitate şi să utilizăm tehnici de fabricare care ne permit să creăm produse care încorporează designul şi durabilitatea. Acest produs beneficiază de garanţie din partea producătorului de 5 ani pentru defectele de fabricaţie, de la data achiziţiei (dacă este cumpărat din magazin) sau de la data livrării (dacă este cumpărat online), fără niciun cost suplimentar pentru uz casnic normal (nu profesional sau comercial.

Pentru a efectua o solicitare în temeiul acestei garanţii, trebuie să prezentaţi dovada achiziţiei (cum ar fi, chitanţa de vânzare/bonul fiscal, factura de achiziţie sau alte dovezi admisibile conform legii aplicabile); vă rugăm să păstraţi dovada achiziţiei într-un loc sigur. Pentru ca această garanţie să se aplice, produsul achiziţionat trebuie să fie nou, garanţia neaplicându-se pentru produse la mâna a doua sau produse de prezentare. Cu excepția cazului în care legislația aplicabilă prevede

altfel, orice produs înlocuitor livrat în baza prezentei garanţii va beneficia de garanţie doar până la expirarea perioadei iniţiale de garanţie.

Prezenta garanţie acoperă defecţiunile produsului şi erorile de funcţionare, cu condiţia ca produsul să fi fost utilizat în scopul prevăzut şi să fi fost instalat, curăţat, îngrijit şi întreţinut în conformitate cu informaţiile conţinute în termenii şi condiţiile prezente, manualul de utilizare şi practicile standard, cu condiţia ca practicile standard să nu fie în contradicţie cu manualul de utilizare.

Această garanţie nu acoperă defectele şi deteriorările provocate de uzura normală sau daunele care pot fi rezultatul utilizării necorespunzătoare, instalării sau asamblării defectuoase, neglijenţei, accidentelor, utilizării greşite sau modificărilor aduse produsului. Cu excepţia cazului în care legislaţia aplicabilă prevede altfel, prezenta garanţie nu va acoperi, în niciun caz, costurile suplimentare (de expediere, deplasare, dezinstalare şi reinstalare, manoperă etc.) sau daunele directe şi indirecte.

Dacă produsul este defect, vom proceda, într-un timp rezonabil, înlocuirea sau returnarea banilor.

Drepturile acoperite de această garanţie sunt aplicabile în ţara în care aţi achiziţionat produsul. Întrebările legate de garanţie trebuie adresate magazinului de la care aţi achiziţionat produsul.

Garanţia este suplimentară drepturilor dvs. legale şi nu le afectează.

Dacă achiziționați acest produs din Turcia sau România, veți primi o garanție.

IMPORTANT – PĂSTRAŢI ACESTE INFORMAŢII PENTRU REFERINŢE VIITOARE: CITIŢI CU ATENŢIE

ES
Antes de empezar

- Solo para uso en interiores.
- No debe subirse más de una persona a la vez.
- Utilice zapatos que proporcionen un agarre adecuado.
- No utilice el producto en superficies mojadas, resbaladizas o inestables.
- Utilícelo solo en superficies horizontales.
- Almacénelo en un lugar seco donde no haya sustancias aceitosas que puedan hacerle resbalar durante el uso.
- Antes del uso, despliegue completamente el producto de forma que el peldaño superior esté en posición horizontal y el mecanismo de bloqueo quede fijado. Esto evita que la escalera se pliegue automáticamente durante el uso.
- Antes del uso, asegúrese de que la superficie sobre la que se vaya a utilizar el producto proporcione un agarre adecuado.
- Utilice el producto con cuidado, para ello, debe mantenerse en posición vertical para evitar una inclinación excesiva hacia los lados.

Seguridad

- Deben utilizar este producto únicamente las personas cuyo estado de salud lo permita.
- Utilizar el producto bajo los efectos de sustancias estimulantes o de determinados medicamentos puede ser peligroso.
- Antes de utilizar el producto, deben tenerse en cuenta todos los riesgos derivados de trabajar por encima del nivel del suelo.
- El producto debe estar firmemente apoyado sobre las patas durante el uso.
- El producto no es un juguete, manténgalo alejado de los niños.
- No debe mover el producto ni saltar sobre él mientras lo esté utilizando.
- No utilice nunca el producto si está incompleto, contaminado o dañado.
- Antes del uso, debe comprobar que no haya ventanas ni puertas abiertas u otros objetos en el área de trabajo que puedan golpear al usuario o desestabilizarlo.
- Se recomienda no realizar ningún trabajo en la escalera que pueda causar una pérdida de estabilidad y una caída, como tirar, empujar, levantar objetos, etc.
- Extreme las precauciones cuando trabaje con electricidad.

Garantía

Nos ocupamos especialmente en seleccionar materiales de alta calidad y usar técnicas de fabricación que nos permitan crear productos que aporten diseño y durabilidad. Este producto tiene una garantía del fabricante de 5 años frente a defectos de fabricación, a partir de la fecha de adquisición (si se adquiere en una tienda) o de entrega (si se adquiere por Internet), sin coste adicional para uso normal doméstico (ni profesional ni comercial).

Para presentar una reclamación en el marco de esta garantía, deberá presentar el comprobante de compra (como un recibo, factura de compra u otras pruebas admisibles en virtud de la ley aplicable); conserve su comprobante de compra en un lugar seguro. Para poder acogerse a esta garantía, el producto adquirido deberá ser nuevo; la garantía no se aplicará a productos de segunda mano o productos de exposición. A menos que la legislación vigente indique lo contrario, todo producto de sustitución entregado conforme a esta garantía estará cubierto solo hasta la fecha de vencimiento de la garantía original.

La presente garantía cubre los fallos y anomalías del producto siempre y cuando este se haya utilizado para los fines para los que está destinado y que su instalación, limpieza, cuidado y mantenimiento se hayan efectuado de conformidad tanto con la información descrita en estos términos y condiciones y en el manual del usuario, como con la práctica habitual, siempre y cuando esta no entre en conflicto con el contenido del manual de usuario.

Esta garantía no cubre defectos ni daños causados por el desgaste normal, ni daños que pudiesen ser resultado de usos indebidos, instalaciones o montajes deficientes, negligencia, accidente, uso indebido o modificación del producto. A menos que se indique lo contrario en la ley aplicable, esta garantía no cubre, bajo ningún concepto, los gastos accesorios (transporte, movimiento, costes de desinstalación y reinstalación, mano de obra, etc.) ni los daños directos o indirectos.

Si el producto es defectuoso, procederemos, en un plazo razonable, a su sustitución o reembolso.

Los derechos en virtud de esta garantía tendrán vigencia en el país donde haya adquirido el producto. Las consultas relacionadas con la garantía deberán dirigirse a la tienda en la que adquirió el producto. La garantía es complementaria y no afecta a sus derechos legales.

Si adquirió este producto en España, el distribuidor será responsable de las faltas de conformidad del producto según las disposiciones establecidas en los artículos 114 a 124 del Real Decreto Legislativo 1/2007, con fecha del 16 de noviembre, por el que se aprueba el texto refundido de la Ley General para la Defensa de los Consumidores y Usuarios y otras leyes complementarias.

IMPORTANTE – GUARDE ESTA INFORMACIÓN PARA FUTURAS CONSULTAS: LEA ATENTAMENTE

PT
Antes de começar

- Apenas para uso no interior.
- Para utilização por uma pessoa de cada vez.
- Utilize calçado que proporcione uma aderência adequada.
- Não utilize em superfícies molhadas ou escorregadias ou em superfícies que não proporcionem estabilidade suficiente.
- Utilize apenas em superfícies horizontais.
- Armazene num local seco, isento de substâncias oleosas que possam apresentar um risco de escorregamento durante a utilização.
- Antes de utilizar, desdobre totalmente o produto de modo a que o degrau superior fique na horizontal e o mecanismo de bloqueio seja acionado para evitar que o produto se dobre automaticamente durante a utilização.
- Antes de utilizar, certifique-se de que a superfície em que o produto será usado proporciona uma aderência adequada.
- Tenha cuidado ao utilizar o produto, mantenha uma postura vertical para evitar uma inclinação excessiva para os lados.

Segurança

- O produto só pode ser utilizado por pessoas cujas condições de saúde o permitam.
- A utilização do produto por pessoas sob a influência de estimulantes e certos medicamentos pode ser perigosa.
- Antes de utilizar o produto, todos os riscos que advêm de trabalhar acima do nível do chão têm de ser tidos em conta.
- Ao trabalhar no produto, este deve estar sempre apoiado nas pernas.
- O produto não é um brinquedo e não pode ser utilizado por crianças.

- Nunca se mova ou salte do produto enquanto estiver a trabalhar nele.
- Nunca utilize o produto se estiver incompleto, contaminado ou danificado.
- Antes de utilizar, certifique-se de que não existem janelas ou portas abertas ou outros objetos na área de trabalho que possam atingir ou provocar a perda de estabilidade do utilizador.
- É aconselhável não executar qualquer trabalho na escada que possa provocar a perda de estabilidade e queda, por exemplo, puxar, empurrar, levantar, etc.
- Tenha muito cuidado ao trabalhar com eletricidade.

Garantia

Empenhamo-nos especialmente na seleção cuidada de materiais de elevada qualidade e utilizamos técnicas de fabrico que nos permitem criar produtos que incorporam design e durabilidade. Este produto tem uma garantia do fabricante de 5 anos contra defeitos de fabrico, a partir da data de compra (se comprado na loja) ou data de entrega (se comprado online), sem custo adicional para uso doméstico normal (não profissional ou comercial).

Para apresentar uma reclamação ao abrigo desta garantia, é necessário apresentar a prova de compra (tal como um recibo, uma fatura de compra ou outra prova admissível em conformidade com a lei em vigor). Mantenha o comprovativo de compra num lugar seguro. Para esta garantia se aplicar, o produto comprado tem de ser novo; não se aplica a produtos em segunda mão ou a produtos de exibição. Salvo disposição em contrário na lei em vigor, a garantia de qualquer produto de substituição expira no final do período da garantia do produto original.

Esta garantia cobre defeitos e falhas de produto, desde que o produto tenha sido utilizado para o fim a que se destina e tenha sido sujeito à instalação, limpeza, manutenção e a cuidados de acordo com as informações contidas nestes termos e condições, no manual do utilizador e na prática padrão, desde que a mesma não contrarie o manual de utilizador.

Esta garantia não cobre defeitos e danos causados pelo desgaste normal, nem danos que possam resultar de utilização indevida, instalação ou montagem incorreta, negligência, acidentes, utilizações indevidas ou modificações do produto. Salvo disposição em contrário na lei em vigor, esta garantia não abrange, em caso algum, custos auxiliares (expedição, deslocação, custos de desinstalação e reinstalação, mão-de-obra, etc), ou danos diretos e indiretos.

Se o produto apresentar algum defeito, iremos, dentro de um prazo razoável, substituir ou reembolsar.

Os direitos no âmbito desta garantia têm força executiva no país onde adquiriu este produto. As questões relativas à garantia devem ser esclarecidas na loja onde adquiriu o produto. A garantia complementa e não afeta os seus direitos legais.

Se adquiriu este produto em Portugal - o distribuidor é responsável por quaisquer defeitos de conformidade do produto de acordo com os termos da lei relativa a garantias (Decreto-Lei N.º 67/2003), aditada pelo Decreto-Lei N.º 84/2008.

IMPORTANTE – CONSERVE ESTE MANUAL PARA FUTURAS CONSULTAS: LEIA ATENTAMENTE

TR
Başlamadan önce

- Yalnızca iç mekan kullanımına yöneliktir.
- Tek seferde bir kişi tarafından kullanılabilir.
- Düzgün tutuş sağlayan ayakkabılar giyin.
- Islak veya kaygan yüzeylerde ya da yeterli dengenin sağlanmadığı yüzeylerde kullanmayın.
- Yalnızca yatay yüzeylerde kullanın.
- Kullanım sırasında kayma riski oluşturabilecek yağlı maddeler içermeyen kuru bir yerde saklayın.
- Kullanmadan önce, ürünün kullanım sırasında otomatik olarak katlanmasını önlemek için üst basamak yatay olacak ve kilitleme mekanizması devreye girecek şekilde ürünü tamamen açın.
- Kullanmadan önce, ürünün kullanılacağı yüzeyin yeterli tutuş sağladığından emin olun.
- Ürünü kullanırken dikkatli olun, yanlara fazla yaslanmadığınızdan emin olmak için dik durun.

Güvenlik

- Ürün yalnızca sağlık durumu elveren kişiler tarafından kullanılabilir.
- Uyarıcı maddelerin ve belirli ilaçların etkisi altında olan kişilerin ürünü kullanması tehlikeli olabilir.
- Ürünü kullanmadan önce, zemin seviyesinden yüksekte çalışmaya dair tüm riskler göz önünde bulundurulmalıdır.
- Üzerinde çalışırken ürün, her zaman ayakları üzerinde sağlam bir şekilde durmalıdır.
- Ürün oyuncak değildir ve çocuklar tarafından kullanılamaz.
- Üzerinde çalışırken ürünü asla taşımayın veya üzerinden atlamayın.
- Tamamen monte edilmemişse, tehlikeli maddeler bulaşmışsa veya hasarlıysa ürünü asla kullanmayın.
- Kullanmadan önce, çalışma alanında kullanıcıya çarpabilecek veya denge kaybına neden olabilecek açık pencere, kapı veya başka nesneler olmadığından emin olun.
- Merdivenin üzerindeyken çekme, itme, kaldırma gibi denge kaybına ve düşmeye neden olabilecek herhangi bir işlem yapılmaması tavsiye edilir.
- Elektrikle çalışırken çok dikkatli olun.

Garanti

Yüksek kaliteli malzemeler seçmeye ve tasarım ile dayanıklılığı bir arada sunan ürünler ortaya çıkarmamızı sağlayan üretim tekniklerini kullanmaya özen gösteririz. Bu ürün üretim hatalarına karşı, (mağazadan alındıysa) satın alma tarihinden veya (internet üzerinden alındıysa) teslimat tarihinden itibaren normal ev kullanımı için (profesyonel veya ticari olmayan)ek bir maliyet olmadan üreticinin sağladığı bir garanti süresine 5 yıllık sahiptir.

Bu garanti süresi kapsamında talepte bulunmak için ürünü satın aldığınıza dair bir kanıt sunmalısınız (satış makbuzu, fatura veya yürürlükteki kanun kapsamında kabul edilebilecek başka bir kanıt), lütfen satın alma kanıtınızı güvenli bir yerde muhafaza edin. Bu garantinin geçerli olması için satın aldığınız ürünün yeni olması gerekir, ikinci el veya teşhir ürünleri bu kapsamda değildir. Yürürlükteki kanunda aksi belirtilmedikçe bu garanti kapsamında verilen herhangi bir ikame ürüne yalnızca orijinal ürünün garanti süresi bitimine kadar garanti verilir.

Bu garanti; ürünün amacına uygun kullanılmış olması ve montajı, temizliği, bakımı ve muhafazasının bu hüküm ve koşullarda, kullanıcı kılavuzunda yer alan bilgiler ve kullanıcı kılavuzuyla çelişmemesi kaydıyla standart uygulama uyarınca yapılmış olması şartıyla ürün arızalarını ve kusurlarını kapsar.

Bu garanti; normal aşınma ve eskime nedeniyle oluşan kusurlar ile hasarları veya yanlış kullanım, yanlış kurulum veya montaj, ihmal, kaza, kötü kullanım ve ürünün hatalı şekilde değiştirilmesinden doğan hasarları kapsamaz. Yürürlükteki kanunda aksi belirtilmedikçe bu garanti hiçbir koşulda ek maliyetleri (sevkiyat, taşıma, sökme ve yeniden montaj, işçilik vs.) veya doğrudan ve dolaylı hasarları kapsamaz.

Ürün kusurluysa makul bir süre içinde değişim veya para iadesi.

Bu garanti kapsamındaki haklar, ürünün satın alındığı ülke için geçerlidir. Garantiye ilişkin sorular, bu ürünü satın aldığınız mağazaya yönlendirilmelidir.

Garanti, temel haklarınıza ilave olarak verilir ve temel haklarınızı etkilemez.

Bu ürünü Türkiye'den veya Romanya'dan satın aldıysanız tarafınıza bir garanti belgesi sunulacaktır.

ÖNEMLİ – BU BİLGİLERİ DAHA SONRA KULLANMAK ÜZERE SAK LAYIN: DİKKATLE OKUYUN

EN Use **FR** Utilisation **PL** Użytkowanie **RO** Utilizare
ES Uso **PT** Utilização **TR** Kullanım

EN

Assembly Instruction – To assemble the product properly, follow the instruction step by step.

Do not skip any of the steps!

FR

Instructions d'assemblage – pour assembler correctement le produit, suivez les instructions étape par étape.

Ne sauter aucune étape !

PL

Instrukcja montażu — aby poprawnie zmontować produkt, należy dokładnie przestrzegać instrukcji.

Nie pomijać żadnych czynności!

RO

Instrucțiuni de asamblare – Pentru a asambla produsul corect, urmează instrucțiunile pas cu pas.

Nu omite niciun pas!

ES

Instrucciones de montaje: Para montar este producto correctamente, siga las instrucciones paso a paso.

No omita ninguno de los pasos.

PT

Instruções de montagem – Para montar o produto corretamente, siga as instruções passo a passo.

Não ignore nenhum dos passos!

TR

Montaj Talimatı – Ürünü doğru şekilde monte etmek için adım adım talimatları izleyin.

Hiçbir adımı atlamayın!



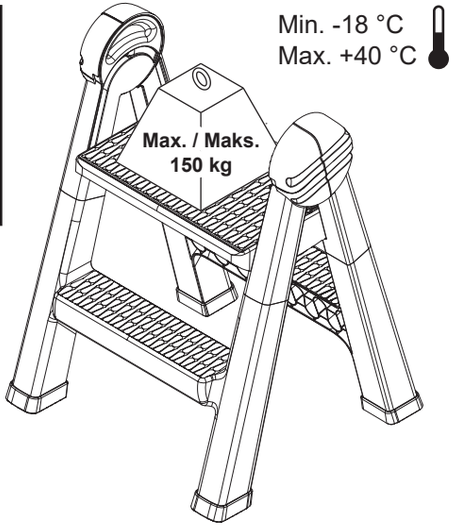

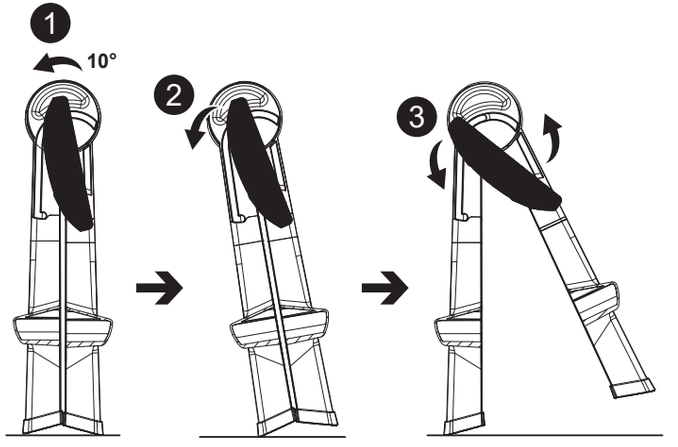

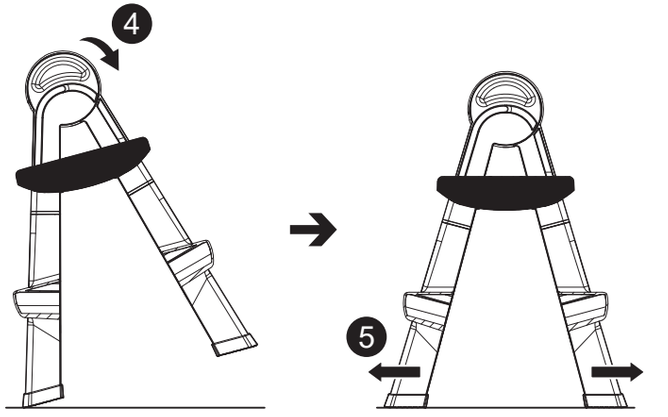

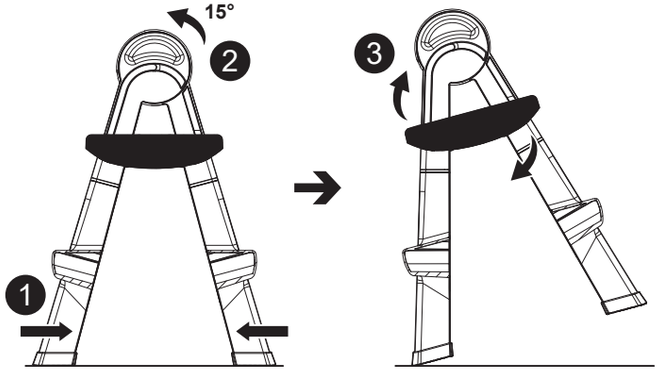

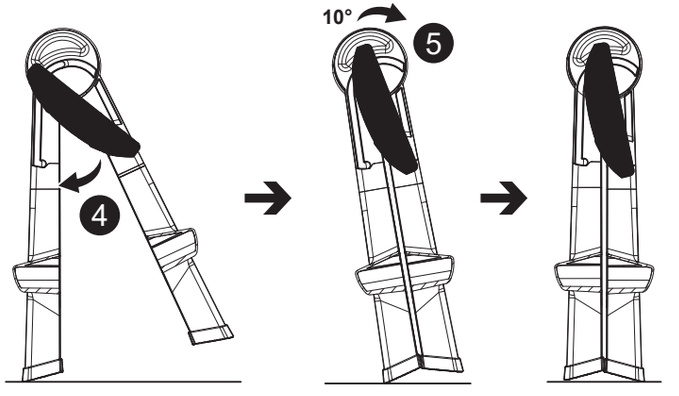

EN Care & maintenance **FR** Entretien et maintenance **PL** Czyszczenie i konserwacja **RO** Îngrijire și întreținere **ES** Cuidados y mantenimiento **PT** Cuidados e manutenção **TR** Bakım ve muhafaza

EN

- All repairs must only be carried out by the manufacturer of this product.
- The maintenance and cleaning can be performed by the user.
- Clean dirt with water and non-aggressive cleaning agents.
- Store the product in a dry place without contact with slip agents such as oils, greases, etc.

FR

- Toutes les réparations doivent être effectuées uniquement par le fabricant de ce produit.
- L'entretien et le nettoyage peuvent être effectués par l'utilisateur.
- Nettoyer la saleté avec de l'eau et des nettoyants non agressifs.
- Stocker le produit dans un endroit sec, sans contact avec des agents glissants tels que des huiles, des graisses, etc.

PL

- Wszelkie naprawy produktu muszą być wykonywane wyłącznie przez producenta.
- Konserwacja i czyszczenie mogą być przeprowadzane przez użytkownika.
- Do czyszczenia należy używać wody i łagodnych środków czyszczących.
- Przechowywać w suchym miejscu bez kontaktu ze śliskimi substancjami, takimi jak oleje czy smary.

RO

- Toate reparațiile trebuie efectuate numai de producătorul acestui produs.
- Întreținerea și curățarea pot fi efectuate de utilizator.
- Curăță murdăria cu apă și agenți de curățare neagresivi.
- Depozitează produsul într-un loc uscat, fără contact cu agenți de alunecare precum uleiuri, grăsimi etc.

ES

- Todas las reparaciones debe realizarlas únicamente el fabricante de este producto.
- El usuario puede realizar el mantenimiento y la limpieza.
- Limpie la suciedad con agua y productos de limpieza no agresivos.
- Almacene el producto en un lugar seco sin contacto con agentes resbaladizos como aceites, grasas, etc.

PT

- Todas as reparações devem ser efetuadas apenas pelo fabricante deste produto.
- A manutenção e limpeza podem ser realizadas pelo utilizador.
- Limpe a sujidade com água e agentes de limpeza não agressivos.
- Guarde o produto num local seco, sem contacto com agentes que provoquem o escorregamento, como óleos, lubrificantes, etc.

TR

- Tüm onarımlar yalnızca bu ürünün üreticisi tarafından gerçekleştirilmelidir.
- Bakım ve temizlik işlemleri kullanıcı tarafından gerçekleştirilebilir.
- Kiri su ve aşındırıcı olmayan temizlik maddeleriyle temizleyin.
- Ürünü kuru bir yerde, yağ ve gres gibi kaygan maddelerle temas etmeden saklayın.

Manufacturer • Fabricant • Producent • Producător • Fabricante:

UK Manufacturer:
Kingfisher International Products Limited,
1 Paddington Square, London, W2 1GG,
United Kingdom

EU Manufacturer:
Kingfisher International Products B.V.,
Rapenburgerstraat 175E,
1011 VM Amsterdam,
The Netherlands

EN www.diy.com
www.screwfix.com
www.screwfix.ie
To view instruction manuals online, visit www.kingfisher.com/products

FR www.castorama.fr
www.bricodepot.fr
www.screwfix.fr
Pour consulter les manuels d'instructions en ligne, rendez-vous sur le site www.kingfisher.com/products

PL www.castorama.pl
Aby zapoznać się z instrukcją obsługi online, odwiedź stronę www.kingfisher.com/products

RO www.bricodepot.ro
Pentru a consulta manualele de instrucţiuni online, vizitaţi www.kingfisher.com/products

ES www.bricodepot.es
Para consultar los manuales de instrucciones en línea, visite www.kingfisher.com/products

PT www.bricodepot.pt
Para consultar manuais de instruções online, visite www.kingfisher.com/products

TR Ithalatçı Firma:
KOÇTAŞ YAPI MARKETLERİ TİCARET A.Ş.
Sırrı Çelik Bulvarı Otokoç Blok No:9 Çekmeköy/
İstanbul 34788 Türkiye
Telefon: (90) 216 430 03 00 /
Faks: (90) 216 484 43 13 / www.koctas.com.tr
Kullanım kılavuzuna internet üzerinden ulaşmak için www.kingfisher.com/products adresini ziyaret edin
Yetkili servis istasyonları ve yedek parça temini için aşağıda yer alan Koçtaş Müşteri Hattı ve Koçtaş Genel Müdürlük irtibat bilgilerinden faydalanınız.
KOÇTAŞ MÜŞTERİ HİZMETLERİ
0850 209 50 50