MISTRAL 3V
EcoDesign

PANADERO

MESURES

DIMENSIONS H x L x P	889x796x482 mm
POIDS BRUT/NET	160/150 kg
PORTE ENTREE BOIS	620x286 mm
SORTIE DE FUMEES	Ø 150-153 mm
	Verticale

CARACTERISTIQUES

GRILLE EN FONTE	
VISION TROIS FACES	
CORPS EN ACIER DE	5 mm
PUISSANCE	7,2 KW
RENDEMENT	77 %
EMISSION DE CO	0,10%
PEINTURE ANTICALORIFIQUE RÉSISTANCE	800°C
VERRE VITROCÉRAMIQUE RÉSISTANCE	750°C

EAN 8426964112245
REF. 11224

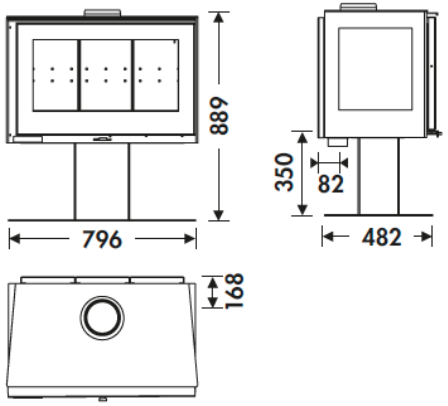

PLUS PRODUIT

ECODESIGN

COMPATIBLE BBC
COMFORME RT 2012

PRISE D'AIR EXTÉRIEUR

FOYER REVÊTU EN VERMICULITE

BÛCHES DE 60 CM

220 m³ VOLUME DE CHAUFFE

TRIPLE COMBUSTION

SYSTÈME VITRE PROPRE

DOUBLE FERMETURE

RADIATION CONVECTION

EcoDesign

A

CE

TÜVRheinland CERT ISO 9001

Art.15a B-VG BImSchV2

5 YEARS WARRANTY

flamme VERTE Le label du chauffage au bois 7★

MISTRAL 3V FR