EN General Safety Information

Electrical installations may only be carried out by qualified electricians. **Please note! Be fore proceeding with installation making connecting cable must be de-energised (fuse turned off).** Please note the following symbols and safety instructions, in order to avoid damage caused by incorrect assembly or use:

- **Protection class 1:** Lamps with this symbol connect them on the network side with the yellow/green protective earth to the protective earth terminal
- **Protection class 2:** for lamps with this symbol no protective conductor necessary for safe operation.
- **Protection class 3:** Only operate lamps with this symbol with Safety Extra Low Voltage (SELV). Only connect to SELV circuits.
- **Minimum distance:** This symbol explains the minimum distance of the illuminant to the illuminated, normally flammable surface.
- **Downlights:** This symbol explains that the lamp is not suitable for installation in normally flammable ceilings.

Changes: Do not make any changes to the lamp or its connecting cable. Connecting cable: The exterior flexible cable of this light cannot be replaced. Scrap the lamp, if this cable is damaged. **Commissioning:** Do not operate the lamp if or its connecting cable show visible signs of damage. **Changing illuminant:** Before replacing the illuminant ensure that the light is not live! Lights and illuminants will become hot in operation. Allow them to cool before a change. Use only the illuminant specified on the light. The maximum power per illuminant may not be exceeded. Also, if applicable, the prescribed illuminant type must be observed. **Care advice:** Only clean lights when turned off, do not allow any moisture into connecting areas or concurrent carrying parts. Cleaning agents cannot be staining.

DE Allgemeine Sicherheitshinweise

Elektroinstallation ist von Elektrofachkraft durchzuführen. **Achtung! Vor Montagebeginn muss Netzanschlussleitung spannungsfrei (Sicherung ausgeschaltet) sein!** Sie die nachstehend erläuterten Symbole und Sicherheitshinweise, um Schäden durch nicht fachgerechte Montage oder Gebrauch zu vermeiden:

- **Schutzklasse 1:** Leuchten mit diesem Symbol Netzseitig mit dem gelb/grünen Schutzleiter an die Schutzerdungsklemme anschließen
- **Schutzklasse 2:** Leuchten mit diesem Symbol werden nicht an einen Schutzleiter angeschlossen.
- **Schutzklasse 3: Leuchten mit diesem Symbol nur mit** Schutzkleinspannung betreiben. Anschluss nur an SELV Stromkreis.
- **Mindestabstand**: Dieses Symbol erläutert den Mindestabstand des Leuchtmittels zur angestrahlten, normal entflammbaren Fläche.
- **Downlights:** Dieses Symbol erläutert, dass die Leuchte nicht geeignet ist um sie mit Wärmedämmmaterial abzudecken.

Veränderungen: Nehmen Sie keine Veränderung an der Leuchte oder deren Anschlussleitung vor. **Anschlussleitung:** Die äußere flexible Leitung dieser Leuchte kann nicht getauscht werden. Verschrotten Sie die Leuchte, falls diese Leitung beschädigt ist. **Inbetriebnahme:** Nehmen Sie die Leuchte nicht in Betrieb, wenn die Leuchte selbst oder deren Anschlussleitung sichtbare Schäden aufweisen. **Leuchtmittel wechseln:** Vor Leuchtmittelwechsel muss Leuchte spannungsfrei sein! Leuchte und Leuchtmittel werden im Betrieb heiß! Lassen Sie es vor einem Wechsel abkühlen. Verwenden Sie nur das für die Leuchte angegebene Leuchtmittel. Die maximale Leistung pro Leuchtmittel darf nicht überschritten werden. Gegebenenfalls muss auch der vorgeschriebene Leuchtmittelty beachtet werden. **Pflegehinweis:** Leuchte nur im ausgeschalteten Zustand reinigen, keine Feuchtigkeit in Anschlussräumen oder an stromführende Teile bringen. Reinigungsmittel können Fleckenbildung verursachen.

FR Consignes générales de sécurité:

L'installation électrique doit être faite par un professionnel. **Attention: avant le début du montage la ligne privve pour le raccordement au réseau doit être hors tension (fusible désactive).** Suivez consciient des symboles et consignes de sécurité ci-après afin d'éviter tout dommage par un montage incorrect ou utilisation:

- **Classe de protection 1:** raccorder les luminaires avec ce symbole à l'aide du fil jaune/vert conducteur de la terre de protection à la borne de terre du réseau
- **Classe de protection 2:** les luminaires avec ce symbole n'ont pas besoin du conducteur de protection pour garantir en toute sécurité.
- **Classe de protection 3:** exploiter les luminaires avec ce symbole à très basse tension de sécurité. Pour un raccordement seulement à des circuits électriques SELV
- **Distance minimale:** Ce symbole signifie la distance minimale d'un moyen d'éclairage à une surface éclairée, normalement inflammable.
- **Les downlights:** Ce symbole signifie, que le luminaire n'est pas adapté pour être couvert par un matériau d'isolation thermique.

Modifications: N'effectuez pas de modifications au luminaire ou au câble de raccordement au réseau. La conduite de raccordement de la conduite flexible, externe du luminaire n'est pas échangeable. Mettez le luminaire à la déchetterie, si la conduite est endommagée. **Mise en service:** Ne mettez pas le luminaire en service, quand les luminaires mêmes ou leur câble de raccordement sont visiblement endommagés. **Echange des luminaires:** Avant d'échange de sources d'éclairage le luminaire doit être hors tension! Les luminaires et les sources d'éclairage devienent chaudes durant leur fonctionnement. Laissez refroidir les luminaires avant de les remplacer. Utilisez seulement la source d'éclairage indiqué au luminaire. La puissance maximale ne doit pas être dépassée. Le cas échéant on doit suivre le type de moyen d'éclairage prescrit. **Entretien:** Nettoyez les luminaires seulement à l'état hors circuit, ne laissez aucune humidité dans les raccordements ou aux pièces conductrices. Produits de nettoyage peuvent causer la formation de tâches.

ES Indicaciones generales de seguridad:

La instalación eléctrica ha de ser realizada por un electricista cualificado.

¡Atención! Antes de iniciar el montaje asegúrese de haber separado toda la instalación de la tensión de alimentación (automático desconectado). Preste atención a los símbolos e indicaciones de seguridad que figuran a continuación con el objeto de prevenir cualquier daño que se pueda producir a consecuencia de un montaje o uso no profesional:

- **Clase de protección 1:** Las luminarias que llevan este símbolo se instalarán obligatoriamente con conexión a tierra (conductor verde/amarillo).
- **Clase de protección 2:** Las luminarias que llevan este símbolo no requieren un conductor de seguridad para su funcionamiento seguro.
- **Clase de protección 3:** Las luminarias que llevan este símbolo sólo se pueden hacer funcionar con tensión baja. Conexión exclusivamente a circuitos de baja tensión de protección (SELV).
- **Distancia mínima:** Este símbolo indica la distancia mínima que se debe respetar entre la luminaria y la superficie iluminada, si ésta es de material de inflamación normal.
- **Focos:** Este símbolo indica que la luminaria no se debe cubrir de material aislante.

Modificaciones: no debe llevar a cabo modificaciones de ningún tipo en la propia luminaria ni en el cable de conexión. La conexión de la luminaria no puede sustituir. En caso de estar deteriorado o roto, deberá desechar la luminaria completa. **Puesta en funcionamiento:** Nunca debe poner en funcionamiento la luminaria si la misma o el cable de conexión presentan signos de averías. **Sustitución de lámparas:** Antes de proceder a cambiar una lámpara debe desconectar la luminaria de la tensión. Tanto la lámpara como la luminaria se calientan durante el funcionamiento. Deje que se enfríen antes de sustituir la lámpara. Utilice exclusivamente lámparas del tipo que se indica en la luminaria y preste atención a no superar la potencia máxima admitida de cada lámpara. Si procede, ha de tener también en cuenta el tipo de lámpara permitido según la normativa en vigor. **Indicación para el cuidado:** Limpie la luminaria sólo en estado apagado. Prestar atención a la ausencia de humedad en los espacios de conexión y en las piezas conductoras de corriente. Tenga en cuenta que los productos de limpieza pueden producir manchas superficiales.

NL Algemene veiligheidsinstructies:

Elektrische installatie moet door een electricien uitgevoerd worden. **Let op! Vóór montagebegin moet de netaansluiting spanningsvrij zijn (zekering uitgeschakeld).** Neem de onderstaande symbolen en veiligheidsinstructies in acht om schade door onvakkundig(e) montage of gebruik te voorkomen:

- **Veiligheidsklasse 1:** Lampen met dit symbool met de gelb/grünen Schutzleiter an die Schutzerdungsklemme anschließen
- **Veiligheidsklasse 2:** Leuchten mit diesem Symbol werden nicht an einen Schutzleiter angeschlossen.
- **Schutzklasse 3: Leuchten mit diesem Symbol nur mit** Schutzkleinspannung betreiben. Anschluss nur an SELV Stromkreis.
- **Minimumafstand:** Dit symbool verklaart de minimumafstand van het lichtgevend materiaal t.o.v. het bestraalde, normaal brandbare oppervlak.
- **Downlights:** Dit symbool geeft aan dat de lamp niet geschikt is om met warmte-isolatiemateriaal af te dekken.

Veranderingen: Voer a.u.b. geen veranderingen aan de lamp of zijn aansluitleiding uit. **Aansluitleiding:** De externe flexible leiding van deze lamp kan niet vervangen worden. Gooi de lamp als afval weg, wanneer de leiding beschadigd is. **Ingebruikneming:** Neem de lamp niet in gebruik, wanneer de lamp zelf of de aansluitleiding zichtbare schade vertonen. Gloeilamp vervangen: Vóór de vervanging de gloeilamp moet lamp spanningsvrij zijn! De lamp en de gloeilamp worden heet tijdens het gebruik heet. Laat u ze vóór de vervanging afkoelen. Gebruik uitsluitend de op de lamp aangegeven gloeilamp. Het maximale vermogen per gloeilamp mag niet overschreden worden. Eventueel moet de voorgeschreven gloeilamp-type in acht genomen worden**Reinigingsinstructie:** Lamp uitsluitend in uitgeschakelde toestand reinigen, geen vocht in aansluitruimtes of onder stroom staande elementen brengen. Reinigingsmiddelen kunnen vlekken veroorzaken.

IT Istruzioni generali di sicurezza:

L'impianto elettrico deve essere realizzato da un elettricista qualificato. **Attenzione! Il cavo di alimentazione deve essere privo di tensione prima dell'installazione (sicurezza disinserita).** Si prega di notare i simboli e le indicazioni di sicurezza sotto descritti per evitare danni causati da errata installazione o uso:

- **Classe di protezione 1:** Collegare le lampade con questo simbolo con il conduttore di terra giallo / verde al morsetto di terra lato rete.
- **Classe di protezione 2:** per lampade con questo simbolo non è necessario nessun conduttore a terra per un funzionamento sicuro.
- **Classe di protezione 3:** utilizzare le lampade con questo simbolo solo con bassissima tensione di sicurezza. Connessione per circuiti SELV
- **Distanza minima:** Questo simbolo indica la distanza minima della sorgente luminosa dalla superficie illuminata normalmente infiammabile.
- **Downlight:** Questo simbolo indica che la lampada non è adatta ad essere coperta con materiale termoisolante.

Modifiche: non apportare modifiche alla lampada o al cavo di collegamento. **Cavo di collegamento:** il cavo flessibile esterno di questo apparecchio non può essere cambiato. Se questo cavo è danneggiato, gettare via la lampada. **Installazione:** Non accendere la lampada quando la lampada stessa o il cavo di collegamento mostrano visibilmente dei danni. Sostituzione lampadina: la lampada deve essere priva di tensione prima di sostituire la lampadina! Lampade e lampadine si scaldano durante il funzionamento. Lasciarle raffreddare prima di sostituire la lampadina. Utilizzare solo le lampadine indicate sulla lampada. La massima potenza per lampadina non deve essere superata. Se necessario, deve essere considerato anche il tipo di lampadina indicato. **Istruzioni per la cura:** pulire la lampada solo a lampadine spente, non recare umidità nei collegamenti o sulle parti elettriche. I prodotti per la pulizia possono provocare macchie.

VALIDO SOLO PER IL MERCATO ITALIANO
GÜLTIG NUR FÜR DEN ITALIENISCHEN MARKT
ONLY VALID FOR THE ITALIAN MARKET

RIFIUTO SPECIALE

Avvertenze per la tutela dell' ambiente!

Gli apparecchi elettrici USATI sono materiali pregiati che non DEVONO ESSERE SMALTITI COME normali rifiuti domestici MA RACCOLTI IN MODO DIFFERENZIATO SECONDO LE INDICAZIONI DELLE AUTORITÀ LOCALI. UNA GESTIONE SCORRETTA DEI RIFIUTI DI APPARECCHIATURE ELETTRICHE ED ELETTRONICHE, OLTRE A COMPORTARE SANZIONI PER I TRASGRESSORI, PUÒ CAUSARE DANNI ALL' AMBIENTE E ALLA SALUTE. Pregiamo quindi i gentili clienti di contribuire alla salvaguardia dell' ambiente e delle risorse consegnando il presente apparecchio ai centri di raccolta AUTORIZZATI o presso il punto vendita al momento di acquisto di un nuovo apparecchio. EGLO Leuchten GmbH., Heiligkreuz 22, 6136 Pill, Austria. Made in China

PT Advertências gerais de segurança

A instalação eléctrica deve ser realizada por profissionais em electricidade. **Atenção! Antes do início da montagem é necessário assegurar que o cabo de ligação à rede está desligado (fusível desligado).** Observe os símbolos e as advertências de segurança seguidamente descritos, de forma a evitar danos provocados por uma montagem ou utilização incorrecta:

- **Classe de protezione 1:** Aparelhos de iluminação com este sim- bolo devem ser ligados do lado da rede com o condutor de protecção amarelo/verde ao terminal de terra de protecção.
- **Classe de protezione 2:** Aparelhos de iluminação com este símbolo não necessitam de condutor de protecção para um funcionamento seguro.
- **Classe de protezione 3:** Aparelhos de iluminação com este sim- bolo apenas devem ser utilizados com protecção de baixa tensão. Ligar apenas a circuitos de corrente SELV
- **Distância mínima:** Este símbolo explica a distância mínima entre o aparelho de iluminação e a superfície luminosa de inflamabilidade normal.
- **Downlights:** Este símbolo explica que o aparelho de iluminação não se adequa a ser coberto com material isolante.

NO Generelle sikkerhetshensvisninger

Elektroinstallasjon skal gjennomføres av elektriker. **OBS! For monteringen påbegynnes må strømledningen være spenningsfri (sikring slått av).** Ver oppmerksom på symbolene og sikkerhetsinstruksjonene som beskrives nedenfor, for å unngå skader pga. uriktig montering eller, feilaktig bruk.

- **Beskyttelsesklasse 1:** Armatur med dette symbol skal tilsluttes netvarkets beskyttelse jordforbindelse med den gule/grønne beskyttelsesledning.
- **Beskyttelsesklasse 2:**For armatur med dette symbol er det ikke nødvendig med beskyttelsesledning (jo/grøn) for sikker drift.
- **Beskyttelsesklasse 3:** Armatur med dette symbol må kun tilsluttes lavspenning. (SELV-kredsløb).
- **Minimumsafstand:** Dette symbol angiver pæres minimumsafstand til den belyste, normalt brandbare overflade.
- **Downlights:** Dette symbol angiver, at pæren ikke egner sig til at blive dækket med termisk isolerende materiale.

Ændringer: Foretag ikke ændringer i lampe eller forbindelsesledninger for elektriskeforbindelser! Den yderfleksible ledning i denne lampe kan ikke udskiftes, kasser lampen hvis ledningen er blevet beskadiget. **Ibrugningtagelse:** Tag ikke lampen i brug, hvis lampen selv eller forbindelsesledningen hertil har tydelige skader. Udskiftning af pærer: Lampen skal være frakoblet inden udskiftning af pærer! Lampe og pære bliver varme, når de er tændte, lad dem derfor afkøle før udskiftning. Brug kun de pærer som er angivet på lampen. Den maksimale effekt pr. pære må ikke overskrides. Om nødvendigt skal man også tage hensyn til den foreskrevne pæretype.

Rengøring: Rengør kun lampen når den er frakoblet, undgå tørt i samlledder og strømførende dele. Rengøringsmidler kar forårsage misfarvning.

SE Allmänna säkerhetsanvisningar

Elinstallationen skal utföras av behörig elektriker. **Obs! Innan monteringen påbörjas måste nätanslutningskabeln vara spänningsfri (säkring av).** Observera de symboler och säkerhetsanvisningar som beskrivs nedan, för att undvika skador pga. felaktig montering eller användning.

- **Skyddsklass 1:** för armatur med denna symbol ska nätanslutningen ske med den gul-grüna jordledaren till jordningsplinten.
- **Skyddsklass 2:** för armatur **med denna symbol** behövs ingen jordledare för säker drift.
- **Skyddsklass 3:** armatur med denna symbol får enbart användas med skyddsklassnpänning. Anslutning enbart till SELV-kretsar.
- **Minimavstånd:** Denna symbol förklarar minimavståndet mellan ljuskällan och de normalt antändbara ytorna.
- **Downlights:** Denna symbol förklarar att armaturerna inte är lämpliga att täckas med värmeisolerande material.

Förändringar: Utför inga förändringar på armaturerna eller anslutningskablarna till dessa. **Anslutningskabel:** Den utvändiga flexibla kabeln till dessa armaturer kan inte bytas ut. Kassera armaturen om kabeln skadas.
Idrittsgning: Ta inte armaturen i drift, om armaturen i sig eller dess anslutningskabel uppvisar tydliga skador. **Byte av ljuskälla:** Innan ljuskälla byts, måste armaturen vara spänningsfri. Armaturer och ljuskällor blir varma under drift. Låt svalna före byte. Använd enbart på armaturen angiven ljuskälla. Den maximala effekten per ljuskälla får inte överskridas. I förekommande fall måste den föreskrivna typ av ljuskälla iakttas.
Skötselråd: Rengör armaturen enbart i frånslaget tillstånd. Låt ingen fukt hamna i anslutningsutrymmen eller i kontakt med strömförande delar. Rengöringsmedel kan förorsaka att fläckar bildas.

FI Yleiset turvaohjeet

Sähköasennuksen saa suorittaa vain ammattitaitoinen sähköasentaja. **Varoitus! Virta tulee kytkeä pois ennen asennuksen aloittamista (sulake kytketty irti).** Noudata seuraavia turvallisuusohjeita ja symboleen selitykset vältttäkseen virheellisestä asennuksesta tai käytöstä johtuvia vahinkoja:

- **Suojausluokka 1:** Yhdistä tällä symbolilla merkittyyn verkon ulkopuolisten valaisimien keltainen / vihreä maadoitusjohdin suojamaadoitusliitäntä
- **Suojausluokka 2:** Tällä merkillä varustettuja valaisimia voi käyttää turvallisesti ilman että suojamaadoitusjohdin on tarpeen.
- **Suojausluokka 3:** Tällä symbolilla merkityt valot toimivat ainoastaan pienellä jännitteellä. Kytke vain SELV-piirijärjestelmiin.
- **Vähimmäisetäisyys:** Tämä symboli kuvaa valonlähteen minimietäisyyttä normaalisti syttyvästä pinnasta.
- **Alavalaisimet:** Tämä symboli kertoo, ettei valaisin soveltu peitettäväksi lämmöneristämismateriaalilla.

Muutokset: Älä ole muutoksia valaisimeen tai liitäntäjohtoon. **Liitäntäjohto:** Tämän valaisimen yksi johtoa ei voi kuoa tai eivät vaihtaa. Valaisin on heitettävä pois, jos tämä johto on vaurioituinut. **Käyttöönotto:** Älä käytä valaisinta , jos ies lampusuus tai sen liitäntäjohtoa on näkyvä vaurioita. **Polttimon vaihto:** Valaisimen fuke olta ilman jännitettä ennen lampunvaihtoa! Valaisimia sekä lampusuus kuumenevat käytössä. Anna niiden jäähtyä ennen kuin vaihdat lampun. Käytä valaisimessa ainoastaan sitä lampusuus, joka on ilmoitettu. Maksimiteho per lampusu ei saa ylittää. Tarvittaessa määrätty lampputyyppi on otettava huomioon. **Hoito-ohjeet:** Puhdista valaisimet vain ollessa poissa olo kytkettyä, älä tuo kosketta lähituoneisiin tai virrallisiin sähkölaitteisiin. Puhdistusaineet voivat aiheuttaa värinfäkä.

DK Generelle sikkerhedsvejledninger

Elinstallation skal udføres af en autoriseret el-installatør. **Forsigtig! Strømmen skal være frakoblet inden montering påbegynder (skringen slået fra).** Bemærk de nedenfor beskrevne symboler og sikkerhedsvejledninger, for at undgå skader på grund af forkert montering eller brug:

- **Beskyttelsesklasse 1:** Armatur med dette symbol skal tilsluttes netværkets beskyttelse jordforbindelse med den gule/grønne beskyttelsesledning.
- **Beskyttelsesklasse 2:**For armatur med dette symbol er det ikke nødvendigt med beskyttelsesledning (gul/grøn) for sikker drift.
- **Beskyttelsesklasse 3:** Armatur med dette symbol må kun tilsluttes lavspænding. (SELV-kredsløb).
- **Minimumsafstand:** Dette symbol angiver pæres minimumsafstand til den belyste, normalt brandbare overflade.
- **Downlights:** Dette symbol angiver, at pæren ikke egner sig til at blive dækket med termisk isolerende materiale.

LT Bendrosios saugos nuorodos

Elektros instaliacijos montavimo darbus gali atlikti tik profesionalūs elektrikai.**Dėmesio! Prieš pradedant montavimo darbus būtina atjungti įtampos tiekimą tinklo laidui (saugikliais išjungus).** Prašome persižiūrėti toliau pateiktus simbolius ir saugos nuorodas, padėsiančius išvengti žalos del neteisingo montavimo ar naudojimo:

- **Apsaugos klasė 1:**Šiuo simboliu pažymėtos šviestuvus reikia ti tinklo pusės geltonu/žaliu įžeminimo laidu prijungti prie apsauginio žemėjimo gnybto.
- **Apsaugos klasė 2:** Šiuo simboliu pažymėtos šviestuvų eksploatacijai naudoti įžeminimo laido nereikalingas.
- **Apsaugos klasė 3:** Šiuo simboliu pažymėtos šviestuvus eksploatuoti tik saugios žemiausiosios įtampos (SELV) sąlygomis. Prijungti prie SELV elektrinės grandinės.
- **Mažiausiasis atstumas:** Šis simbolis nurodo mažiausiąjį šviestuvo atstumą iki apšviečiamo degaus paviršiaus.
- **Lubų šviestuvas:** Šis simbolis nurodo, kad šio šviestuvo negalima uždengti šilumos izoliacine medžiaga.

CZ Všeobecné bezpečnostně pokyny

Instalaciu a opravy môže vykonávať iba osoba so zodpovedajúcou certifikáciou v obore elektro. **Pozor! Pro montáží, abyste akémkořvek zásahu do svietidla (výmena svetelného zdroja, čistenie) alebo zistenie závady, musí byť odpojený prívodný kábel zo zásuvky (prerušenie vypínačí ističa).** Dodržujte symboly a bezpečnostné pokyny uvedené v nasledujúcej časti, aby ste zamedzili neodbornej montáži, alebo používaniu:

- **Ochranná trieda 1:** Svietidlá s týmto symbolom pripojte do siete so zdrojom ochranným vodičom na ochranný uzemňovaciu svorku.
- **Ochranná trieda 2:** Pre bezpečný prevádzku svietidiel s týmto označením nie je potreba pripojenie na ochranný uzemňovací vodič.
- **Ochranná trieda 3:** Svietidla s týmto označením môžu pracovať iba s nízkym ochranným napätím. Pripojenie iba k elektrickému obvodu SELV.
- **Minimálna vzdialenosť:** Tento symbol vysvetľuje minimálnu vzdialenosť svietidla k osvetľovanej, bežne zapáliteľnej povrchu.
- **Downlights:** Tento symbol vysvetľuje, že lampa nie je vhodná, aby bola prekrytá materiálom na tlmenie tepla.

Zmeny: Nevykonávajte žiadne zmeny na lampe alebo jej spojovacom kábli. **Spojovací kábel:** Vonkajší flexibilný kábel tejto lampy sa nedá vymeniť. Odvezte lampu do šrotu, pokiaľ je tento kábel poškodený. **Uvedenie do prevádzky:** Nezapínajte lampu do prevádzky, pokiaľ lampa samotná alebo jej spojovací kábel vykazuje poškodenie. **Výmena svietidla:** Pred výmenou svietidla musí byť lampa bez napätia! Lampa a svietidlo sú počas prevádzky horúce. Nechajte ich pred výmenou vychladnúť. Používajte iba svietidlá, ktoré sú uvedené na lampe. Maximálny výkon svietidla sa nesmie prekročiť. Prípadne musíte rešpektovať predpísaný typ svietidla. **Pokyny k péči:** Čistiťte lampu pouze v vypnutém stavu. Do spojovacích prostorov nebo do živých částí nepronikne žádná vlhkost. Čistící prostředek může způsobit vznik fleků.

HU Általános biztonsági tudnivalók

Az elektromos telepítést elektromos szakembernek kell elvégeznie. **Figyelem! A szerelés kezdete előtt a hálózati csatlakozókábelnek feszültségmentesnek kell lennie (biztosíték kikapcsolva).** Vegye figyelembe az alábbi magyarázó jeleket és biztonsági tudnivalókat, hogy elkerülje a nem szakszerű szerelés vagy használat miatti károkat:

- **Védelmi osztály 1:**Az ilyen jelű lámpákat a hálózati oldalon a sárga/zöld vezetékkel a vedőfoldelés kapcsolva csatlakoztatni
- **Védelmi osztály 2:** Az ilyen jelű lámpáknál a biztonsági ős üzemeléshez nem szükséges földelő vezeték.
- **Védelmi osztály 3:**Az ilyen jelű lámpákat csak védő kisfeszültséggel szabad üzemeltetni. Csatlakozás csak Csatlakozás csak földelés nélküli törpefeszültségű (SELV) áramkörökre.
- **Minimális távolság:** Ez a jel mutatja a besugárzott, normál esetben gyúlékony felülethez való minimális távolságot.
- **Downlights:** Ez a jel mutatja, hogy a lámpa nem alkalmas arra, hogy hőszigetelő anyaggal letakarják.

Változtatások: Ne végezzen változtatásokat a lámpákon vagy azok csatlakozó vezetékein. **Csatlakozó vezeték:** A külső rugalmas vezeték nem cserélhető ki. Ha a vezeték megsérül, a lámpát le kell selejtezni. **Használatba vétel:** Ne vegye használatba a lámpát, ha a lámpa maga, vagy a csatlakozó vezeték látszólag sérült. **Izzó cserélése:** A lámpa cserélje előtt a lámpának feszültség-mentesnek kell lennie! A lámpa és a lámpaizzó szinte azonnal meleg lesz. Csak az izzó hűlése után szabad hozzáfogni. Csak a lámpán megadott izzót használja. A maximális teljesítmény lámpánként nem haladhat az Azon kívül az izzó típusát szintén figyelembe kell venni. **Ápolási tudnivalók:** A lámpát csak kikapcsolt állapotban szabad tisztítani, nem kerülhet nedvesség a csatlakozóterekbe vagy az áramot vezető alkatrészekbe. Tisztítószerek foltokat hagyhatnak hátra.

SI Splošni varnostni napotki

Elektroinstalacijo sme izvesti samo strokovnjaki. **Pozor! Pred začetkom montaže v omrežni napeljavi ne sme biti napetosti (izključena varovalka).** Upoštevajte v nadaljevanju opisane simbole in varnostne napotke, da preprečite škode zaradi nestrokovne montaže ali uporabe:

- **Zaščitni razred 1:** Svetilke s tem simbolom priključite na omrežje z rumeno-zelenim vodnikom na ozemljitveno sponko.
- **Zaščitni razred 2:** Za svetilke s tem simbolom ni potrebno ozemljitveno varovalno vodilo.
- **Zaščitni razred 3:** Svetilke s tem simbolom uporabljajte le z zaščitno nizko napetostjo. Priključek le na tokokrog z zaščitno nizko napetostjo (SELV).
- **Najmanjša razdalja:** Ta simbol prikazuje najmanjšo razdalo svjetile od vnetljivega, običajno vnetljive površine.
- **Vgradne svetilke:** Ta simbol prikazuje, da svetilke ni primerna za pokrivanje s toplotno izolacijskim materialom.

Spremembe: Svetilke ali njene priključne napeljave ne spreminjajte. **Napajalni kabel:** Zunanjega gibljivega kabla svetilke ne morete zamenjati. Ob je kabel poškodovan, svetilko za vrzite. **Zagon:** Če so vidne poškodbe svetilke ali njene priključne napeljave, svetilke ne uporabljajte. **Menjava žarnice:** Pred menjavo žarnice v svetilki ne sme biti priključna napetost! Svetilka in sijalka se med uporabo segreje. Pred menjavo počakajte, da se ohladita. Uporabljajte le sijalko, ki je navedena na svetilki. Maksimalne moči na sijalko ni dovoljen presoditi. Upoštevati je treba predpisano vrsto sijalke. **Napotek za nego:** Svetilko čistite samo v izključenem stanju, preprečite prodor vlage v ali na priključne dele, za zaščite pred umazanjo uporabite zlahka povzročlo madeže.

HR Opće sigurnosne upute

Električnu instalaciju treba izvršiti kvalificirano osoblje. **Pozor! Prije početka montaže mora biti isključena (osigurač) ne smije biti pod naponom (isključiti osigurač).** Obratite pozornost na sljedeće objašnjene oznake i sigurnosne upute kako biste izbjegli štetu zbog nestručnog montiranja ili uporabe:

- **Klasa zaštite 1:** Svjetiljke s ovom oznakom priključiti na mrežnu kabel. **Priključak:** Spojite na mrežu zemljanim kabelom. **Pažnja!** Ako je kabel oštećen, ne smije biti pod naponom! Svjetiljke ne smiju se koristiti u vlažnim prostorima i u dijelovima koji prodiru vlagu ne treba ulaziti. Svjetiljke za čišćenje mogu izvesti do stvaranja mrlja.

RS Opšta bezbednosna uputstva

Elektrotehnu instalaciju treba da izvrši kvalifikovano osoblje. **Oprez! Pre početka montiranja, mrežni kabl za napajanje ne sme biti pod naponom (isključiti osigurač).** Obratite pažnju na sledeće objašnjene oznake i bezbednosna uputstva kako biste izbegli štetu zbog nestručne montaže ili upotrebe.

- **Klasa zaštite 1:** Svetiljke s ovom oznakom priključiti žutozelenom vodičem od strane mreže na stezaljku zaštitnog uzemljenja.
- **Klasa zaštite 2:** Svetiljke s ovom oznakom priključiti na stezaljku zaštitnog uzemljenja.
- **Klasa zaštite 3:** Svetiljke s ovom oznakom koristiti samo sa sigurnosnim malim naponom (SELV). Priključak samo na strujni krug SELV.
- **Minimalna udaljenost:** Ova oznaka označava minimalnu razmak svjetiljke od zapaljivog materijala.
- **Ravsveta:** Ova oznaka označava da se svetiljke ne smiju pokrivati materijalom za toplotnu izolaciju.

Izmene: Ne vršite izmene na svetiljkama ni na njihovim priključnim kablovima. **Priključni kabl:** Ako mogućte zamenite spoljni fleksibilni kabl ove svetiljke. Svetiljku uklonite ako je kabl oštećen. **Puštanje u rad:** Nemojte da upotrebljavate svetiljku ako je ona sama ili njeno priključni kabl oštećen. **Zamena rasvetnog sredstva:** Prije zamene rasvetnog sredstva svetiljke na sme da bude pod naponom! Svetiljke i rasvetni sredstvo su vrlo vrućeg. Prije zamjene ili potrebno da se ohlade. Koristite samo rasvetno sredstvo navedeno za tu svetiljku. Ne smije se premašiti maksimalna snaga rasvetnog sredstva. Po potrebi uzeti u obzir i propisanu vrstu rasvetnog sredstva. **Upustva za održavanje:** Svjetiljke čistiti jedino kada su isključene. U priključnim prostorima i u dijelovima koji provode struju ne smije biti vlage. Sredstva za čišćenje mogu dovesti do stvaranja mrlja.

RS Опта бездбоносна упутства

Електронску инсталацију треба да изврши квалификовано особље. **Опрез! Пре почетка монтирања, мрежни кабл за напајање не сме бити под напоном (искључити осигурач).** Обратите пажњу на следеће објашњене ознаке і безбедносна упутства како бисте избегли štetu zbog нестручне монтаже ili upotrebe.

- **Klasa zaštite 1:** Svetiljke s ovom oznakom priključiti žutozelenom vodičem od strane mreže na stezaljku zaštitnog uzemljenja.
- **Klasa zaštite 2:** Svetiljke s ovom oznakom koristiti samo sa sigurnosnim malim naponom (SELV). Priključak samo na strujni krug SELV.
- **Minimalna udaljenost:** Ova oznaka označava minimalnu razmak svjetiljke od zapaljivog materijala.
- **Ravsveta:** Ova oznaka označava da se svetiljke ne smiju pokrivati materijalom za toplotnu izolaciju.

Izmene: Ne vršite izmene na svetiljkama ni na njihovim priključnim kablovima. **Priključni kabl:** Nije moguće zamjeniti vanjski fleksibilni kabal ove svjetiljke. Svjetiljku uklonite ako je kabal oštećen. **Puštanje u rad:** Nemojte upotrebljavati svjetiljku ako je ona sama ili njeno priključni kabl oštećen. **Zamjena rasvjetnog sredstva:** Prije zamjene rasvjetnog sredstva svjetiljke ne smije biti pod naponom! Svjetiljka i rasvjetno sredstvo su vrlo vrućeg. Prije zamjene ili potrebno da se ohlade. Koristite samo rasvjetno sredstvo naznačeno za tu svjetiljku. Ne smije se premašiti maksimalna snaga rasvjetnog sredstva. Po potrebi uzeti u obzir i propisanu vrstu rasvjetnog sredstva. **Upute za njegu:** Svjetiljke čistite samo u isključenom stanju, ne dopustite ulazak vlage u priključne prostore i u dijelovima koji provode struju ne smije biti vlage. Sredstva za čišćenje mogu dovesti do stvaranja mrlja.

GR Γενικές υποδείξεις ασφαλείας

Η ηλεκτρική εγκατάσταση πρέπει να διενεργείται από ηλεκτρολόγο. **Προσοχή! Πριν από έναρξη της συναρμολόγησης πρέπει να είναι ο αγωγός σύνδεσης στο ηλεκτρικό δίκτυο χάνει (αποσυνδεδεμένος ασφάλεια).** Λαμβάνετε υπόψη σας τα παρακάτω διευκρινίζοντα σύμβολα και τις υπόδείξεις ασφαλείας, για αποφυγή ζημιές από συναρμολόγηση ή χρήση που δεν ερμόζει στους κανόνες της τέχνης:

- **Κατηγορία προστασίας 1:** Από πλευρές δικτύου συνδέστε τον κίτρινο/πράσινο προστατευτικό αγωγό των φωτιστικών με αυτό το σύμβολο με στον ακροδέκτη γείωσης
- **Κατηγορία προστασίας 2:** για φωτιστικά με αυτό το σύμβολο δεν χρειάζεται προστατευτικός αγωγός για την ασφάλεια λειτουργία.
- **Κατηγορία προστασίας 3:** Φωτιστικά με αυτό το σύμβολο να χρησιμοποιούνται μόνο με μικρή τροφοδοσία ασφαλείας (SELV) μόνο σε κυκλώματα χαμηλής τάσης ασφαλείας τάσης.
- **Ελάχιστη απόσταση:** Αυτό το σύμβολο δείχνει την ελάχιστη απόσταση του φωτιστικού από τη φωτίζουσα κανονικά αναφλέξιμη επιφάνεια.
- **Downlights:** Αυτό το σύμβολο δείχνει ότι τα φωτιστικά δεν είναι κατάλληλα για επικάλυψη με θερμομονωτικό υλικό.

Τροποποιήσεις: Μην προβαίνετε σε τροποποιήσεις του φωτιστικού ή του καλωδίου σύνδεσης. **Καλώδιο σύνδεσης:** Το εξωτερικός εύκαμπτος αγωγός του φωτιστικού αυτού δεν μπορεί να αντικατασταθεί. Πετάξτε τον φωτιστικό, εάν αυτός ο αγωγός, δείχτε το φωτιστικό για απόσυρση. **Έναρξη λειτουργίας:** Μην ενεργοποιείτε τις μονάδες, εάν υπάρχουν ορατές ζημίες στο ίδιο το φωτιστικό ή του αγωγού του σύνδεσης. **Αλλαγή λαμπτήρα:** Πριν την αλλαγή λαμπτήρα πρέπει να είναι το φωτιστικό ίσιος πάνω! Το φωτιστικό και οι λαμπτήρες θερμαίνονται κατά τη λειτουργία. Αφήστε τον να κρύωσε πριν αλλάξετε λαμπτήρα. Χρησιμοποιείτε μόνο τον φωτιστικό λαμπτήρα. Η μέγιστη απόδοση ανά λαμπτήρα δεν πρέπει να υπερβαίνει. Αν χρειάζεται, θα πρέπει επίσης να λάβετε υπόψη και ο προδιαγεγραμμένος τύπος λαμπτήρα. **Υπόδειξη φροντίδας:** Καθαρίζετε τα φωτιστικά σε σπασμένο/κλειστό κατάσταση, μην κυμίζετε υγρασία σε χώρους συνδέσεων ή σε κοντινά τμήματα. Ουσίες καθαρισμού μπορούν να προκαλέσουν κηλίδωσης.

UA Загальні правила безпеки

Електричний монтаж має виконувати кваліфікований електрик. **Увага! Перед початком монтажу проводу приєднання до мережі повинен бути знеструмлений (виконати запобіжник).** Зверніть увагу на наведені нижче символи та інструкції з техніки безпеки, щоб уникнути неправильного монтажу або використання:

- **Клас захисту 1:** Світильники з цим символом приєднати жовтозеленим захисним дротом до клеми захисного заземлення мережі
- **Клас захисту 2:** для світильників з цим символом не потрібен захисний дріт для безпечної експлуатації.
- **Клас захисту 3:** Світильники з цим символом експлуатувати тільки з безпеч

DUNALUX

PLAFONNIER LED 42W

Tension	220-240V~, 50/60 Hz
Ampoule	Module LED max. 36W
CE	Conforme aux normes européennes en vigueur.
	Transformateur double isolation (classe II).
	Ce produit n'est pas compatible avec l'utilisation d'un variateur d'intensité lumineuse.
	Lorsque ce produit est arrivé en fin de vie, veuillez à le rapporter à la déchetterie communale ou à un centre de recyclage.
	Pour utilisation intérieure uniquement IP20.

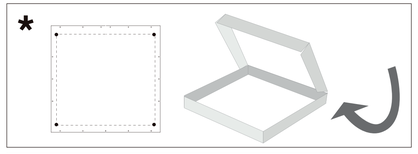

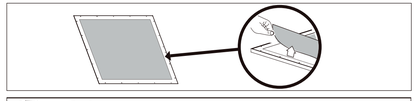

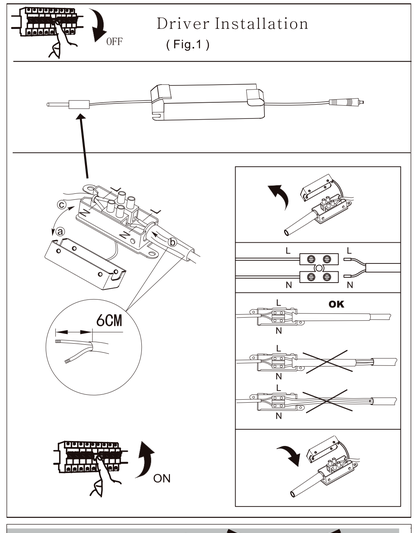

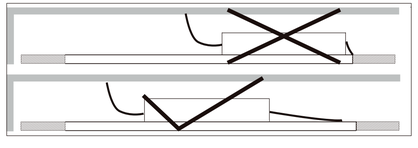

A Recessed Ceiling Mount

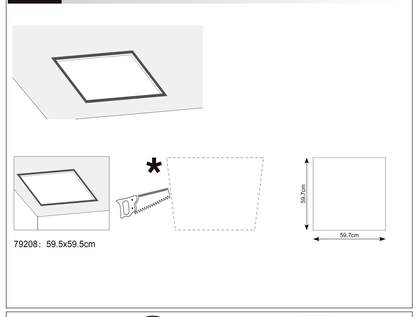

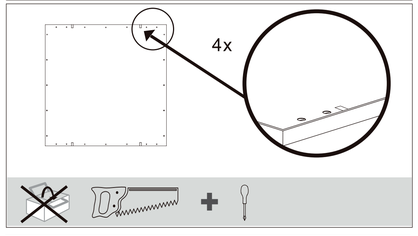

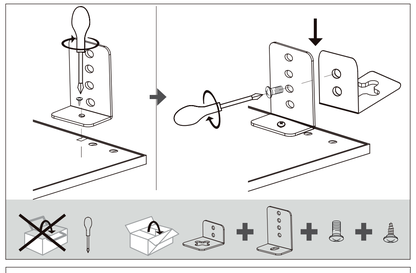

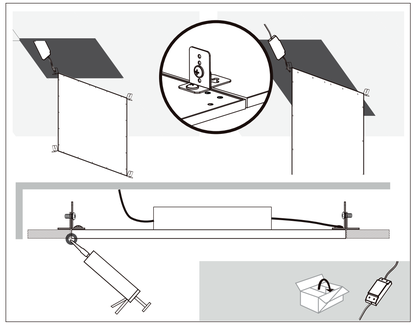

B Semi Recessed Mount

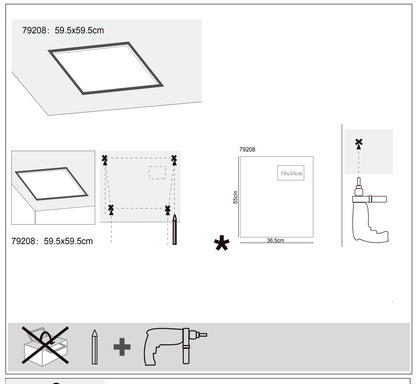

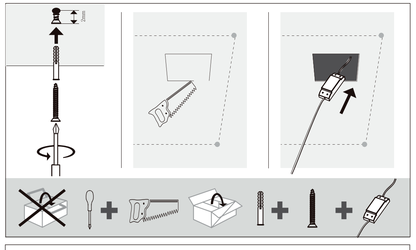

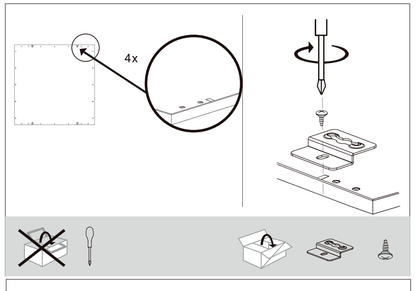

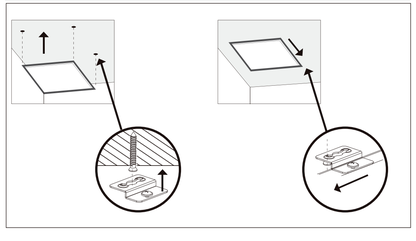

C Surface Mount

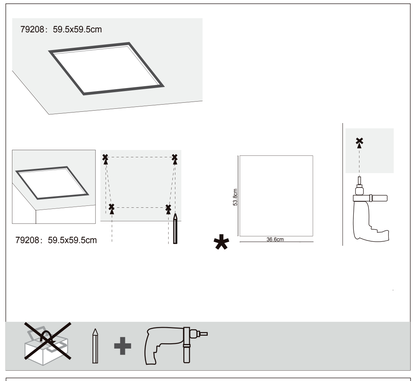

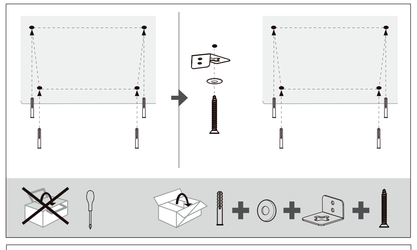

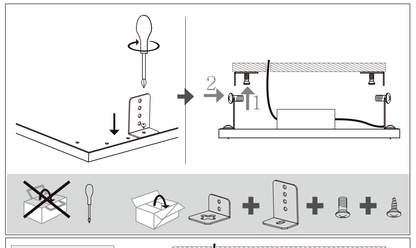

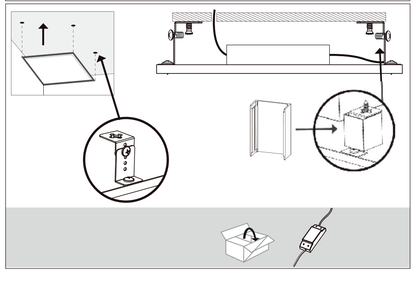
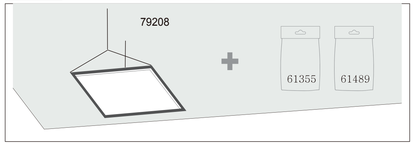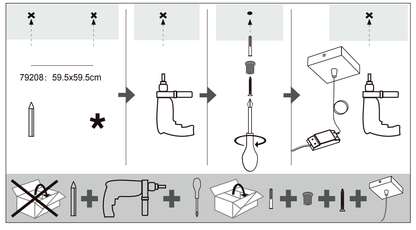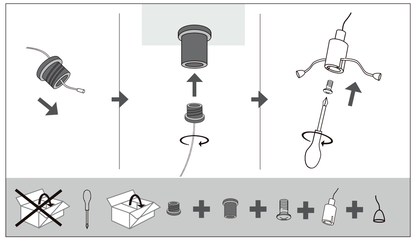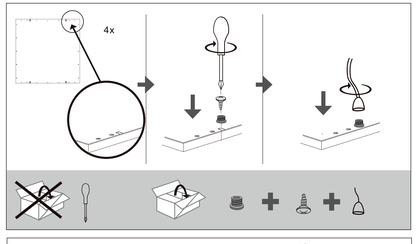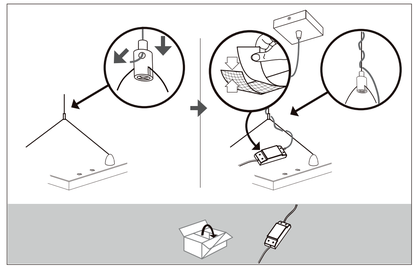
D Hanging Mount