NOTICE DE MONTAGE

23-Feb-17

NOTE OF ASSEMBLY / INSTRUCCIONES DE MONTAJE / MONTAGE-ANLEITUNG

REFERENCE NO. REFERENCE NO. REFERENCIA NO. REFERENZ-NR.	3517920687367	GRIS / GREY / GRIS / GRAU
	3517920687350	BLEU / BLUE / AZUL / BLAU
NOM DU PRODUIT PRODUCT NAME NOMBRE DEL PRODUCTO PRODUKTBEZEICHNUNG	CF 8824- Lit / Bed 140 x 190	
EAN:	3517920687367	GRIS / GREY / GRIS / GRAU
	3517920687350	BLEU / BLUE / AZUL / BLAU

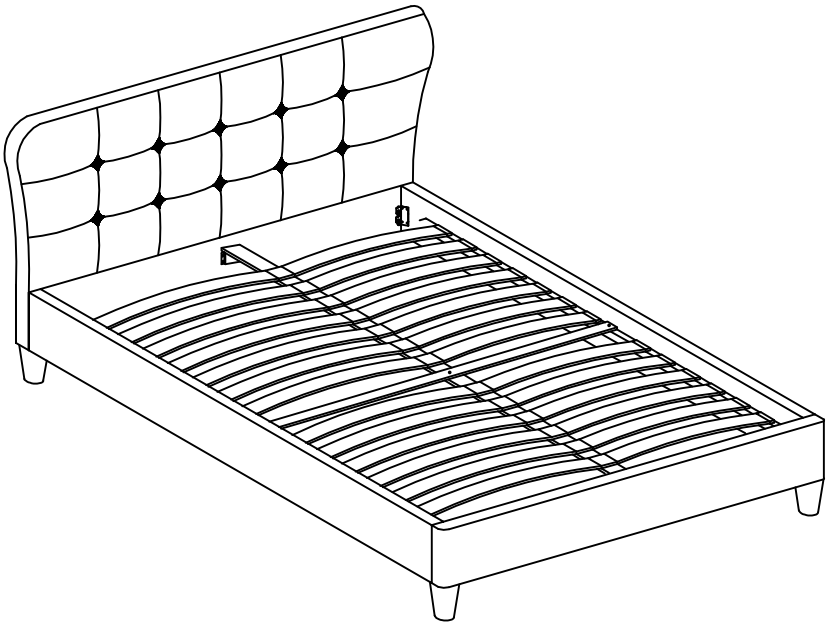

FR

1. Reperez les pieces constituant votre meuble.
2. Regroupez et comptez la quincaillerie.
3. Munissez vous de l'outillage necessaire.
4. Amenagez vous une zone de montage, la moquette ou une couverture protegera des rayures.
5. Procedez au montage, ne jamais forcer sur les assemblages, resserrez les vis apres quelques temps d'usage.

GARDEZ VOTRE NOTICE DE MONTAGE.
SI UNE PIECE VENAIT A MANQUER ELLE SERA LE MOYEN LE PLUS CLAIR POUR COMMUNIQUER AVEC VOTRE MAGASIN.

EN

1. Identify the parts which make up your piece of furniture.
2. Gather the hardware parts and count them.
3. Have the necessary tools ready.
4. Organize a space for assembly, wall carpeting or a blanket will protect the furniture against scratches.
5. Mount the furniture, never force the parts to be assembled.

TIGHTEN THE SCREWS AFTER IT HAS BEED USED FOR SOME TIME.
KEEP THE ASSEMBLY INSTRUCTION SINCE IT WILL HELP YOU WHEN YOU GET IN TOUCH WITH THE STORE IF A PART SHOULD BE MISSING .

ES

1. Localice las piezas que componen su mueble.
2. Reagrupe y cuente la tornilleria.
3. Prepare las herramientas necesarias.
4. Prepare una zona de montaje, la moqueta o una manta protegerá de aranazo
5. Proceda al montaje, no forzar sohre los embalages, apretar los tornillos despuès de algun tiempo de uso

GUARDAR LAS INSTRUCCIONES DE MONTAJE.
SI UNA PIEZA LE FALTASE, SERA LA MANERA MAS FACIL DE COMUNICARSE CON SU PROVEEDOR.

DE

1. Bitte überprüfen Sie, ob alle Einzelteile Ihres Möbelstücks vorhanden sind.
2. Bitte überprüfen Sie, ob alle Schrauben und Verbindungsteile für die Montage vorhanden sind.
3. Halten Sie alle notwendigen Montage-Werkzeuge für ihren Einsatz gebrauchsbereit.
4. Bereiten Sie einen passen Ort für die Montage vor. Ein Teppichboden oder ähnliches schützt vor Kratzern.
5. Beginnen Sie mit der Montage. Lassen Sie sich Zeit und fügen Sie die Einzelteile nie mit Gewalt zusammen.

Um einen lagfristigen und einwandfreien Gebrauch zu gewährleisten, ziehen Sie die einzelned Schrauben Regelmäßig nach längerer Nutzung des Möbelstücks fest.
Bitte bewahren Sie diese Montageanleitung auf. Diese gewährleistet im Problemfall einen reibungslosen und schnellen Kommunikationsaustausch mit dem Kundenservice Ihres Geschäfts .

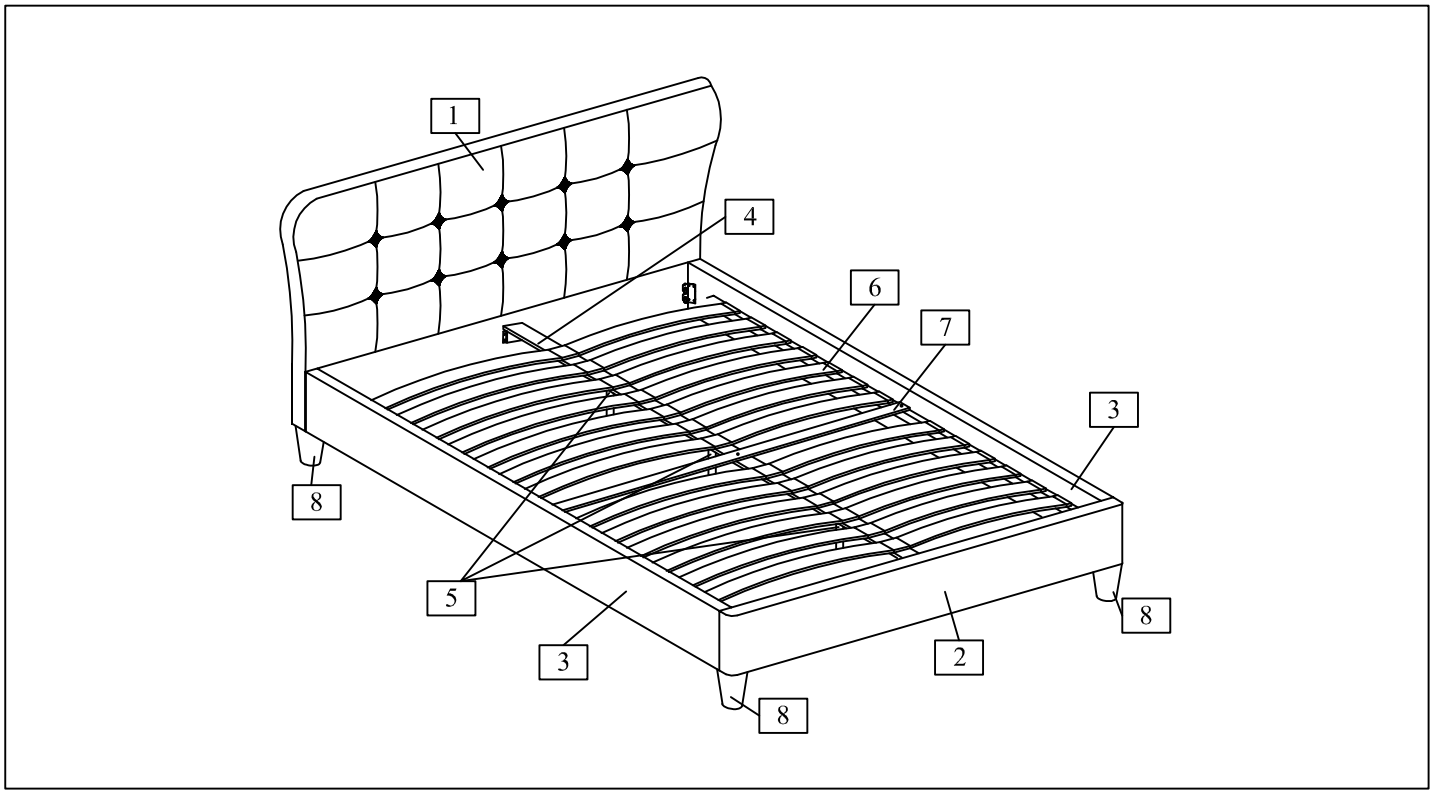

No.	Taille	Qté	Ctn no.
No.	Size	Qty	Ctn no.
No.	Tamaño	Cant	Ctn no.
Nr.	Maβe	Anzahl	Ktn nr.
1	1570 x 910 x 95mm	1	1
2	1450 x 205 x 70mm	1	2
3	1900 x 205 x 20mm	2	2
4	1900 x 55 x 20mm	1	2
5	215 x 30 x 30mm	3	2
6	690 x 63 x 9.5mm	26	2

No.	Taille	Qté	Ctn no.
No.	Size	Qty	Ctn no.
No.	Tamaño	Cant	Ctn no.
Nr.	Maβe	Anzahl	Ktn nr.
7	1397 x 30 x 20mm	1	2
8	68 x 110 mmH	4	2

No.	Taille	Qté	Ctn no.
No.	Size	Qty	Ctn no.
No.	Tamaño	Cant	Ctn no.
Nr.	Maβe	Anzahl	Ktn nr.

Quinacailleries/Hardware/Herrajes/Montageteile- Ctn no./Kto. nr. 2

106	x 3
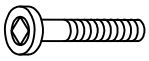	
M6 x 40mm	

108	x 1
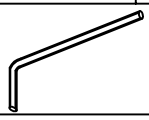	
M4 x 65mm	

109	x 1
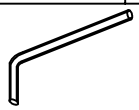	
M5 x 70mm	

112	x 2
M4 x 25mm	

111	x 3
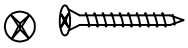	
M4 x 32mm	

117	x 13
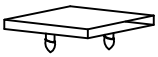	
70 x 70 x 25 mm	

118	x 26
70 x 33 x 25 mm	

TEMPS DE MONTAGE : 30 MINUTES
SET-UP TIME : 30 MINUTES
TIEMPO DE MONTAJE : 30 MINUTOS
MONTAGEZEIT : 30 MINUTEN

OUTILLAGE :
TOOLS :
HERRAMIENTAS :
WERKZEUGE :

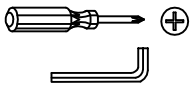

NOMBRE DE PERSONNES : 02
NUMBER OF PERSONS : 02
NUMERO DE PERSONAS : 02
NOTWENDIGE PERSONED : 02

POUR L 'ENTRETIEN, UN CHIFFON DOUX SUFFIRA.
FOR GENERAL CARE, A PIECE OF CLOTH WILL BE ENOUGH.
PARA EL CUIDADO GENERAL, UN PEDAZO DE PA ÑO SERÁ SUFICIENTE.
HALTEN SIE FÜR EINE SAUBERE MONTAGE EIN FEUCHTES TUCH FEREIT.

SAV / Spareparts / Pos Ventas / Einzelteile			EAN xxx
(No. / Nr) x (Qté / Qty / Cant / Anzahl)			
106 x 3	112 x 2	118 x 26	
108 x 1	111 x 3		
109 x 1	117 x 13		

1

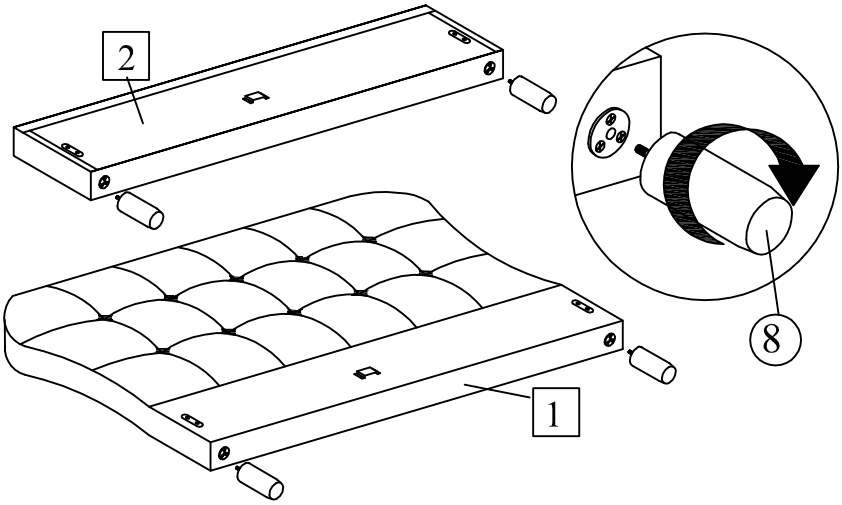

2

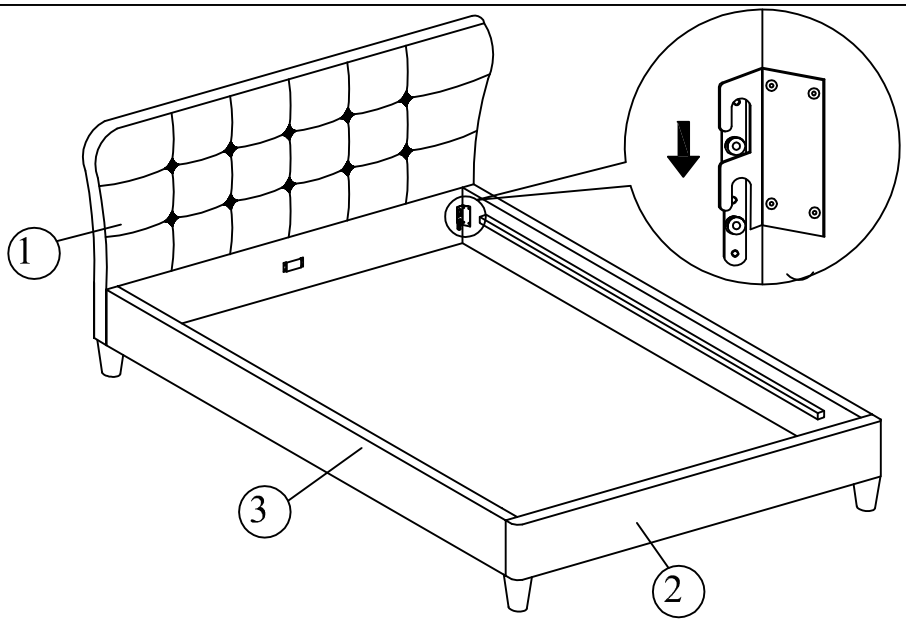

3

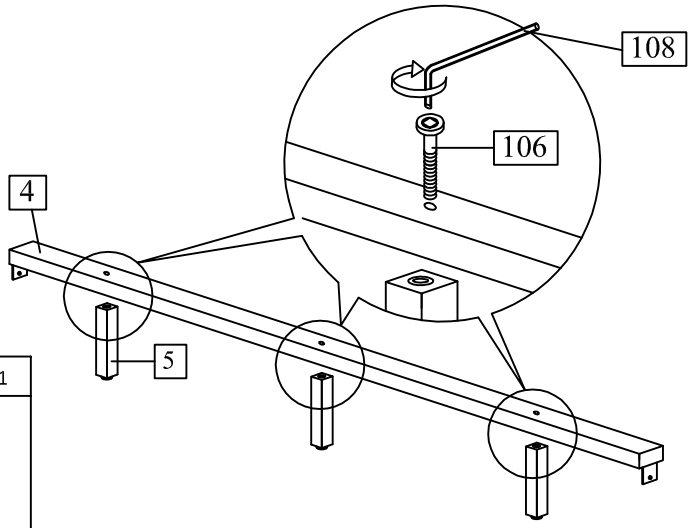

106	x3	108	x1
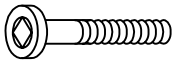			
M6 x 40 mm		M4 x 65 mm	

Meuble à usage domestique / House furniture / Meuble a uso domestico / Möbel für den häuslichen Wohngebrauch

4

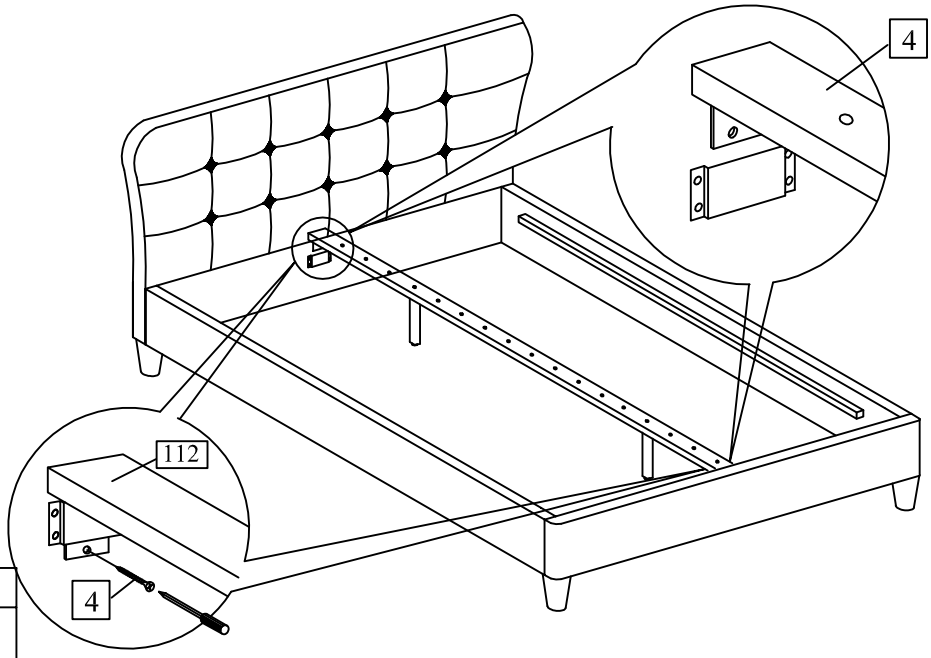

112	x2
M4 x 25mm	

5

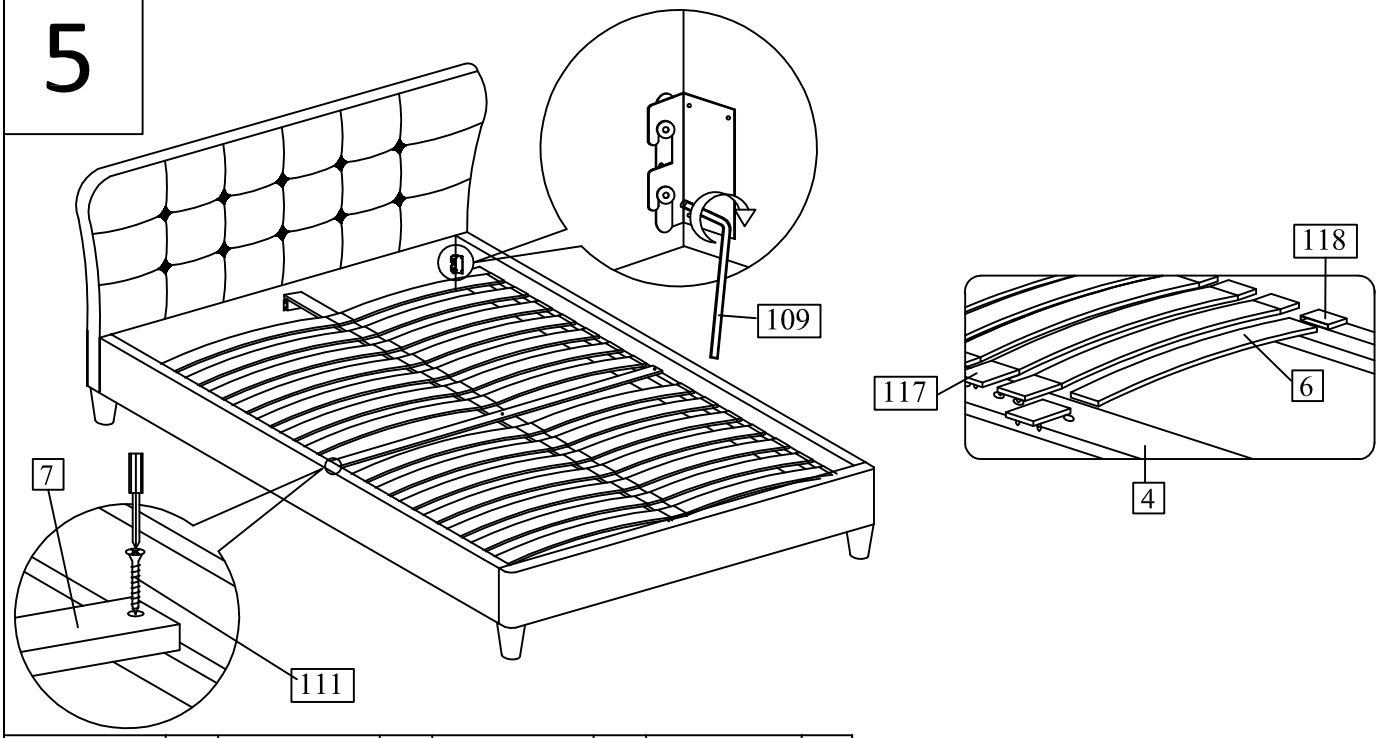

109	x1	117	x14	118	x28	111	x3
M5 x 70 mm		70 x 70 x 25 mm		70 x 33 x 25 mm		M4 x 32 mm	

Meuble à usage domestique / House furniture / Meuble a uso domestico / Möbel für den häuslichen Wohngebrauch