A 3056 / UT-653B

AGRAFEUSE 3 EN 1 **FR**

Avertissement : *Veuillez lire ce manuel d'instructions attentivement avant d'utiliser l'instrument et le conserver pour une utilisation future.*

1. CARACTERISTIQUES TECHNIQUES

TYPES D'AGRAFES A UTILISER:

FONCTION 1	AGRAFEUSE MURALE	Rapid / Tacwise #53 Arrow JT21 Stanley #A/TRA200	6 - 12 mm
FONCTION 2	AGRAFEUSE CLASSIQUE	Rapid / Tacwise #53	6 - 12 mm
FONCTION 3	AGRAFEUSE CABLES OU FILS SOUPLES	Arrow JT21 Stanley #A/TRA200	

2. UTILISATION

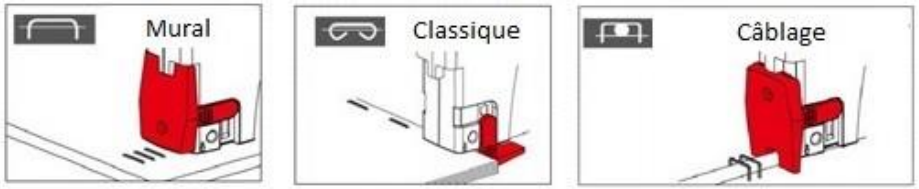

Ameublement
Posters / Affiches
Tissus d'ameublemen

Relier jusqu'à 50 feuilles

Câble souple
Décoration
Guirlande

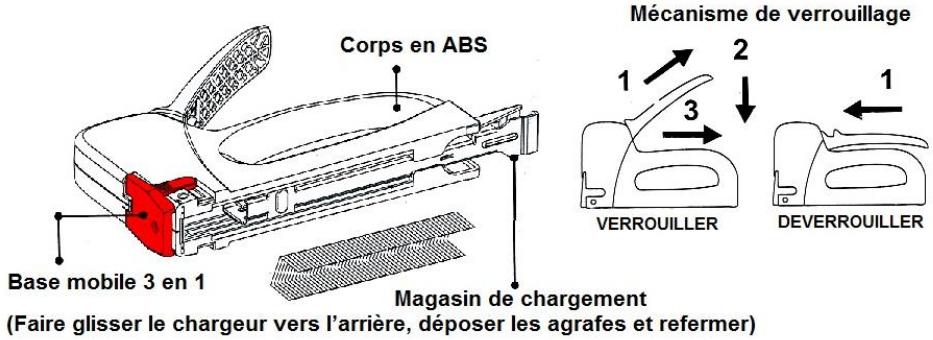

3. PRECAUTIONS ET CONSEIL D'ENTRETIEN

Ne pas diriger vers des personnes
Na pas laisser à la portée des enfants
Porter des lunettes de protection

Pour éviter tout dysfonctionnement, n'immergez jamais dans l'eau ou tout autre liquide.
Gardez l'appareil à l'écart des sources de chaleurs comme les radiateurs ou des cheminées, afin d'éviter la déformation des parties en plastique.
N'utilisez pas de produits nettoyants abrasifs pour nettoyer l'appareil. Nettoyer avec un chiffon doux légèrement humidifié.

Cet appareil n'est pas prévu pour être utilisé par des personnes (y compris des enfants) dont les capacités physiques, sensorielles ou mentales sont réduites, ou des personnes dénuées d'expérience ou de connaissance, sauf si elles ont pu bénéficier, par l'intermédiaire d'une personne responsable de leur sécurité, d'une surveillance ou d'instructions préalables concernant l'utilisation de cet appareil. Il convient de surveiller les enfants pour s'assurer qu'ils ne jouent pas avec l'appareil.

A 3056 / UT-653B

HANDTACKER 3 IN 1 **DE**

Hinweis: *Die Gebrauchsanweisung vor dem Gebrauch des Geräts aufmerksam lesen und für spätere Einsicht aufbewahren.*

1. TECHNISCHE EIGENSCHAFTEN

FÜR FOLGENDE KLAMMERARTEN:

FUNKTION 1	BEFESTIGUNG AN WÄNDEN	Rapid / Tacwise #53 Arrow JT21 Stanley #A/TRA200	6 - 12 mm
FUNKTION 2	KLASSISCHE VERWENDUNG	Rapid / Tacwise #53 Arrow JT21 Stanley #A/TRA200	6 - 12 mm
FUNKTION 3	BEFESTIGUNG VON FLEXIBLEN KABELN UND LEITUNGEN		

2. BENUTZUNG

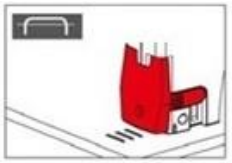

BEFESTIGUNG AN WÄNDEN
Einrichtungsgegenstände
Poster / Plakate
Möbelstoffe

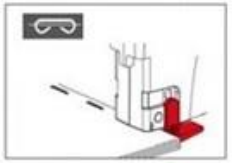

KLASSISCHE VERWENDUNG:
Zum Heften von
bis zu 50 Blättern

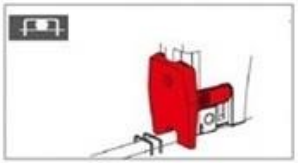

BEFESTIGUNG VON FLEXIBLEN KABELN UND LEITUNGEN:
Flexible Kabel
Dekoration

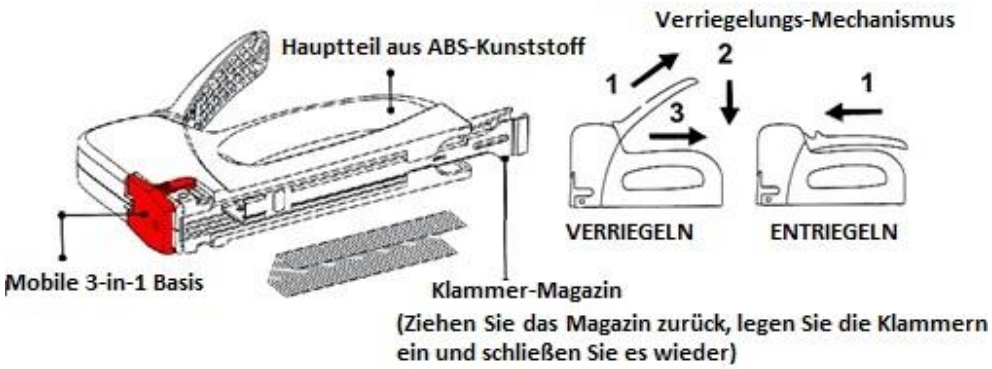

3. VORSICHTSMASSNAHMEN UND PFLEGEHINWEISE

Nicht auf Personen richten
Außer Reichweite von Kindern aufbewahren
Schutzbrille tragen

Um einen elektrischen Schlag zu vermeiden, noch das Netzkabel oder den Stecker oder einem anderen Teil der Vorrichtung in Wasser oder Flüssigkeiten tauchen.
WARNUNG: Das Gerät und die zugänglichen Teile erhitzen sich beim Gebrauch. Es müssen Vorkehrungen getroffen werden um zu verhindern, dass die Heizelemente berührt werden. Kinder müssen von dem Gerät ferngehalten werden.
Dieses Gerät ist nicht dazu bestimmt, mithilfe eines externen Zeitschalters oder einer Fernsteuerung ein- bzw. ausgeschaltet zu werden.

A 3056 / UT-653B

NIETMACHINE 3 IN 1 **NL**

Waarschuwing: *Lees deze handleiding aandachtig vooraleer het instrument te gebruiken en bewaar voor latere raadplegingen.*

1. TECHNISCHE KENMERKEN

TE GEBRUIKEN TYPES NIETJES:

FUNCTIE 1	MUURNIETMACHINE	Rapid / Tacwise #53 Arrow JT21 Stanley #A/TRA200	6 - 12 mm
FUNCTIE 2	KLASSIEKE NIETMACHINE	Rapid / Tacwise #53 Arrow JT21 Stanley #A/TRA200	6 - 12 mm
FUNCTIE 3	NIETMACHINE KABELS OF SOEPEL DRADEN		

2. GEBRUIK

Meubels
Posters/Affiches
Meubeltextiel

Om tot 50 pagina's samen te nieten

Soepele kabels
Decoraties
Slingers

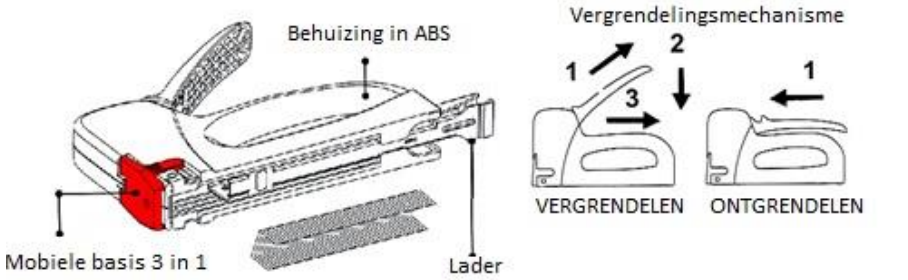

(Trek de lader achteruit, doe de nietjes erin en sluit)

3. VOORZORGSMAATREGELEN EN ONDERHOUDSTIPS

Niet naar personen richten
Buiten het bereik van kinderen houden
Een beschermende bril dragen

Om elektrische schokken te voorkomen, mogen de voedingskabel, de stekker of een ander deel van de inrichting nooit ondergedompeld worden in water of een andere vloeistof.
Hou het apparaat uit de buurt van warmtebronnen zoals radiators, om te voorkomen dat de delen in plastic gaan vervormen.
Gebruik geen schurende reinigingsproducten om het apparaat schoon te maken.

Het apparaat is niet bedoeld voor gebruik door personen (met inbegrip van kinderen) met verlaagde fysieke, sensorische of mentale vermogens, of met gebrek aan ervaring en kennis, tenzij zij leiding of instructies hebben ontvangen betreffende het gebruik van het apparaat door middel van een persoon die voor hun veiligheid verantwoordelijk is. Kinderen moeten worden gecontroleerd om te garanderen dat zij niet met het apparaat spelen.

A 3056 / UT-653B

STAPLE GUN 3 IN 1 **EN**

Warning: *Please read this instruction manual carefully before using the instrument and keep it for future use.*

1. FEATURES

SUITABLE STAPLES:

FUNCTION 1	Staple gun	Rapid / Tacwise #53 Arrow JT21 Stanley #A/TRA200	6 - 12 mm
FUNCTION 2	Classic Staple	Rapid / Tacwise #53 Arrow JT21 Stanley #A/TRA200	6 - 12 mm
FUNCTION 3	Organizer		

2. HOW TO USE IT

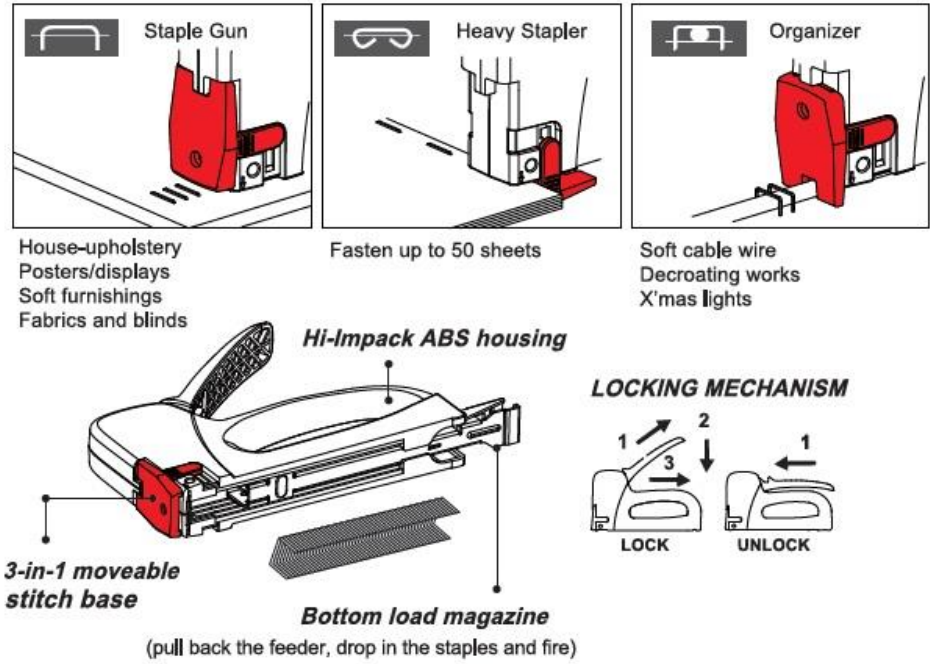

3. CARE AND MAINTENANCE

Do not direct towards people
Keep out of reach of children
Wear protective glasses

Do not place any part of this appliance in water or any other liquid.
Keep it away from heat sources such as radiators, to avoid deformation of plastic parts.
Do not use coarse or abrasive sponges/cloths or steel wool to clean the appliance.

This appliance is not intended for use by persons (including children) with reduced physical, sensory or mental capacities, or by persons lacking in experience or knowledge, unless they are supervised or instructed on the use of this apparatus by a person responsible for their safety.Children should be supervised to ensure they do not play with this appliance.

Importé par / Importiert von / Geïmporteerd door / Imported by :
CAPTELEC, 59170 Croix - FRANCE