O'FRESH

BRUMISATEUR DE TERRASSE

www.ofresh.fr

Guide d'installation et d'utilisation du ventilateur brumisateur 170cm

ref 171

CONSIGNES DE SÉCURITÉ IMPORTANTES: Veuillez lire attentivement ce manuel avant d'installer ou d'utiliser ce ventilateur. Pour votre sécurité, respectez toutes les consignes de sécurité et les avertissements contenus dans ce manuel d'utilisation pour éviter les blessures ou les dommages matériels.

Informations de sécurité importantes

Ces instructions ne sont pas destinées à couvrir toutes les conditions et situations possibles. Veuillez lire toutes les instructions avant d'utiliser ce ventilateur. Si vous ne lisez pas attentivement toutes les instructions, vous risquez de provoquer un choc électrique ou un incendie et d'annuler la garantie du fabricant.

1. Utilisez ce ventilateur brumisateur uniquement selon les instructions de ce mode d'emploi. D'autres utilisations peuvent causer des blessures par électrocution ou un incendie.
2. Une surveillance étroite est requise si ce ventilateur est utilisé à proximité d'enfants ou d'animaux domestiques.
3. Pour protéger contre les chocs électriques, ne pas immerger ce ventilateur ou son alimentation dans l'eau.
4. Si le ventilateur est transporté ou n’est pas utilisé, débranchez-le de l'alimentation en serrant fermement la prise du ventilateur et en le tirant de la prise de courant. Ne débranchez pas l'alimentation en tirant sur le cordon d'alimentation du ventilateur.
5. Évitez tout contact avec les pièces mobiles du ventilateur.
6. Placez le ventilateur brumisateur sur une surface plane.
7.En aucun cas, la prise mise à la terre ne doit être altérée de quelque façon que ce soit. Une connexion incorrecte peut entraîner un choc électrique.
8. Si possible, évitez d'utiliser des rallonges avec ce ventilateur. Si une rallonge est absolument nécessaire, n'utilisez pas plus d'une rallonge pour faire fonctionner plus d'un ventilateur.
9. N'introduisez pas d'objets et ne laissez pas les doigts entrer dans la tête du ventilateur, cela pourrait provoquer un choc électrique ou des blessures corporelles. Ne pas bloquer ni altérer le ventilateur brumisateur pendant son fonctionnement.
10. Ne placez pas le ventilateur à proximité de rideaux ou de tout autre matériau pouvant se coincer dans les grilles du ventilateur.
11. Ne faites pas passer le cordon d'alimentation sous des tapis ou ne couvrez pas le cordon d'alimentation avec des glissières. Rangez le cordon d'alimentation loin du trafic de la pièce et là où on risque de trébucher.
12. Ne faites pas fonctionner ce ventilateur en présence de substances inflammables ou d'explosifs.
13. Ne placez pas le ventilateur à proximité d'une flamme nue ou d'appareils de cuisson / chauffage.
14. Si le ventilateur ne doit pas être utilisé, videz le réservoir de l'eau restante et nettoyer ce dernier.
15. Si la fiche ou le cordon d'alimentation du ventilateur sont endommagés, n'essayez pas de réparer vous-même les composants.
16. Utilisez le ventilateur sous la tension et la fréquence indiquées sur l'étiquette, ne l'utilisez pas dans un environnement corrosif.
17. N'utilisez pas le ventilateur à une altitude supérieure à 1000 mètres et à une température supérieure à 60 ° C.
18. Si le ventilateur utilise la prise pour obtenir l'alimentation électrique, elle doit répondre à la norme IEC335-1.
19.Cet appareil n'est pas destiné à être utilisé par des personnes (y compris les enfants) ayant des capacités physiques, sensorielles ou mentales réduites, ou par manque d'expérience et de connaissances, à moins d'avoir été supervisé ou instruit par une personne responsable de leur utilisation. Les enfants doivent être surveillés pour s'assurer qu'ils ne jouent pas avec l'appareil.
20. Fixation de type Y - Les cordons d'alimentation endommagés doivent être remplacés par le fabricant, l'agent de service ou une personne de qualification similaire afin d'éviter tout risque.

21. Ce marquage signifie que l’appareil doit être recycle en fin de vie

Avantages produits :

1. Le système de brumisation centrifuge signifie qu'il n'y a pas de buses bouchées et pas besoin d’utiliser de l'eau filtrée.
2. La surface de ventilateur est enduite de résine époxy, antirouille et durable. Les composants électriques du ventilateur sont conçus pour être étanches. sûr à utiliser.
3. Les fonctions ventilation, brumisation et d'oscillation sont commandées par différents moteurs. Les moteurs adoptent des roulements à billes de haute qualité, avec les avantages suivants: stabilité, faible élévation de température, longue durée de vie.
4. Volume de brumisation réglable
5. Conçu pour refroidir de grandes surfaces extérieures telles que des patios, des usines, des installations de fabrication, des garages, des terrains d'athlétisme, des serres et plus.
6. Le télécommande longue portée rend facile l’utilisation de ce ventilateur brumisateur O’FRESH

Diagrame électrique

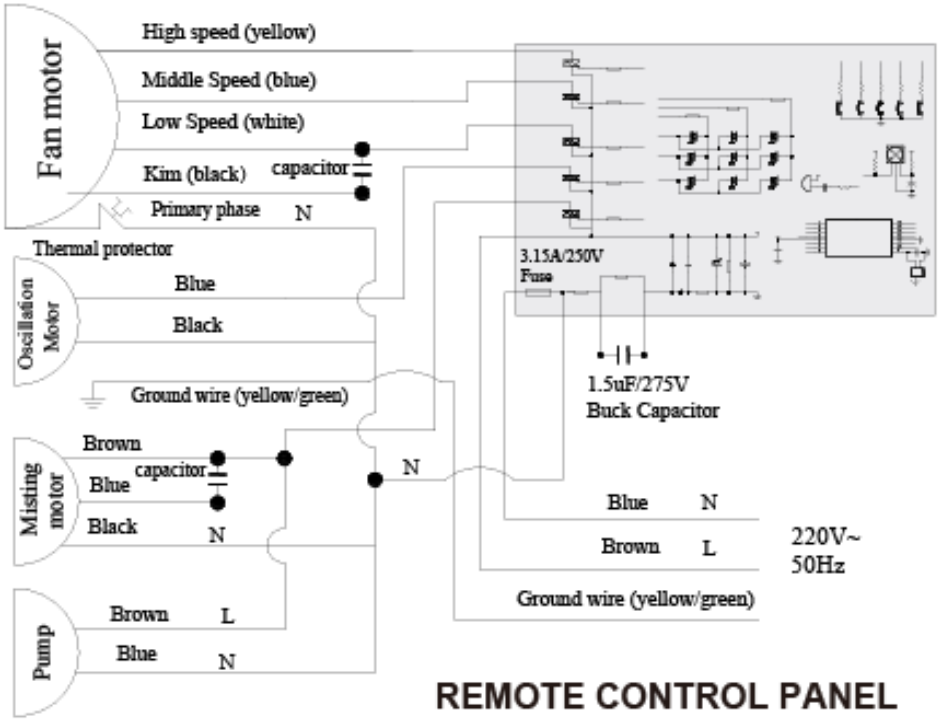

REMOTE CONTROL PANEL

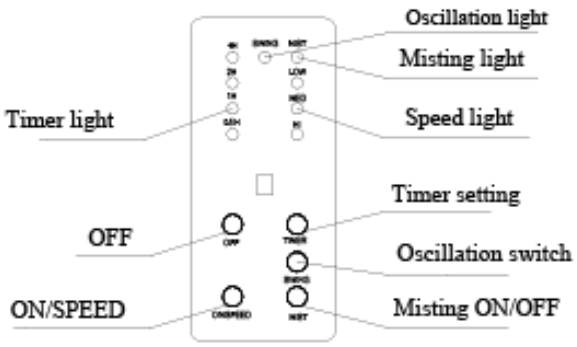

PARAMETER

Proformance / Item / Model	Speed 1				Speed 2				Speed 3				Mist volume (Max) L/H
	Speed rpm	Air volume m³/min	Noise dB	Power W	Speed rpm	Air volume m³/min	Noise dB	Power W	Speed rpm	volume m³/min	Noise dB	Power W	
Ref 171	1000	120	50	150	1200	150	53	160	1400	190	58	180	2.8

Mode d'emploi

1. L'angle d'oscillation du ventilateur est de 90 ° de gauche à droite.
2. L'angle haut et bas du ventilateur est de 10 °. Il est ajustable. Desserrer l'écrou de fixation, ajuster le moteur à l'angle désiré et serrer l'écrou.
3. Réglage de la vitesse: appuyez sur le bas de la télécommande ou sur le boitier électrique du pilier pour contrôler les vitesses.
4. Télécommande
   a. Le ventilateur brumisateur est en mode veille à la mise sous tension, le buzzer émet un bip une fois.
   b. Appuyez sur ON/SPEED pour démarrer. Le ventilateur démarre d'abord à vitesse moyenne pendant trois secondes puis passe en vitesse basse. Appuyez à nouveau sur la touche ON/SPEED pour passer d’une vitesse à l’autre.
   c. Appuyez sur la touche OFF pour éteindre le ventilateur.
   d. Réglage de la minuterie: Appuyez sur TIMER pour démarrer la fonction de minuterie, 30 min, 1H, 2H, 3H, 4H. La led sur la télécommande vous indique le réglage sélectionné.
   e. Appuyez sur la touche OSCLLATION SWITCH pour démarrer la fonction d'oscillation, appuyez à nouveau pour désactiver la fonction d'oscillation, la led vous indique le réglage.
   f. Appuyez sur la touche MIST ON/OFF pour démarrer la fonction de brumisation, appuyez à nouveau pour l'éteindre, la led vous indique le réglage.
   g. La distance de fonctionnement de la télécommande est inférieure à 8 mètres. Le buzzer émet deux bips pour démarrer, le buzzer émet un bip d'une seconde pour s'éteindre et le buzzer émet un bip pour exécuter une fonction.
5. Soulevez le couvercle du réservoir et remplissez le réservoir avec de l'eau propre. Assurez-vous que le tuyau de la pompe est complètement immergé dans l'eau. Un temps de fonctionnement maximum de 6 heures avec un réservoir plein est possible et avec un débit de brumisation moyen. Remplissez le réservoir lorsque le débit de brumisation n'est plus suffisant.
6. Lors du déplacement du ventilateur brumisateur, NE PAS forcer pour pousser le chariot du réservoir avant d'ouvrir le frein de la roulette. Fermez le frein lorsque vous arrêtez le ventilateur.
7. Nettoyez le réservoir avant chaque utilisation. Sortir la pompe à eau avant de le nettoyer, jeter l'eau après nettoyage.

Instructions de montage
NE branchez PAS le ventilateur avant l'assemblage. Retirez soigneusement tous les emballages.
Assurez-vous qu'il n'y a pas de mousse résiduelle dans l'un des composants.
Vérifiez soigneusement tous les composants, assurez-vous qu’aucun ne soient endommagés.

Étape 1: Assemblage du pilier de support
a. Retirez le réservoir d'eau.
b. Se reporter au diagramme 1. Positionner le pilier sur le chariot du réservoir et aligner les trous sur le pilier avec les quatre trous sur le chariot. En utilisant les quatre boulons M8X25, rondelles et écrous, visser le pilier dans le chariot du réservoir. Assurez-vous que le le pilier du support est bien vissé sur le chariot du réservoir avant de passer à l’étape suivante.

Diagram 1

.

Etape 2 : Connexion de l'alimentation
a. Le connecteur mâle est déjà placé dans le tube de connexion. Insérer la partie « a » dans le trou rond sur le dessus du couvercle du réservoir d'eau.
b. Reportez-vous au diagramme 2 pour connectez les connecteurs mâle et femelle à 3 broches et les connecteurs mâle et femelle à 5 broches.

Diagram 2

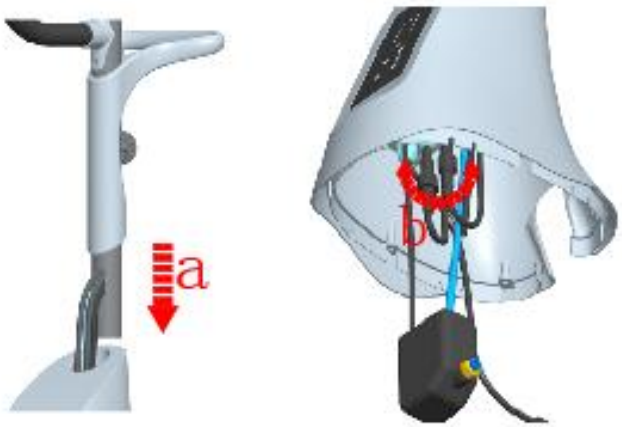

Etape 3.Assemblage du tube de connexion

Reportez-vous au diagramme 3. Insérez le tube de connexion dans le haut du pilier et fixez les avec deux boulons M6X10.

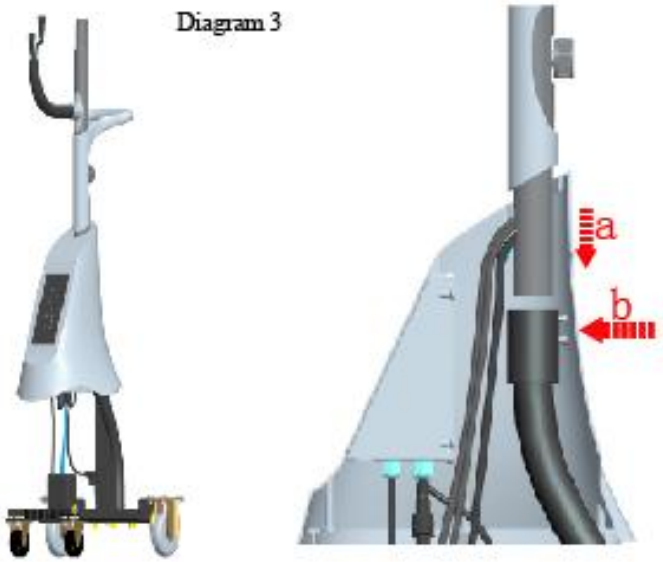

Etape 4. Installation du réservoir d'eau

a. Placez le réservoir d'eau dans sa position d'origine sur le chariot.

b. Insérez le tube d'eau bleu dans le raccord rapide de la pompe et placez la pompe à eau dans la rainure inférieure du réservoir d'eau.

c. Reportez-vous au diagramme 4. Ranger les câbles à l'intérieur du réservoir d'eau et du tuyau d'eau et fixer le cordon d'alimentation sur le poteau.

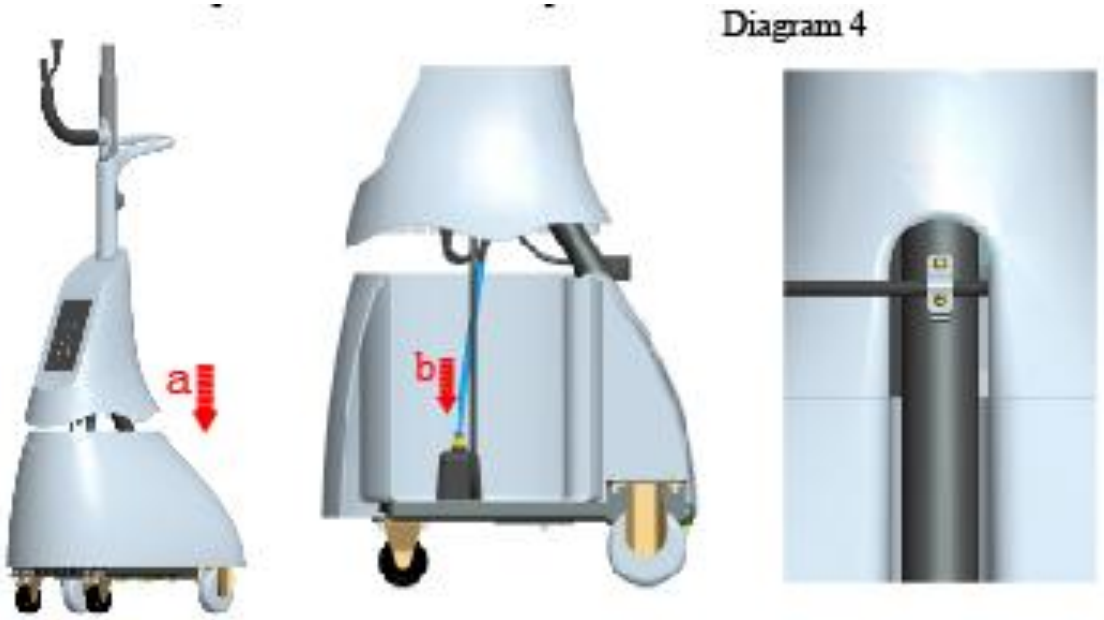

Etape 5. Assemblage de la tête de ventilateur

a. Placez la tête du ventilateur sur le haut du tube de connexion et serrez la molette M6.

b. Desserrer la vis autotaraudeuse du couvercle avant du réceptacle de collecte d'eau. Monter le tuyau d'extension.

c. Insérez le tuyau d'extension et les connecteurs et tuyau d'eau à l'intérieur de la partie ronde du réceptacle de collecte d'eau et effectuer les branchements comme indiqué sur le diagramme 5.

d. Reportez-vous au diagramme 5. Ranger les éléments et fermer le capot du réceptacle de collecte d'eau.

6. Test de la brumisation

a. Remplissez le réservoir d'eau avec de l'eau propre et fermez le couvercle du réservoir.

b. Tournez le bouton de la vanne de ON à OFF et démarrez le ventilateur avec la télécommande ou depuis le boitier sur le couvercle du réservoir. Vérifiez que tout fonctionne normalement.

c. Appuyer sur le bouton MIST pour démarrer la fonction de brumisation, vérifier si le moteur de la tête de brumisation tourne bien et que la pompe à eau fonctionne normalement.

d. Tournez le bouton de la vanne de OFF à ON et observez si la brumisation démarre.

e. Appuyez sur le bouton OSCILLATION SWITCH pour démarrer la fonction oscillation et vérifiez si la tête du ventilateur oscille bien de gauche à droite.

.

Dimensions du ventilateur brumisateur

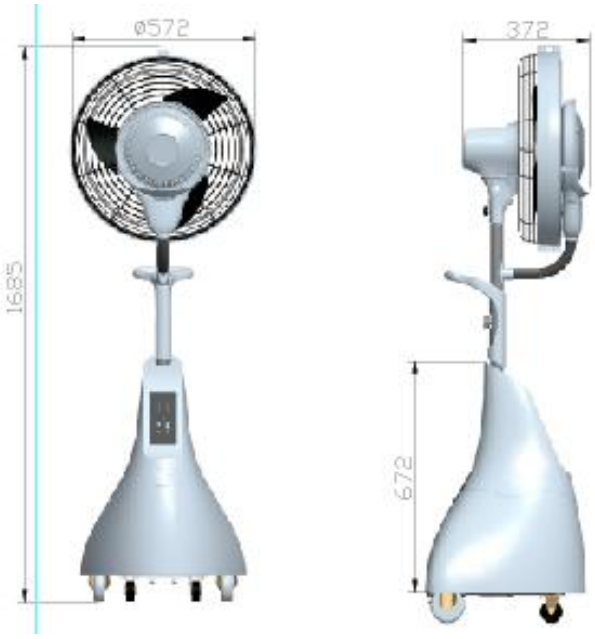

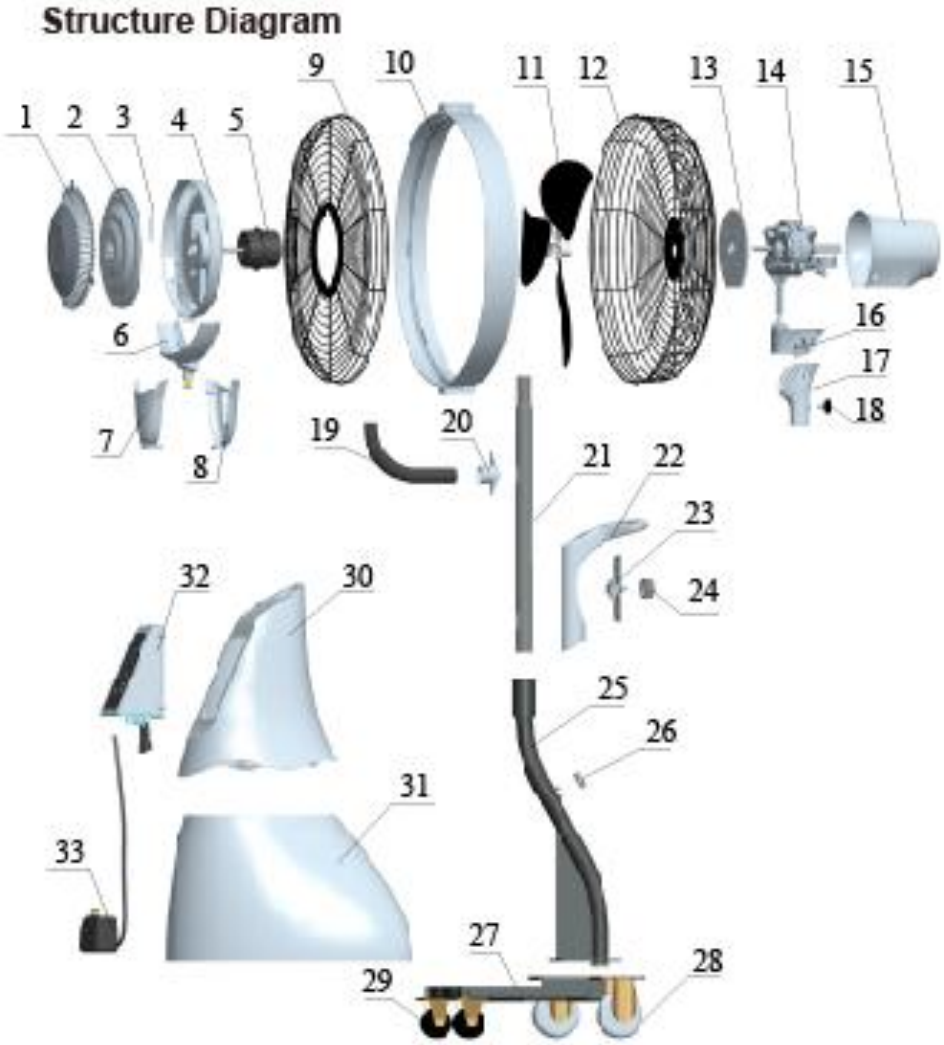

1. Capot de sécurité 2. Disque de brumisation 3. Sortie d'eau
4.Carter de la tête de brumisation 5.Moteur de brumisation 6.Collecteur d'eau
7. Couvercle du réceptacle de collecte d'eau 8.Partie arrière du réceptacle de collecte d'eau
9.Grille ventilateur avant 10.Carter plastique du ventilateur 11.Pales du ventilateur 12.Grille du ventilateur arrière 13. Couvercle avant du moteur 14. Moteur du ventilateur 15.Capot moteur du ventilateur
16.Support moteur 17.Capot du support moteur 18. M6 molette fixation
19.Tuyau d'extension d'eau 20.Connecteur entre le tuyau d'extension d'eau et le pilier principal
21.Tube de connexion 22.Poignée de déplacement 23.Variateur de brumisation 24.Molette de réglage de la brumisation 25.Pilier courbe 26.Collier de fixation 27. Chariot du réservoir 28.Roulettes arrière 29.Roulettes avant 30. Capot du réservoir 31.Réservoir d'eau 32.Boitier de commande 33.Pompe à eau

GARANTIE ET PROCEDURE DE SERVICE APRES VENTE:

Tous nos systèmes de brumisation sont garantis 1 an pièces et main d'œuvre. Si, au cours de cette période, votre produit commence à mal fonctionner, merci suivre la procédure ci-dessous:

- Avant toute chose, appelez le service SAV au 0951 634 467 pour déterminer la cause du problème et la solution à y apporter
- Après l'approbation du technicien, emballez votre système de brumisation dans son emballage d'origine.
- Joignez le ticket d'achat original en entourant la date (aucune photocopie ne sera acceptée)
- Envoyer le tout à: EFYDIS, 4 allée de l'olivet 07300 Saint Jean de Muzols
- Nous réparerons ou remplacerons votre système de brumisation et vous le retournerons à nos frais, à l'adresse indiquée par vos soins (adresse en France).

Si vous avez des questions ou des commentaires, n'hésitez pas à nous contacter à contact@efydis.fr ou au 0951 634 467 ou visitez notre site www.ofresh.fr