INTERSTOVES

STUFE A LEGNA
WOOD STOVES
POÊLES À BOIS
HOLZÖFEN
ESTUFAS DE LEÑA

Manuale generale
General manual
Manuel général
Allgemeiner Leitfaden
Manual general

AVVERTENZE - INSTALLAZIONE - MANUTENZIONE

INFORMATION - WARNINGS - INSTALLATION - MAINTENANCE

AVERTISSEMENTS - INSTALLATION - ENTRETIEN

HINWEISE - INSTALLATION - WARTUNG

ADVERTENCIAS - INSTALACIÓN - MANTENIMIENTO

Il presente manuale è parte integrante del prodotto. Si raccomanda di leggere attentamente le istruzioni prima dell'installazione, manutenzione o utilizzo del prodotto.

This manual is an integral part of the product. Read the instructions carefully before installing, servicing or operating the product.

Die vorliegende Anleitung ist fester Bestandteil des Produkts. Vor der Installation, Wartung und Verwendung die Anleitungen stets aufmerksam durchlesen.

Le présent manuel fait partie intégrante du produit. Il est conseillé de lire attentivement les consignes avant l'installation, l'entretien ou l'utilisation du produit.

Este manual es parte integrante del producto. Se recomienda leer detenidamente las instrucciones antes de la instalación, el mantenimiento y el uso del producto..

Gentile cliente,
Vogliamo ringraziarLa per aver dimostrato fiducia nella nostra azienda, acquistan-do un prodotto STOVE INDUSTRY. Lo scopo di questo manuale è quello di agevolarla e di metterla in condizione di fruire nel miglior modo possibile del nostro prodotto. Il manuale fa parte integrante del prodotto e Le consigliamo di metterlo a disposizione del personale che svolgerà l'attività di installazione e messa in servizio del prodotto oltre che quella di manutenzione in futuro.

Dear Customer,
First of all we want to thank you for trusting us and choosing a STOVE INDUSTRY product. This instructions manual will help You use our product at its best.
We suggest you keep the instructions manual and make it available to the staff coming to install the product or to do maintenance.

Cher client,
Tout d'abord, nous voulons vous remercier pour avoir confiance en notre compa-gnie et de choisir un STOVE INDUSTRY Le but de ce manuel est de faciliter et de le mettre en mesure de bénéficier de la meilleure manière possible de notre produit.
Le manuel fait partie intégrante du produit et vous devriez faire leur disposition du personnel qui procédera à l'installation et mise en service du produit en plus de celui de l'entretien à l'avenir.

Sehr geehrter Kunde,
Wir danken Ihnen, dass Sie mit dem Kauf eines STOVE INDUSTRY. Produkts Ihr Vertrauen in unser Unternehmen gesetzt haben. Dieses Handbuch soll Ihnen helfen, unser Produkt optimal zu nutzen. Das Handbuch ist ein integraler Bestandteil des Produkts und wir empfehlen Ihnen, es dem Personal, das das Produkt installiert und in Betrieb nimmt, sowie dem Personal, das es in Zukunft wartet, zur Verfügung zu stellen.

Estimado cliente,
En primer lugar queremos darLe las gracias por tener confianza en nuestra empresa y por la compra de un producto STOVE INDUSTRY. El propósito de este manual es ayudarLe a ponerla en condiciones de beneficiarse de la mejor manera posible de nuestro producto. El manual es una parte integral del producto y le recomendamos que lo ponga a disposición del personal que instalará y pondrá en marcha el producto, así como del que lo mantendrá en el futuro.

RACCOMANDAZIONI

RECOMMENDATIONS / RECOMMANDATIONS / EMPFEHLUNGEN / RECOMENDACIONES

- ✓ Leggere con attenzione questo manuale prima dell'installazione e dell'uso del prodotto e conservarlo con cura;
- ✓ Operazioni di installazione, di collegamento all'impianto elettrico, di verifica del funzionamento, di manutenzione e di riparazioni eventuali vanno eseguite solo da personale qualificato;
- ✓ E' consigliato effettuare la prima accensione, con la verifica della corretta installazione del prodotto, svolta da personale autorizzato dall'azienda costruttrice;
- ✓ Accendere il prodotto secondo le procedure indicate dal manuale e senza apporto di materiale infiammabile;
- ✓ I bambini, affinché non vengano a contatto con le parti calde dell'apparecchio o possano modificare inconsapevolmente il funzionamento, devono essere sorvegliati da una persona adulta
- ✓ L'uso del prodotto da parte di persone con capacità fisiche, mentali e sensoriali ridotte o che non abbiano esperienza e/o competenza sufficiente, può avvenire solo con la supervisione di una persona responsabile per la loro sicurezza
- ✓ Qualsiasi altra informazione che non sia presente in questo libretto e di cui doveste aver bisogno può essere richiesta al rivenditore o al supporto tecnico dell'azienda.

- ✓ Read this manual carefully before installation and use of the product and keep it carefully;
- ✓ Installation operations, connection to the electrical system, verification of operation, maintenance and any repairs should be carried out only by qualified personnel;
- ✓ It is recommended that the first start-up, with verification of the correct installation of the product, be carried out by personnel authorized by the manufacturer;
- ✓ Ignite the product according to the procedures indicated in the manual and without the contribution of flammable material;
- ✓ Children, so that they do not come into contact with the hot parts of the appliance or may unknowingly modify the operation, must be supervised by an adult person
- ✓ Use of the product by persons with reduced physical, mental, and sensory capabilities, or who lack sufficient experience and/or competence, may be done only under the supervision of a person responsible for their safety
- ✓ Any other information that is not in this booklet and that you may need can be obtained from your dealer or the company's technical support.

- ✓ Lisez attentivement ce manuel avant d'installer et d'utiliser le produit, et conservez-le dans un endroit sûr ;
- ✓ L'installation, le raccordement au système électrique, le contrôle du fonctionnement, l'entretien et les réparations éventuelles ne doivent être effectués que par du personnel qualifié ;
- ✓ Il est recommandé que la première mise en service, avec vérification de l'installation correcte du produit, soit effectuée par du personnel autorisé par le fabricant ;
- ✓ Allumez le produit en suivant les procédures indiquées dans le manuel et sans ajouter de matériau inflammable ;
- ✓ Les enfants doivent être surveillés par une personne adulte afin qu'ils n'entrent pas en contact avec les parties chaudes de l'appareil ou qu'ils ne modifient pas son fonctionnement sans le savoir.
- ✓ L'utilisation du produit par des personnes aux capacités physiques, mentales et sensorielles réduites, ou ne disposant pas d'une expérience et/ou d'une compétence suffisante, ne peut se faire que sous la surveillance d'une personne responsable de leur sécurité.
- ✓ Toute autre information non contenue dans ce livret et dont vous pourriez avoir besoin peut être demandée à votre revendeur ou à l'assistance technique de la société.

RACCOMANDAZIONI

RECOMMENDATIONS / RECOMMANDATIONS / EMPFEHLUNGEN / RECOMENDACIONES

- ✓ Lesen Sie dieses Handbuch sorgfältig durch, bevor Sie das Produkt installieren und benutzen, und bewahren Sie es an einem sicheren Ort auf;
- ✓ Die Installation, der Anschluss an das Stromnetz, die Funktionsprüfung, die Wartung und eventuelle Reparaturen dürfen nur von qualifiziertem Personal durchgeführt werden;
- ✓ Es wird empfohlen, dass die erste Inbetriebnahme mit der Überprüfung der korrekten Installation des Produkts durch vom Hersteller autorisiertes Personal durchgeführt wird;
- ✓ Schalten Sie das Produkt gemäß den in der Bedienungsanleitung angegebenen Verfahren ein, ohne brennbares Material hinzuzufügen;
- ✓ Kinder müssen von einer erwachsenen Person beaufsichtigt werden, damit sie nicht mit den heißen Teilen des Geräts in Berührung kommen oder den Betrieb des Geräts unwissentlich verändern können; und
- ✓ Die Verwendung des Produkts durch Personen mit eingeschränkten körperlichen, geistigen und sensorischen Fähigkeiten oder mangels ausreichender Erfahrung und/oder Kompetenz darf nur unter Aufsicht einer für ihre Sicherheit verantwortlichen Person erfolgen.
- ✓ Weitere Informationen, die nicht in dieser Broschüre enthalten sind und die Sie eventuell benötigen, können Sie bei Ihrem Händler oder beim technischen Kundendienst des Unternehmens erfragen.

- ✓ Lea atentamente este manual antes de instalar y utilizar el producto, y guárdelo en un lugar seguro;
- ✓ La instalación, la conexión a la red eléctrica, la comprobación del funcionamiento, el mantenimiento y las eventuales reparaciones deben ser realizadas únicamente por personal cualificado;
- ✓ Se recomienda que la primera puesta en marcha, con la verificación de la correcta instalación del producto, sea realizada por personal autorizado por el fabricante;
- ✓ Encienda el producto según los procedimientos indicados en el manual y sin añadir material inflamable;
- ✓ Los niños deben ser supervisados por una persona adulta para que no entren en contacto con las partes calientes del aparato o puedan modificar su funcionamiento sin saberlo.
- ✓ El uso del producto por parte de personas con capacidades físicas, mentales y sensoriales reducidas, o con falta de experiencia y/o competencia suficiente, sólo podrá realizarse bajo la supervisión de una persona responsable de su seguridad
- ✓ Cualquier otra información que no esté contenida en este folleto y que pueda necesitar puede solicitarla a su distribuidor o al servicio técnico de la empresa.

SIMBOLI

SYMBOLS / SYMBOLES / SYMBOLEN /SÍMBOLOS

I simboli usati in questo manuale sono i seguenti:
The symbols used in this manual are as follows:
Les symboles utilisés dans ce manuel sont les suivants :
Die in diesem Handbuch verwendeten Symbole sind wie folgt:
Los símbolos utilizados en este manual son los siguientes:

⚠ ATTENZIONE: Avvertenza per la sicurezza
⛔ VIETATO: Operazione vietata
ⓘ INFORMAZIONE: Informazione importante
INDICAZIONE

⚠ WARNING: Safety Warning
⛔ FORBIDDEN: Operation prohibited
ⓘ INFORMATION: Important information
INDICATION

⚠ AVERTISSEMENT : Avertissement de sécurité
⛔ FORBIDDEN : Opération interdite
ⓘ INFORMATIONS : Informations importantes
INDICATION

⚠ WARNUNG: Sicherheitswarnung
⛔ VERBOTEN: Betrieb verboten
ⓘ INFORMATION: Wichtige Informationen
INDIKATION

⚠ ADVERTENCIA: Advertencia de seguridad
⛔ PROHIBIDO: Operación prohibida
ⓘ INFORMACIÓN: Información importante
INDICACIÓN

Tutte le leggi locali e nazionali e le Norme Europee devono essere soddisfatte nell'installazione dell'apparecchio

All local and national laws and European Standards must be met in the installation of the appliance

Toutes les lois locales et nationales ainsi que les normes européennes doivent être respectées lors de l'installation de l'appareil.

Bei der Installation des Geräts müssen alle lokalen und nationalen Gesetze und europäischen Normen beachtet werden.

Al instalar el aparato deben respetarse todas las leyes locales y nacionales y las normas europeas

CARATTERISTICHE TECNICHE

TECHNICAL FEATURES
CARACTÉRISTIQUES TECHNIQUES
TECHNISCHE EIGENSCHAFTEN
CARACTERÍSTICAS TÉCNICAS

*LE PRESTAZIONI DI CUI ALLE CARATTERISTICHE TECNICHE SONO OTTENUTE CON IL REGISTRO ARIA PRIMARIA ALLA POSIZIONE "CHIUSO"

*THE PERFORMANCE REFERRED TO IN THE TECHNICAL CHARACTERISTICS IS OBTAINED AT THE PRIMARY AIR REGISTER POSITION CLOSED.

*LES PERFORMANCES INDIQUÉES DANS LES CARACTÉRISTIQUES TECHNIQUES SONT OBTENUES DANS LA POSITION FERMÉE DU REGISTRE D'AIR PRIMAIRE.

*DIE IN DEN TECHNISCHEN DATEN ANGEGEBENEN LEISTUNGSWERTE WERDEN BEI GESCHLOSSENEM PRIMÄRLUFTREGISTER ERREICHT.

*EL RENDIMIENTO DE LAS CARACTERÍSTICAS TÉCNICAS SE OBTIENE * LAS CIFRAS DE RENDIMIENTO DE LAS ESPECIFICACIONES TÉCNICAS SE OBTIENEN EN LA POSICIÓN DE REGISTRO DE AIRE PRIMARIO CERRADO.

DURANTE IL FUNZIONAMENTO A LEGNA LA STUFA È A COMBUSTIONE INTERMITTENTE.
WHEN BURNING WOOD LOGS, THE STOVE HAS A DISCONTINUOUS COMBUSTION
PENDANT LA COMBUSTION DU BOIS, LE POÊLE EST À COMBUSTION INTERMITTENTE
BEI SCHEITHOLZBETRIEB, HAT DER OFEN EINE NICHT KONTINUIERLICHE VERBRENNUNG
DURANTE LA QUEMA DE LEÑA, LA ESTUFA ES DE COMBUSTIÓN INTERMITENTE

TABLE DES MATIÈRES

II - INTRODUCTION

1 - AVERTISSEMENTS ET CONDITIONS DE GARANTIE

2 - INSTRUCTIONS DE MONTAGE

- ✓ CARBURANT
- ✓ INSTALLATION
- ✓ TUYAU D'ÉVACUATION
- ✓ ENTRÉE D'AIR
- ✓ CONNEXION DE L'APPAREIL À LA CHEMINÉE

3 - INSTALLATION

4 - OPERATION

- ✓ AVERTISSEMENT AVANT IGNITION
- ✓ UTILISATION DE LA CUISINIÈRE
- ✓ PREMIÈRE IGNITION
- ✓ NETTOYAGE ET ENTRETIEN DE L'UTILISATEUR
- ✓ NETTOYAGE DE CHEMINÉE

5 - ENTRETIEN ET NETTOYAGE

6 - DESCRIPTION DU PRODUIT

7 - CARACTÉRISTIQUES TECHNIQUES

8 - FEUILLES DIMENSIONNELLES

9 - CERTIFICATION D'ÉCOCONCEPTION

I - INTRODUCTION

Nos produits sont conçus et fabriqués conformément aux normes européennes relatives aux produits de construction, avec des matériaux de haute qualité et une expérience approfondie de la transformation.
Afin d'obtenir les meilleures performances, nous vous suggérons de lire attentivement les instructions de ce manuel. Ce manuel d'installation et d'utilisation fait partie intégrante du produit : veillez à ce qu'il accompagne toujours l'appareil, même si vous le transmettez à un autre propriétaire. En cas de perte, demandez une copie à votre service technique local ou téléchargez-la directement sur le site Web de l'entreprise.
Toutes les réglementations locales, y compris celles faisant référence aux normes nationales et européennes, doivent être respectées lors de l'installation de l'appareil.
En Italie, concernant l'installation de systèmes avec des générateurs de biomasse de moins de 35 kW, il est fait référence au décret ministériel 37/08 et tout installateur qualifié qui répond aux exigences doit délivrer un certificat de conformité pour le système installé. (Par système, nous entendons poêle + cheminée + entrée d'air).

RÉVISIONS DE PUBLICATIONS

Le contenu de ce manuel est de nature strictement technique et est la propriété de STOVE INDUSTRY. Aucune partie de ce manuel ne peut être traduite dans une autre langue et/ou adaptée et/ou reproduite, même partiellement, sous une autre forme et/ou par des moyens mécaniques, électroniques, de photocopie, d'enregistrement ou autres, sans l'autorisation écrite préalable de STOVE INDUSTRY. La société se réserve le droit d'apporter des modifications au produit à tout moment et sans préavis. L'entreprise protège ses droits dans toute la mesure permise par la loi.

L'ENTRETIEN DU MANUEL ET LA MANIÈRE DE LE CONSULTER

- ✓ Prenez soin de ce manuel et conservez-le dans un endroit facilement et rapidement accessible.
- ✓ En cas de perte ou de destruction de ce manuel, veuillez en demander une copie à votre revendeur ou directement au service technique agréé. Vous pouvez également le télécharger à partir du site web de l'entreprise.
- ✓ Le "**texte en gras**" requiert une attention particulière de la part du lecteur.
- ✓ Le "*texte en italique*" est utilisé pour attirer votre attention sur d'autres paragraphes de ce manuel.
- ✓ pour tout éclaircissement supplémentaire.
- ✓ La "Note" fournit au lecteur des informations supplémentaires sur le sujet.

AVERTISSEMENTS DE SÉCURITÉ

- **L'installation, le raccordement électrique, le contrôle du fonctionnement et l'entretien ne doivent être effectués que par du personnel autorisé et qualifié.**
- **Installez le produit conformément à toutes les lois et réglementations locales et nationales du lieu, de la région ou de l'état.**
- N'utilisez que le carburant recommandé par le fabricant. Le produit ne doit pas être utilisé comme un incinérateur. L'utilisation de carburants liquides est strictement interdite.
- N'introduisez pas de combustible autre que du bois de chauffage dans la chambre de combustion.
- Pour une utilisation correcte du produit et de tout équipement électrique qui lui est connecté, et pour éviter les accidents, les instructions de ce manuel doivent toujours être respectées.
- Avant de commencer toute opération, l'utilisateur ou toute personne qui s'apprête à utiliser le produit doit avoir lu et compris l'intégralité du contenu de ce manuel d'installation et d'utilisation. Des erreurs ou des réglages incorrects peuvent entraîner des conditions dangereuses et/ou un fonctionnement irrégulier.
- N'utilisez pas le produit comme une échelle ou une structure de soutien.
- *Ne pas faire sécher le linge sur le produit. Les cordes à linge ou autres doivent être maintenues à une distance appropriée du produit.* ***Risque d'incendie.***
- *Toute responsabilité en cas d'utilisation inappropriée du produit est entièrement supportée par l'utilisateur et dégage le fabricant de toute responsabilité civile et pénale.*
- Tout type d'altération ou de substitution non autorisée de pièces non originales du produit peut être dangereux pour la sécurité de l'opérateur et dégage la société de toute responsabilité civile et pénale.
- La plupart des surfaces du produit sont très chaudes (porte, poignée, verre, revêtement, tuyaux de sortie de fumée, etc.) Par conséquent, tout contact avec ces pièces doit être évité sans un vêtement de protection adéquat ou des moyens appropriés, tels que des gants de protection contre la chaleur.
- Il est interdit de faire fonctionner le produit avec la porte ouverte ou la vitre brisée.
- S'il est prévu, le produit doit être relié électriquement à une installation dotée d'un système de mise à la terre efficace.
- Ne pas laver le produit à l'eau.
- Ne restez pas longtemps devant l'appareil lorsqu'il est en marche. Ne surchauffez pas la pièce où vous séjournez et où le produit est installé. Cela peut nuire à votre condition physique et provoquer des problèmes de santé.
- Installez le produit dans des pièces qui ne présentent aucun risque d'incendie et qui sont équipées de tous les services tels que les alimentations (air et électricité) et les exutoires de fumée.
- N'éteignez pas le feu avec des jets d'eau.
- En cas de feu de cheminée, n'ouvrez jamais la porte de chargement du combustible. Appelez ensuite les autorités compétentes.
- Le produit et le revêtement doivent être stockés dans un local exempt d'humidité et ne doivent pas être exposés aux intempéries.
- Il est recommandé de ne pas retirer les pieds prévus pour faire reposer le corps du produit sur le sol afin de garantir une isolation adéquate, notamment dans le cas de sols constitués de matériaux inflammables.
- Les travaux d'entretien extraordinaires ne doivent être effectués que par du personnel autorisé et qualifié.
- Évaluez les conditions statiques du sol sur lequel reposera le poids du produit et prévoyez une isolation adéquate s'il est constitué de matériaux inflammables (par exemple, bois, moquette, plastique).

1 - AVERTISSEMENTS ET CONDITIONS DE GARANTIE

INFORMATION:

En cas de problème, veuillez contacter votre revendeur ou le personnel qualifié et autorisé de l'entreprise.

- ✓ N'utilisez que le carburant déclaré par le fabricant.
- ✓ Lors de la première mise sous tension, il est normal que le produit émette de la fumée générée par la surchauffe initiale de la peinture. Il faut donc veiller à ce que la pièce dans laquelle il est installé soit bien ventilée.
- ✓ Vérifiez et nettoyez périodiquement les conduits d'évacuation des fumées (raccordement à la cheminée).
- ✓ Le produit n'est pas un appareil de cuisson.
- ✓ Conservez soigneusement ce manuel d'installation et d'utilisation car il doit accompagner le produit pendant toute sa durée de vie. S'il est vendu ou transféré à un autre utilisateur, assurez-vous toujours que le manuel accompagne le produit.

UTILISATION PRÉVUE

Le produit fonctionne exclusivement avec des bûches de bois de chauffage et doit être installé à l'intérieur.

CONDITIONS DE GARANTIE

La société garantit le produit, **à l'exclusion des éléments soumis à l'usure** normale énumérés ci-dessous, pour une durée de **2 (deux) ans** à compter de la date d'achat, ce qui est attesté par

- ✓ un document justificatif (facture et/ou reçu) indiquant le nom du vendeur et la date à laquelle la vente a été effectuée ;
- ✓ la présentation du certificat de garantie dûment rempli dans les 8 jours suivant l'achat.

En outre, pour que la garantie soit valable et opérationnelle, l'appareil doit être installé selon les règles de l'art et mis en marche uniquement par du personnel qualifié qui, dans les cas prévus, doit délivrer à l'utilisateur une déclaration de conformité du système et de bon fonctionnement du produit.
Il est conseillé d'effectuer des essais fonctionnels du produit avant de réaliser les finitions correspondantes (bardage, peinture murale, etc.).
Les installations non conformes aux normes en vigueur annulent la garantie du produit, de même qu'une utilisation inappropriée et le manque d'entretien prévu par le fabricant.
La garantie est valable à condition de respecter les instructions et les avertissements contenus dans le manuel d'utilisation et d'entretien qui accompagne l'appareil, afin de pouvoir l'utiliser correctement.
Le remplacement de l'ensemble de l'appareil ou la réparation d'un composant ne prolonge pas la durée de la garantie, qui reste inchangée.
Par garantie, on entend le remplacement ou la réparation, sans frais, **des pièces reconnues défectueuses en raison de défauts de fabrication**.
Pour faire jouer la garantie, en cas de survenance d'un défaut, l'acheteur doit conserver le certificat de garantie et le présenter, avec le document délivré au moment de l'achat, au Centre d'assistance technique.

EXCLUSIONS

Sont exclus de cette garantie tous les dysfonctionnements et/ou dommages à l'appareil qui sont en raison des causes suivantes :

- les dommages causés par le transport et/ou la manutention;
- toutes les pièces qui sont défectueuses en raison d'une négligence ou d'un manque de soin dans l'utilisation, d'un entretien incorrect, d'une installation non conforme aux spécifications du fabricant (toujours se référer au manuel d'installation et d'utilisation fourni avec l'appareil);
- un dimensionnement incorrect par rapport à l'utilisation ou une installation défectueuse ou le fait de ne pas prendre les précautions nécessaires pour assurer une bonne exécution;
- la surchauffe inadéquate de l'appareil, c'est-à-dire l'utilisation de combustibles non conformes aux types et aux quantités indiqués dans les instructions fournies;
- les dommages supplémentaires causés par une intervention incorrecte de l'utilisateur pour tenter de remédier au défaut initial;
- l'augmentation des dommages causés par la poursuite de l'utilisation de l'appareil par l'utilisateur après l'apparition du défaut;
- en présence de la chaudière, toute corrosion, entartrage ou fissures causés par des courants vagabonds, de la condensation, l'agressivité ou l'acidité de l'eau, des traitements de détartrage mal effectués, le manque d'eau, des dépôts de boue ou de calcaire;
- l'inefficacité des cheminées, des conduits de fumée ou des parties du système dont dépend l'appareil;
- les dommages causés par l'altération de l'appareil, les agents atmosphériques, les catastrophes naturelles, les actes de vandalisme, les décharges électriques, les incendies, les défauts de l'installation électrique et/ou sanitaire.

Sont également exclus de cette garantie:

- les pièces soumises à une usure normale telles que les joints, la vitre, les habillages et les grilles en fonte, les pièces peintes, chromées ou dorées, les poignées et les câbles électriques, les lampes, les voyants, les boutons, toutes les pièces qui peuvent être retirées du foyer;
- Les variations de couleur des pièces peintes et en céramique/serpentine, ainsi que les craquelures de la céramique sont des caractéristiques naturelles du matériau et de l'utilisation du produit;
- travail de maçonnerie;
- les détails d'installation (le cas échéant) non fournis par le fabricant.

Les interventions techniques sur le produit visant à éliminer les défauts et les dommages qui en découlent doivent donc être convenues avec le Centre d'Assistance Technique, qui se réserve le droit d'accepter ou de refuser la mission correspondante et qui, en tout état de cause, ne sera pas exécutée à titre de garantie, mais à titre d'assistance technique à fournir à des conditions expressément convenues et selon les tarifs en vigueur pour les travaux à effectuer.
En outre, l'utilisateur devra supporter les dépenses éventuellement nécessaires pour remédier à des interventions techniques défectueuses, à des manipulations ou, en tout cas, à des facteurs endommageant l'appareil qui ne sont pas imputables à des défauts d'origine.
Sans préjudice des limites imposées par la législation ou la réglementation, toute garantie pour le confinement de la pollution atmosphérique et sonore est également exclue.

La société décline toute responsabilité pour les dommages qui pourraient être causés, directement ou indirectement, aux personnes, aux animaux ou aux biens, en raison du non-respect de toutes les prescriptions indiquées dans le manuel et concernant, en particulier, les avertissements relatifs à l'installation, à l'utilisation et à l'entretien de l'appareil..

PIÈCES DE RECHANGE

En cas de dysfonctionnement du produit, contactez votre revendeur qui transmettra l'appel au service technique.
N'utilisez que des pièces de rechange originales. Votre concessionnaire ou votre centre de service peut vous fournir toutes les informations pertinentes sur les pièces de rechange.
Il est conseillé de ne pas attendre que les composants soient usés par l'usage pour les remplacer ; il est utile d'effectuer des contrôles d'entretien réguliers.

La société décline toute responsabilité en cas d'utilisation inappropriée ou de modification non autorisée du produit et de tout autre accessoire..
Pour tout remplacement, seules des pièces de rechange d'origine doivent être utilisées.

AVERTISSEMENTS POUR UNE ÉLIMINATION CORRECTE DU PRODUIT CONFORMÉMENT À LA DIRECTIVE EUROPÉENNE 2002/96/EC ET À L'AMENDEMENT ULTÉRIEUR 2003/108/EC.

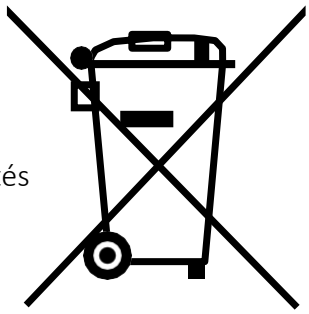

À la fin de sa vie utile, le produit ne doit pas être éliminé avec les déchets urbains.
Il peut être remis aux centres de collecte sélective spéciaux mis en place par les autorités municipales, ou aux détaillants qui offrent ce service.
L'élimination séparée du produit évite les éventuelles conséquences négatives pour l'environnement et la santé résultant d'une élimination inappropriée, et permet de récupérer les matériaux à partir desquels il est fabriqué afin de réaliser d'importantes économies d'énergie et de ressources.

2 -INSTRUCTIONS DE MONTAGE

Les instructions de ce chapitre font explicitement référence à la norme italienne d'installation UNI 10683. Dans tous les cas, respectez toujours les réglementations en vigueur dans le pays d'installation.

LE CARBURANT

Voici quelques conseils utiles pour une utilisation correcte du produit

- ✓ Ne brûlez que du bois naturel, non traité, avec un taux d'humidité maximum de 20%, ce qui correspond à du bois coupé ayant subi un séchage correct pendant 2 ans (FIG. A).
- ✓ Tous les types de bois conviennent, aussi bien les bois durs que les bois tendres : hêtre, érable, chêne, bouleau, acacia, sapin, pin, mélèze, etc.
- ✓ Utilisez toujours du bois de la bonne taille et non endommagé, car une bûche entière entrave l'arrivée d'air à l'intérieur.
- ✓ Brûlez toujours le bois à l'horizontale et non debout.
- ✓ Pour chaque chargement, utilisez toujours la quantité de bois spécifiée par le fabricant et ne complétez pas un morceau après l'autre, car la flamme n'atteindrait jamais une température suffisante pour une bonne combustion.
- ✓ Ne pas mettre plus que la quantité indiquée afin d'éviter des flammes excessives avec des températures de cheminée et de paroi trop élevées.
- ✓ L'épaisseur et la longueur du bois doivent toujours être conformes aux instructions du fabricant : l'épaisseur sera d'environ 7-10 cm et la longueur (25 ou 30 cm) dépend de la taille du lit de feu dans la chambre de combustion. (FIG.B)

FIG.A - UMIDITA' MAX 20%

FIG.B - PEZZATURA MAX 7-10 CM

Voici quelques conseils utiles pour le stockage correct du bois :

- ✓ Le bois stocké doit déjà être pelé pour être utilisé.
- ✓ Le séchage optimal nécessite un minimum de 2 ans (des durées plus longues n'entraîneraient pas un séchage plus important).

Le stockage doit être:

- ✓ bien ventilé et aéré (FIG.C)
- ✓ couvert pour protéger de la pluie et protégé du soleil, car le bois perdrait de sa qualité
- ✓ ne pas poser directement sur le sol, mais avec une distance d'environ 20-30 cm pour éviter le pourrissement.
- ✓ A une distance d'environ 5-10 cm des murs.
- ✓ Si possible à l'extérieur, sinon dans des pièces ou des caves bien ventilées pour éviter la formation de moisissures (laissez toujours la fenêtre ouverte !).
- ✓ Le bois doit toujours être stocké à une distance de sécurité suffisante de l'appareil de combustion - respectez toujours les réglementations en matière d'incendie et de sécurité.

FIG.C - STOCCAGGIO LEGNA

INSTALLATION

PREMISE

La position d'installation doit être choisie en fonction de la pièce, de l'évacuation, de la cheminée. Vérifiez auprès de vos autorités locales s'il existe des exigences plus restrictives concernant l'admission d'air de combustion, le système d'évacuation des fumées, y compris la cheminée et le pot de cheminée. Le fabricant décline toute responsabilité en cas d'installation non conforme à la législation en vigueur, d'échange d'air ambiant incorrect, de raccordement électrique incorrect et d'utilisation inappropriée de l'appareil. L'installation doit être effectuée par un technicien qualifié, qui devra délivrer à l'acheteur une déclaration de conformité de l'installation et assumera l'entière responsabilité de l'installation finale et du bon fonctionnement du produit qui en découle.
En particulier, il faut s'assurer que :

- ✓ il y a une entrée d'air de combustion adéquate et une sortie des gaz de combustion conforme au type de produit installé;
- ✓ autres poêles ou appareils installés ne dépressurisent pas la pièce où le produit est installé;
- ✓ lorsque le produit est allumé, il n'y a pas de reflux de fumée dans la pièce;
- ✓ le désenfumage s'effectue en toute sécurité (dimensionnement, étanchéité à la fumée, éloignement des matériaux inflammables, etc.).

En particulier, il est recommandé de vérifier sur la plaque signalétique du conduit de fumée les distances de sécurité à respecter en présence de matériaux combustibles et le type de matériau isolant à utiliser. Ces prescriptions doivent toujours être strictement respectées afin d'éviter de graves atteintes à la santé des personnes et à l'intégrité du foyer. L'installation de l'appareil doit garantir un accès facile pour le nettoyage de l'appareil lui-même, des conduits de fumée et de la cheminée. L'installation du produit dans des locaux présentant un risque d'incendie est interdite. L'installation dans les studios, les chambres à coucher et les salles de bains n'est autorisée que pour les appareils étanches ou fermés avec une canalisation adéquate de l'air de combustion directement vers l'extérieur. Maintenez toujours une distance et une protection adéquates pour empêcher le produit d'entrer en contact avec l'eau. Si plus d'un appareil est installé, la prise d'air extérieure doit être dimensionnée de manière adéquate.

DISTANCES MINIMALES

Il est conseillé d'installer le produit loin de tout mur et/ou meuble, avec une circulation d'air minimale pour permettre une ventilation efficace de l'appareil et une bonne répartition de la chaleur dans la pièce. Respectez les distances spécifiées par rapport aux objets inflammables ou sensibles à la chaleur (canapés, meubles, boiseries, etc.). La distance frontale par rapport aux matériaux inflammables doit être d'au moins 1 mètre. S'il y a des objets particulièrement délicats tels que des meubles, des rideaux, des canapés, augmentez la distance du produit en conséquence.

S'il y a un plancher en bois, il est recommandé d'installer le protecteur de plancher, et dans tous les cas de suivre les réglementations en vigueur dans le pays.

Pareti non infiammabili	Pareti infiammabili
A = 15 cm B = 20 cm	A = 20 cm B = 25 cm

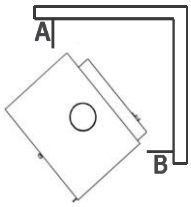

Si le sol est en matériau combustible, il est conseillé d'utiliser une protection en matériau incombustible (acier, verre, etc.) qui protège également la façade des chutes de combustibles pendant le nettoyage. L'appareil doit être installé sur un sol ayant une capacité de charge suffisante.
Si la construction existante ne répond pas à cette exigence, des mesures appropriées doivent être prises (par exemple, une plaque de répartition des charges).

TUYAU D'ÉVACUATION

AVANT-PROPOS

Ce chapitre sur les conduits de fumée a été rédigé en référence aux exigences des normes européennes (EN13384 - EN1443 - EN1856-EN1457).
Il fournit quelques indications sur la bonne et correcte construction de la cheminée mais ne doit en aucun cas être considéré comme un substitut aux normes en vigueur, dont le fabricant qualifié doit être en possession. Vérifiez auprès de vos autorités locales s'il existe des réglementations restrictives concernant l'entrée d'air de combustion, le système d'évacuation des fumées, la cheminée, le pot de cheminée.
La société décline toute responsabilité en cas de dysfonctionnement du poêle si celui-ci est dû à l'utilisation d'une cheminée mal dimensionnée et non conforme aux normes en vigueur.

TUYAU D'ÉVACUATION

Le conduit de fumée ou la cheminée est d'une grande importance pour le bon fonctionnement d'un appareil de chauffage à combustible solide à tirage naturel, car les appareils de chauffage modernes ont un rendement élevé avec des gaz de combustion plus froids et donc un tirage plus faible. Une cheminée qui dessert un appareil de chauffage au bois doit être au moins de catégorie T400 (ou supérieure si l'appareil l'exige) et résistante au feu de suie. L'évacuation des fumées doit se faire sur un conduit unique avec des tuyaux en acier isolés (A) ou sur un conduit existant conforme à l'usage prévu (B).
Une simple cavité en béton doit être convenablement canalisée. Dans les deux solutions, prévoir un capuchon d'inspection (AT) et/ou une porte d'inspection (AP) - FIG.1.
Il est interdit de raccorder plus d'un appareil à bois/pellets ou tout autre type d'appareil (hottes de ventilation...) dans le même conduit de fumée.

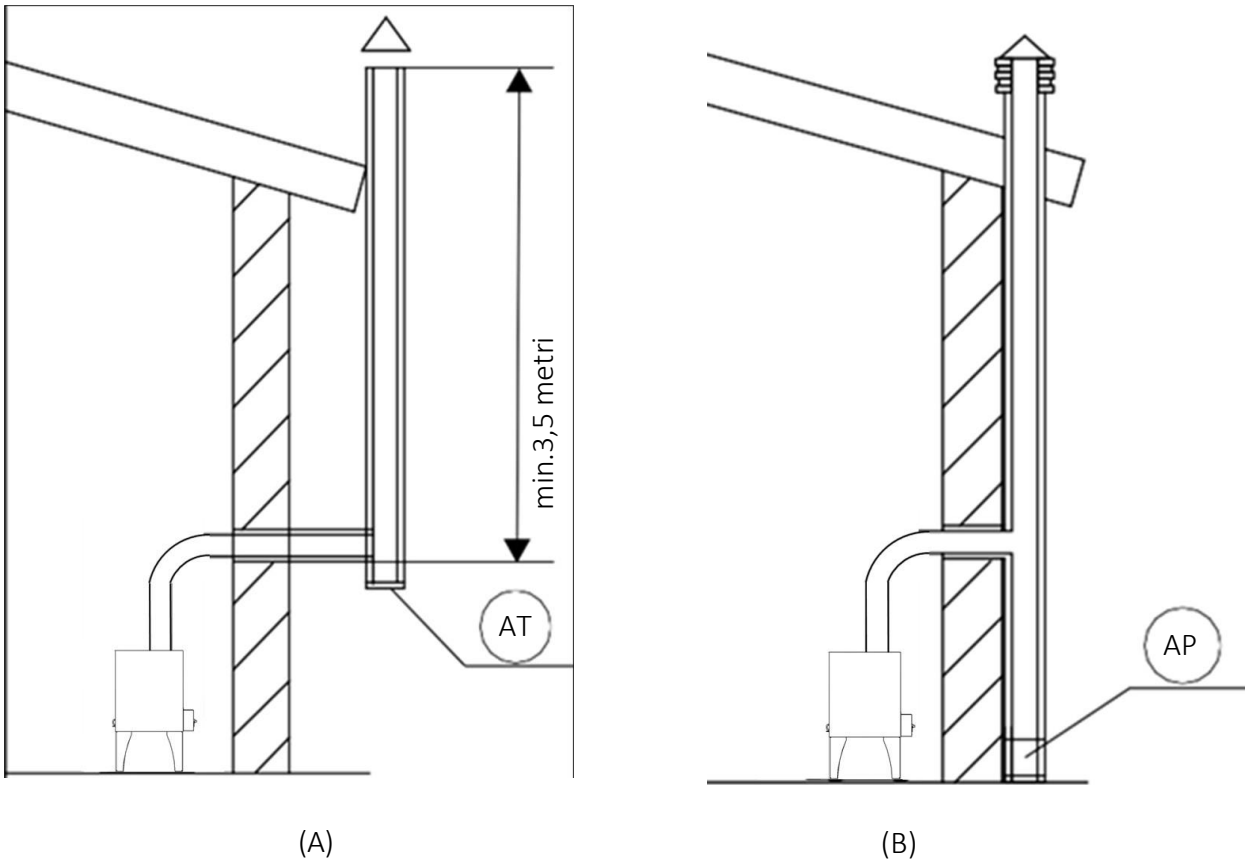

FIGURE 1 - CHEMINÉE

CARACTÉRISTIQUES TECHNIQUES

Faites contrôler l'efficacité du conduit de fumée par un technicien agréé.
Le conduit de fumée doit être étanche aux fumées, avoir un parcours vertical sans goulots d'étranglement, être réalisé en matériaux imperméables aux fumées et à la condensation, thermiquement isolés et aptes à supporter dans le temps les contraintes mécaniques normales (les cheminées à section ronde A/316 ou à double chambre réfractaire isolée sont recommandées). Elle doit être isolée par l'extérieur pour éviter la condensation et réduire l'effet du refroidissement des gaz de combustion. Elle doit être espacée des matériaux combustibles ou facilement inflammables par une lame d'air ou des matériaux isolants : vérifiez la distance indiquée par le fabricant de la cheminée conformément à la norme EN1443. L'entrée de la cheminée doit se trouver dans la même pièce que l'appareil ou, au maximum, dans la pièce adjacente et disposer d'une chambre de collecte de la suie et des condensats sous l'entrée, accessible par une porte métallique étanche.

TETTO PIANO

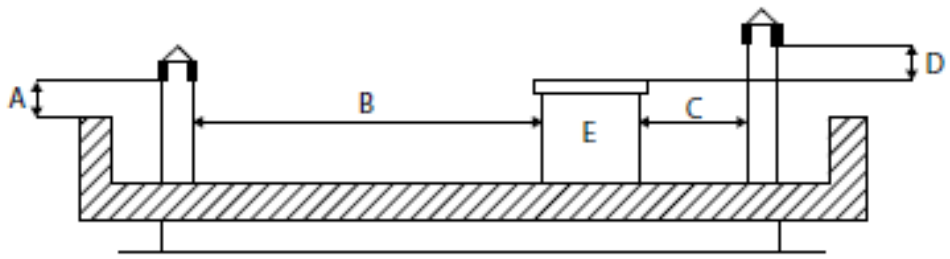

A = 0,50 metri
B = DISTANZA > 2 metri
C = DISTANZA < 2 metri
D = 0,50 metri
E = VOLUME TECNICO

FIGURA 2

TETTO A 15°

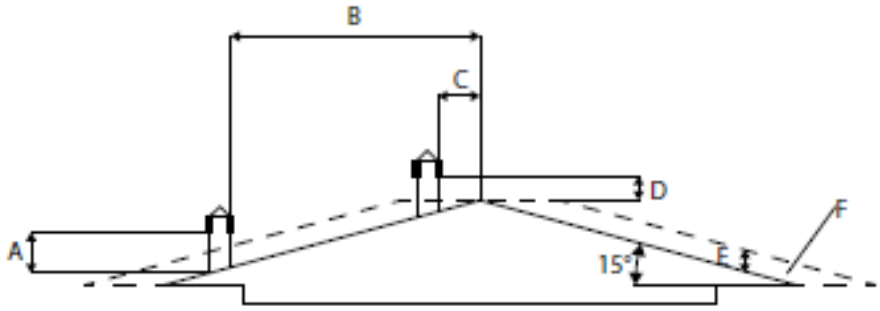

A = MIN. 1,00 metri
B = DISTANZA > 1,85 metri
C = DISTANZA < 1,85 metri
D = 0,50 metri OLTRE IL COLMO
E = 0,50 metri
F = ZONA DI REFLUSSO

FIGURA 3

TETTO A 30°

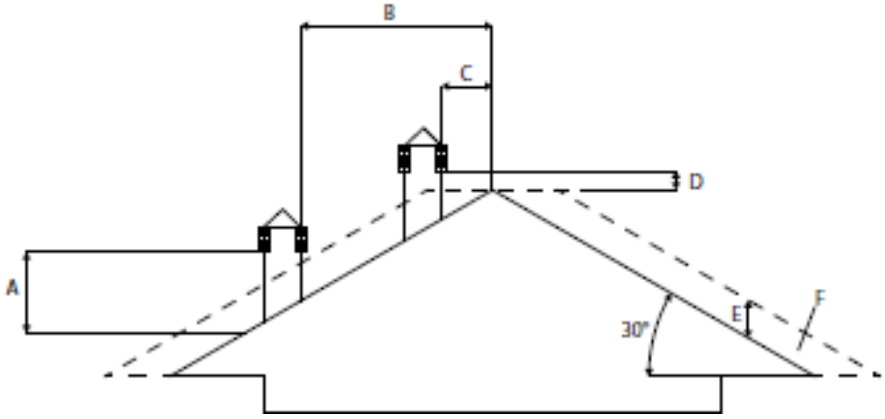

A = MIN. 1,30 metri
B = DISTANZA > 1,50 metri
C = DISTANZA < 1,50 metri
D = 0,50 metri OLTRE IL COLMO
E = 0,80 metri
F = ZONA DI REFLUSSO

FIGURA 4

2 - INSTRUCTIONS DE MONTAGE

TETTO A 60°

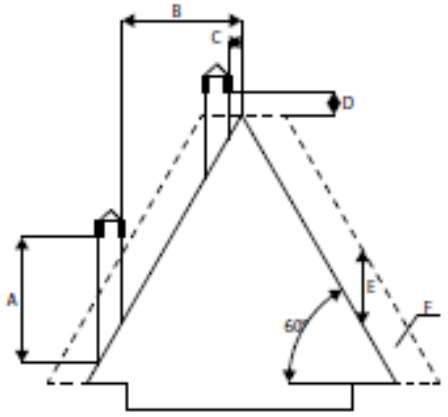

A = MIN. 2,60 metri
B = DISTANZA > 1,20 metri
C = DISTANZA < 1,20 metri
D = 0,50 metri OLTRE IL COLMO
E = 2,10 metri
F = ZONA DI REFLUSSO

FIGURA 5

TETTO A 45°

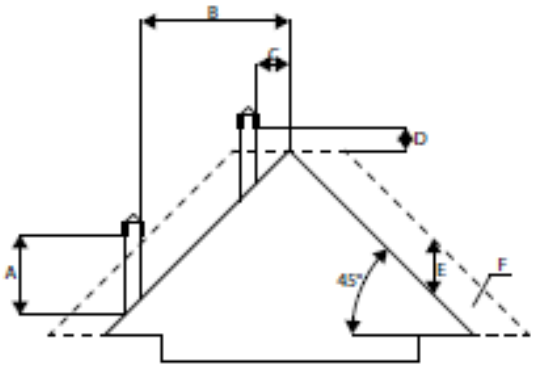

A = MIN. 2,00 metri
B = DISTANZA > 1,30 metri
C = DISTANZA < 1,30 metri
D = 0,50 metri OLTRE IL COLMO
E = 1,50 metri
F = ZONA DI REFLUSSO

FIGURA 6

DIMENSIONNEMENT

La dépression (le tirage) d'une cheminée dépend également de sa hauteur. Vérifiez la dépression par rapport aux valeurs indiquées dans les spécifications techniques. La hauteur minimale de la cheminée est de 3,5 mètres.

La section interne de la cheminée peut être ronde (c'est la meilleure), carrée ou rectangulaire (le rapport des côtés internes doit être ≤1,5), les côtés étant joints avec un rayon minimum de 20 mm. La taille de la section transversale doit être au moins égale à celle de la sortie de l'appareil (les diamètres inférieurs doivent être confirmés par un calcul dimensionnel approprié du système).

Les sections/longueurs de cheminée indiquées dans le tableau des caractéristiques techniques sont des indications pour une installation correcte. Toute autre configuration doit être correctement dimensionnée selon la méthode de calcul générale de la norme UNI EN13384-1 ou d'autres méthodes éprouvées.

Voici quelques exemoles de conduits de fumée sur le marché:

Cheminée en acier AISI 316
Acier 316 avec double chambre isolée avec de la fibre céramique ou équivalent résistant à 400°C.

Cheminée réfractaire à double chambre isolée et enveloppe extérieure en mélange de béton allégé avec un matériau de type argile alvéolaire

Cheminée traditionnelle en terre cuite à section carrée avec inserts creux isolants.

Évitez les cheminées dont la section interne est rectangulaire et dont le rapport entre le plus grand et le plus petit côté est supérieur à 1,5 (par exemple 20x40 ou 15x30).

EXCELLENT

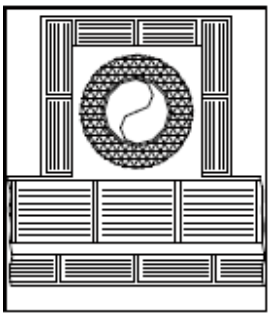

BON

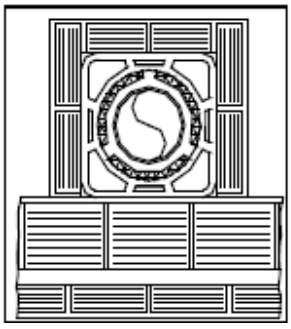

MOYEN

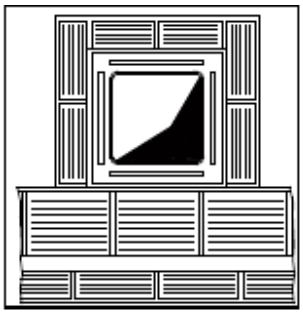

BASSE

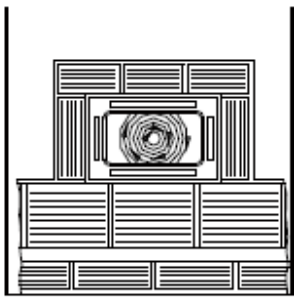

MAINTENANCE

Le conduit de fumée doit toujours être propre, car les dépôts de suie ou d'huiles imbrûlées réduisent sa capacité d'absorption.
en bloquant le courant d'air, en nuisant au bon fonctionnement du produit et, s'il est en grande quantité, il peut s'enflammer. Il est obligatoire de faire ramoner et inspecter la cheminée et le pot de cheminée par un ramoneur qualifié au moins une fois par an. À la fin de l'inspection/entretien, il faut obtenir une déclaration écrite attestant que le système est sûr.
L'absence de nettoyage compromet la sécurité.

CHIMNEYPOT

Le pot de cheminée est un élément décisif pour le bon fonctionnement de l'appareil de chauffage : nous recommandons un pot de cheminée résistant au vent (A) voir figure 7.

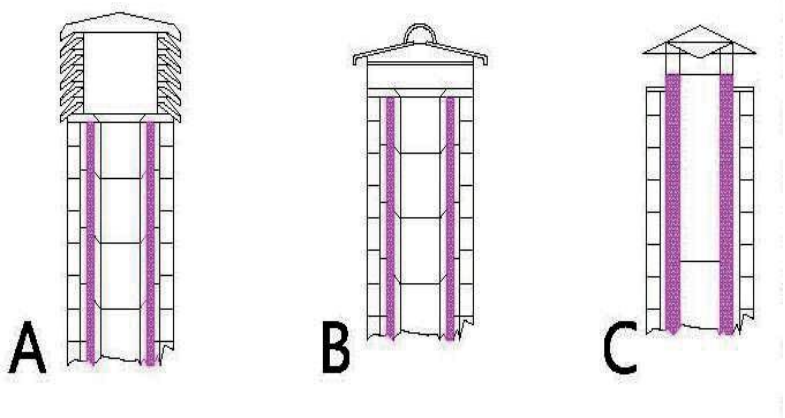

La surface des ouvertures destinées à l'évacuation des gaz de combustion doit être au moins égale au double de la surface de la section transversale de la cheminée/du système de tuyauterie et être formée de telle sorte que, même en cas de vent, l'évacuation des gaz de combustion soit assurée. Il doit empêcher la pénétration de la pluie, de la neige et de tout animal. La hauteur de la sortie à l'atmosphère doit se situer en dehors de la zone de reflux provoquée par la forme du toit ou tout obstacle à proximité.

FIGURA 7

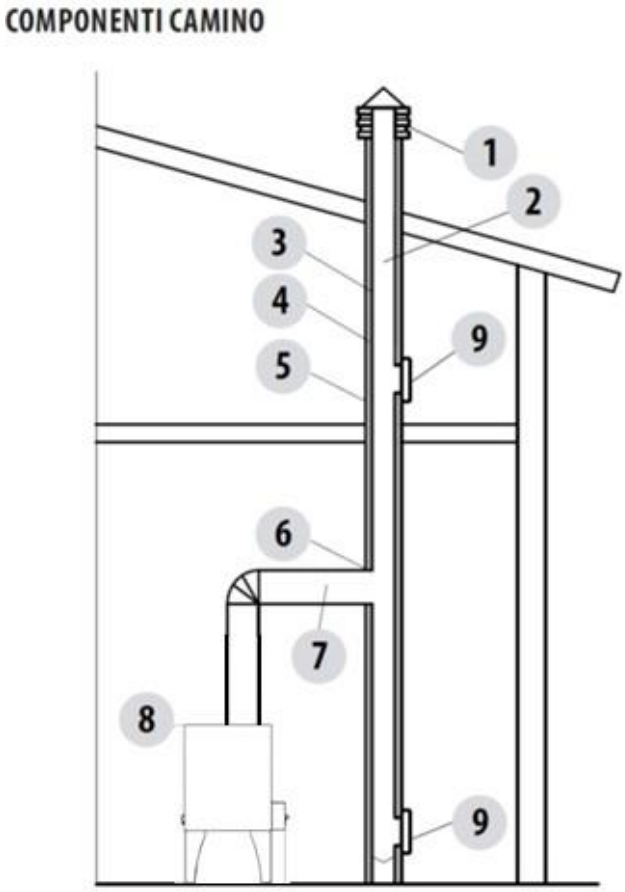

LEGENDA:
1 - COMIGNOLO
2 – VIA DI EFLUSSO
3 – CONDOTTO FUMARIO
4 – ISOLAMENTO TERMICO
5 – PARETE ESTERNA
6 – RACCORDO DEL CAMINO
7 – CANALE DA FUMO
8 – GENERATORE DI CALORE
9 – PORTINA D'ISPEZIONE

FIGURA 8

PRISE D'AIR EXTÉRIEURE

Il est obligatoire de prévoir une prise d'air extérieure adéquate pour permettre l'apport d'air de combustion nécessaire au bon fonctionnement du produit. L'alimentation en air entre l'extérieur et le local d'installation peut être directe, par une ouverture dans un mur extérieur du local (solution préférable, voir figure 9 a) ; ou indirecte, en aspirant l'air des locaux adjacents qui sont en communication permanente avec le local d'installation (voir figure 9 b). Les pièces adjacentes sont à exclure : celles utilisées comme chambres à coucher, salles de bains, garages et en général les pièces présentant des risques d'incendie.
Lors de l'installation, vérifiez les distances minimales requises pour pouvoir aspirer l'air de l'extérieur. Tenez compte de la présence de portes et de fenêtres qui pourraient interférer avec la circulation correcte de l'air vers le produit (voir le schéma ci-dessous).
La prise d'air doit avoir une surface nette totale d'au moins 100 cm2 (pour les poêles - 150 cm2 pour les cheminées/inserts) : cette surface doit être augmentée en conséquence s'il y a d'autres générateurs actifs à l'intérieur de la pièce (par exemple, un ventilateur électrique pour l'extraction de l'air vicié, une hotte de cuisine, d'autres poêles, etc.), qui peuvent dépressuriser la pièce. Il faut s'assurer que, tous les équipements étant allumés, la perte de charge entre la pièce et l'extérieur ne dépasse pas 4 Pa. Si nécessaire, augmenter la section de l'entrée d'air, qui doit être construite à une hauteur proche du sol et toujours protégée par une grille extérieure anti oiseaux et de manière à ce qu'elle ne puisse être obstruée par aucun objet.
Il est possible de raccorder l'air nécessaire à la combustion directement à l'entrée d'air extérieur avec un tuyau non compressible (par exemple spiralé). Dans le cas des gaines, jusqu'à 3 m, la section augmente d'environ 5 %, et de 15 % pour les tailles supérieures.

Figura 9/A – Direttamente dall'esterno

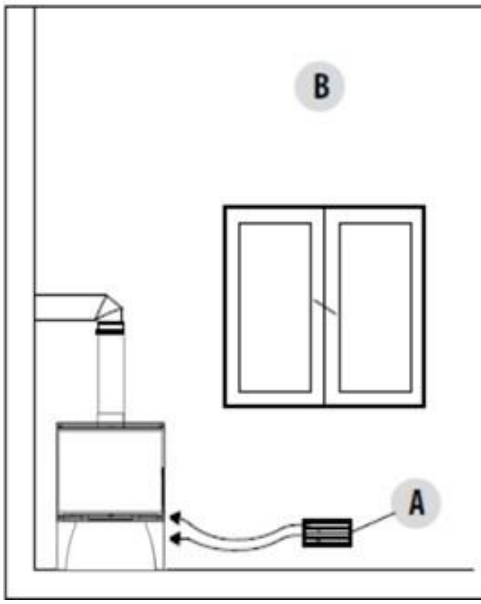

Figura 9/B – per via indiretta dal locale attiguo

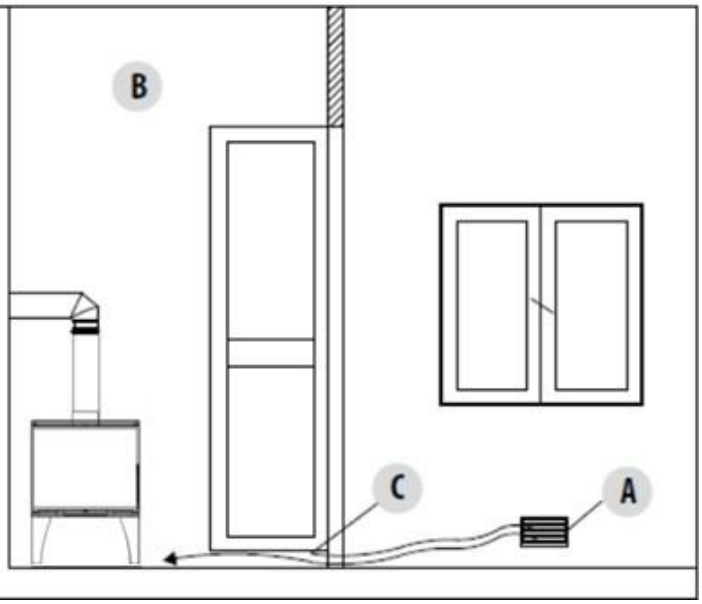

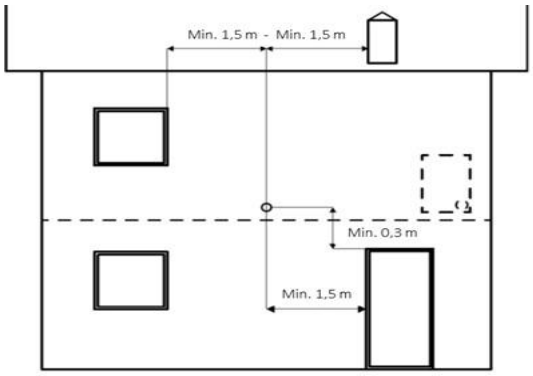

A - Presa d'aria
B – Locale da ventilare
C – Maggiorazione fessura sottoporta

FIGURA 10

Pour les poêles installés dans les studios, les chambres et les salles de bains (lorsque cela est autorisé), le raccordement de l'air de combustion à l'extérieur est obligatoire. Pour les produits étanches en particulier, ce raccordement doit être étanchéifié afin de ne pas nuire à la caractéristique d'étanchéité globale du système.

DISTANZA (metri)	La presa d'aria deve essere distante da:	
1,5 m	SOTTO	Porte, finestre, scarichi fumi, intercapedini, ...
1,5 m	ORIZZONTALMENTE	Porte, finestre, scarichi fumi, intercapedini, ...
0,3 m	SOPRA	Porte, finestre, scarichi fumi, intercapedini, ...
1,5 m	LONTANO	da uscita fumi

RACCORDEMENT À LA CHEMINÉE

Le raccordement entre l'appareil et la cheminée doit être réalisé avec un conduit de fumée conforme à la norme EN 1856-2. Lors du raccordement des foyers à la cheminée ou à un raccordement au plafond qui n'est pas coaxial à la sortie de fumée de l'appareil, les changements de direction doivent être effectués à l'aide de coudes ouverts qui ne sont pas supérieurs à 45° de la verticale. La même précaution doit être prise pour raccorder le foyer à la cheminée (voir figure ci-dessous).
Pour les poêles, les raccordements à la cheminée peuvent avoir une longueur maximale de 2 m en projection horizontale, avec une pente minimale de 3 % et un nombre maximal de 3 coudes à 90° (contrôlables - le té de sortie de l'appareil ne doit pas être compté).
Le diamètre du conduit de fumée doit être égal ou supérieur à celui de la sortie de l'appareil. Toute augmentation/réduction de la section transversale n'est autorisée qu'au niveau du raccordement de la cheminée (la réduction doit notamment être confirmée par un calcul dimensionnel approprié du système.

TIPO DI IMPIANTO	CANALE DA FUMO
Lunghezza minima verticale	1,5 metri
Lunghezza massima (con 1 curva 90° ispezionabile)	4,5 metri
Lunghezza massima (con 3 curve 90° ispezionabili)	2,5 metri
Numero massimo di curve 90° ispezionabili	3
Tratti orizzontali (pendenza minima 3%)	2 metri

Utilisez des conduits de fumée qui peuvent résister aux températures de fonctionnement de l'appareil (min. T400).
L'utilisation de tuyaux flexibles en métal, en fibrociment ou en aluminium est interdite. Pour les changements de direction, il est recommandé de toujours utiliser une pièce en T avec un bouchon d'inspection, qui permet un nettoyage périodique facile des tuyaux. Veillez toujours à ce qu'après le nettoyage, les bouchons d'inspection soient refermés hermétiquement avec leurs joints intacts.
Il est interdit de raccorder plus d'un appareil ou l'évacuation des hottes aériennes dans le même conduit de fumée. Il est interdit de rejeter les produits de combustion directement sur le mur, que ce soit dans des espaces fermés ou ouverts.
Le conduit de fumée doit être installé en respectant les distances de sécurité par rapport aux matériaux inflammables, comme indiqué sur sa plaque signalétique (par exemple, G400= 400 mm).

2 - INSTRUCTIONS DE MONTAGE

1. Installation d'un conduit de fumée de Ø200mm avec trou pour le passage du conduit augmenté de : 100mm minimum autour du conduit si communication avec des parties non inflammables telles que béton, briques....etc. ; ou 400 mm minimum autour du tuyau (ou comme prescrit dans la plaque signalétique) en cas de communication avec des parties inflammables telles que le bois, etc.

Dans les deux cas, insérez une isolation appropriée entre la cheminée et le plafond.
Il est recommandé de vérifier et de respecter la plaque signalétique de la cheminée, en particulier les distances de sécurité par rapport aux matériaux combustibles.
Les règles ci-dessus s'appliquent également aux trous pratiqués dans les murs.

2. Ancienne cheminée à conduit d'un diamètre minimum de Ø150 mm avec la création d'une porte extérieure pour permettre le ramonage de la cheminée.
3. Conduit de fumée externe composé exclusivement de tuyaux en acier inoxydable isolés, c'est-à-dire à double paroi, d'un diamètre minimum de 150 mm : le tout bien ancré au mur. Avec pot de cheminée coupe-vent. Voir fig. 7 type A.
4. Système de conduits utilisant des raccords en T.

U = ISOLANT

I = BOUCHON D'INSPECTION

S = ENTRÉE D'AIR

P = ENTRÉE D'AIR

A = MAXIMUM 2 M

B = MAXIMUM 2 M

C = MINIMUM 3°

D = MINIMU 400MM

E = DIAMÈTRE DU TROU

F = VOIR FIG.2-3-4-5-6

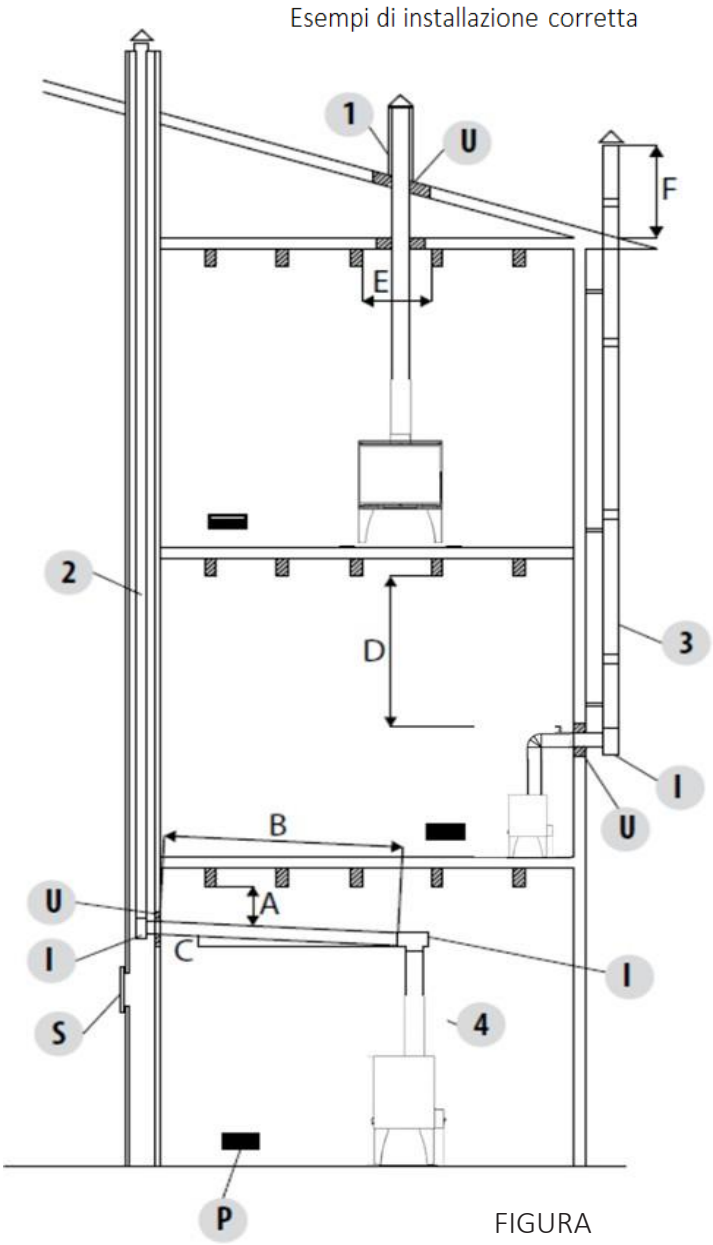

FIGURA

CONNEXION DE L'APPAREIL À LA CHEMINÉE

Le tuyau de sortie des fumées est disposé par l'entreprise pour la sortie des fumées vers le haut du produit (fig.1/3).
Il est possible d'amener la sortie de fumée à l'arrière du produit (fig.2/4) en dévissant les deux vis sur le collier du raccord de fumée et en le faisant pivoter de 180°.
Pour réaliser la sortie de fumée arrière, il est nécessaire de détacher le demi-anneau "S" situé sur le panneau arrière du produit (fig. 4).
Les produits construits avec la technologie Oyster, grâce à une structure parfaitement étanche, ne consomment pas l'oxygène de l'environnement en prenant tout l'air de l'environnement extérieur et peuvent donc être placés à l'intérieur de toutes les maisons bien isolées et à l'intérieur des maisons passives.
Pour que ces exigences soient respectées, le tuyau de raccordement, d'un diamètre de 120 mm, de la prise d'air ambiant, nécessaire à une bonne combustion.

Il est nécessaire de raccorder le produit à la prise d'air extérieure avec des tuyaux et des raccords qui garantissent l'étanchéité à l'air afin de respecter les exigences d'un produit étanche (technologie Oyster).

IMPORTANT!
L'installation et le raccordement du produit à la cheminée doivent être effectués par un technicien spécialisé ou par du personnel compétent afin de respecter les éventuelles réglementations locales ou nationales et, dans tous les cas, conformément à la norme UNI 10683.

Au déballage du produit et de son cadre éventuel, vérifiez le parfait fonctionnement de chacune de ses parties ou les éventuels dommages de transport. Si le produit est installé dans un endroit difficile d'accès, vous pouvez alléger le poids en retirant les éléments internes qui composent le foyer.
Il est recommandé de repositionner correctement chaque élément.

PRÉPARATION ET DÉB DÉBALLAGE

Le produit est livré dans un emballage contenant le poêle fini.
Retirez les deux sangles qui fixent l'emballage/le poêle à la palette, retirez les cartons et le plastique de protection.

Le poêle est maintenant prêt à être placé à l'endroit choisi.

3 -INSTALLATION

MANIPULATION

Le produit doit toujours être déplacé en position verticale en utilisant uniquement des chariots. Un soin particulier doit être apporté à la protection de la porte et de son verre contre les chocs mécaniques qui compromettent son intégrité.
Dans tous les cas, la manipulation du produit doit être effectuée avec précaution. Si possible, déballez le produit près de la zone où il sera installé.
Les matériaux qui composent l'emballage ne sont ni toxiques ni nocifs, et ne nécessitent donc aucun processus d'élimination particulier. Le stockage, l'élimination ou, si nécessaire, le recyclage sont de la responsabilité de l'utilisateur final, conformément aux lois en vigueur.

PIEDS

Selon le modèle, les pieds sont soit déjà en place, soit à fixer à la base de la structure et ne permettent pas de réglage. Quatre pieds sont fournis avec le poêle.

4 -OPERATION

AVERTISSEMENTS AVANT IGNITION

Assurez-vous d'avoir lu et bien compris le contenu de ce manuel d'instructions. Retirez tous les éléments susceptibles de brûler (instructions et diverses étiquettes adhésives) du foyer et de la porte du produit. Retirez tous les autocollants du verre céramique, sinon la haute température risque de les faire fondre et d'endommager irrémédiablement le verre. Le produit peut être placé dans un coin ou contre un mur.

Évitez de toucher le produit pendant l'allumage initial, car la peinture termine son processus de séchage et durcit à ce stade. Il est bon d'assurer une ventilation efficace de la pièce lors du premier allumage, car le produit exhalera un peu de fumée et une odeur de peinture, ce qui est tout à fait normal !
Si nécessaire, rafraîchissez la peinture avec la bombe de couleur dédiée.

Ne restez pas à proximité du produit et comme mentionné, ventilez la pièce. La fumée et l'odeur de la peinture disparaîtront après environ une heure de fonctionnement, en rappelant toutefois qu'elles ne sont pas dangereuses pour la santé.

Le produit sera soumis à des dilatations et des contractions pendant les phases d'allumage et de refroidissement et peut donc émettre de légers bruits de craquement.
Ce phénomène est absolument normal puisque la structure est faite d'acier laminé et ne doit pas être considéré comme un défaut.

Il est extrêmement important de veiller à ne pas surchauffer le produit immédiatement, mais à le faire monter progressivement en température.

Cela permettra d'éviter d'endommager les soudures et la structure en acier. Ne cherchez pas tout de suite la performance du chauffage !

CARBURANT

COMBUSTIBLE : BOIS

Afin d'obtenir un rendement maximal de votre produit, il est primordial d'utiliser du bois aux caractéristiques appropriées.
Vous pouvez utiliser du bois de chauffage comme le **chêne, le hêtre, le frêne, le robinier** ou des bûches de bois pressé non résinées. **Ces derniers ont un pouvoir calorifique élevé et doivent être utilisés avec précaution pour éviter une surchauffe préjudiciable au produit**. Les combustibles de type peuplier-pin-castan ont un faible pouvoir calorifique car il s'agit de bois tendre, c'est-à-dire mou. Pour tous les types énumérés, la teneur en humidité est cruciale.

Tempo di essiccamento legna (es. faggio)	Umidità %	Potere calorifico Kcal/Kg
Appena tagliata	50	/
3 Mesi	40	2410
6 Mesi	35	2700
9 Mesi	30	2900
12 Mesi	25	3150
15 Mesi	20	3400
18 Mesi	15	3710
21 Mesi	10	3980

Un pourcentage élevé d'humidité provoque de la condensation dans le conduit d'évacuation des fumées, ce qui altère le tirage et génère de la fumée et un dépôt considérable de suie dans le foyer, sur la vitre de la porte et sur la cheminée, avec un risque possible d'incendie dans ces derniers ; il entraîne également un rendement global beaucoup plus faible.

L'utilisation de bois humide ou traité dégage une quantité de fumée supérieure à la normale, qui peut encrasser le verre plus rapidement. Un faible rendement de la cheminée peut également affecter la propreté de la vitre, car la fumée reste dans la chambre de combustion plus longtemps que la normale.

Ne pas utiliser de combustibles traités (bois peint ou laqué) ou non conformes (plastique ou dérivés) qui peuvent libérer des substances toxiques ou polluantes.
Ne pas brûler les déchets.
Les gaz produits par la combustion résultant de l'utilisation d'un combustible inapproprié peuvent endommager le produit, la cheminée, polluer et nuire à votre santé.

UTILISATION DE LA CUISINIÈRE

OUVERTURE/FERMETURE DE LA PORTE

Le produit est équipé d'un système de fermeture automatique des portes. Avec le gant en cuir fourni, tirez la poignée vers vous et la porte s'ouvre. Pour la fermer, il suffit de lâcher la poignée et la porte se ferme automatiquement.

CHARGEMENT DU CARBURANT

Pour charger du carburant, il suffit d'ouvrir la porte en tirant sur la poignée et en tirant la porte vers vous. Pendant l'utilisation, les pièces métalliques et le verre atteignent des températures élevées, il faut donc utiliser une protection adaptée. La porte de la chambre de combustion doit rester fermée pendant la combustion.

Il est interdit de charger des quantités de carburant supérieures à celles indiquées dans les fiches techniques de chaque produit individuel.
Des quantités excessives de combustible placées dans la chambre de combustion peuvent endommager et déformer le foyer et la structure du produit.
L'entreprise n'est pas responsable des dommages causés par une surcharge de carburant ou l'utilisation d'un carburant non conforme aux spécifications.

CONTRÔLE DE LA COMBUSTION

Le contrôle de la combustion, et donc de l'entrée d'air de combustion, est réalisé par un seul bouton de commande. L'air d'entrée est distingué en :

AIR PRIMAIRE :

L'air primaire est prédéterminé et c'est l'air qui est introduit pour faciliter, avant tout, l'allumage du produit.

AIR SECONDAIRE :

l'émission d'air secondaire est prédéterminée, sert au nettoyage partiel du verre et permet l'achèvement du processus de combustion par la seconde écologie de combustion.
Grâce à cela, l'efficacité et les performances de chauffage du produit sont accrues.

PREMIÈRE IGNITION

NOTE SUR LES FUMÉES DE PEINTURE
Il est suggéré d'aérer la pièce au premier allumage pour évacuer les éventuelles odeurs et/ou fumées émises par la peinture lorsqu'elle sèche et durcit sous l'effet de la chaleur.

Ne restez pas à proximité du poêle et, comme mentionné, ventilez la pièce. La fumée et l'odeur de la peinture disparaîtront après environ une heure de fonctionnement, en rappelant toutefois qu'elles ne sont pas dangereuses pour la santé.

Il est recommandé d'effectuer le premier allumage en utilisant du bois fin et sec.
L'entrée d'air de combustion doit être complètement ouverte. Une fois que la combustion a commencé, on peut insérer du bois de taille normale.
Pendant les différents rechargements, la porte coupe-feu doit être ouverte lentement afin d'éviter le rejet de fumée dans la pièce.

Procédez comme suit :

- Placez une petite quantité de papier froissé dans le produit.
- Recouvrez le papier d'une petite quantité de brindilles et de quelques morceaux de bois.
- Tournez le levier à fond vers la gauche (pos.3).
- Allumez le papier et, si nécessaire, maintenez la porte fermée pendant quelques minutes jusqu'à ce que la chambre de combustion et la cheminée commencent à chauffer.
- Lorsque les brindilles brûlent, vous pouvez fermer la porte.

Au fur et à mesure que le feu progresse, ajoutez du bois. Toutefois, ne surchargez jamais le produit avec du bois (voir les caractéristiques techniques dans le tableau).
Dès que les flammes se sont éteintes et que le lit de braises s'est formé, chargez le produit normalement.
Les petites charges sont préférables pour la combustion aux grandes charges de bois.
Nous recommandons cette méthode de chargement du combustible, même pour les utilisations ultérieures du produit.

Afin d'obtenir la puissance nominale et une condition de combustion optimale, introduire la charge de bois et respecter l'intervalle de charge indiqué dans le tableau des caractéristiques techniques (chapitre 3).

5 -ENTRETIEN ET NETTOYAGE

Le nettoyage de toutes les pièces doit être effectué lorsque le produit est complètement froid.

NETTOYAGE PAR L'UTILISATEUR

NETTOYAGE DU VERRE

Pour nettoyer le verre, vous pouvez utiliser des produits spécifiques (voir notre liste de prix), un chiffon imbibé d'une solution d'eau et d'ammoniaque ou un peu de cendre blanche et une feuille de papier journal. Toute accumulation de suie et de saleté prolongera le temps de nettoyage de la peinture.

Ne pas pulvériser le produit sur les parties peintes et les joints de porte (cordon en fibre céramique).

Les verres céramiques installés sur les produits du fabricant ont une résistance à la chaleur d'environ 750°C et sont testés et vérifiés avant et après l'installation pour détecter les fissures, les bulles et les soufflures.

Le verre céramique installé sur les produits du fabricant a une résistance à la chaleur d'environ 750°C et est testé et vérifié avant et après l'installation pour détecter les fissures, les bulles et les soufflures.
Le verre, malgré sa grande résistance à la température, est néanmoins un élément fragile et il est donc conseillé de manipuler la porte avec précaution, sans la claquer ni la forcer. Le verre, étant un élément non élastique, peut se briser.
Ce type de verre n'éclate pas non plus et ne se brise pas, mais s'il se casse, en raison de ce qui précède, il ne peut former qu'une fissure.

NETTOYAGE DES DÉFLECTEURS SUPÉRIEURS DE LA CALORITE

Ils ne nécessitent pas de soins particuliers. Toutefois, en cas d'utilisation prolongée, le matériau efficace dont est fait le déflecteur de fumée à l'intérieur de la chambre de combustion s'use ou peut être endommagé à la suite d'une mauvaise utilisation du poêle, au point de nécessiter son remplacement.

NETTOYAGE DES CENDRES

Cette opération doit être effectuée lorsque le produit est éteint ; nous recommandons un nettoyage périodique de la sole pour faciliter une bonne combustion.
Ouvrez la porte, retirez les cendres à l'aide d'une pelle et d'une brosse (non fournies avec le produit).
Nettoyez également tout dépôt excessif de cendres.
Les cendres encore chaudes ne doivent pas être stockées à l'extérieur de manière incontrôlée ou être mises à la poubelle. Laissez-les refroidir à l'air libre dans un récipient métallique.

5 ENTRETIEN ET NETTOYAGE

NETTOYAGEPIÈCES PEINTES

Évitez de nettoyer les parties peintes lorsque le produit est en marche ou chaud, avec des chiffons humides pour éviter un choc thermique sur la peinture et son décollement consécutif. N'utilisez pas de produits ou de matériaux abrasifs ou agressifs. Nettoyez avec un chiffon humide en papier ou en coton.

NETTOYAGE DES SURFACES INOXYDABLES ET SATINÉES (*le cas échéant*)

Normalement, il n'est pas nécessaire de traiter ces surfaces et il suffit d'éviter de les nettoyer avec des matériaux abrasifs. Pour l'acier inoxydable et les surfaces satinées, nous recommandons de nettoyer avec une serviette en papier ou un chiffon propre et sec imbibé d'un détergent à base de tensioactifs non ioniques (<5%) ; un détergent en spray pour le verre et les miroirs peut convenir.

Les peintures siliconées utilisées pour recouvrir les produits ont des propriétés techniques de premier ordre qui leur permettent de résister à des températures très élevées.
Cependant, il existe une limite physique (380°-400°) au-delà de laquelle le vernis perd ses propriétés et commence à "blanchir" ou (au-dessus de 450°) à "vitrifier" et peut s'écailler et se décoller de la surface de l'acier. Si de tels effets se produisent, cela signifie que des températures bien supérieures à celles auxquelles le produit devrait fonctionner correctement ont été atteintes, et il est donc conseillé d'utiliser la quantité de carburant indiquée dans les tableaux techniques.

NETTOYAGE DE CHEMINÉE

Il est obligatoire de procéder à un nettoyage mécanique de la cheminée au moins une fois par an ; des dépôts excessifs de scories non brûlées peuvent causer des problèmes dans la sortie des fumées et provoquer un incendie dans la cheminée elle-même.

NETTOYAGE PAR DU PERSONNEL SPÉCIALISÉ

AVERTISSEMENT :
la fréquence de nettoyage du produit est à déterminer en fonction de son utilisation et du type d'installation. L'entreprise recommande de faire appel à un centre de service agréé pour l'entretien et le nettoyage de fin de saison de l'ensemble du système de cheminée car, outre les opérations décrites ci-dessus, il effectuera également un contrôle général du produit

PREMIERS SECOURS

Si, pour une raison quelconque, il est nécessaire d'éteindre brusquement et rapidement le feu dans la chambre de combustion ou d'intervenir sur le feu dans la cheminée, agissez comme suit

- si le temps le permet, enlevez les braises et les cendres à l'aide d'un récipient métallique.
- Demandez l'intervention des organismes compétents de toute urgence.

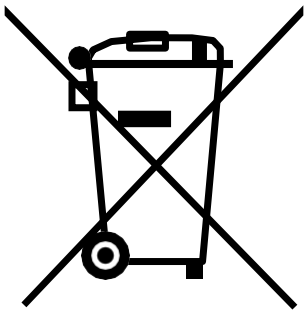

6 - DESCRIZIONE PRODOTTI

6 - DESCRIPTION OF PRODUCTS
6 - DESCRIPTION DE PRODUIT
6 - BESCHREIBUNG DES PRODUKTS
6 - DESCRIPCIÓN DEL PRODUCTO

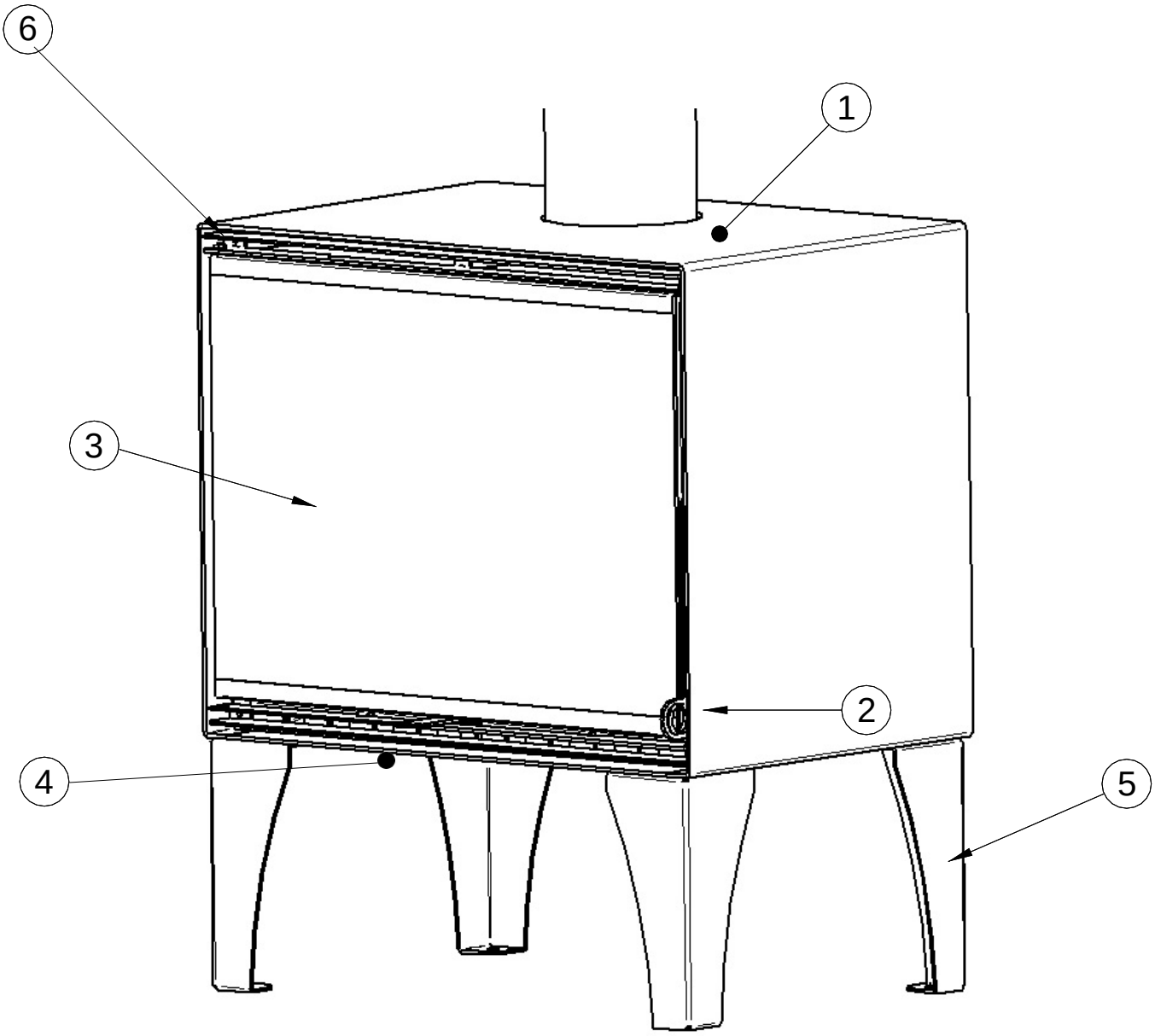

	ITALIANO	ENGLISH	FRANCAIS	DEUTSCH	ESPAÑOL
1	Piastra superiore	Upper plate	Plaque supérieure	Obere Platte	Plancha superior
2	Maniglia porta	Door handle	Poignée de porte	Tür	Manilla de la puerta
3	Porta	Door	Porte	Feuerraumtür mit Sichtfenster	Puerta
4	Regolazione aria primaria	Primary air adjustment	Réglage air primaire	Primärluftregelung	Regulación aire primario
5	**Dettaglio del rivestimento**	Cladding detail	Détail du revêtement	Verkleidung Detail	Detalle de revestimiento
6	Griglia	Grid	Grille	Gitter	Cuadrícula

6 - DESCRIZIONE PRODOTTI

6 - DESCRIPTION OF PRODUCTS
6 - DESCRIPTION DE PRODUIT
6 - BESCHREIBUNG DES PRODUKTS
6 - DESCRIPCIÓN DEL PRODUCTO

DESCRZIONE COMPONENTI PRINCIPALI
DESCRIPTION OF MAIN COMPONENTS
DESCRIPTION DES COMPOSANTS PRINCIPALES
BESCHREIBUNG DER HAUPTKOMPONENTEN
DESCRIPCIÓN DE LOS PRINCIPALES COMPONENTES

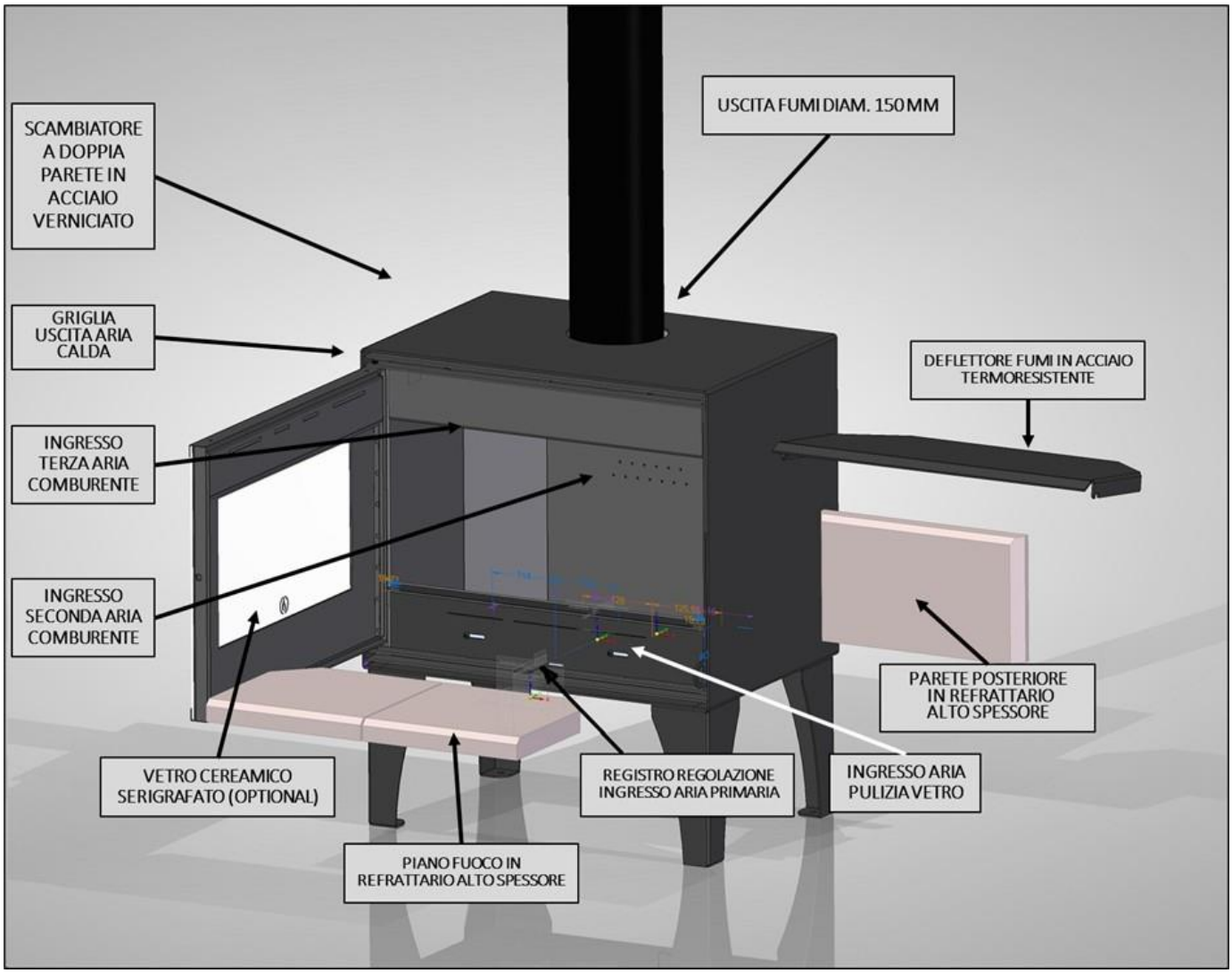

6 - DESCRIPTION OF PRODUCTS
6 - DESCRIPTION DE PRODUIT
6 - BESCHREIBUNG DES PRODUKTS
6 - DESCRIPCIÓN DEL PRODUCTO

DETTAGLIO DELLA CAMERA DI COMBUSTIONE
COMBUSTION CHAMBER DETAIL
DÉTAIL DE LA CHAMBRE DE COMBUSTION
DETAIL DER BRENNKAMMER
DETALLE DE LA CÁMARA DE COMBUSTIÓN

6 - DESCRIPTION OF PRODUCTS
6 - DESCRIPTION DE PRODUIT
6 - BESCHREIBUNG DES PRODUKTS
6 - DESCRIPCIÓN DEL PRODUCTO

QUICKLY WOOD AIR SYSTEM

ESCLUSIVO KIT DI VENTILAZIONE
EXCLUSIVE VENTILATION KIT
KIT DE VENTILATION EXCLUSIF
EXKLUSIVES LÜFTUNGSSET
KIT EXCLUSIVO DE VENTILACIÓN

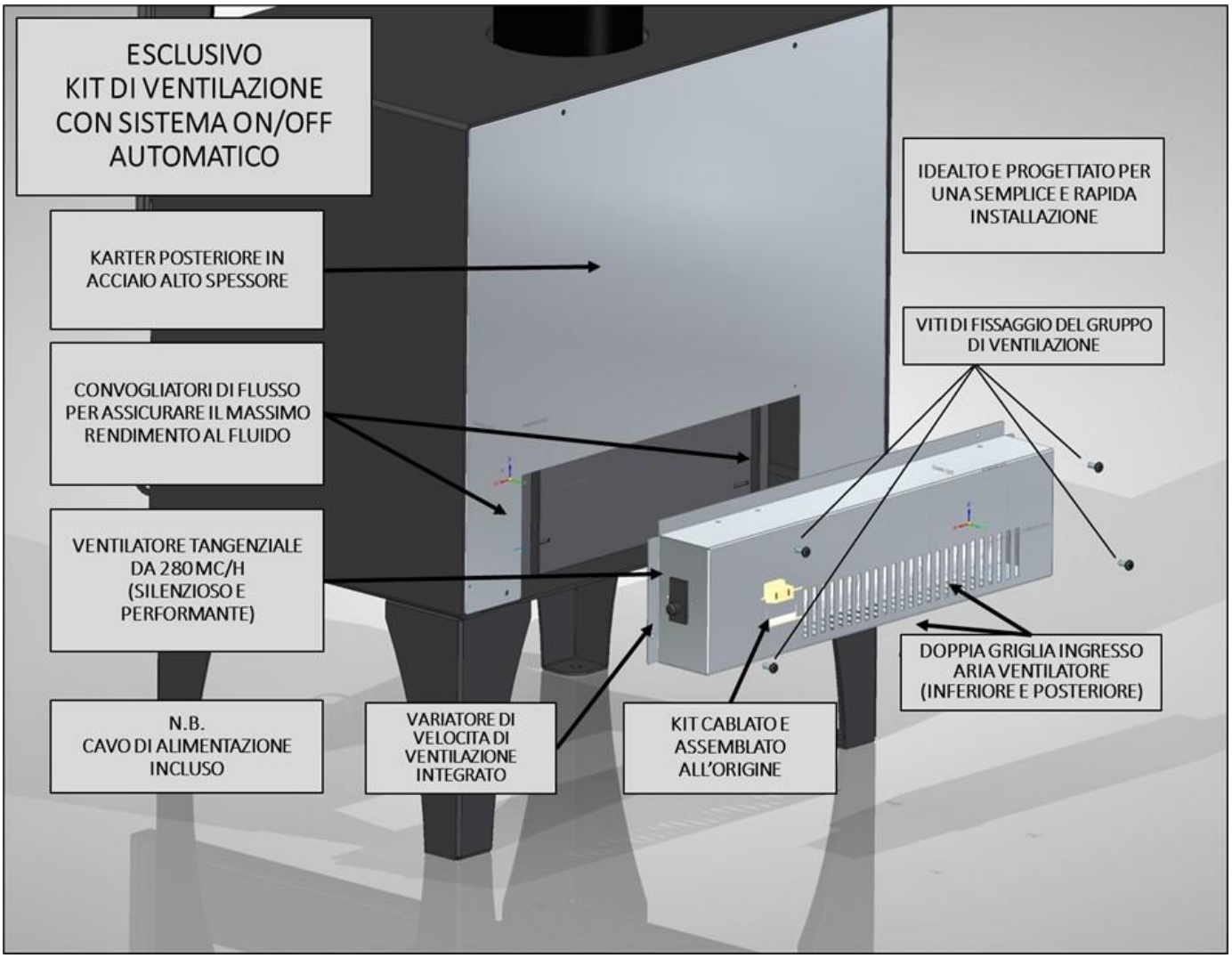

7 - CARATTERISTICHE TECNICHE

7- TECHNICALFEATURES
7 - CARACTÉRISTIQUES TECHNIQUES
7 - TECHNISCHE EIGENSCHAFTEN 7
- CARACTERÍSTICAS TÉCNICAS

*LE PRESTAZIONI DI CUI ALLE CARATTERISTICHE TECNICHE SONO OTTENUTE CON IL REGISTRO ARIA PRIMARIA ALLA POSIZIONE "CHIUSO"

*THE PERFORMANCE REFERRED TO IN THE TECHNICAL CHARACTERISTICS IS OBTAINED AT THE PRIMARY AIR REGISTER POSITION CLOSED.

*DIE IN DEN TECHNISCHEN DATEN ANGEGEBENEN LEISTUNGSWERTE WERDEN BEI GESCHLOSSENEM PRIMÄRLUFTREGISTER ERREICHT.

*LES PERFORMANCES INDIQUÉES DANS LES CARACTÉRISTIQUES TECHNIQUES SONT OBTENUES DANS LA POSITION FERMÉE DU REGISTRE D'AIR PRIMAIRE.

*EL RENDIMIENTO DE LAS CARACTERÍSTICAS TÉCNICAS SE OBTIENE * LAS CIFRAS DE RENDIMIENTO DE LAS ESPECIFICACIONES TÉCNICAS SE OBTIENEN EN LA POSICIÓN DE REGISTRO DE AIRE PRIMARIO CERRADO.

DURANTE IL FUNZIONAMENTO A LEGNA LA STUFA È A COMBUSTIONE INTERMITTENTE.
WHEN BURNING WOOD LOGS, THE STOVE HAS A DISCONTINUOUS COMBUSTION
BEI SCHEITHOLZBETRIEB, HAT DER OFEN EINE NICHT KONTINUIERLICHE VERBRENNUNG
PENDANT LA COMBUSTION DU BOIS, LE POÊLE EST À COMBUSTION INTERMITTENTE
DURANTE LA QUEMA DE LEÑA, LA ESTUFA ES DE COMBUSTIÓN INTERMITENTE

7 - CARATTERISTICHE TECNICHE

7- TECHNICALFEATURES
7 - CARACTÉRISTIQUES TECHNIQUES
7 - TECHNISCHE EIGENSCHAFTEN 7
- CARACTERÍSTICAS TÉCNICAS

CLASSE DI APPARTENENZA IN RIFERIMENTO ALLA D.L.G. 186/2017 Class of belonging in referenCe to the D.l.g. 186/2017 CLASSE D'APPARTENANCE EN RÉFÉRENCE AU D.L.G. 186/2017 Zugehörigkeitsklasse in beZug auf Die D.l.g. 186/2017 Clase De pertenenCia en referenCia al D.l.g. 186/2017	Nr.	4 STELLE *4 STARS* *4 STERNE* *4 ÉTOILES* *4 ESTRELLAS*
*POTENZA TERMICA NOMINALE * nominal heat output - * puissanCe thermique nominale * feuerungswärmeleistung - * *potenCia térmiCa nominal	kW	10,20
RENDIMENTO effiCienCy - renDement - WirkungsgraD – renDimiento	%	78,40
CONSUMO ORARIO DI COMBUSTIBILE hourly fuel Consumption - Consommation horaire De bois StünDliCher VerbrauCh Des brennstoffs - Consumo De Combustible por hora	kg/h	3,35
PORTATA DEI FUMI exhaust smoke Volume - Débit De fumée - rauChmenge - CauDal De humos	g/s	6,16
EMISSIONI DI CO AL 13 % DI O^2 Co emission (at 13% o) - émissions De Co (13% o) - Co emissionen (13% o) - emisiones De Co (13% De o^2)	mg/m³	1090
TEMPERATURA FUMI Smoke temperature - tempèrature fumèes – rauChtemperature - temperatura Del humo	C°	298,2
CARICO DI LEGNA CONSIGLIATO SuggesteD wooD quantity - empfohlene holzlaDung /Charge reCommanDée De bois - Carga De maDera reComenDaDa	kg/h	2,5 - 3,3
COMBUSTIBILE fuel - Combustible - brennstoff – Combustible	Legna - Wood - Holz	
TIRAGGIO DELLA CANNA FUMARIA Draft - tirage - Zug – tiro De la Chimenea	Pa	12±2
PESO Weight - poiDs - gewiCht – peso	kg	105
DIAMETRO PRESA D'ARIA AMBIENTE Diameter of the room air intake - Diamètre de l'entrée d'air ambiant - Durchmesser der Raumluftansaugung - Diámetro de la entrada de aire ambiente	cm	Ø 12
USCITA FUMI Smoke outlet - éVaCuation fumées - rauChaustritt - SaliDa De humos	cm	Ø 15
STUFA ADATTA PER LOCALI NON INFERIORI A: StoVe suitable for rooms of no less than - foyer inDiqué pour Del Vùolumes non inférieurs à / Heizofen für räume mit mindestens - Peč Primerna za Prostore s prostornino najmanj	m³	65

8 - SCHEDE DIMENSIONALI

8 - DIMENSIONAL SHEETS
8 - SCHÉMAS DIMENSIONNELS
8 - BEMESSUNGSBLÄTTER
8 - FICHAS DIMENSIONALES

MOD. EDOARDO 13

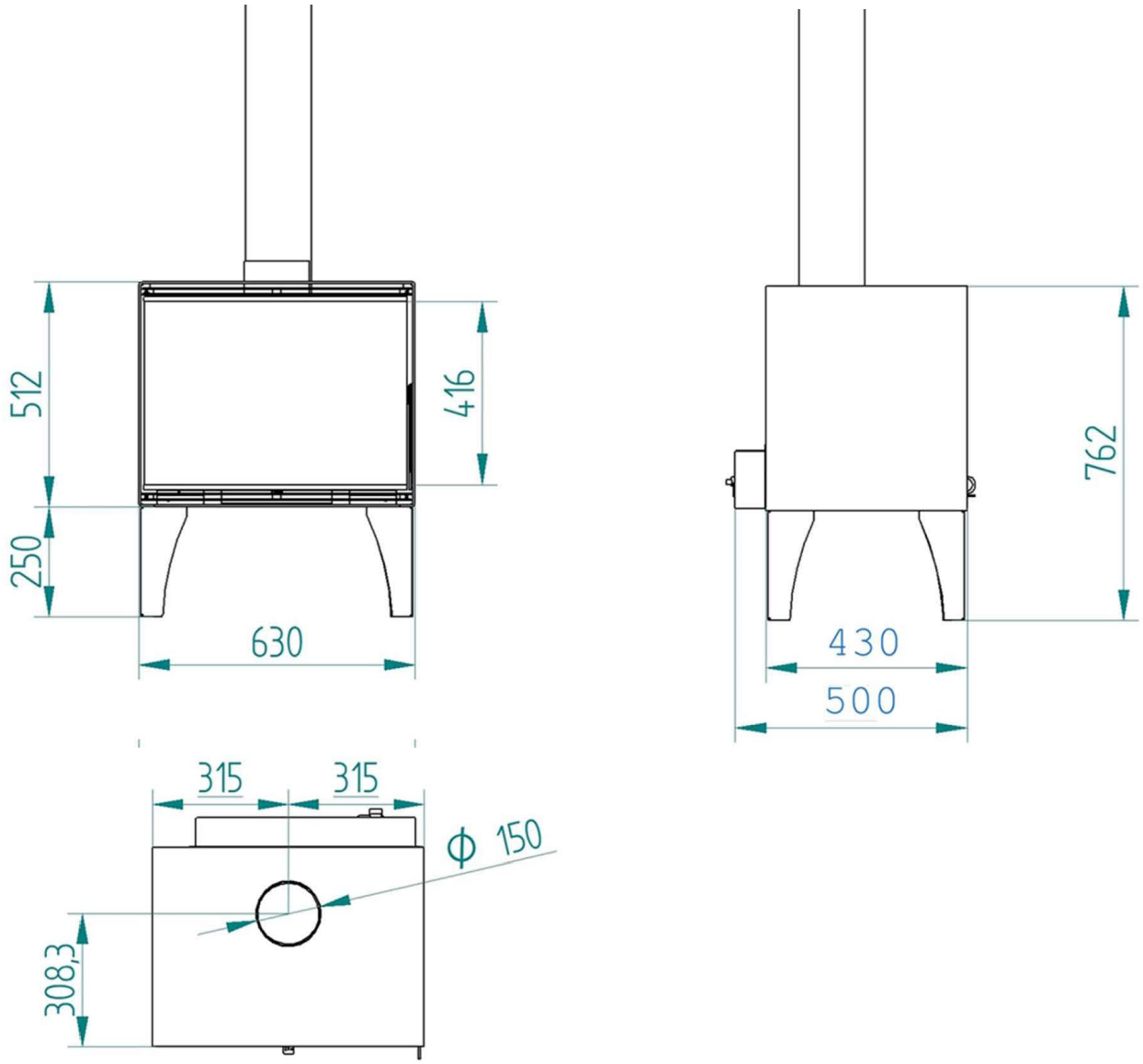

Informazioni: questo modello di stufa viene fornito con un kit di piedini da assemblare al momento dell'installazione.
Information: this stove model comes with kit of feet to be assembled at the moment of installation.
Information : Ce modèle de poêle est fourni avec un jeu de pieds à assembler au moment de l'installation.
Information: Dieses Ofenmodell wird mit einem Satz von Füßen geliefert, die bei der Installation montiert werden müssen.
Información: Este modelo de estufa se suministra con un juego de pies que debe montarse en el momento de la instalación.

8 - SCHEDE DIMENSIONALI

8 - DIMENSIONAL SHEETS
8 - SCHÉMAS DIMENSIONNELS
8 - BEMESSUNGSBLÄTTER
8 - FICHAS DIMENSIONALES

MOD. VALERIA 13

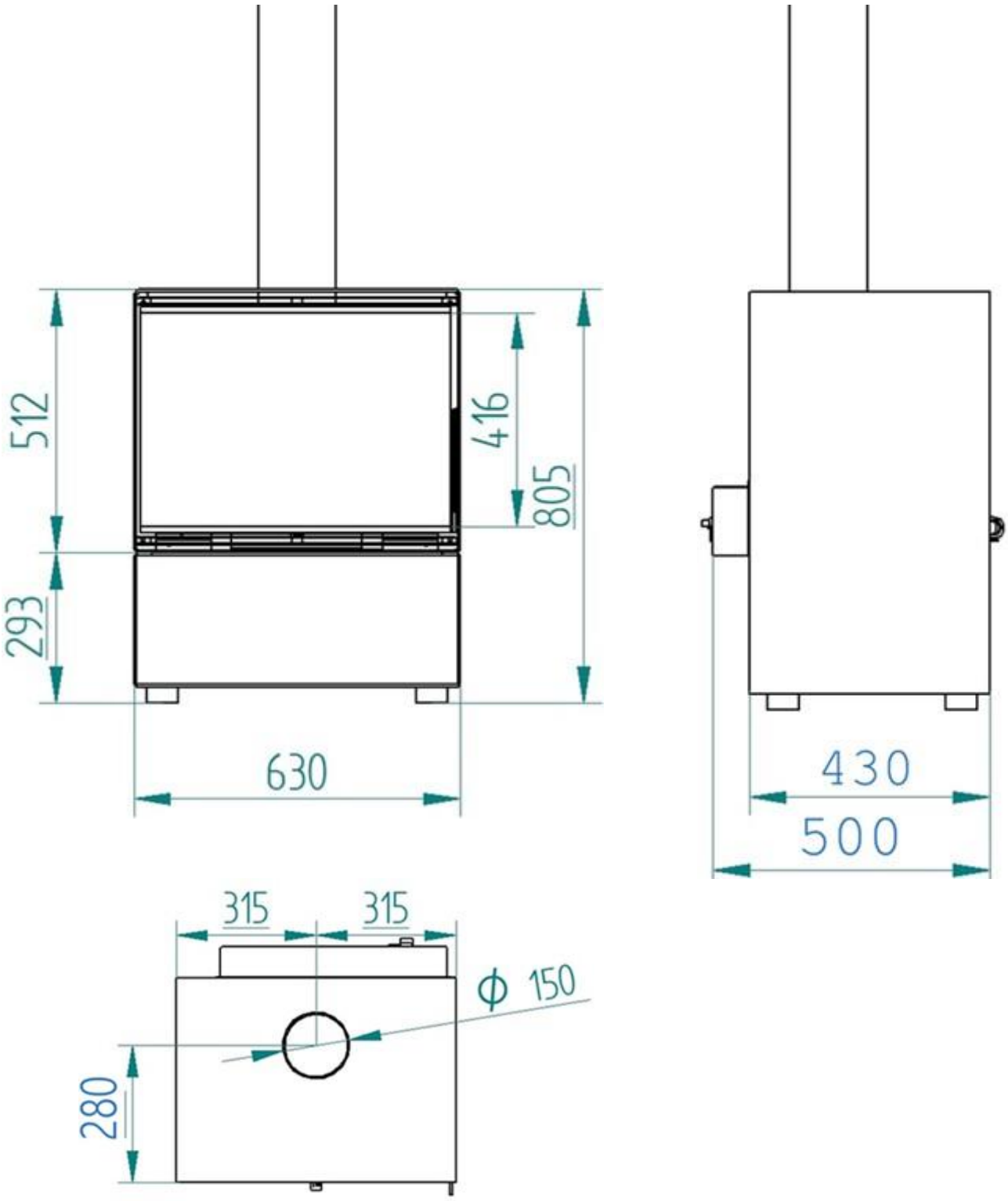

8 - SCHEDE DIMENSIONALI

8 - DIMENSIONAL SHEETS
8 - SCHÉMAS DIMENSIONNELS
8 - BEMESSUNGSBLÄTTER
8 - FICHAS DIMENSIONALES

MOD. MICHELA 13

PORTALEGNA LATERALE REVERSIBILE
REVERSIBLE SIDE WOOD HOLDER
PORTE-BOIS LATÉRAL RÉVERSIBLE
REVERSIBLER SEITLICHER HOLZHALTER
SOPORTE LATERAL REVERSIBLE PARA LA MADERA

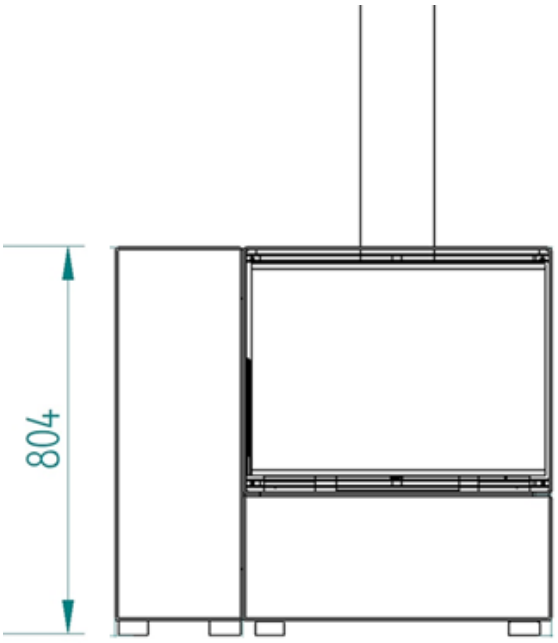

VERSION SX

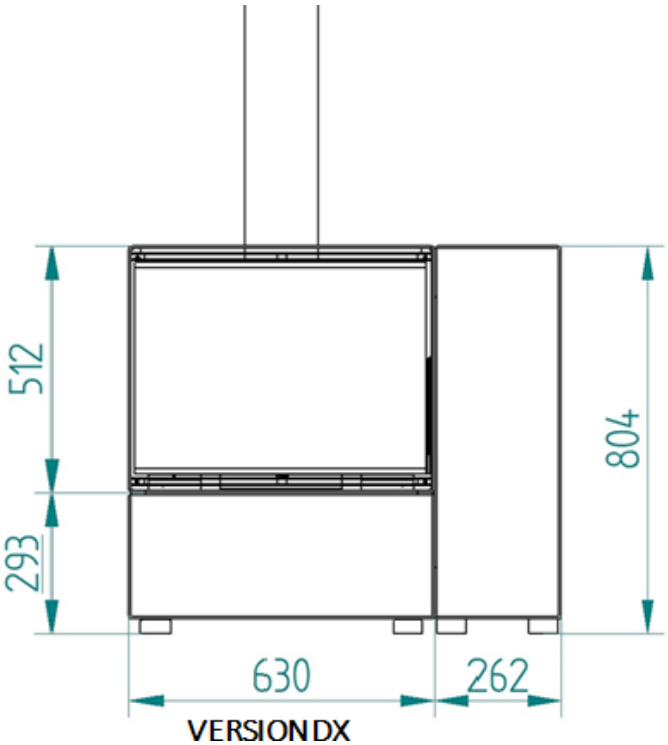

VERSION DX

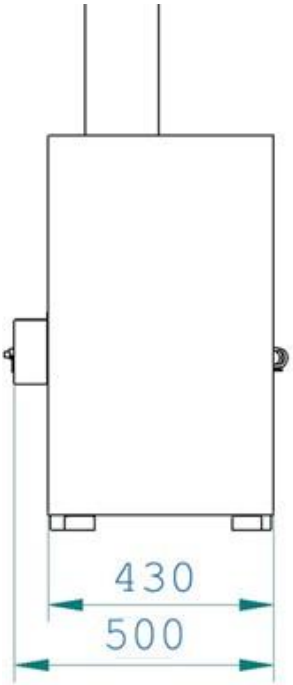

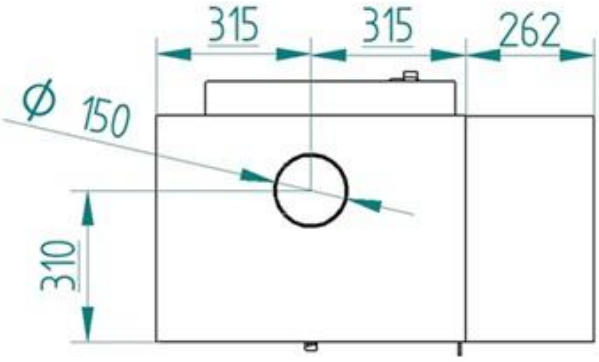

8 - SCHEDE DIMENSIONALI

8 - DIMENSIONAL SHEETS
8 - SCHÉMAS DIMENSIONNELS
8 - BEMESSUNGSBLÄTTER
8 - FICHAS DIMENSIONALES

MOD. JULIETTA 13

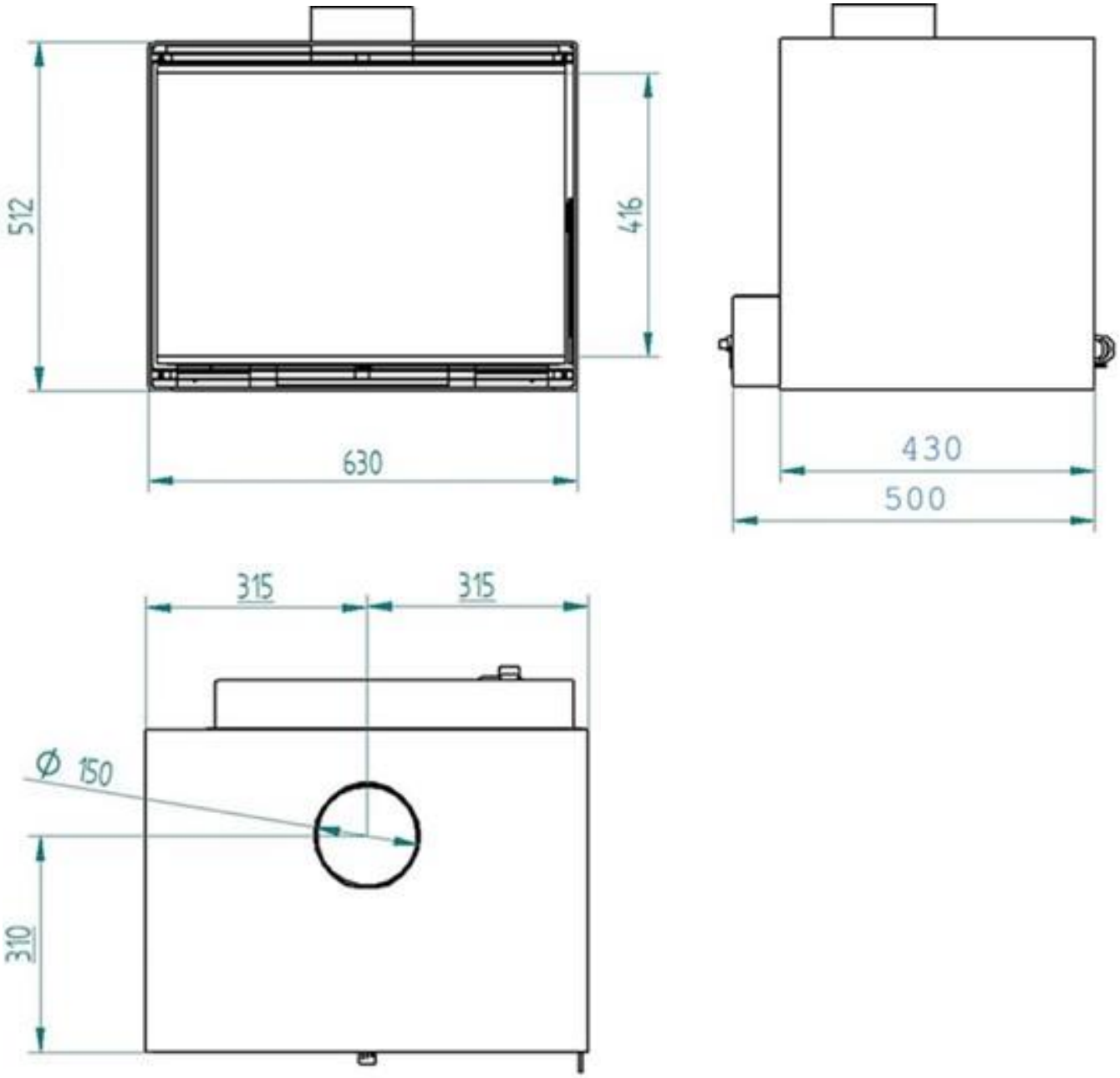

8 - SCHEDE DIMENSIONALI

8 - DIMENSIONAL SHEETS
8 - SCHÉMAS DIMENSIONNELS
8 - BEMESSUNGSBLÄTTER
8 - FICHAS DIMENSIONALES

MOD. GABRIELA 13

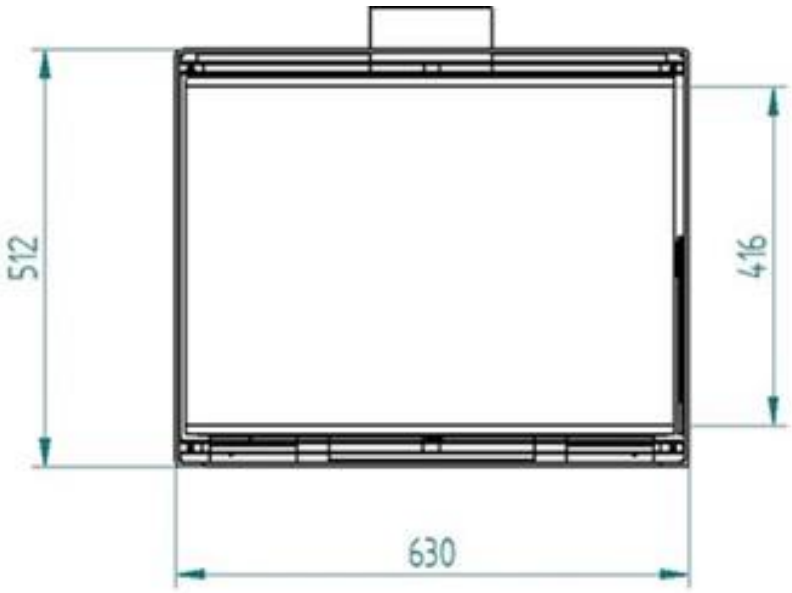

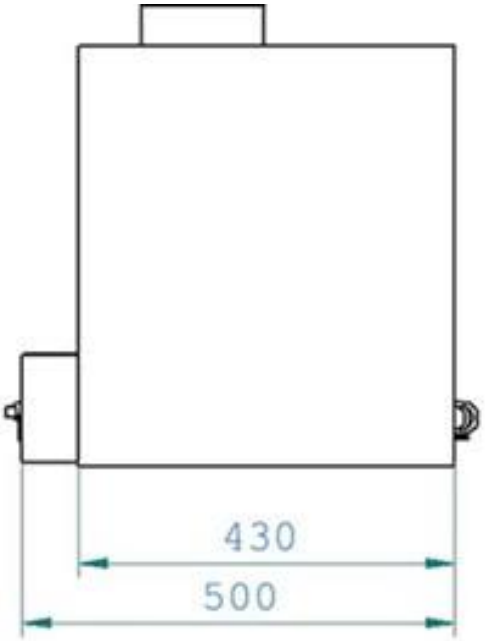

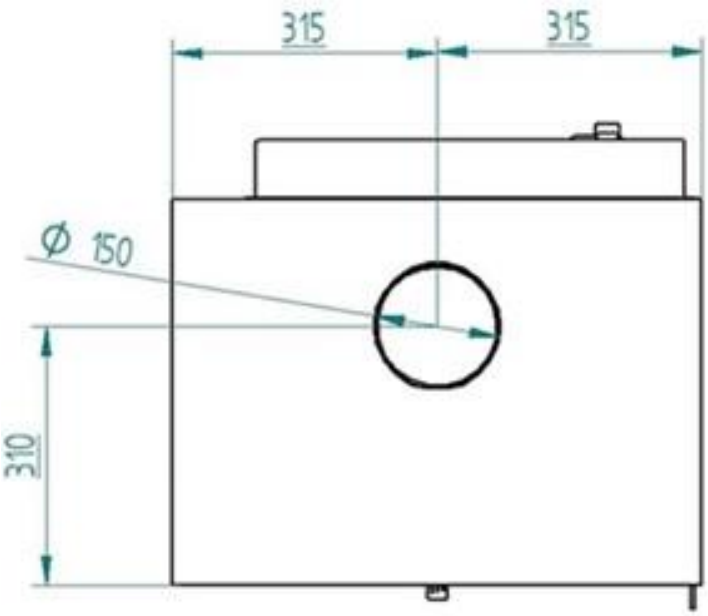

8 - DIMENSIONAL SHEETS
8 - SCHÉMAS DIMENSIONNELS
8 - BEMESSUNGSBLÄTTER
8 - FICHAS DIMENSIONALES

MOD. LUCREZIA 13

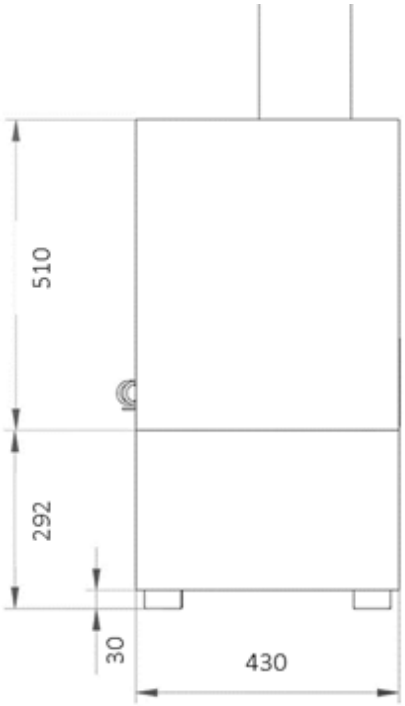

Version droite

Note: Banc réversible

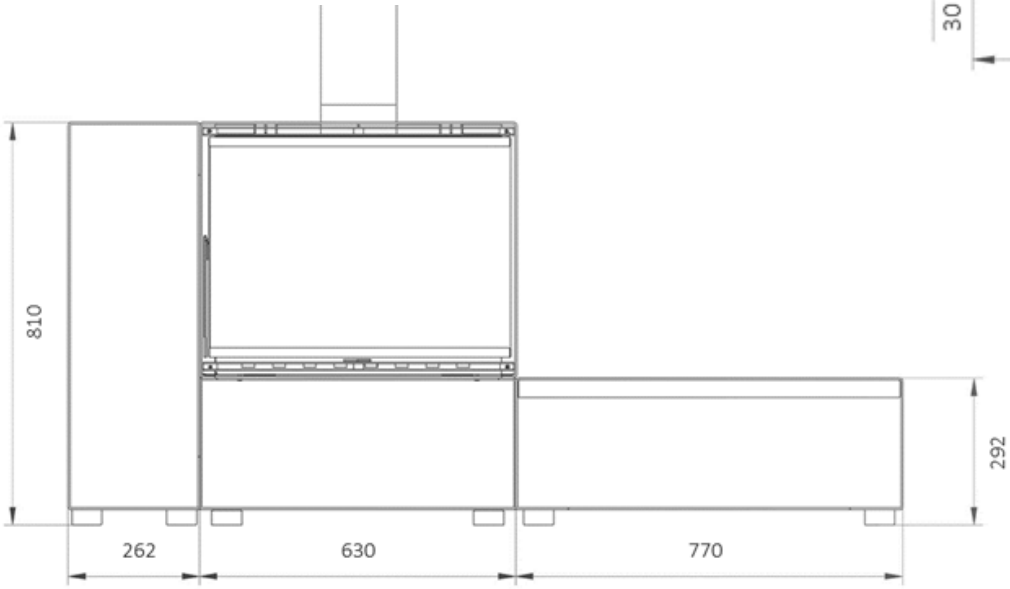

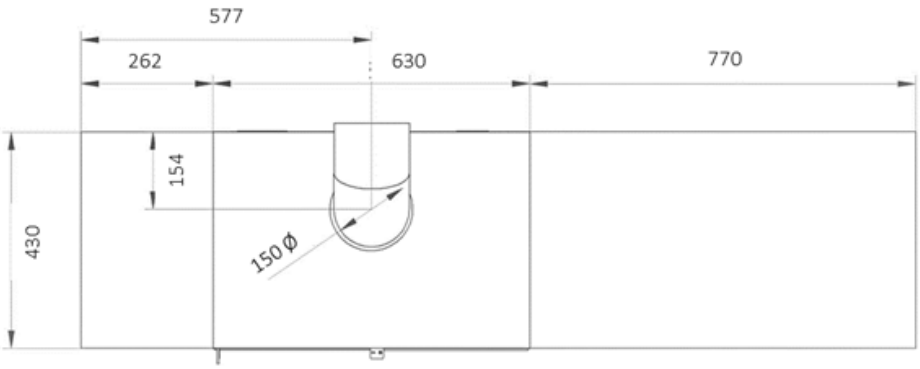

8 - DIMENSIONAL SHEETS
8 - SCHÉMAS DIMENSIONNELS
8 - BEMESSUNGSBLÄTTER
8 - FICHAS DIMENSIONALES

MOD. LUCREZIA 13

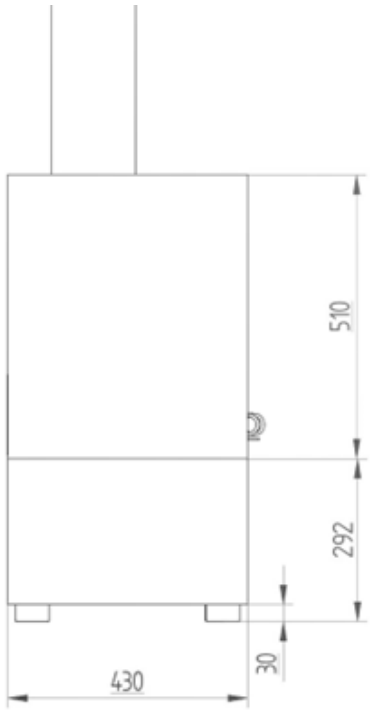

Version gauche

Note: Banc réversible

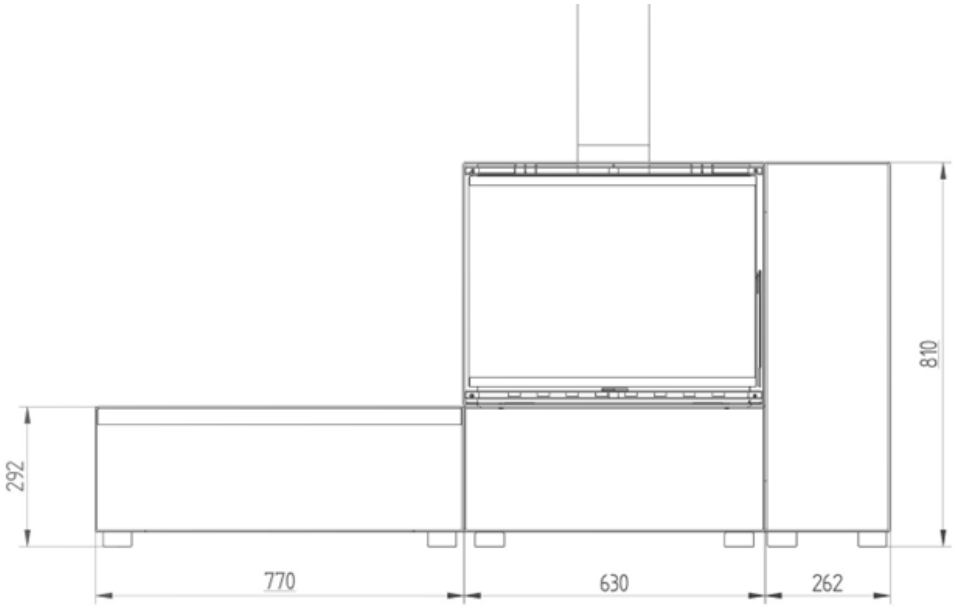

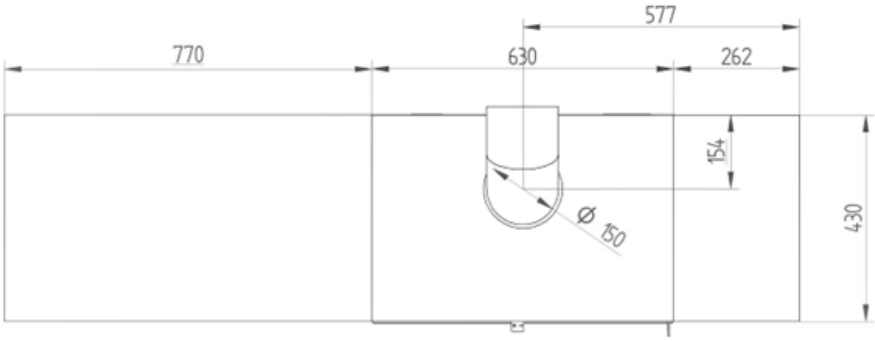

8 - SCHEDE DIMENSIONALI

8 - DIMENSIONAL SHEETS
8 - SCHÉMAS DIMENSIONNELS
8 - BEMESSUNGSBLÄTTER
8 - FICHAS DIMENSIONALES

8 - SCHEDE DIMENSIONALI

8 - DIMENSIONAL SHEETS
8 - SCHÉMAS DIMENSIONNELS
8 - BEMESSUNGSBLÄTTER
8 - FICHAS DIMENSIONALES

9 - CERTIFICAZIONE ECODESIGN

9 - ECODESIGN CERTIFICATION
9 - CERTIFICATION ECODESIGN
9 - ECODESIGN-ZERTIFIZIERUNG
9 - CERTIFICACIÓN DE ECODISEÑO

INTERSTOVES

CE

ECODESIGN EU Declaration of Conformity according:
DIR 2009/125/EC
REG (EU) 2015/1185 – 2015/1186
Standard product reference used as guideline
UNE-EN 13240:2002 ; UNE-EN 16510:2019

Notified Laboratory	Technical report
CENTRO DE INVESTIGACIÓN Y ANÁLISIS WATT. S.I. Ctra Nacional N323a, 147. 18640 Padul, Granada, España. www.laboratorioswatt.com / laboratorio@laboratorioswatt.com / 635034777	Cod. WIN-028-061-22

Model	EDOARDO
Residential heating appliances fired by wood	
Direct heat output	10,2 kW
Indirect heating functionality:	-
Indirect heat output:	-

Fuel	Preferred fuel (only one):	Other suitable fuel(s):
Wood logs with moisture content ≤ 25 %	yes	yes
Compressed wood with moisture content < 12 %	no	no
Other woody biomass	no	no
Non-woody biomass	no	no
Anthracite and dry steam coal	no	no
Hard coke	no	no
Low temperature coke	no	no
Bituminus coal	no	no
Lignite briquettes	no	no
Peat briquettes	no	no
Blended fossil fuel briquettes	no	no
Other fossil fuel	no	no
Blended biomass and fossil fuel briquettes	no	no
Other blend of biomass and solid fuel	no	no

Characteristics when operating with the preferred fuel only:		
Heat output (kW)		
Nominal heat output	P_{nom}	10,2
Minimum heat output	P_{min}	N.A.
Auxiliary elettricity consumption (kW)		
At nominal heat output	el_{max}	N.A.
At minimum heat output	el_{min}	N.A.
In standby mode	el_{SB}	N.A.
Permanent pilot flame power requirement (kW)		
Pilot flame power requirement	P_{pilot}	N.A.

Space heating emissions at nominal heat output				
ηs [%]:	mg/Nm3 (13 % O2)			
	PM	OGC	CO	NOx
68	29	66	1090	100

Space heating emissions at minimum heat output				
ηs [%]:	mg/Nm3 (13 % O2)			
	PM	OGC	CO	NOx

Type of heat output/room temperature control (select one)	
single stage heat output, no room temperature control	no
two or more manual stages, no room temperature control	no
with mechanic thermostat room temperature control	no
with eletronic room tempearture control	no
with eletronic room tempearture control plus day timer	no
with eletronic room tempearture control plus week timer	no
Other control options (multiple selections possible)	
room temperature control, with presence detector	no
room temperature control, with open window detection	no
with distance control option	no

Useful efficiency (NCV as received) (%)		
At nominal heat output	$ηth_{nom}$	78,4
Minimum heat output	$ηth_{min}$	N.A.

Energy Effciency index EEi	104
Energy Efficiency class	A

9 - CERTIFICAZIONE ECODESIGN

9 - ECODESIGN CERTIFICATION
9 - CERTIFICATION ECODESIGN
9 - ECODESIGN-ZERTIFIZIERUNG
9 - CERTIFICACIÓN DE ECODISEÑO

INTERSTOVES

CE

ECODESIGN EU Declaration of Conformity according:
DIR 2009/125/EC
REG (EU) 2015/1185 – 2015/1186
Standard product reference used as guideline
UNE-EN 13240:2002 ; UNE-EN 16510:2019

Notified Laboratory	Technical report
CENTRO DE INVESTIGACIÓN Y ANÁLISIS WATT. S.I. Ctra Nacional N323a, 147. 18640 Padul, Granada, España. www.laboratorioswatt.com / laboratorio@laboratorioswatt.com / 635034777	Cod. WIN-028-061-22

Model	MICHELA
Residential heating appliances fired by wood	
Direct heat output	10,2 kW
Indirect heating functionality:	-
Indirect heat output:	-

Characteristics when operating with the preferred fuel only:		
Heat output (kW)		
Nominal heat output	P_{nom}	10,2
Minimum heat output	P_{min}	N.A.
Auxiliary elettricity consumption (kW)		
At nominal heat output	el_{max}	N.A.
At minimum heat output	el_{min}	N.A.
In standby mode	el_{SB}	N.A.
Permanent pilot flame power requirement (kW)		
Pilot flame power requirement	P_{pilot}	N.A.

Space heating emissions at nominal heat output				
ηs [%]:	mg/Nm3 (13 % O2)			
	PM	OGC	CO	NOx
68	29	66	1090	100

Space heating emissions at minimum heat output				
ηs [%]:	mg/Nm3 (13 % O2)			
	PM	OGC	CO	NOx

Useful efficiency (NCV as received) (%)		
At nominal heat output	ηth_{nom}	78,4
Minimum heat output	ηth_{min}	N.A.

Fuel	Preferred fuel (only one):	Other suitable fuel(s):
Wood logs with moisture content ≤ 25 %	yes	yes
Compressed wood with moisture content < 12 %	no	no
Other woody biomass	no	no
Non-woody biomass	no	no
Anthracite and dry steam coal	no	no
Hard coke	no	no
Low temperature coke	no	no
Bituminus coal	no	no
Lignite briquettes	no	no
Peat briquettes	no	no
Blended fossil fuel briquettes	no	no
Other fossil fuel	no	no
Blended biomass and fossil fuel briquettes	no	no
Other blend of biomass and solid fuel	no	no

Type of heat output/room temperature control (select one)	
single stage heat output, no room temperature control	no
two or more manual stages, no room temperature control	no
with mechanic thermostat room temperature control	no
with eletronic room tempearture control	no
with eletronic room tempearture control plus day timer	no
with eletronic room tempearture control plus week timer	no
Other control options (multiple selections possible)	
room temperature control, with presence detector	no
room temperature control, with open window detection	no
with distance control option	no

Energy Effciency index EEi	104
Energy Efficiency class	A

9 - CERTIFICAZIONE ECODESIGN

9 - ECODESIGN CERTIFICATION
9 - CERTIFICATION ECODESIGN
9 - ECODESIGN-ZERTIFIZIERUNG
9 - CERTIFICACIÓN DE ECODISEÑO

INTERSTOVES

CE

ECODESIGN EU Declaration of Conformity according:
DIR 2009/125/EC
REG (EU) 2015/1185 – 2015/1186
Standard product reference used as guideline
UNE-EN 13240:2002 ; UNE-EN 16510:2019

Notified Laboratory	Technical report
CENTRO DE INVESTIGACIÓN Y ANÁLISIS WATT. S.I. Ctra Nacional N323a, 147. 18640 Padul, Granada, España. www.laboratorioswatt.com / laboratorio@laboratorioswatt.com / 635034777	Cod. WIN-028-061-22

Model	VALERIA
Residential heating appliances fired by wood	
Direct heat output	10,2 kW
Indirect heating functionality:	-
Indirect heat output:	-

Characteristics when operating with the preferred fuel only:		
Heat output (kW)		
Nominal heat output	P_{nom}	10,2
Minimum heat output	P_{min}	N.A.
Auxiliary elettricity consumption (kW)		
At nominal heat output	el_{max}	N.A.
At minimum heat output	el_{min}	N.A.
In standby mode	el_{SB}	N.A.
Permanent pilot flame power requirement (kW)		
Pilot flame power requirement	P_{pilot}	N.A.

Space heating emissions at nominal heat output				
ηs [%]:	mg/Nm3 (13 % O2)			
	PM	OGC	CO	NOx
68	29	66	1090	100

Space heating emissions at minimum heat output				
ηs [%]:	mg/Nm3 (13 % O2)			
	PM	OGC	CO	NOx

Useful efficiency (NCV as received) (%)		
At nominal heat output	ηth_{nom}	78,4
Minimum heat output	ηth_{min}	N.A.

Fuel	Preferred fuel (only one):	Other suitable fuel(s):
Wood logs with moisture content ≤ 25 %	yes	yes
Compressed wood with moisture content < 12 %	no	no
Other woody biomass	no	no
Non-woody biomass	no	no
Anthracite and dry steam coal	no	no
Hard coke	no	no
Low temperature coke	no	no
Bituminus coal	no	no
Lignite briquettes	no	no
Peat briquettes	no	no
Blended fossil fuel briquettes	no	no
Other fossil fuel	no	no
Blended biomass and fossil fuel briquettes	no	no
Other blend of biomass and solid fuel	no	no

Type of heat output/room temperature control (select one)	
single stage heat output, no room temperature control	no
two or more manual stages, no room temperature control	no
with mechanic thermostat room temperature control	no
with eletronic room tempearture control	no
with eletronic room tempearture control plus day timer	no
with eletronic room tempearture control plus week timer	no
Other control options (multiple selections possible)	
room temperature control, with presence detector	no
room temperature control, with open window detection	no
with distance control option	no

Energy Effciency index EEi	104
Energy Efficiency class	A

9 - CERTIFICAZIONE ECODESIGN

9 - ECODESIGN CERTIFICATION
9 - CERTIFICATION ECODESIGN
9 - ECODESIGN-ZERTIFIZIERUNG
9 - CERTIFICACIÓN DE ECODISEÑO

INTERSTOVES

CE

ECODESIGN EU Declaration of Conformity according:
DIR 2009/125/EC
REG (EU) 2015/1185 – 2015/1186
Standard product reference used as guideline
UNE-EN 13240:2002 ; UNE-EN 16510:2019

Notified Laboratory	Technical report
CENTRO DE INVESTIGACIÓN Y ANÁLISIS WATT. S.I. Ctra Nacional N323a, 147. 18640 Padul, Granada, España. www.laboratorioswatt.com / laboratorio@laboratorioswatt.com / 635034777	Cod. WIN-028-061-22

Model	JULIETTA
Residential heating appliances fired by wood	
Direct heat output	10,2 kW
Indirect heating functionality:	-
Indirect heat output:	-

Fuel	Preferred fuel (only one):	Other suitable fuel(s):
Wood logs with moisture content ≤ 25 %	yes	yes
Compressed wood with moisture content < 12 %	no	no
Other woody biomass	no	no
Non-woody biomass	no	no
Anthracite and dry steam coal	no	no
Hard coke	no	no
Low temperature coke	no	no
Bituminus coal	no	no
Lignite briquettes	no	no
Peat briquettes	no	no
Blended fossil fuel briquettes	no	no
Other fossil fuel	no	no
Blended biomass and fossil fuel briquettes	no	no
Other blend of biomass and solid fuel	no	no

Characteristics when operating with the preferred fuel only:		
Heat output (kW)		
Nominal heat output	P_{nom}	10,2
Minimum heat output	P_{min}	N.A.
Auxiliary elettricity consumption (kW)		
At nominal heat output	el_{max}	N.A.
At minimum heat output	el_{min}	N.A.
In standby mode	el_{sb}	N.A.
Permanent pilot flame power requirement (kW)		
Pilot flame power requirement	P_{pilot}	N.A.

Space heating emissions at nominal heat output				
ηs [%]:	mg/Nm3 (13 % O2)			
	PM	OGC	CO	NOx
68	29	66	1090	100

Space heating emissions at minimum heat output				
ηs [%]:	mg/Nm3 (13 % O2)			
	PM	OGC	CO	NOx

Type of heat output/room temperature control (select one)	
single stage heat output, no room temperature control	no
two or more manual stages, no room temperature control	no
with mechanic thermostat room temperature control	no
with eletronic room tempearture control	no
with eletronic room tempearture control plus day timer	no
with eletronic room tempearture control plus week timer	no
Other control options (multiple selections possible)	
room temperature control, with presence detector	no
room temperature control, with open window detection	no
with distance control option	no

Useful efficiency (NCV as received) (%)		
At nominal heat output	$ηth_{nom}$	78,4
Minimum heat output	$ηth_{min}$	N.A.

Energy Effciency index EEi	104
Energy Efficiency class	A

9 - CERTIFICAZIONE ECODESIGN

9 - ECODESIGN CERTIFICATION
9 - CERTIFICATION ECODESIGN
9 - ECODESIGN-ZERTIFIZIERUNG
9 - CERTIFICACIÓN DE ECODISEÑO

INTERSTOVES

CE

ECODESIGN EU Declaration of Conformity according:
DIR 2009/125/EC
REG (EU) 2015/1185 – 2015/1186
Standard product reference used as guideline
UNE-EN 13240:2002 ; UNE-EN 16510:2019

Notified Laboratory	Technical report
CENTRO DE INVESTIGACIÓN Y ANÁLISIS WATT. S.I. Ctra Nacional N323a, 147. 18640 Padul, Granada, España. www.laboratorioswatt.com / laboratorio@laboratorioswatt.com / 635034777	Cod. WIN-028-061-22

Model	LUCREZIA
Residential heating appliances fired by wood	
Direct heat output	10,2 kW
Indirect heating functionality:	-
Indirect heat output:	-

Fuel	Preferred fuel (only one):	Other suitable fuel(s):
Wood logs with moisture content ≤ 25 %	yes	yes
Compressed wood with moisture content < 12 %	no	no
Other woody biomass	no	no
Non-woody biomass	no	no
Anthracite and dry steam coal	no	no
Hard coke	no	no
Low temperature coke	no	no
Bituminus coal	no	no
Lignite briquettes	no	no
Peat briquettes	no	no
Blended fossil fuel briquettes	no	no
Other fossil fuel	no	no
Blended biomass and fossil fuel briquettes	no	no
Other blend of biomass and solid fuel	no	no

Characteristics when operating with the preferred fuel only:		
Heat output (kW)		
Nominal heat output	P_{nom}	10,2
Minimum heat output	P_{min}	N.A.
Auxiliary elettricity consumption (kW)		
At nominal heat output	el_{max}	N.A.
At minimum heat output	el_{min}	N.A.
In standby mode	el_{SB}	N.A.
Permanent pilot flame power requirement (kW)		
Pilot flame power requirement	P_{pilot}	N.A.

Space heating emissions at nominal heat output				
ηs [%]:	mg/Nm3 (13 % O2)			
	PM	OGC	CO	NOx
68	29	66	1090	100

Space heating emissions at minimum heat output				
ηs [%]:	mg/Nm3 (13 % O2)			
	PM	OGC	CO	NOx

Type of heat output/room temperature control (select one)	
single stage heat output, no room temperature control	no
two or more manual stages, no room temperature control	no
with mechanic thermostat room temperature control	no
with eletronic room tempearture control	no
with eletronic room tempearture control plus day timer	no
with eletronic room tempearture control plus week timer	no
Other control options (multiple selections possible)	
room temperature control, with presence detector	no
room temperature control, with open window detection	no
with distance control option	no

Useful efficiency (NCV as received) (%)		
At nominal heat output	$ηth_{nom}$	78,4
Minimum heat output	$ηth_{min}$	N.A.

Energy Effciency index EEi	104
Energy Efficiency class	A

9 - CERTIFICAZIONE ECODESIGN

9 - ECODESIGN CERTIFICATION
9 - CERTIFICATION ECODESIGN
9 - ECODESIGN-ZERTIFIZIERUNG
9 - CERTIFICACIÓN DE ECODISEÑO

INTERSTOVES

CE

ECODESIGN EU Declaration of Conformity according:
DIR 2009/125/EC
REG (EU) 2015/1185 – 2015/1186
Standard product reference used as guideline
UNE-EN 13240:2002 ; UNE-EN 16510:2019

Notified Laboratory	Technical report
CENTRO DE INVESTIGACIÓN Y ANÁLISIS WATT. S.I. Ctra Nacional N323a, 147. 18640 Padul, Granada, España. www.laboratorioswatt.com / laboratorio@laboratorioswatt.com / 635034777	Cod. WIN-028-061-22

Model	GABRIELA
Residential heating appliances fired by wood	
Direct heat output	10,2 kW
Indirect heating functionality:	-
Indirect heat output:	-

Fuel	Preferred fuel (only one):	Other suitable fuel(s):
Wood logs with moisture content ≤ 25 %	yes	yes
Compressed wood with moisture content < 12 %	no	no
Other woody biomass	no	no
Non-woody biomass	no	no
Anthracite and dry steam coal	no	no
Hard coke	no	no
Low temperature coke	no	no
Bituminus coal	no	no
Lignite briquettes	no	no
Peat briquettes	no	no
Blended fossil fuel briquettes	no	no
Other fossil fuel	no	no
Blended biomass and fossil fuel briquettes	no	no
Other blend of biomass and solid fuel	no	no

Characteristics when operating with the preferred fuel only:		
Heat output (kW)		
Nominal heat output	P_{nom}	10,2
Minimum heat output	P_{min}	N.A.
Auxiliary elettricity consumption (kW)		
At nominal heat output	el_{max}	N.A.
At minimum heat output	el_{min}	N.A.
In standby mode	el_{SB}	N.A.
Permanent pilot flame power requirement (kW)		
Pilot flame power requirement	P_{pilot}	N.A.

Space heating emissions at nominal heat output				
ηs [%]:	mg/Nm3 (13 % O2)			
	PM	OGC	CO	NOx
68	29	66	1090	100

Space heating emissions at minimum heat output				
ηs [%]:	mg/Nm3 (13 % O2)			
	PM	OGC	CO	NOx

Type of heat output/room temperature control (select one)	
single stage heat output, no room temperature control	no
two or more manual stages, no room temperature control	no
with mechanic thermostat room temperature control	no
with eletronic room tempearture control	no
with eletronic room tempearture control plus day timer	no
with eletronic room tempearture control plus week timer	no
Other control options (multiple selections possible)	
room temperature control, with presence detector	no
room temperature control, with open window detection	no
with distance control option	no

Useful efficiency (NCV as received) (%)		
At nominal heat output	$ηth_{nom}$	78,4
Minimum heat output	$ηth_{min}$	N.A.

Energy Effciency index EEi	104
Energy Efficiency class	A

9 - CERTIFICAZIONE ECODESIGN

9 - ECODESIGN CERTIFICATION
9 - CERTIFICATION ECODESIGN
9 - ECODESIGN-ZERTIFIZIERUNG
9 - CERTIFICACIÓN DE ECODISEÑO

INTERSTOVES

CE

ECODESIGN EU Declaration of Conformity according:
DIR 2009/125/EC
REG (EU) 2015/1185 – 2015/1186
Standard product reference used as guideline
UNE-EN 13240:2002 ; UNE-EN 16510:2019

Notified Laboratory	Technical report
CENTRO DE INVESTIGACIÓN Y ANÁLISIS WATT. S.I. Ctra Nacional N323a, 147. 18640 Padul, Granada, España. www.laboratorioswatt.com / laboratorio@laboratorioswatt.com / 635034777	Cod. WIN-028-061-22

Model	DANIELA
Residential heating appliances fired by wood	
Direct heat output	10,2 kW
Indirect heating functionality:	-
Indirect heat output:	-

Fuel	Preferred fuel (only one):	Other suitable fuel(s):
Wood logs with moisture content ≤ 25 %	yes	yes
Compressed wood with moisture content < 12 %	no	no
Other woody biomass	no	no
Non-woody biomass	no	no
Anthracite and dry steam coal	no	no
Hard coke	no	no
Low temperature coke	no	no
Bituminus coal	no	no
Lignite briquettes	no	no
Peat briquettes	no	no
Blended fossil fuel briquettes	no	no
Other fossil fuel	no	no
Blended biomass and fossil fuel briquettes	no	no
Other blend of biomass and solid fuel	no	no

Characteristics when operating with the preferred fuel only:		
Heat output (kW)		
Nominal heat output	P_{nom}	10,2
Minimum heat output	P_{min}	N.A.
Auxiliary elettricity consumption (kW)		
At nominal heat output	el_{max}	N.A.
At minimum heat output	el_{min}	N.A.
In standby mode	el_{SB}	N.A.
Permanent pilot flame power requirement (kW)		
Pilot flame power requirement	P_{pilot}	N.A.

Type of heat output/room temperature control (select one)	
single stage heat output, no room temperature control	no
two or more manual stages, no room temperature control	no
with mechanic thermostat room temperature control	no
with eletronic room tempearture control	no
with eletronic room tempearture control plus day timer	no
with eletronic room tempearture control plus week timer	no
Other control options (multiple selections possible)	
room temperature control, with presence detector	no
room temperature control, with open window detection	no
with distance control option	no

Space heating emissions at nominal heat output				
ηs [%]:	mg/Nm3 (13 % O2)			
	PM	OGC	CO	NOx
68	29	66	1090	100

Space heating emissions at minimum heat output				
ηs [%]:	mg/Nm3 (13 % O2)			
	PM	OGC	CO	NOx

Useful efficiency (NCV as received) (%)		
At nominal heat output	ηth_{nom}	78,4
Minimum heat output	ηth_{min}	N.A.

Energy Effciency index EEi	104
Energy Efficiency class	A

9 - CERTIFICAZIONE ECODESIGN

9 - ECODESIGN CERTIFICATION
9 - CERTIFICATION ECODESIGN
9 - ECODESIGN-ZERTIFIZIERUNG
9 - CERTIFICACIÓN DE ECODISEÑO

INTERSTOVES

CE

ECODESIGN EU Declaration of Conformity according:
DIR 2009/125/EC
REG (EU) 2015/1185 – 2015/1186
Standard product reference used as guideline
UNE-EN 13240:2002 ; UNE-EN 16510:2019

Notified Laboratory	Technical report
CENTRO DE INVESTIGACIÓN Y ANÁLISIS WATT. S.I. Ctra Nacional N323a, 147. 18640 Padul, Granada, España. www.laboratorioswatt.com / laboratorio@laboratorioswatt.com / 635034777	Cod. WIN-028-061-22

Model	MATTEO
Residential heating appliances fired by wood	
Direct heat output	10,2 kW
Indirect heating functionality:	-
Indirect heat output:	-

Fuel	Preferred fuel (only one):	Other suitable fuel(s):
Wood logs with moisture content ≤ 25 %	yes	yes
Compressed wood with moisture content < 12 %	no	no
Other woody biomass	no	no
Non-woody biomass	no	no
Anthracite and dry steam coal	no	no
Hard coke	no	no
Low temperature coke	no	no
Bituminus coal	no	no
Lignite briquettes	no	no
Peat briquettes	no	no
Blended fossil fuel briquettes	no	no
Other fossil fuel	no	no
Blended biomass and fossil fuel briquettes	no	no
Other blend of biomass and solid fuel	no	no

Characteristics when operating with the preferred fuel only:		
Heat output (kW)		
Nominal heat output	P_{nom}	10,2
Minimum heat output	P_{min}	N.A.
Auxiliary elettricity consumption (kW)		
At nominal heat output	el_{max}	N.A.
At minimum heat output	el_{min}	N.A.
In standby mode	el_{SB}	N.A.
Permanent pilot flame power requirement (kW)		
Pilot flame power requirement	P_{pilot}	N.A.

Type of heat output/room temperature control (select one)	
single stage heat output, no room temperature control	no
two or more manual stages, no room temperature control	no
with mechanic thermostat room temperature control	no
with eletronic room tempearture control	no
with eletronic room tempearture control plus day timer	no
with eletronic room tempearture control plus week timer	no
Other control options (multiple selections possible)	
room temperature control, with presence detector	no
room temperature control, with open window detection	no
with distance control option	no

Space heating emissions at nominal heat output				
ηs [%]:	mg/Nm3 (13 % O2)			
	PM	OGC	CO	NOx
68	29	66	1090	100

Space heating emissions at minimum heat output				
ηs [%]:	mg/Nm3 (13 % O2)			
	PM	OGC	CO	NOx

Useful efficiency (NCV as received) (%)		
At nominal heat output	ηth_{nom}	78,4
Minimum heat output	ηth_{min}	N.A.

Energy Effciency index EEi	104
Energy Efficiency class	A

9 - CERTIFICAZIONE ECODESIGN

9 - ECODESIGN CERTIFICATION
9 - CERTIFICATION ECODESIGN
9 - ECODESIGN-ZERTIFIZIERUNG
9 - CERTIFICACIÓN DE ECODISEÑO

INTERSTOVES

CE

ECODESIGN EU Declaration of Conformity according:
DIR 2009/125/EC
REG (EU) 2015/1185 – 2015/1186
Standard product reference used as guideline
UNE-EN 13240:2002 ; UNE-EN 16510:2019

Notified Laboratory	Technical report
CENTRO DE INVESTIGACIÓN Y ANÁLISIS WATT. S.I. Ctra Nacional N323a, 147. 18640 Padul, Granada, España. www.laboratorioswatt.com / laboratorio@laboratorioswatt.com / 635034777	Cod. WIN-028-061-22

Model	ANDREA
Residential heating appliances fired by wood	
Direct heat output	10,2 kW
Indirect heating functionality:	-
Indirect heat output:	-

Fuel	Preferred fuel (only one):	Other suitable fuel(s):
Wood logs with moisture content ≤ 25 %	yes	yes
Compressed wood with moisture content < 12 %	no	no
Other woody biomass	no	no
Non-woody biomass	no	no
Anthracite and dry steam coal	no	no
Hard coke	no	no
Low temperature coke	no	no
Bituminus coal	no	no
Lignite briquettes	no	no
Peat briquettes	no	no
Blended fossil fuel briquettes	no	no
Other fossil fuel	no	no
Blended biomass and fossil fuel briquettes	no	no
Other blend of biomass and solid fuel	no	no

Characteristics when operating with the preferred fuel only:		
Heat output (kW)		
Nominal heat output	P_{nom}	10,2
Minimum heat output	P_{min}	N.A.
Auxiliary elettricity consumption (kW)		
At nominal heat output	el_{max}	N.A.
At minimum heat output	el_{min}	N.A.
In standby mode	el_{SB}	N.A.
Permanent pilot flame power requirement (kW)		
Pilot flame power requirement	P_{pilot}	N.A.

Space heating emissions at nominal heat output				
ηs [%]:	mg/Nm3 (13 % O2)			
	PM	OGC	CO	NOx
68	29	66	1090	100

Space heating emissions at minimum heat output				
ηs [%]:	mg/Nm3 (13 % O2)			
	PM	OGC	CO	NOx

Useful efficiency (NCV as received) (%)		
At nominal heat output	$ηth_{nom}$	78,4
Minimum heat output	$ηth_{min}$	N.A.

Type of heat output/room temperature control (select one)	
single stage heat output, no room temperature control	no
two or more manual stages, no room temperature control	no
with mechanic thermostat room temperature control	no
with eletronic room tempearture control	no
with eletronic room tempearture control plus day timer	no
with eletronic room tempearture control plus week timer	no
Other control options (multiple selections possible)	
room temperature control, with presence detector	no
room temperature control, with open window detection	no
with distance control option	no

Energy Effciency index EEi	104
Energy Efficiency class	A

Interstoves by Stove Industry non si assume alcuna responsabilità per eventuali errori del presente opuscolo e si ritiene libera di variare senza preavviso le caratteristiche dei propri prodotti.

Interstoves by Stove Industry accepts no liability for any mistakes in this handbook and is free to modify the features of its products without prior notice.

Interstoves by Stove Industry décline toute responsabilité en cas d'erreurs dans la présente documentation et conserve la faculté de modifier sans préavis les caractéristiques de l'appareil.

Die Firma Interstoves by Stove Industry übernimmt für eventuelle Fehler in diesem Heft keine Verantwortung und behält sich das Recht vor,
die Eigenschaften ihrer Produkte ohne Vorbescheid zu ändern.

La empresa Interstoves by Stove Industry no se responsabiliza de los errores eventuales de este manual y tiene el derecho de modificar sin previo aviso las características de sus productos.

INTERSTOVES

interstoves.fr

essegraphic.it

10 / 2022