VYRA

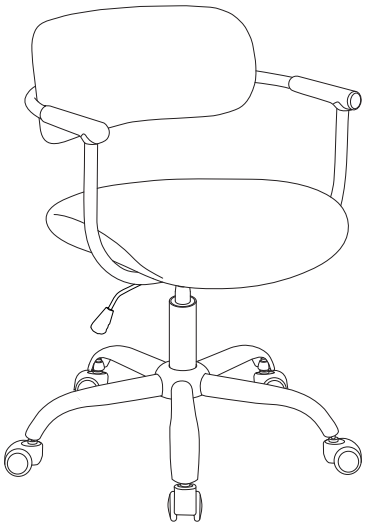

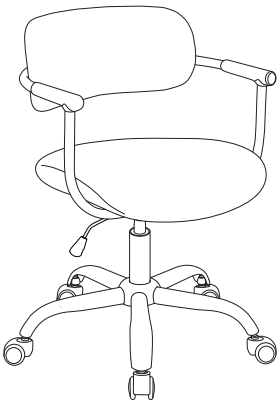

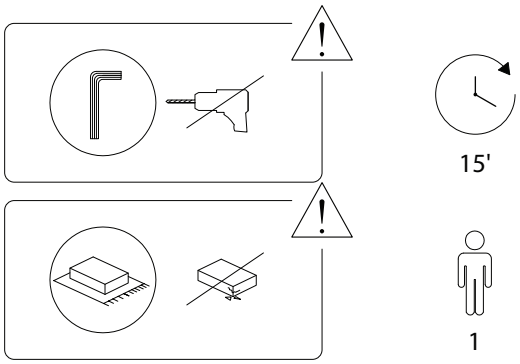
15'
1

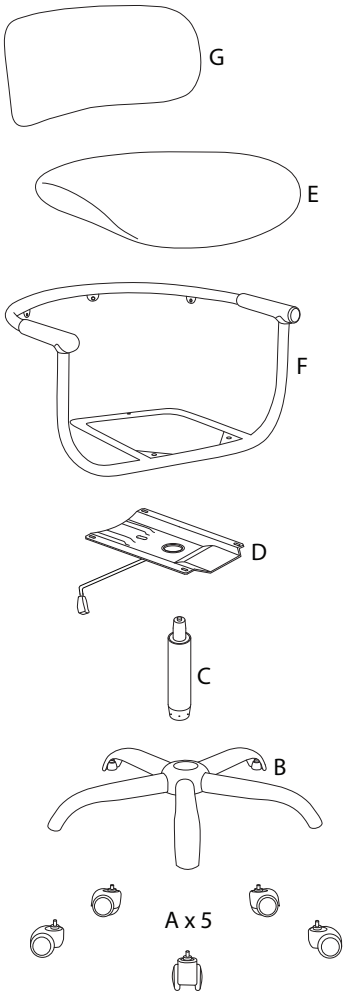
G
E
F
D
C
B
A x 5

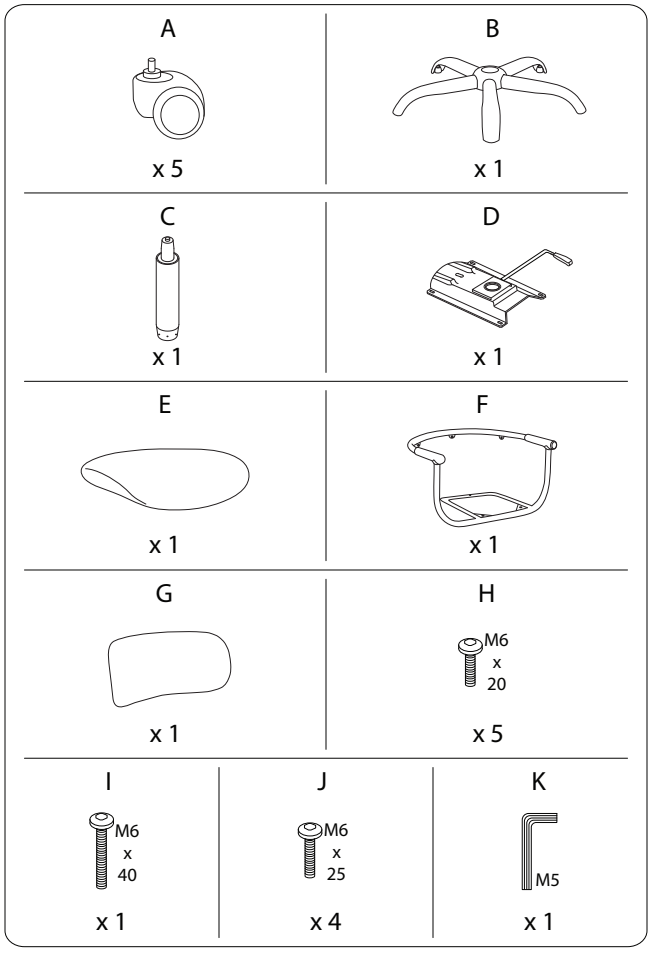
A
x 5
B
x 1
C
x 1
D
x 1
E
x 1
F
x 1
G
x 1
H
M6
x
20
x 5
I
M6
x
40
x 1
J
M6
x
25
x 4
K
M5
x 1

1

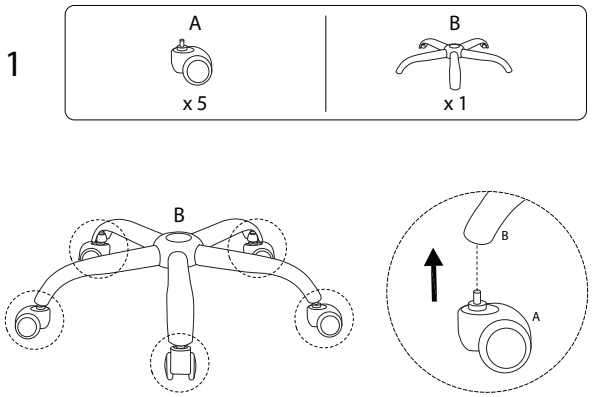
A
x 5
B
x 1
B
B
A

2

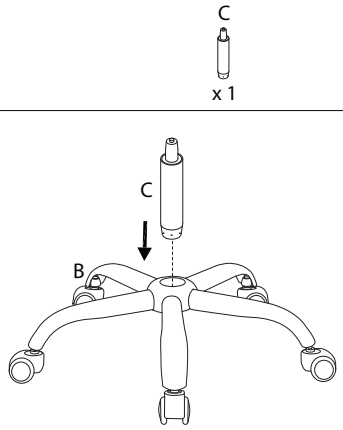
C
x 1
C
B

3

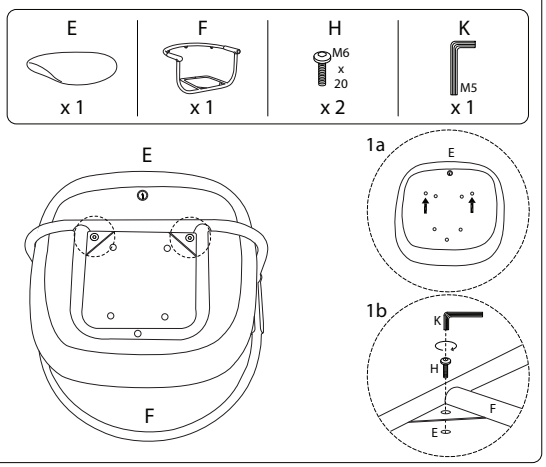
E
x 1
F
x 1
H
M6
x
20
x 2
K
M5
x 1
E
F
1a
E
1b
K
H
F
E

4

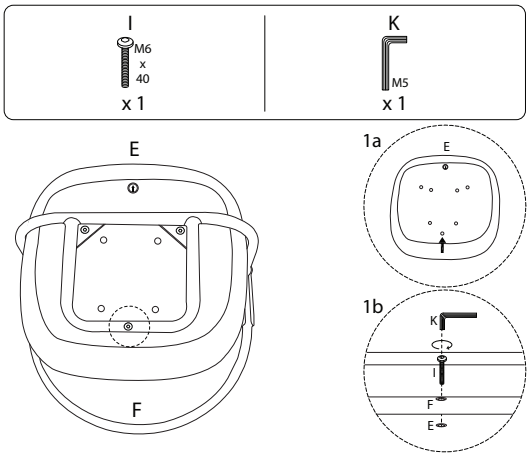
I
M6
x
40
x 1
K
M5
x 1
E
F
1a
E
1b
K
I
F
E

5

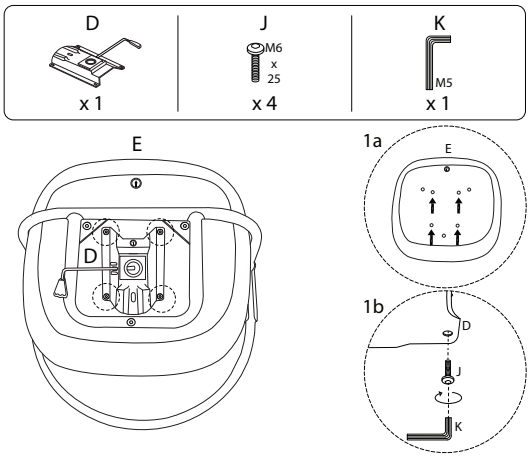
D
x 1
J
M6
x
25
x 4
K
M5
x 1
E
D
1a
E
1b
D
J
K

6

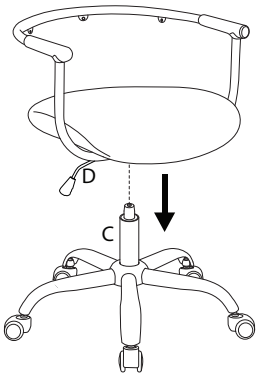
D
C

7

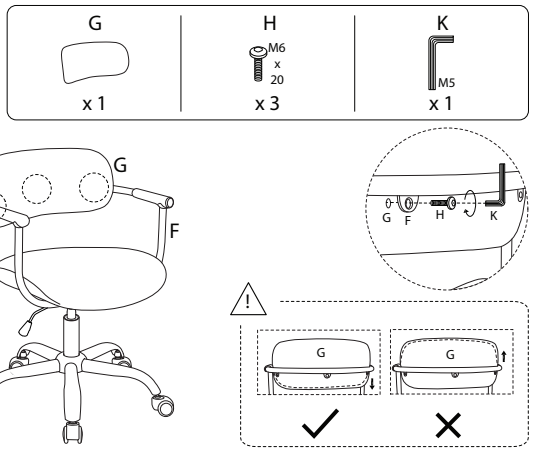
G
x 1
H
M6
x
20
x 3
K
M5
x 1
G
F
G
F
H
K
!
G
G
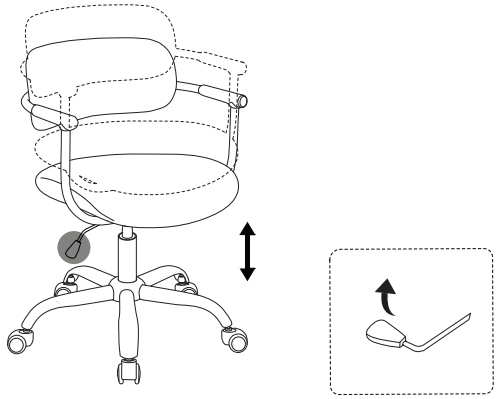
!