SKU N625P379900+N635P379901

EN: PRODUCT MANUAL
DE: GEBRAUCHSANWEISUNG
FR: MANUEL DU PRODUIT
ES: MANUAL DEL PRODUCTO
IT: MANUALE DEL PRODOTTO

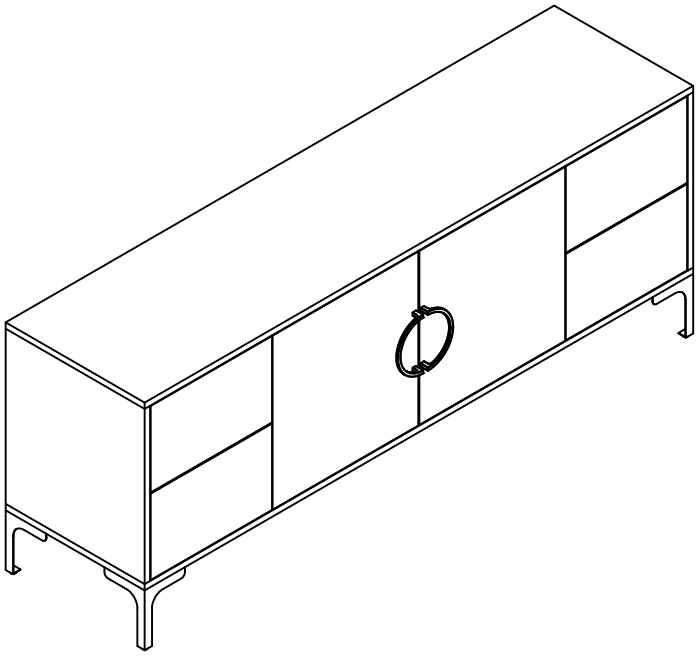

EN:Our product will be delivered to you in 2 packages. The delivery times of these 2 packages may differ,please be patient and thank you for your understanding.
FR:Notre produit vous sera livré en 2 colis. Les delais de livraison de ces 2 colis peuvent différer,soyez patient et merci de votre compréhension.
DE:Unser Produkt wird Ihnen in 2 Paketen geliefert.Die Lieferzeiten dieser 2 Paketekonnenabweichen,bitte haben Sie etwas Geduld und vielen Dank fur Ihr Verstandnis.
IT:I nostri prodotti vengono trasportati in due pacchetti. I tempi di consegna dei due pacchetti sono diversi: abbiate pazienza e vi ringrazio per la vostra comprensione
ES:Nuestro producto se entrega en dos paquetes. El tiempo de entrega de estos dos paquetes es diferente. Por favor, sea paciente. Gracias por su comprensión.

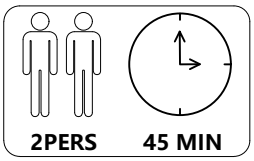

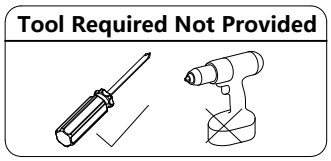

[DE]
Warnung: Lesen Sie die Anleitung vor dem Zusammenbau bitte vollständig durch.
Überprüfen Sie, ob Sie alle auf den Seiten aufgeführten Komponenten und Werkzeuge haben.
Warnung: Legen Sie alle Teile auf eine ebene Fläche. Legen Sie eine weiche Decke oder Ähnliches darunter, um sie vor Kratzern oder Flecken zu schützen. Vermeiden Sie es, Komponenten über den Boden zu ziehen oder zu schieben.
Warnung: Überprüfen Sie regelmäßig alle Beschläge und Befestigungen, um sicherzustellen, dass sie sicher sind und um Unfälle zu vermeiden. Wenn Teile fehlen, kaputt, beschädigt oder abgenutzt sind, verwenden Sie das Produkt nicht weiter, bis es mit vom Hersteller autorisierten Teilen repariert wurde.
Warnung: Lassen Sie Kinder nicht auf die Möbel klettern, da dies zum Umkippen und zu schweren Verletzungen führen kann. Bauen Sie die Möbel außerhalb der Reichweite von Kindern zusammen.
Warnung: Stellen Sie die Möbel nicht in die Nähe von Feuerquellen oder heißen Gegenständen, um Brandgefahr zu vermeiden.
Warnung: Reinigen Sie die Möbel mit einem feuchten Tuch oder Alkohol. Verwenden Sie keine Reinigungsmittel mit ätzenden Chemikalien.
Warnung: Dieses Produkt ist mit einer Kippschutzvorrichtung ausgestattet. Bitte installieren Sie diese Vorrichtung unbedingt, um unnötige Verletzungen durch Umkippen zu vermeiden.
[EN]
Warning: Please read instructions fully before starting assembly. Check you have all the components and tools listed on pages.
Warning: Please place all parts on a flat surface. Place a soft blanket or similar underneath to protect against scratches or stains. Avoid dragging or sliding components across the floor.
Warning: Regularly check all fittings and fastenings to ensure they are secure and to prevent accidents. If any parts are missing, broken, damaged, or worn, discontinue use of the product until repairs have been made using factory authorized parts.
Warning: Do not allow children to climb on the furniture as this may result in tipping and serious personal injury. Assemble the furniture away from the reach of children.
Warning: Do not place furniture close to fire sources or high-temperature objects to avoid the risk of fire.
Warning: Clean furniture with a damp cloth or alcohol, avoid using cleaning agents containing corrosive chemicals.
Warning: This product is equipped with an anti-tilt device. Please be sure to install this device to prevent unnecessary injuries caused by tipping.
[FR]
Avertissement : Veuillez lire entièrement les instructions avant de commencer l'assemblage. Vérifiez que vous disposez de tous les composants et outils répertoriés sur les pages.
Avertissement : Veuillez placer toutes les pièces sur une surface plane. Placez une couverture douce ou similaire en dessous pour les protéger des rayures ou des taches. Évitez de faire glisser les composants sur le sol.
Avertissement : Vérifiez régulièrement tous les raccords et fixations pour vous assurer qu'ils sont bien fixés et pour éviter les accidents. Si des pièces manquent, sont cassées, endommagées ou usées, cessez d'utiliser le produit jusqu'à ce que des réparations aient étéeffectuées à l'aide de

pièces autorisées par l'usine.
Avertissement : Ne laissez pas les enfants grimper sur les meubles car cela pourrait entraîner un basculement et des blessures graves. Assemblez les meubles hors de portée des enfants.
Avertissement : Ne placez pas les meubles à proximité de sources de feu ou d'objets à haute température pour éviter tout risque d'incendie.
[ES]
Advertencia: Lea las instrucciones completamente antes de comenzar el montaje. Compruebe que tiene todos los componentes y herramientas que se enumeran en las páginas.
Advertencia: Coloque todas las piezas sobre una superficie plana. Coloque una manta suave o algo similar debajo para protegerlas de rayones o manchas. Evite arrastrar o deslizar los componentes por el piso.
Advertencia: Verifique regularmente todos los accesorios y fijaciones para asegurarse de que estén seguros y evitar accidentes. Si falta alguna pieza, está rota, dañada o desgastada, deje de usar el producto hasta que se hayan realizado las reparaciones con piezas autorizadas de fábrica.
Advertencia: No permita que los niños se suban a los muebles, ya que esto puede provocar que se vuelquen y lesiones personales graves. Monte los muebles fuera del alcance de los niños.
Advertencia: No coloque los muebles cerca de fuentes de fuego u objetos de alta temperatura para evitar el riesgo de incendio.
Advertencia: Limpie los muebles con un paño húmedo o alcohol, evite usar agentes de limpieza que contengan químicos corrosivos.
Advertencia: Este producto está equipado con un dispositivo antivuelco. Asegúrese de instalar este dispositivo para evitar lesiones innecesarias causadas por vuelcos.
Avertissement : Nettoyez les meubles avec un chiffon humide ou de l'alcool, évitez d'utiliser des produits de nettoyage contenant des produits chimiques corrosifs.
Avertissement : Ce produit est équipé d'un dispositif anti-basculement. Assurez-vous d'installer ce dispositif pour éviter les blessures inutiles causées par un basculement.
[IT]
Attenzione: leggere attentamente le istruzioni prima di iniziare il montaggio. Verificare di avere tutti i componenti e gli strumenti elencati nelle pagine.
Attenzione: posizionare tutte le parti su una superficie piana. Posizionare una coperta morbida o simile sotto per proteggere da graffi o macchie. Evitare di trascinare o far scivolare i componenti sul pavimento.
Attenzione: controllare regolarmente tutti i raccordi e i dispositivi di fissaggio per assicurarsi che siano sicuri e per prevenire incidenti. Se alcune parti sono mancanti, rotte, danneggiate o usurate, interrompere l'uso del prodotto fino a quando non siano state eseguite le riparazioni utilizzando parti autorizzate dalla fabbrica.
Attenzione: non consentire ai bambini di arrampicarsi sui mobili poiché ciò potrebbe causare ribaltamenti e gravi lesioni personali. Montare i mobili lontano dalla portata dei bambini.
Attenzione: non posizionare i mobili vicino a fonti di fuoco o oggetti ad alta temperatura per evitare il rischio di incendio.
Attenzione: pulire i mobili con un panno umido o alcol, evitare di utilizzare detergenti contenenti sostanze chimiche corrosive.
Attenzione: questo prodotto è dotato di un dispositivo antiribaltamento. Assicurarsi di installare
questo dispositivo per prevenire lesioni inutili causate dal ribaltamento.

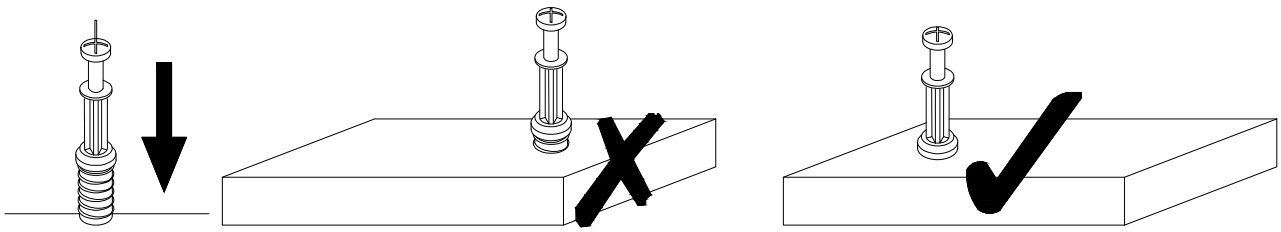

EN_QUICKFIT:Tighten quickfit until shoulder is flush with panel.Do not overtighten or undertighten.
FR_RACCORD RAPIDE:Faites serrer le raccord rapide jusqu'a ce que l'epaulement soit parfaitement encstre dans le panneau.Il ne faut ni trop serrer ni insuffisamment serrer.
ES_QUICKFIT:Apriete quickfit hasta que el hombre se descargue con el panel.NO lo sobreapriete ni lo apriete poco.
DE_QUICKFIT:Ziehen Sie den quickfit fest,bis die Schulter mit der Platte bundig ist. Bitte nicht zu fest oder zu schwach anziehen.
IT_MONTAGGIO RAPIDO:Stringere il montaggio rapido fino aquando la spalla e a filo con il pannello,non stringere troppo o troppo poco.

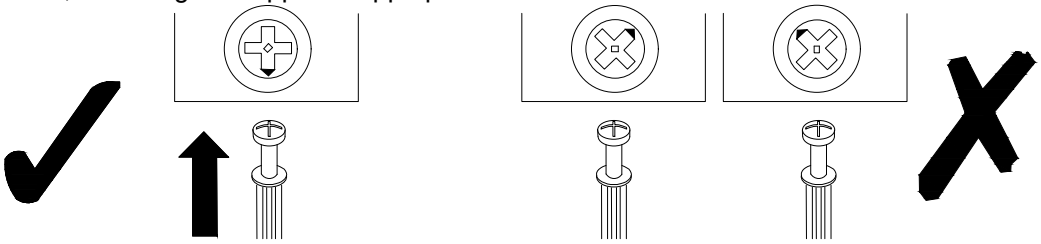

EN_CAM LOCK:When fitting cam lock,ensure starting position is correct before you insert connecting quickfit.
FR_SERRURE BATTEUSE:Avant d'inserer la serrure batteuse,veillez a la bonne orientation avant d'inserer le raccord rapide,
ES_CIERRE DE LA CAMARA:Cuando instale el cierre de la camara,asegurese de que la posicion de inicio es correcta antes de que inserte el quickfit conector,
De_CAM-LOCK:Achten Sie bei der Montage des Cam-locks auf die richtige Ausgangsposition,bevor Sie den Quickfit einsetzen.
IT_BLOCCAGGIO A CAMMA:Quando si monta il bloccaggio a camma,assicurarsi che la possizione iniziale sia corretta prima di inserire il montaggio rapido di collegamento.

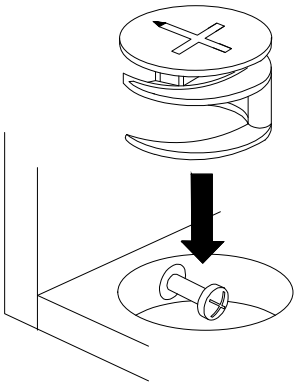

EN_Quickfit head should be in the centre of the cam lock when the two panels are joined.
Cam lock should be inserted before quickfit.
FR_Lorsque les deux panneaux sont assembles,la tete du raccord rapide doit reposer au centre de la serrure batteuse.
Il faut inserer la serrure batteuse avant le raccord rapide.
ES_EL cabezal del quickfit debe estar en el centro del cierre de la camara cuando se unan los dos paneles.
Se debe insertar el cierre de la camara antes que el quickfit.
DE_Der Quickfit-Kopf sollte sich in der Mitte des Cam-locks befinden,wenn die beiden Platten zusammengefugt sind.
Der Cam-lock sollte vor dem Quickfit eingesetzt werden.
IT_La testa del montaggio rapido deve trova rsi al centro del bloccaggio a camma quando i due pannelli sono uniti.
Il Bloccaggio a Camma deve essere inserito prima del montaggio rapido.

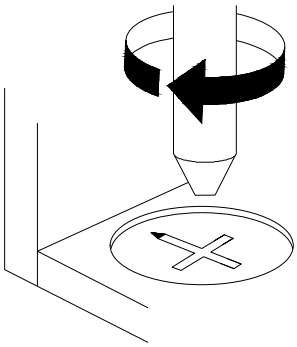

EN_Turn cam lock clockwise to tighten.
FR_Faites tourner la serrure batteuse dans le sens des aiguilles d'une montre pour la resserrer.
ES_Gire el cierre de la camara en sentido horario para apretarlo.
DE_Drehen Sie den Cam-Lock im Uhrzeigersinn,um ihn festzuziehen.
IT_Rutotare il bloccaggio a camma in senso oragio per stringere.

EN_It may be necessary to adjust the hinges so that the doors align.Use the instructions below as a guide.
FR_Il est parfois necessaire d'ajuster les charnieres pour un meilleur alignement des portes.Servez-vous des instructions ci-dessous comme guide.
ES_Puede que sea necesario ajustar los quicios de forma que se alineen las puertas. Use las instrucciones que aparecen debajo como guia.
DE_moglicherweise mussen Sie die Scharniere so einstellen,dass die Turen ausgerichtet sind.Verwenden Sie die nachstehenden Anweisungen als Leitfaden.
IT_Potrebbe essere necessario regolare le cerniere in modo che le porte siano allineate. Per fare cio attenersi alle istruzioni sottostanti.

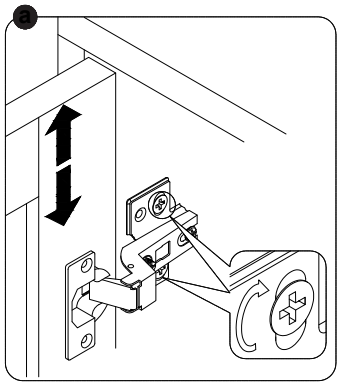

EN_To adjust the door vertically loosen the screw asshown and move up and down as needed.
FR_Si vous souhaitez regler la porte verticalement, desserrez la vis comme indique et deplacez la porte de haut en bas selon les besoins.
ES_Para ajustar la puerta verticalmente afloje el tornillo tal y como se muestra y muevalo hacia arriba o hacia abajo segun sea necesario.
DE_Um die Tur vertikal auszurichten,losen Sie die Schraube wie adgebildet und bewegen Sie sie nach Bedarf nch oben oder nach unten.
IT_Per allineare la porta verticalmente allentare la vite come mostrato e spostarla in alto o in basso secondo necessita.

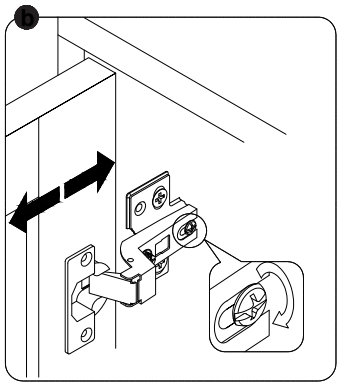

EN_To adjust the gap from the door to the main frame turn the screw clockwise or anti-clock wise as needed.
FR_Si vous souhaitez ajuster l'ecart entre la porte et le cadre principal,tournez la vis dans le sens des aiguilles d'une montre ou dans le sens inverse ,si necessaire.
ES_Para ajustar el espacio desde la puerta al marco principal,gire el tornillo en sentido horario o antihorario, segun se necesite .
DE_Um den Abstand von der Tur zum Hauptrahmen auszurichten,drehen Sie die schraube ie nach Bedarf im oder gegen den Uhrzeigersinn
IT_Per regolare lo spazio tra la porta e il telaio principale, avvitare o svitare la vite secondo necessita.

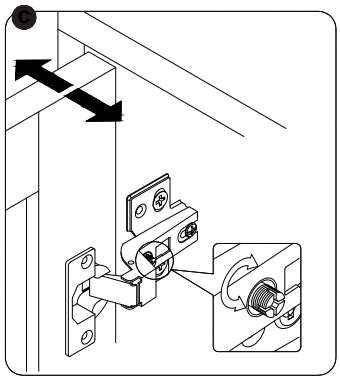

EN_To adjust the door laterally djust the screw as shown by turning clockwise or anti-clockwise.
FR_Si vous souhaitez ajuster la porte lateralement,ajustez la vis comme indique en tournant dans le sens des aiguilles d'une montre ou dans le sens inverse des aiguilles d'une montre.
ES_Para ajustar la puerta laterlmente ajuste el tornillo tal y como se muestra girandolo en sentido horario y antihorario.
DE_Um die Tur seitlich auszurichten,stellen Sie bitte die Schraube wie abgebildet durch Drehen im oder gegen den Uhrzeigersinn ein.
IT_Per allineare la porta lateralmente regolare la vite come mostrato,avvitandola o svitandola.

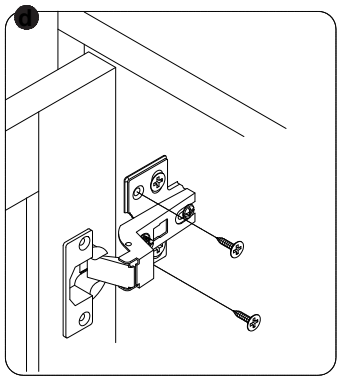

EN_Please fix other screws
FR_Merci de serrer les autres vis.
ES_Fije los demas tornillos
DE_Befestigen Sie bitte die anderen Schrauben
IT_Fissare le altre viti

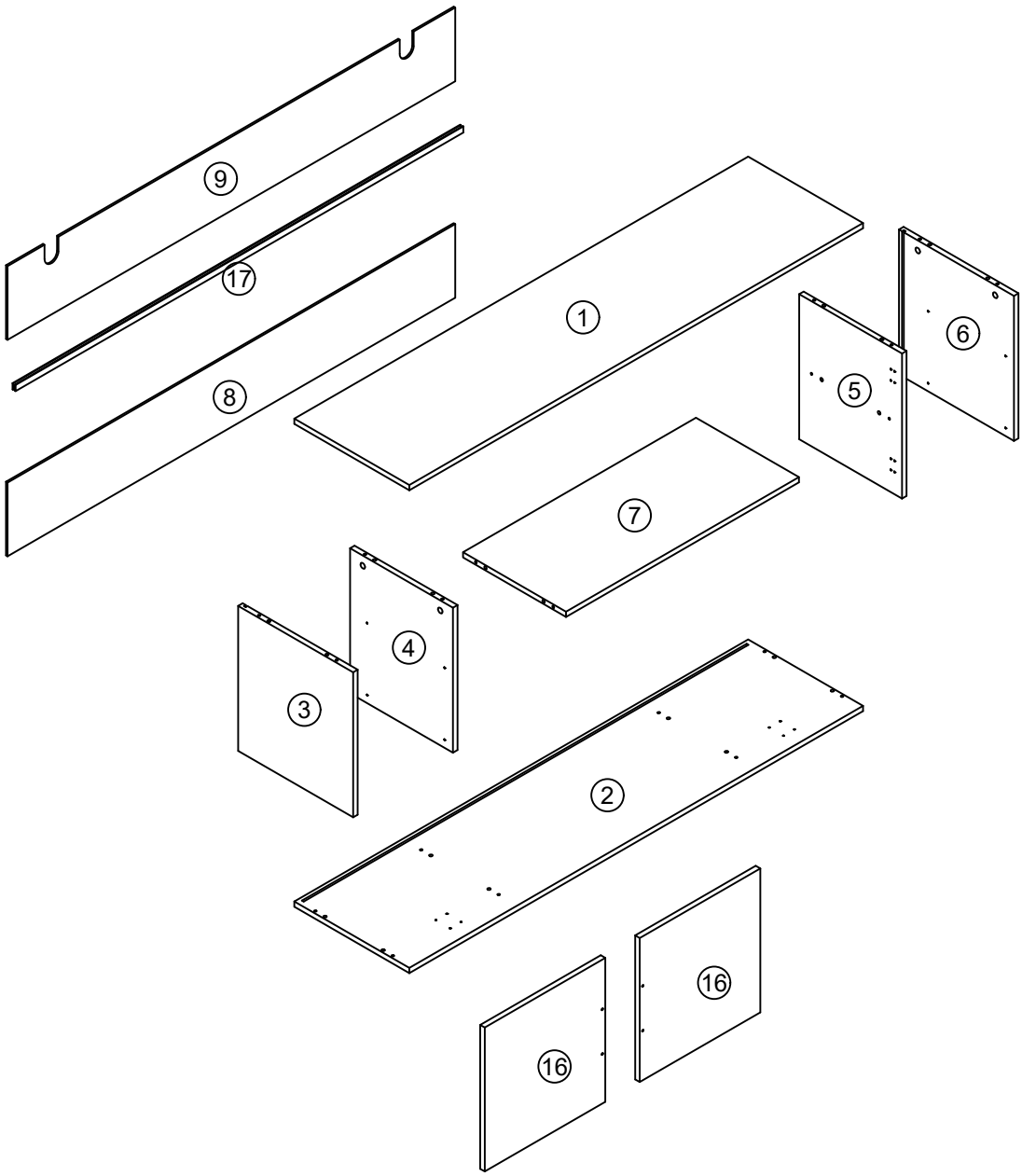
9
17
8
1
6
5
7
4
3
2
16
16

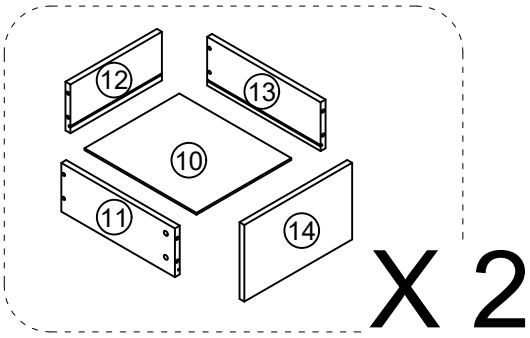
12
13
10
11
14
X 2

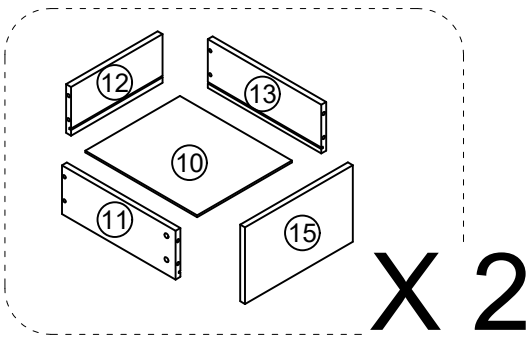
12
13
10
11
15
X 2

BOX-2/2 SKU N625P379900

1 x1 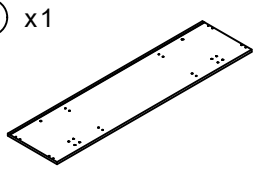	2 x1 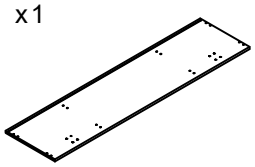	8 x1 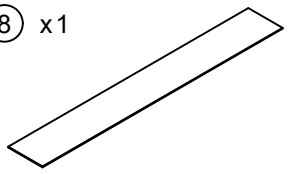	9 x1 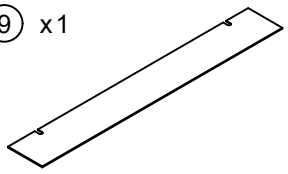
10 x4 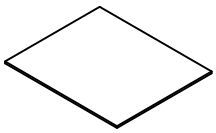	17 x1 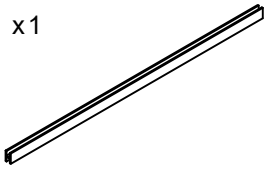		

BOX-1/2 SKU N625P379901

3 x1 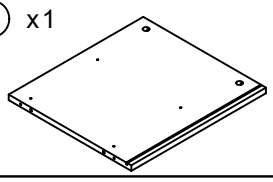	4 x1 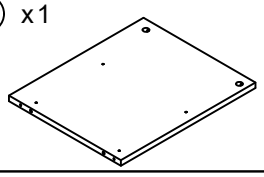	5 x1 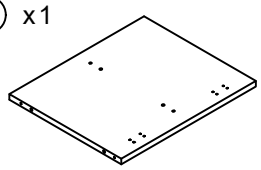	6 x1 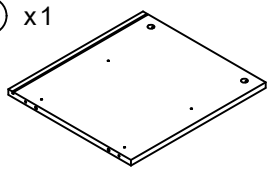
7 x1 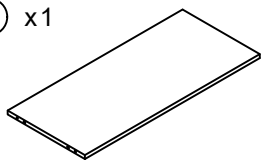	11 x4 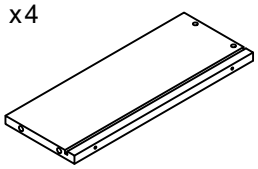	12 x4 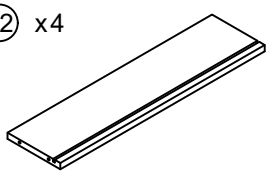	13 x4 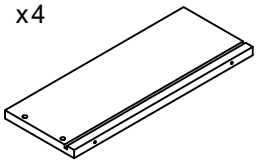
14 x2 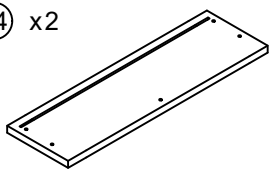	15 x2 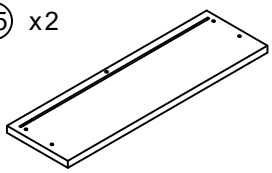	16 x2 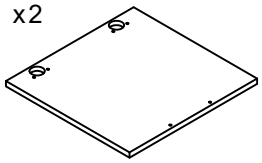	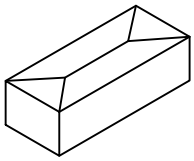

BOX-1/2 SKU N625P379901

A x28+2 Ø6x35mm	**B** x28+2 Ø15x10mm	**C** x20+2 Ø6x30mm	**D** x24+2 Ø5x38mm	**E** x48+5 Ø3x12mm
F x4	**G** x24+3 Ø4x14mm	**H** x2	**I** x4+1 M4x18mm	**J** x2
K x4	**L** x8+2 Ø3x16mm	**M** x2	**N** x28+2	**O** x4
P x24+3 Ø3.5x14mm		L=300mm L=300mm L=300mm L=300mm		x4

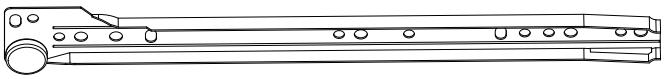

CL

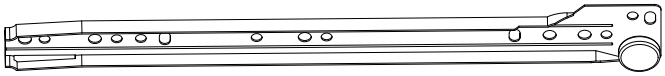

CR

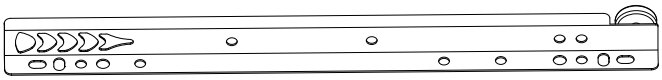

DL

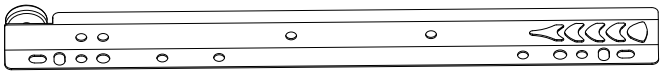

DR

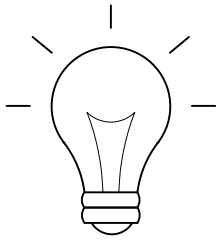

friendly reminder

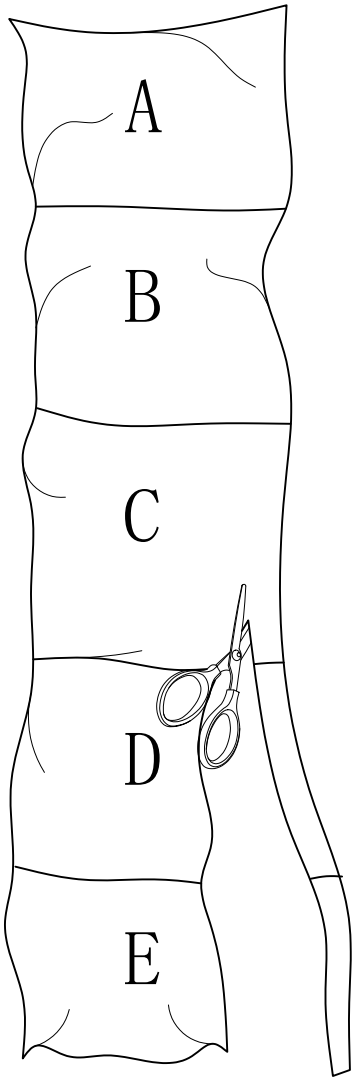

EN:
To avoid errors and confusion during the installation of accessories, use the type and quantity of hardware accessories according to the installation procedure described in the instructions. First, unroll the accessories bag and lay out the hardware accessories, cut holes in the side, and take out the hardware accessories

DE:
Freundliche ErinnerungUm Fehler und Verwirrung bei der Montage der Zubehörteile zu vermeiden, verwenden Sie die Art und Menge der Hardware-Zubehörteile entsprechend dem in der Anleitung beschriebenen Installationsverfahren. Zuerst öffnen Sie die Zubehörtasche, legen die Hardware-Zubehörteile aus, bohren Löcher in die Seite und nehmen die Hardware-Zubehörteile heraus.

FR:
Rappel amicalPour éviter des erreurs et des confusions lors de l'installation des accessoires, utilisez le type et la quantité d'accessoires matériels conformément à la procédure d'installation décrite dans le mode d'emploi. Tout d'abord, déplier le sac d'accessoires, déposer les accessoires matériels, percer des trous sur le côté et sortir les accessoires matériels.

IT:
Promemoria gentilePer evitare errori e confusione durante l'installazione degli accessori, utilizzare il tipo e la quantità di accessori hardware secondo la procedura di installazione descritta nelle istruzioni. Prima di tutto, srotolare il sacchetto degli accessori, disporsi gli accessori hardware, fare dei fori sul lato e estrarre gli accessori hardware.

ES:
Recordatorio amigablePara evitar errores y confusiones durante la instalación de los accesorios, utilice el tipo y la cantidad de accesorios de hardware según el procedimiento de instalación descrito en las instrucciones. Primero, desrollar la bolsa de accesorios, extender los accesorios de hardware, hacer agujeros en el lateral y sacar los accesorios de hardware.

01

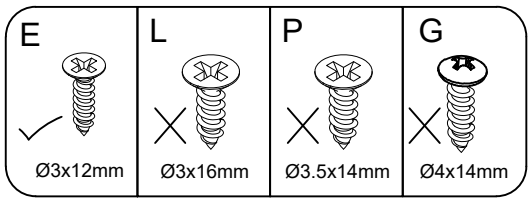
E
Ø3x12mm
L
Ø3x16mm
P
Ø3.5x14mm
G
Ø4x14mm

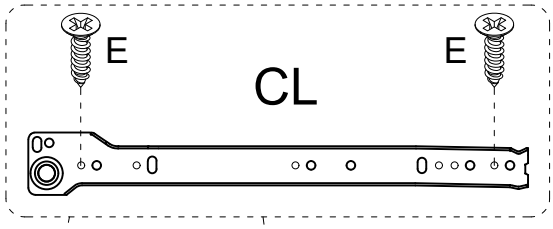
E
E
CL

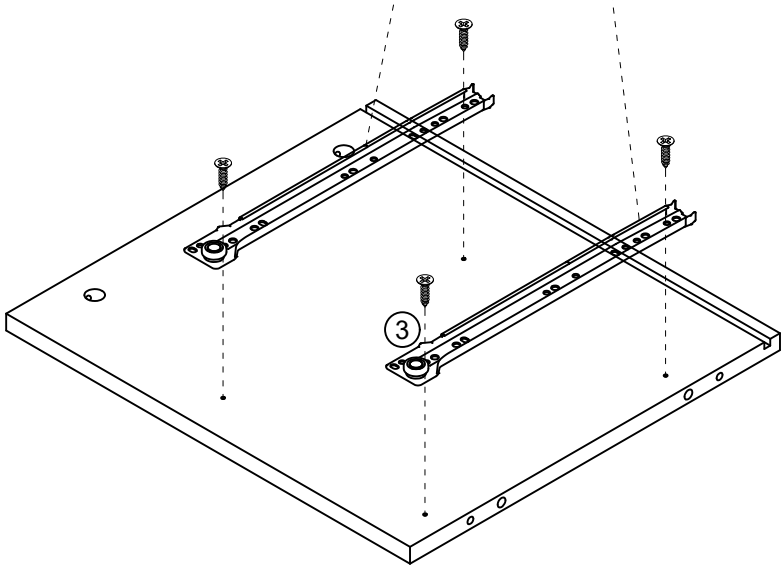
3

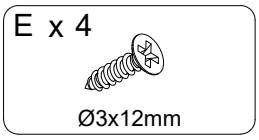
E x 4
Ø3x12mm

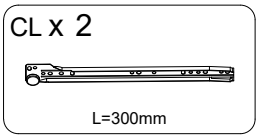
CL x 2
L=300mm

02

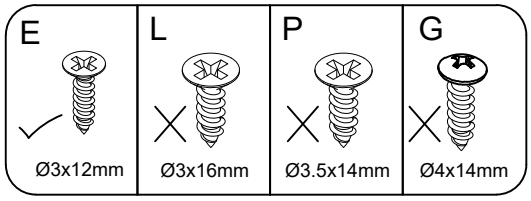
E
Ø3x12mm
L
Ø3x16mm
P
Ø3.5x14mm
G
Ø4x14mm

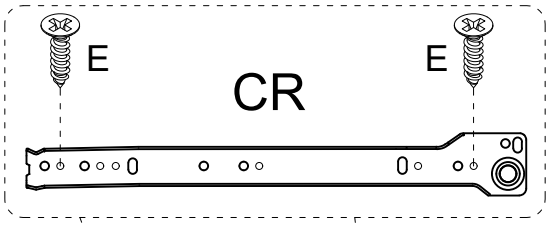
E
E
CR

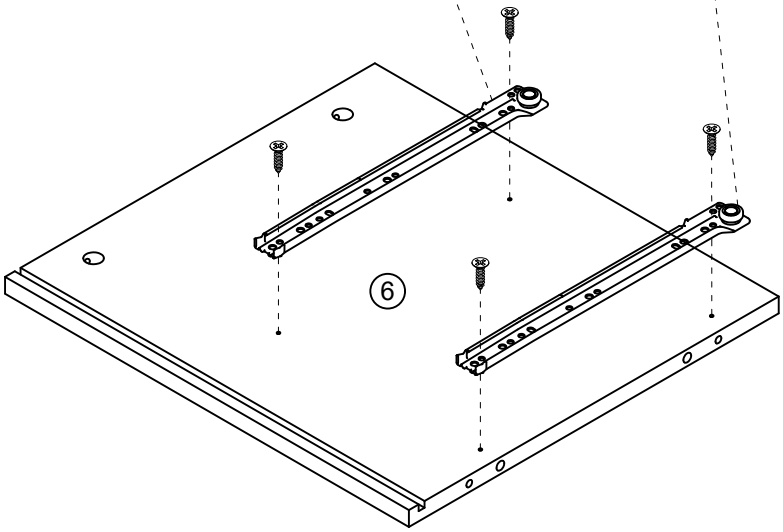
6

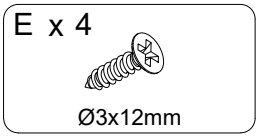
E x 4
Ø3x12mm

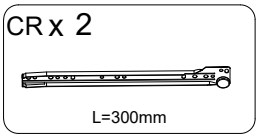
CR x 2
L=300mm

03

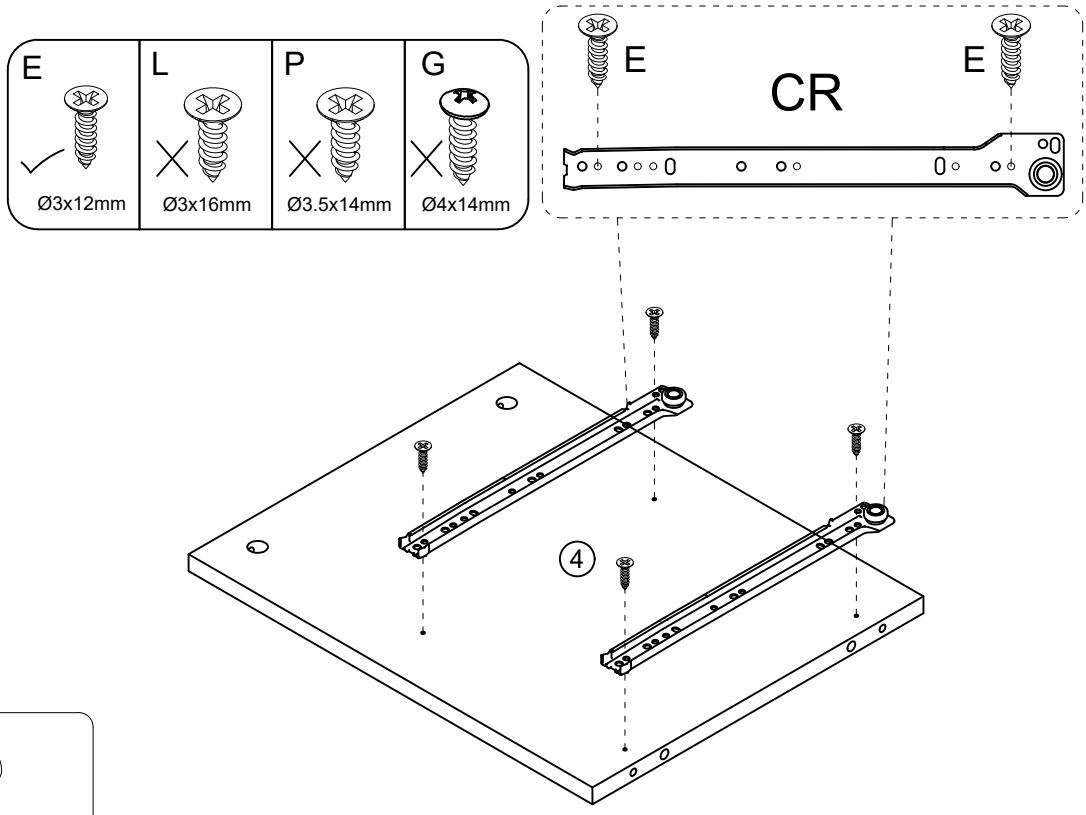

E x 4

Ø3x12mm

CR x 2

L=300mm

04

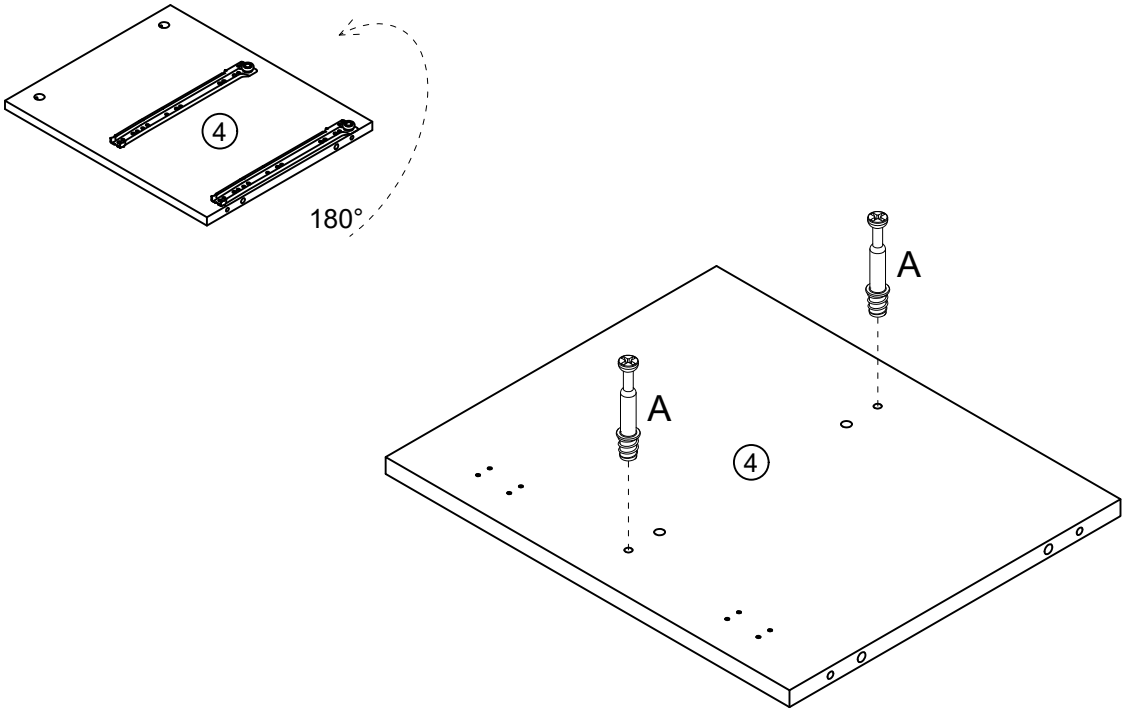

A x 2

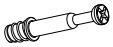

Ø6x35mm

05

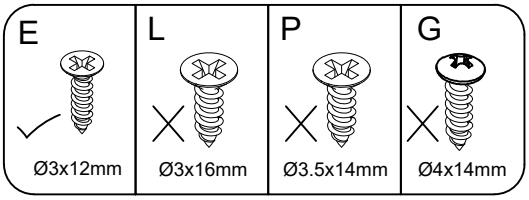

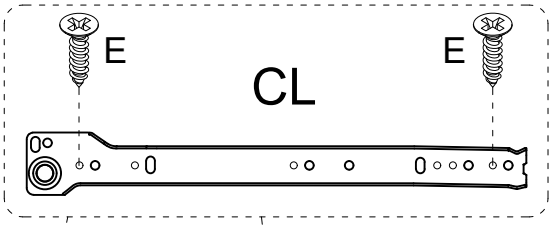

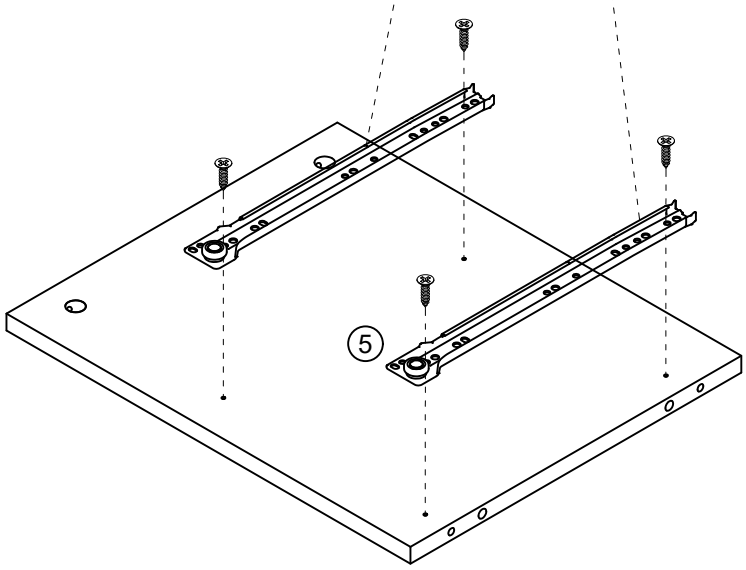

E x 4

Ø3x12mm

CL x 2

L=300mm

06

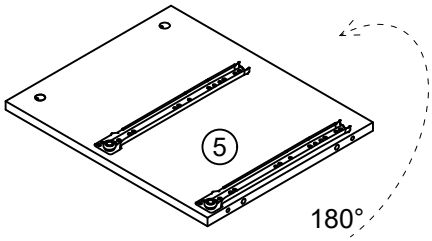

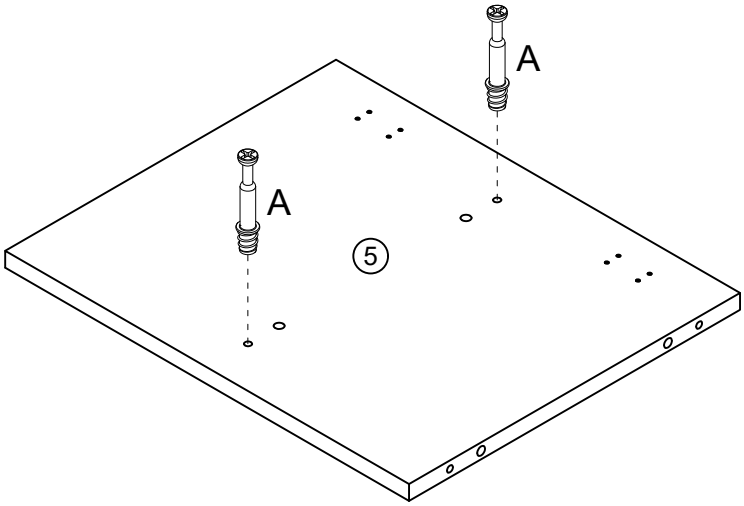

A x 2

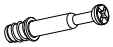

Ø6x35mm

07

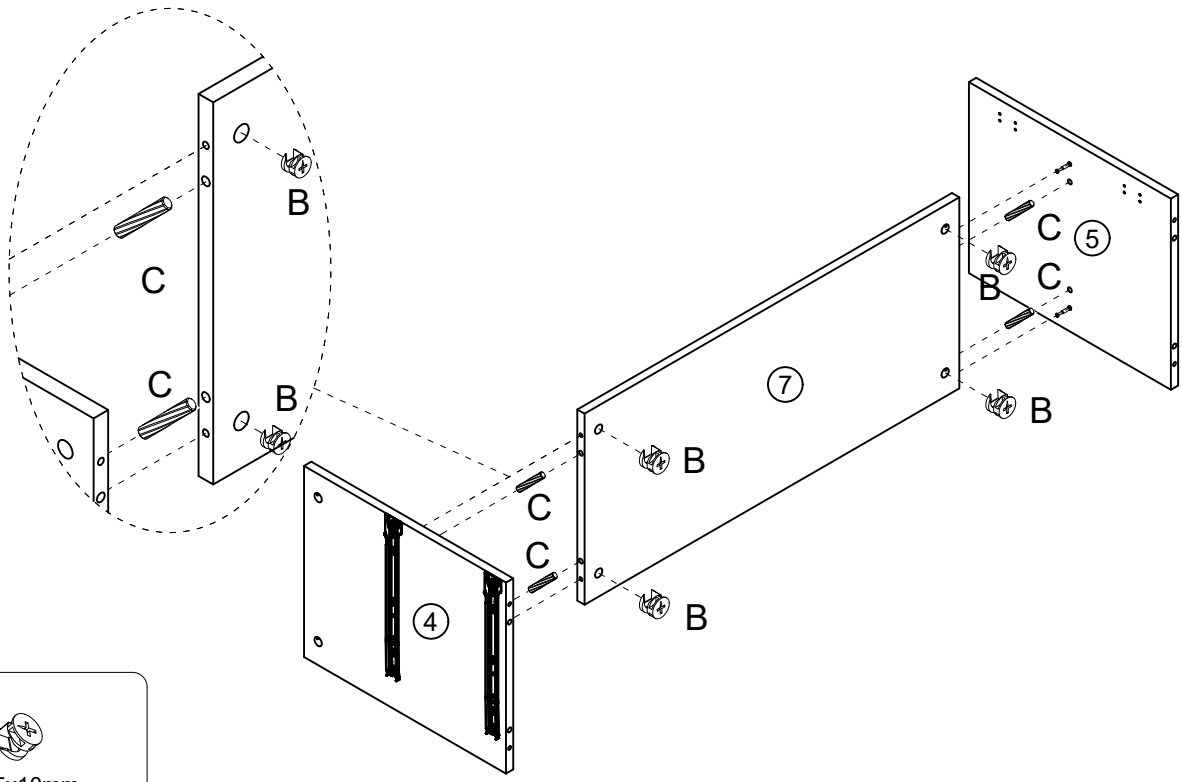

B x 4

Ø15x10mm

C x 4

Ø6x30mm

08

E	L	P	G
✓	✗	✗	✗
Ø3x12mm	Ø3x16mm	Ø3.5x14mm	Ø4x14mm

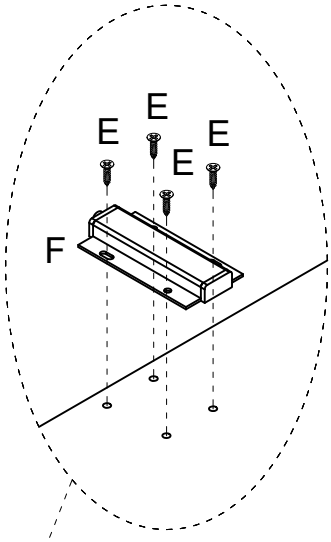

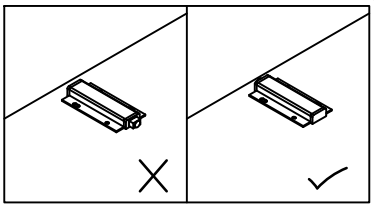

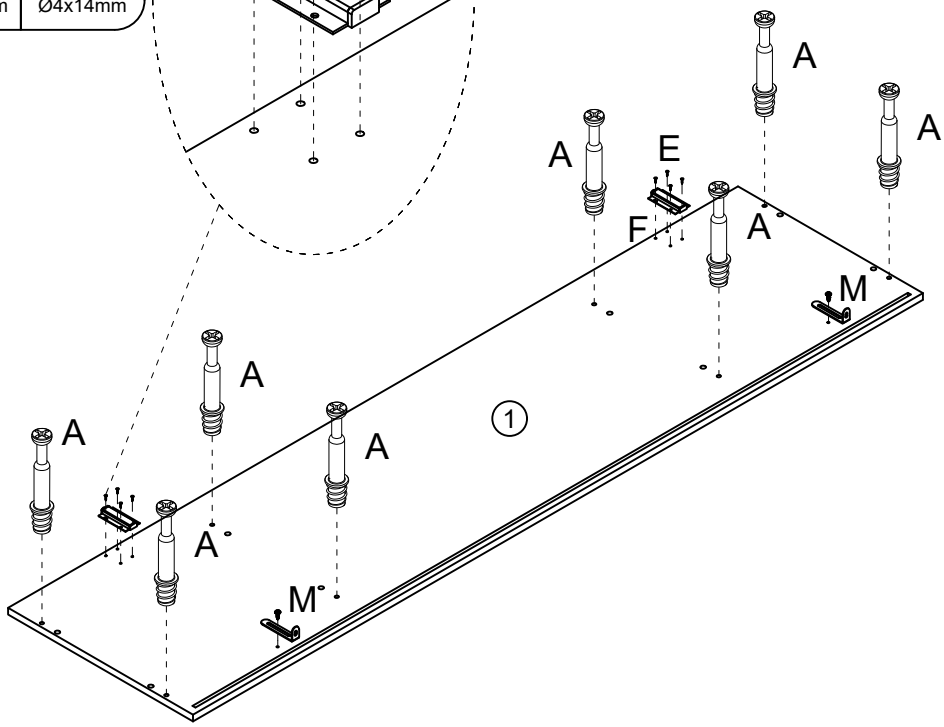

M x 2

E x 8

Ø3x12mm

F x 2

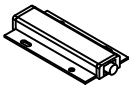

A x 8

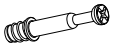

Ø6x35mm

09

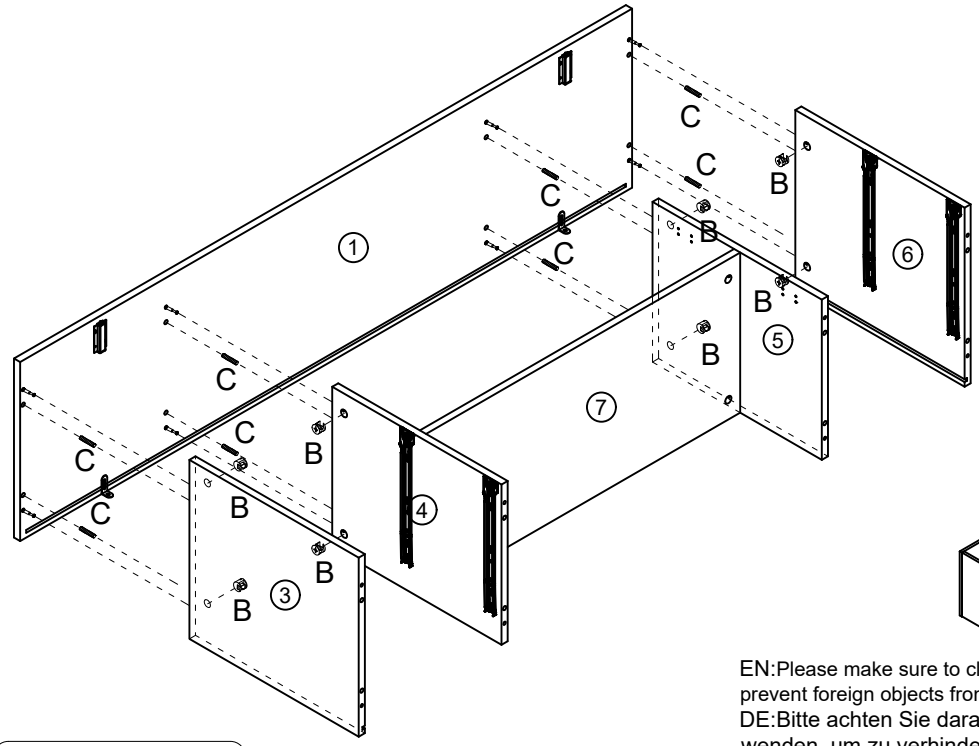

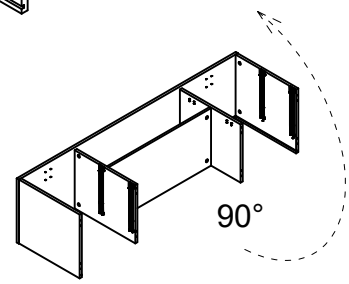

EN:Please make sure to clean the floor before turning it over to prevent foreign objects from scratching panel 1 after turning it over.
DE:Bitte achten Sie darauf, den Boden zu reinigen, bevor Sie wenden, um zu verhindern, dass Fremdkörper das Panel 1 nach dem Wenden zerkratzen.
FR:Veuillez faire attention à nettoyer le sol avant de retourner la pièce, afin d'éviter que des corps étrangers ne rayent le panneau 1 après le retournement.
IT:Si prega di attenersi a pulire il pavimento prima di capovolgere, per evitare che oggetti estranei graffino il pannello 1 dopo il capovolgimento.
ES:Por favor, preste atención a limpiar el suelo antes de voltear, para evitar que objetos extraños rayen el panel 1 después del volteo.

B x 8

Ø15x10mm

C x 8

Ø6x30mm

10

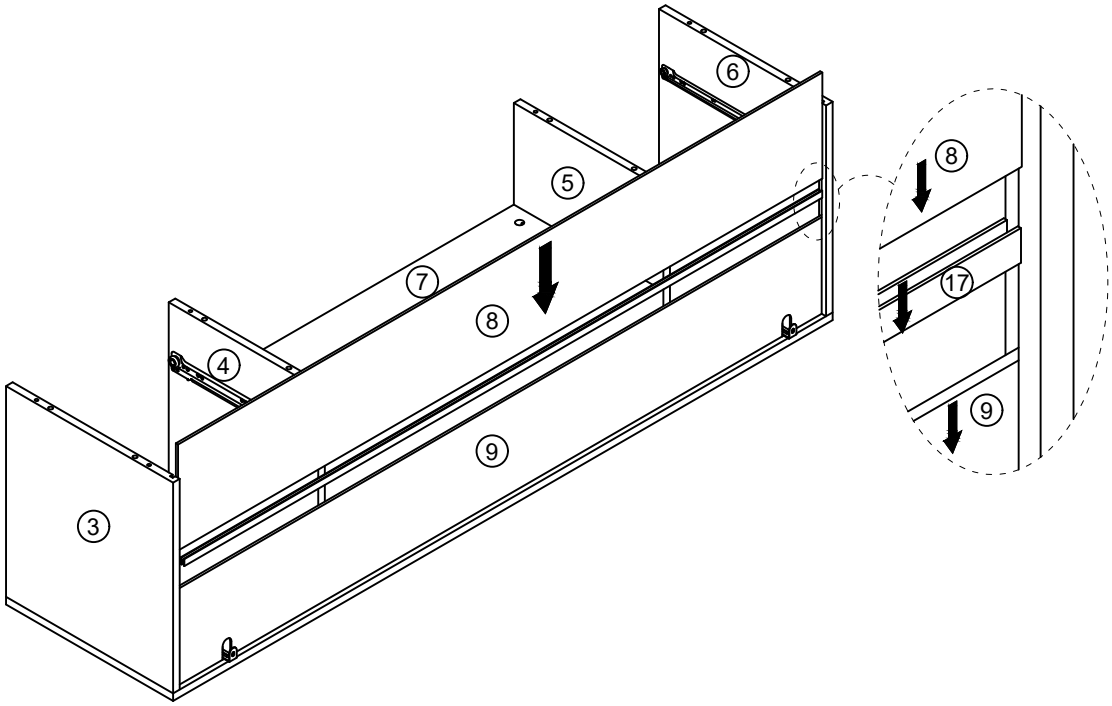

G x 1

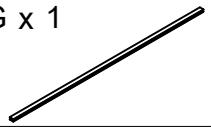

11

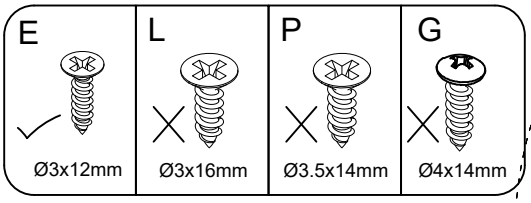

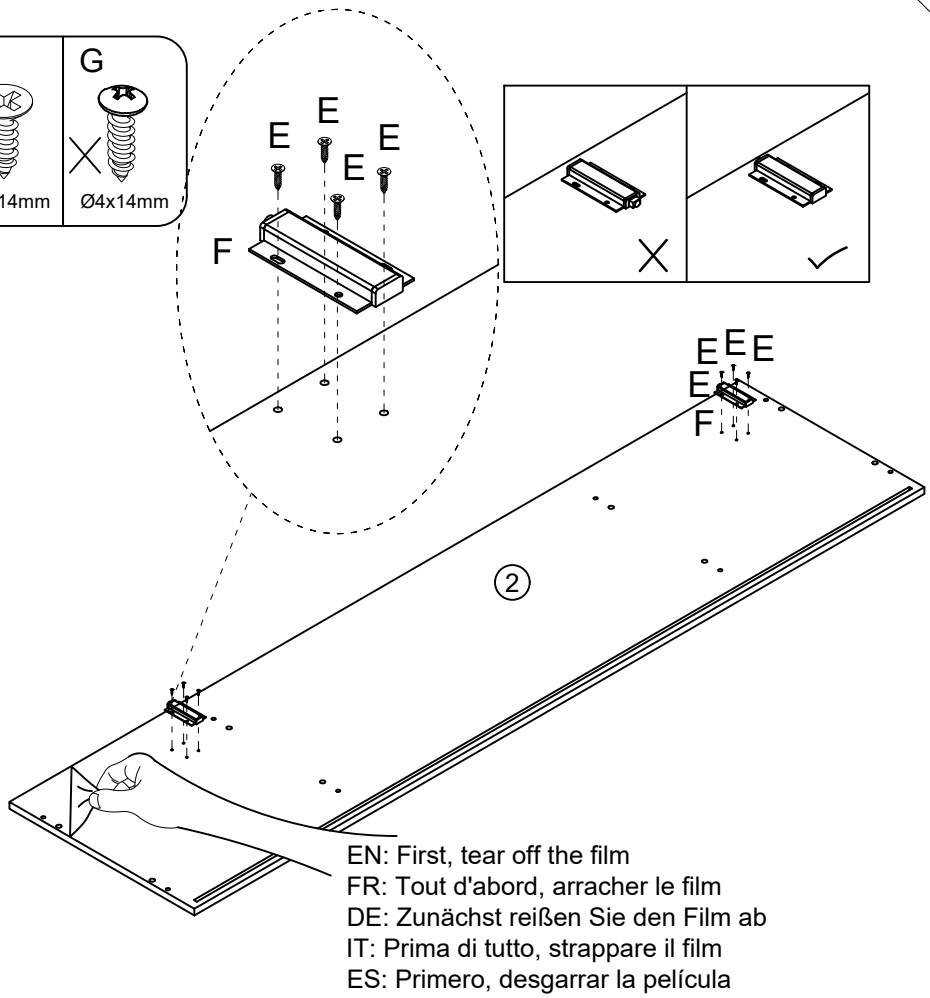

E x 8

Ø3x12mm

F x 2

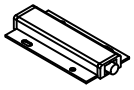

12

EN:The thin plate needs to be fully inserted into the groove. If the insertion is not smooth, you can try pressing from the front or the back to make adjustments until the thin plate is fully inserted into the groove.
DE: Die dünne Platte muss vollständig in die Nut gesteckt werden. Wenn das Einstecken nicht reibungslos verläuft, können Sie versuchen, von vorne oder hinten zu drücken, um Anpassungen vorzunehmen, bis die dünne Platte vollständig in die Nut gesteckt ist.
FR: La plaque mince doit être complètement insérée dans la rainure. Si l'insertion n'est pas fluide, vous pouvez essayer d'appuyer par l'avant ou l'arrière pour effectuer des ajustements jusqu'à ce que la plaque mince soit complètement insérée dans la rainure.
IT: Il piatto sottile deve essere inserito completamente nella scanalatura. Se l'inserimento non è fluido, è possibile provare a premere dalla parte anteriore o posteriore per fare degli adattamenti finché il piatto sottile non è inserito completamente nella scanalatura.
ES: La placa delgada debe insertarse completamente en la ranura. Si la inserción no es fluida, puede intentar presionar por delante o por detrás para realizar ajustes hasta que la placa delgada quede completamente insertada en la ranura.

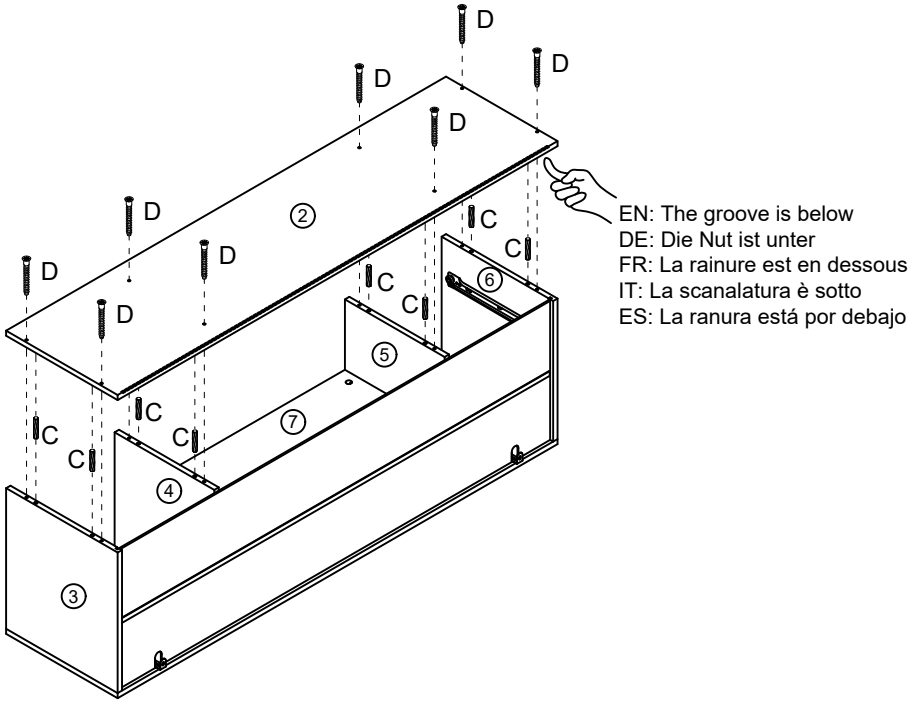

C x 8

Ø6x30mm

D x 8

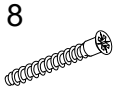

Ø5x38mm

13

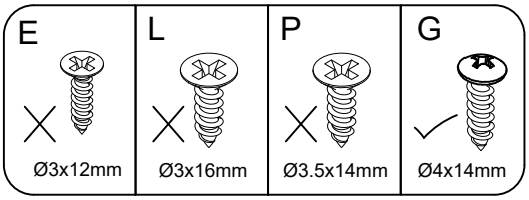

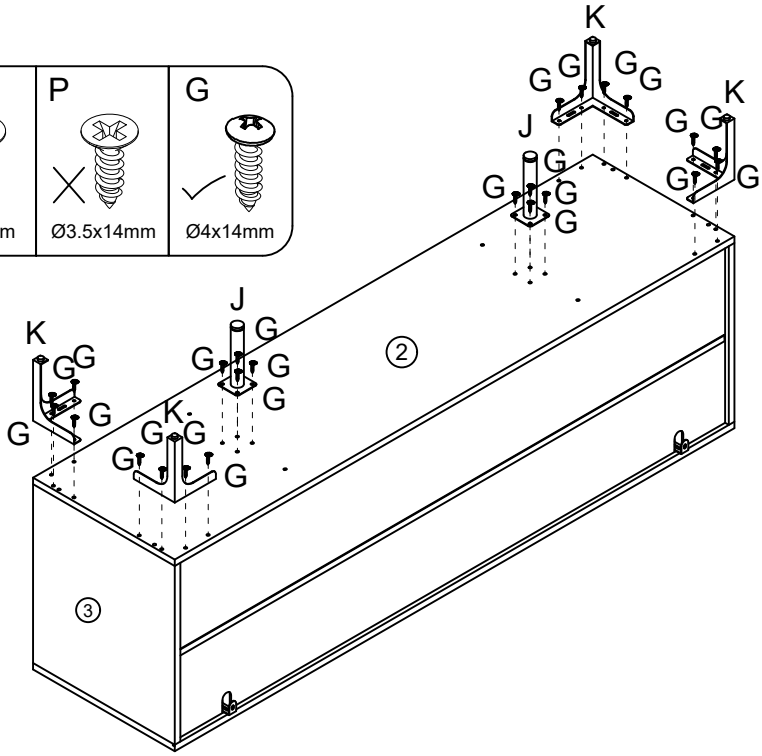

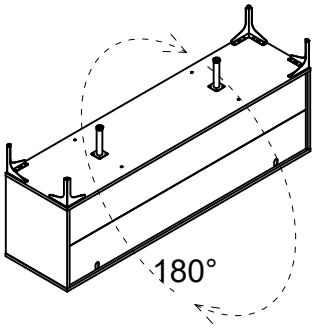

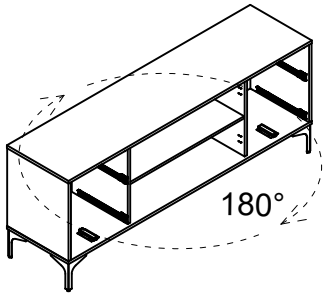

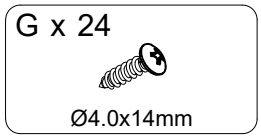

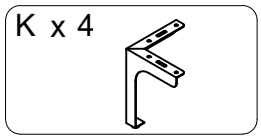

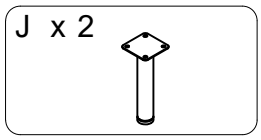

14

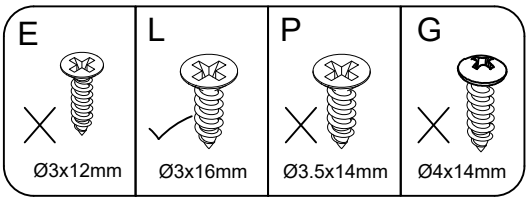

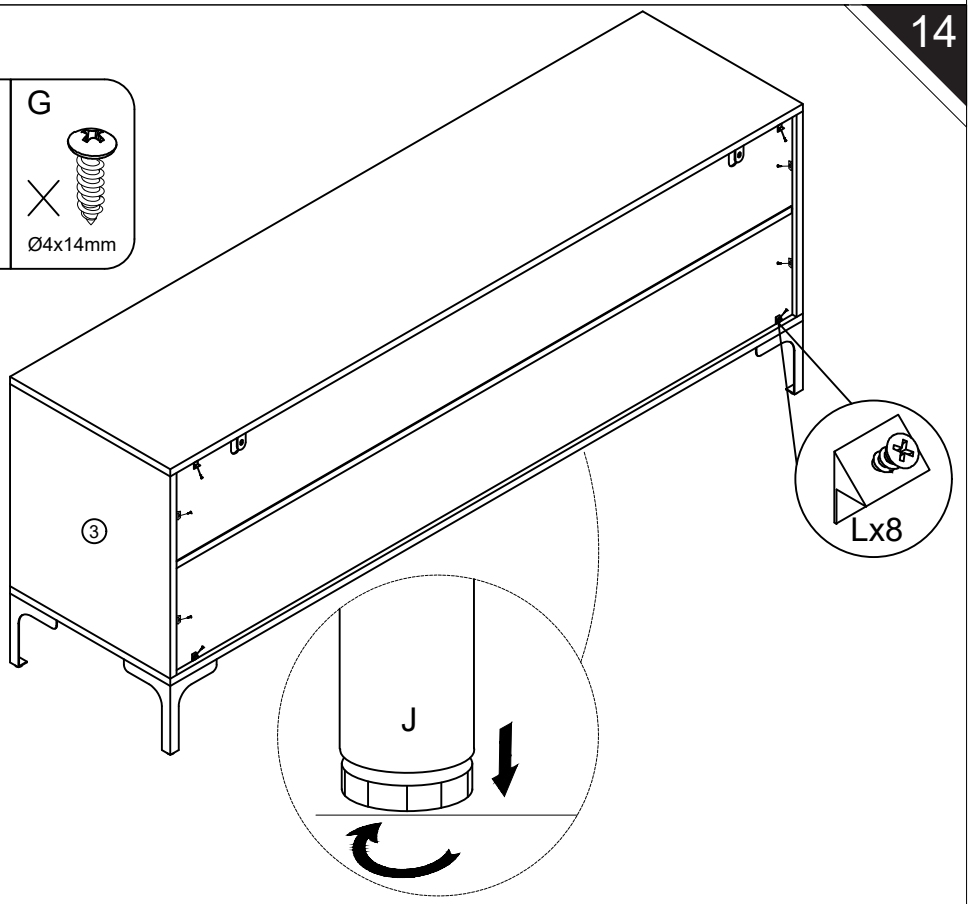

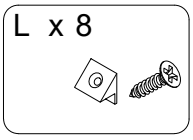

EN: It can be adjusted to fit the existing situation on site so that it is flush with the ground.
DE: Es kann entsprechend der vor Ort vorhandenen Situation so justiert werden, dass es mit dem Boden bündig ist.
FR: Il peut être ajusté de manière à être aligné avec le sol selon la situation sur place.
IT: Può essere regolato in modo che sia allineato con il pavimento secondo la situazione sul posto.
ES: Se puede ajustar para que quede alineado con el suelo según la situación en el lugar.

15

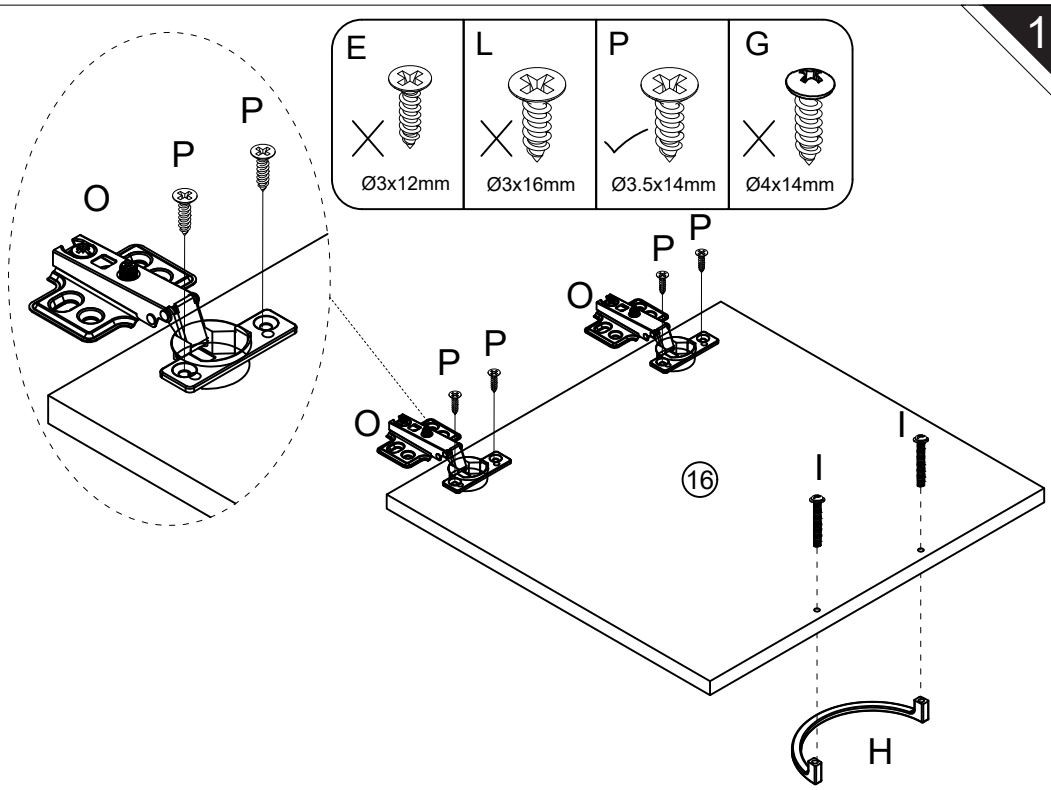

P x 8

Ø3.5x14mm

O x 4

I x 4

M4*18mm

H x 2

X 2

16

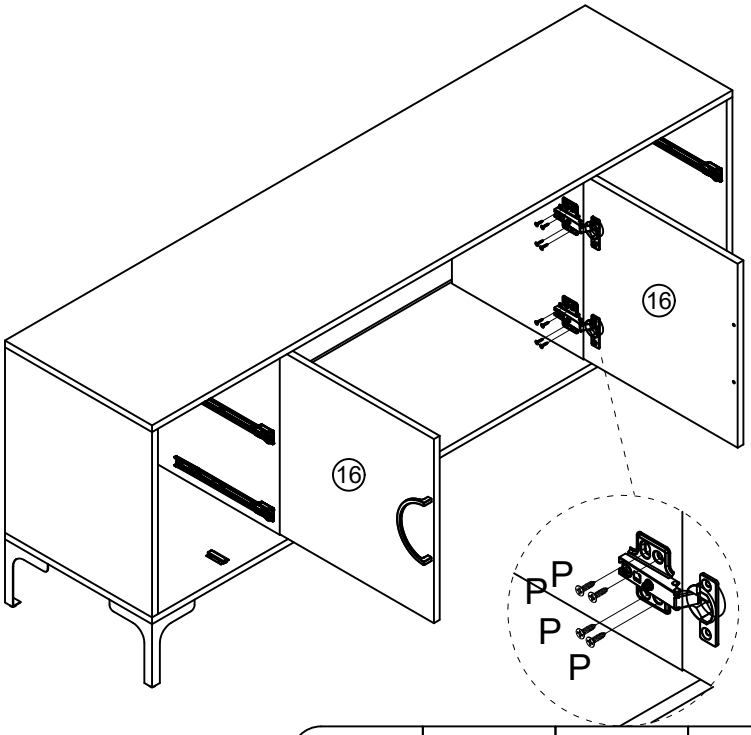

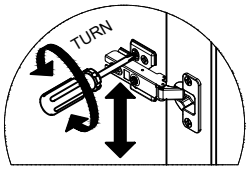

EN: Loosen this screw and push up/down for a slight up-down adjustment of the door.
DE: Lösen Sie diese Schraube und drücken Sie nach oben/unten, um eine leichte Auf- und Abjustierung der Tür vorzunehmen.
FR: Desserrer cette vis et appuyer vers le haut/le bas pour effectuer un léger réglage vertical de la porte.
IT: Allentare questa vite e spingere verso l'alto/il basso per eseguire un leggero regolamento verticale della porta.
ES: Aflojar este tornillo y presionar hacia arriba/abajo para realizar un ligero ajuste vertical de la puerta.

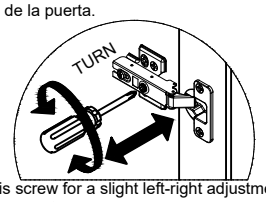

EN: Loosen this screw for a slight left-right adjustment of the door.
DE: Lösen Sie diese Schraube, um eine leichte Links-Rechts-Justierung der Tür vorzunehmen.
FR: Desserrer cette vis pour effectuer un léger réglage horizontal de la porte.
IT: Allentare questa vite per eseguire un leggero regolamento orizzontale della porta.
ES: Aflojar este tornillo para realizar un ligero ajuste horizontal de la puerta.

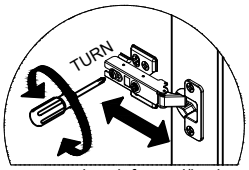

EN: Loosen this screw and push forward/backward for a slight front-back adjustment of the door.
DE: Lösen Sie diese Schraube und drücken Sie nach vorne/hinten, um eine leichte Vorne-Hinten-Justierung der Tür vorzunehmen.
FR: Desserrer cette vis et appuyer vers l'avant/l'arrière pour effectuer un léger réglage avant-arrière de la porte.
IT: Allentare questa vite e spingere verso l'avanti/l'indietro per eseguire un leggero regolamento avanti-indietro della porta.
ES: Aflojar este tornillo y presionar hacia adelante/atrás para realizar un ligero ajuste adelante-atrás de la puerta.

E	L	P	G
Ø3x12mm	Ø3x16mm	Ø3.5x14mm	Ø4x14mm

P x 16

Ø3.5x14mm

17

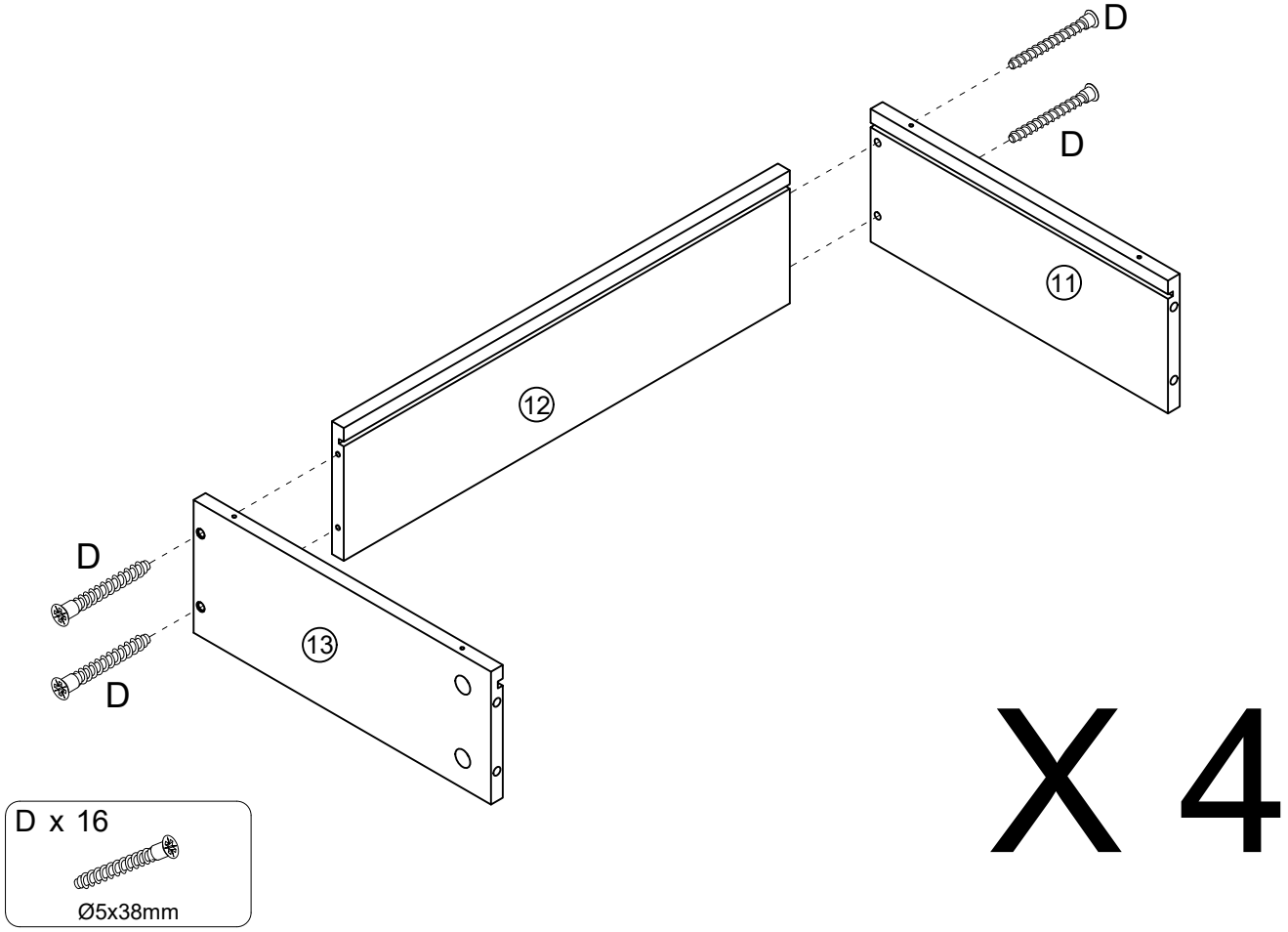

18

EN:The thin plate needs to be fully inserted into the groove. If the insertion is not smooth, you can try pressing from the front or the back to make adjustments until the thin plate is fully inserted into the groove.
DE: Die dünne Platte muss vollständig in die Nut gesteckt werden. Wenn das Einstecken nicht reibungslos verläuft, können Sie versuchen, von vorne oder hinten zu drücken, um Anpassungen vorzunehmen, bis die dünne Platte vollständig in die Nut gesteckt ist.
FR: La plaque mince doit être complètement insérée dans la rainure. Si l'insertion n'est pas fluide, vous pouvez essayer d'appuyer par l'avant ou l'arrière pour effectuer des ajustements jusqu'à ce que la plaque mince soit complètement insérée dans la rainure.
IT: Il piatto sottile deve essere inserito completamente nella scanalatura. Se l'inserimento non è fluido, è possibile provare a premere dalla parte anteriore o posteriore per fare degli adattamenti finché il piatto sottile non è inserito completamente nella scanalatura.
ES: La placa delgada debe insertarse completamente en la ranura. Si la inserción no es fluida, puede intentar presionar por delante o por detrás para realizar ajustes hasta que la placa delgada quede completamente insertada en la ranura.

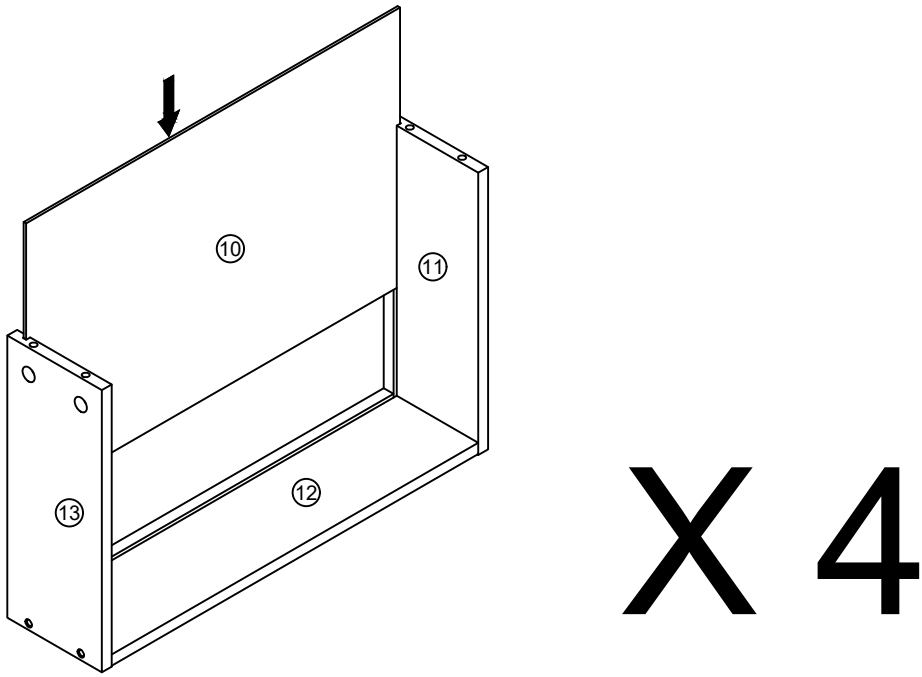

19

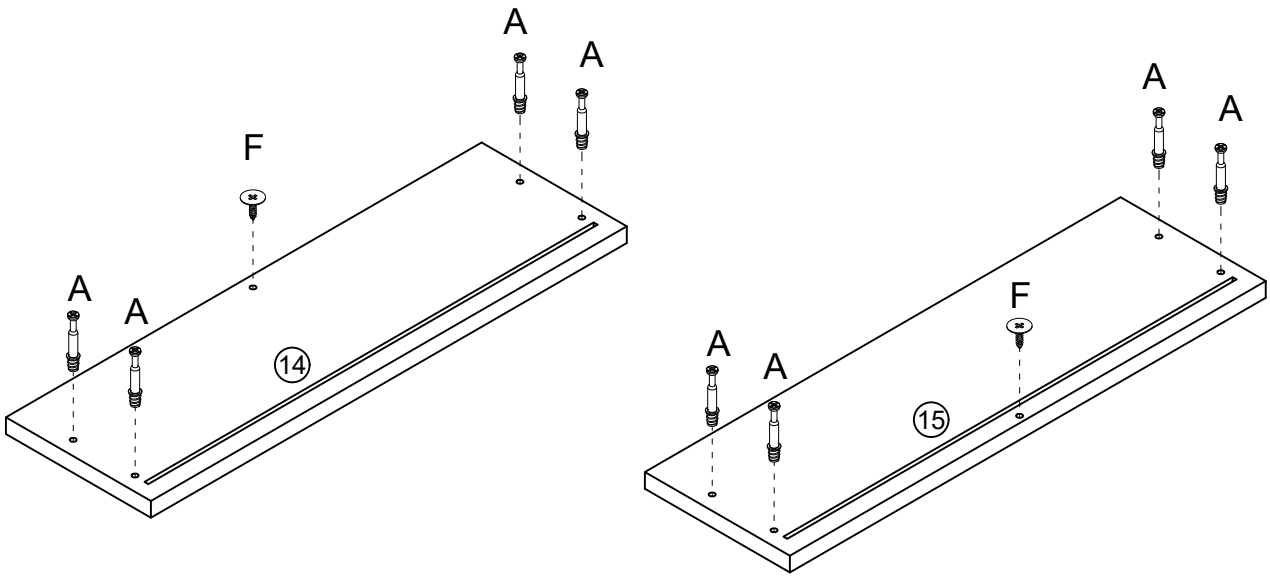

F x 4

A x 16

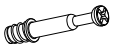

Ø6x35mm

X 2

20

EN:The thin plate needs to be fully inserted into the groove. If the insertion is not smooth, you can try pressing from the front or the back to make adjustments until the thin plate is fully inserted into the groove.
DE: Die dünne Platte muss vollständig in die Nut gesteckt werden. Wenn das Einstecken nicht reibungslos verläuft, können Sie versuchen, von vorne oder hinten zu drücken, um Anpassungen vorzunehmen, bis die dünne Platte vollständig in die Nut gesteckt ist.
FR: La plaque mince doit être complètement insérée dans la rainure. Si l'insertion n'est pas fluide, vous pouvez essayer d'appuyer par l'avant ou l'arrière pour effectuer des ajustements jusqu'à ce que la plaque mince soit complètement insérée dans la rainure.
IT: Il piatto sottile deve essere inserito completamente nella scanalatura. Se l'inserimento non è fluido, è possibile provare a premere dalla parte anteriore o posteriore per fare degli adattamenti finché il piatto sottile non è inserito completamente nella scanalatura.
ES: La placa delgada debe insertarse completamente en la ranura. Si la inserción no es fluida, puede intentar presionar por delante o por detrás para realizar ajustes hasta que la placa delgada quede completamente insertada en la ranura.

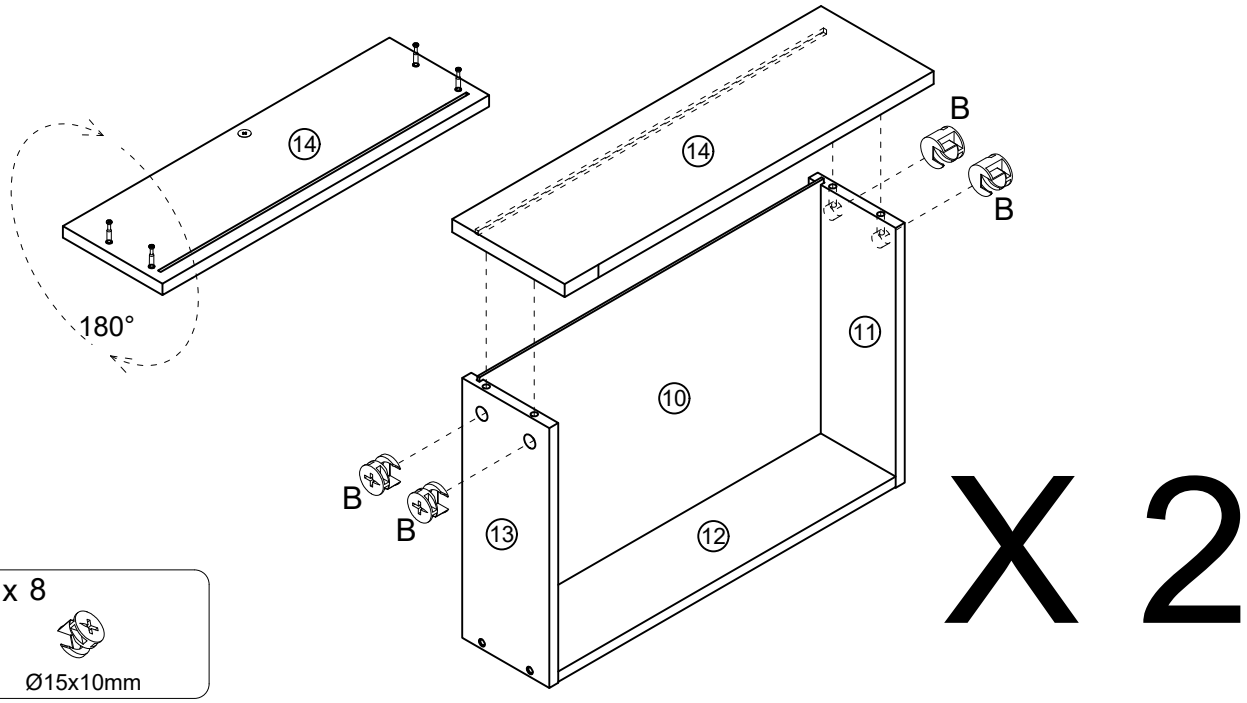

B x 8

Ø15x10mm

X 2

21

EN:The thin plate needs to be fully inserted into the groove. If the insertion is not smooth, you can try pressing from the front or the back to make adjustments until the thin plate is fully inserted into the groove.
DE: Die dünne Platte muss vollständig in die Nut gesteckt werden. Wenn das Einstecken nicht reibungslos verläuft, können Sie versuchen, von vorne oder hinten zu drücken, um Anpassungen vorzunehmen, bis die dünne Platte vollständig in die Nut gesteckt ist.
FR: La plaque mince doit être complètement insérée dans la rainure. Si l'insertion n'est pas fluide, vous pouvez essayer d'appuyer par l'avant ou l'arrière pour effectuer des ajustements jusqu'à ce que la plaque mince soit complètement insérée dans la rainure.
IT: Il piatto sottile deve essere inserito completamente nella scanalatura. Se l'inserimento non è fluido, è possibile provare a premere dalla parte anteriore o posteriore per fare degli adattamenti finché il piatto sottile non è inserito completamente nella scanalatura.
ES: La placa delgada debe insertarse completamente en la ranura. Si la inserción no es fluida, puede intentar presionar por delante o por detrás para realizar ajustes hasta que la placa delgada quede completamente insertada en la ranura.

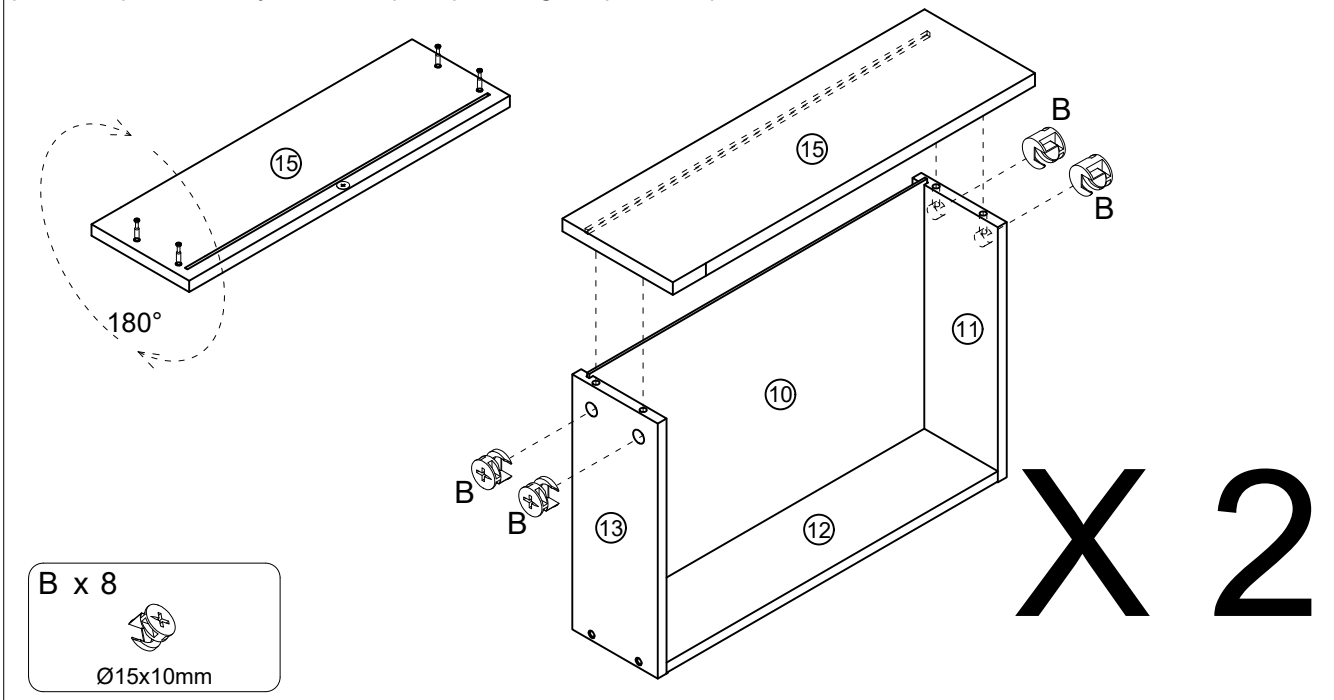

22

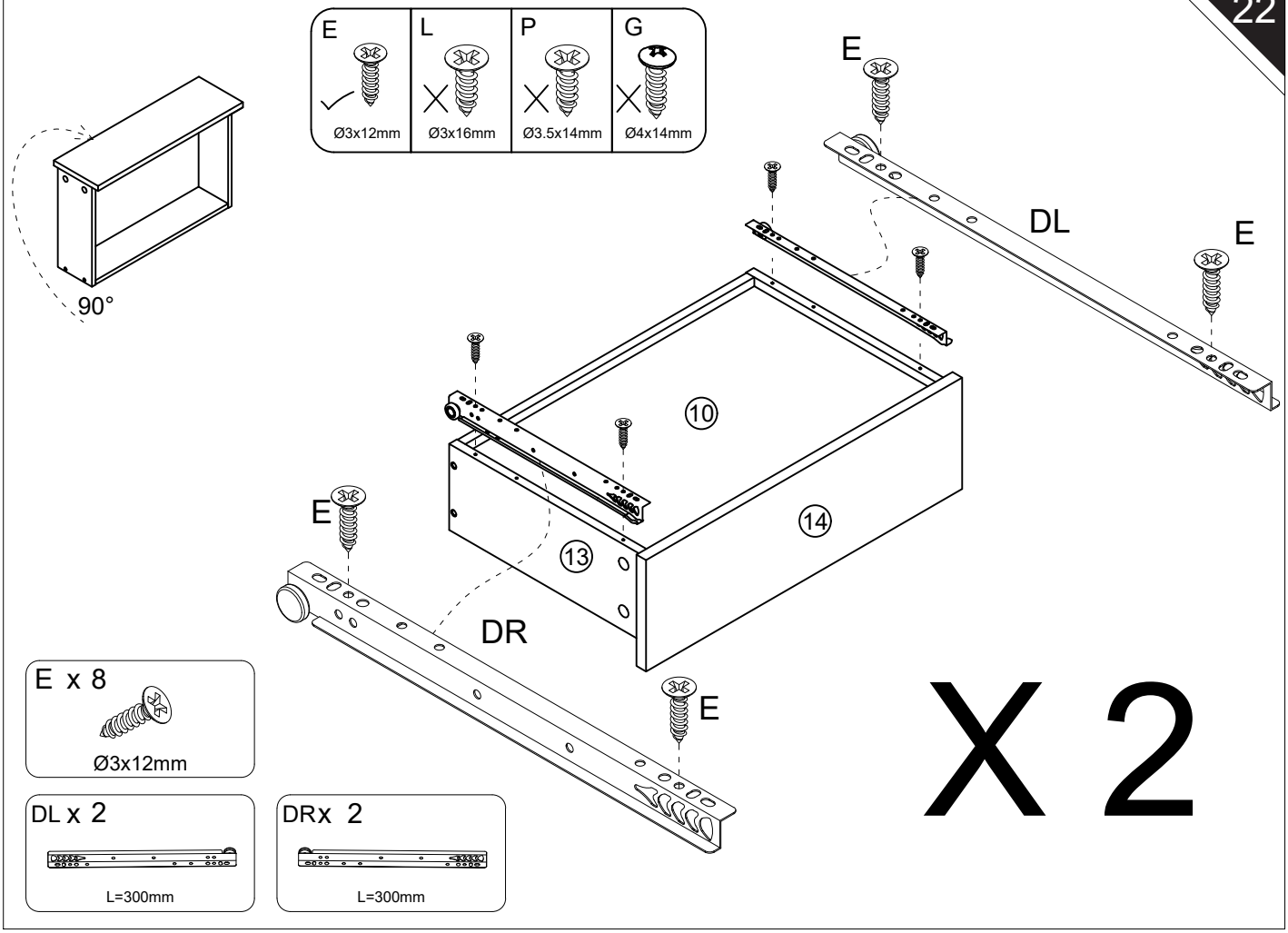

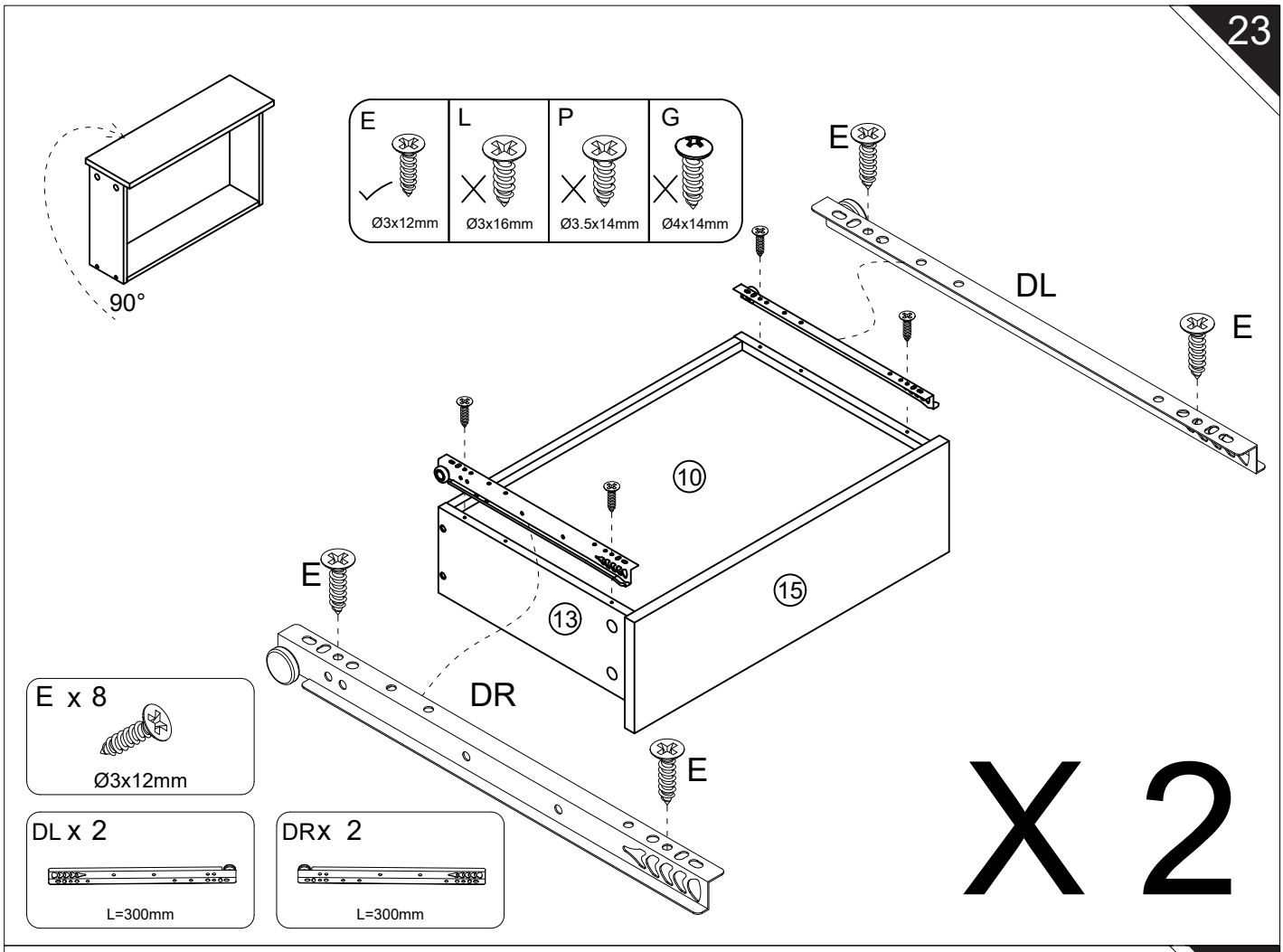
23
90°
E
Ø3x12mm
L
Ø3x16mm
P
Ø3.5x14mm
G
Ø4x14mm
E
DL
E
10
15
13
E
DR
E
E x 8
Ø3x12mm
DL x 2
L=300mm
DRx 2
L=300mm
X 2

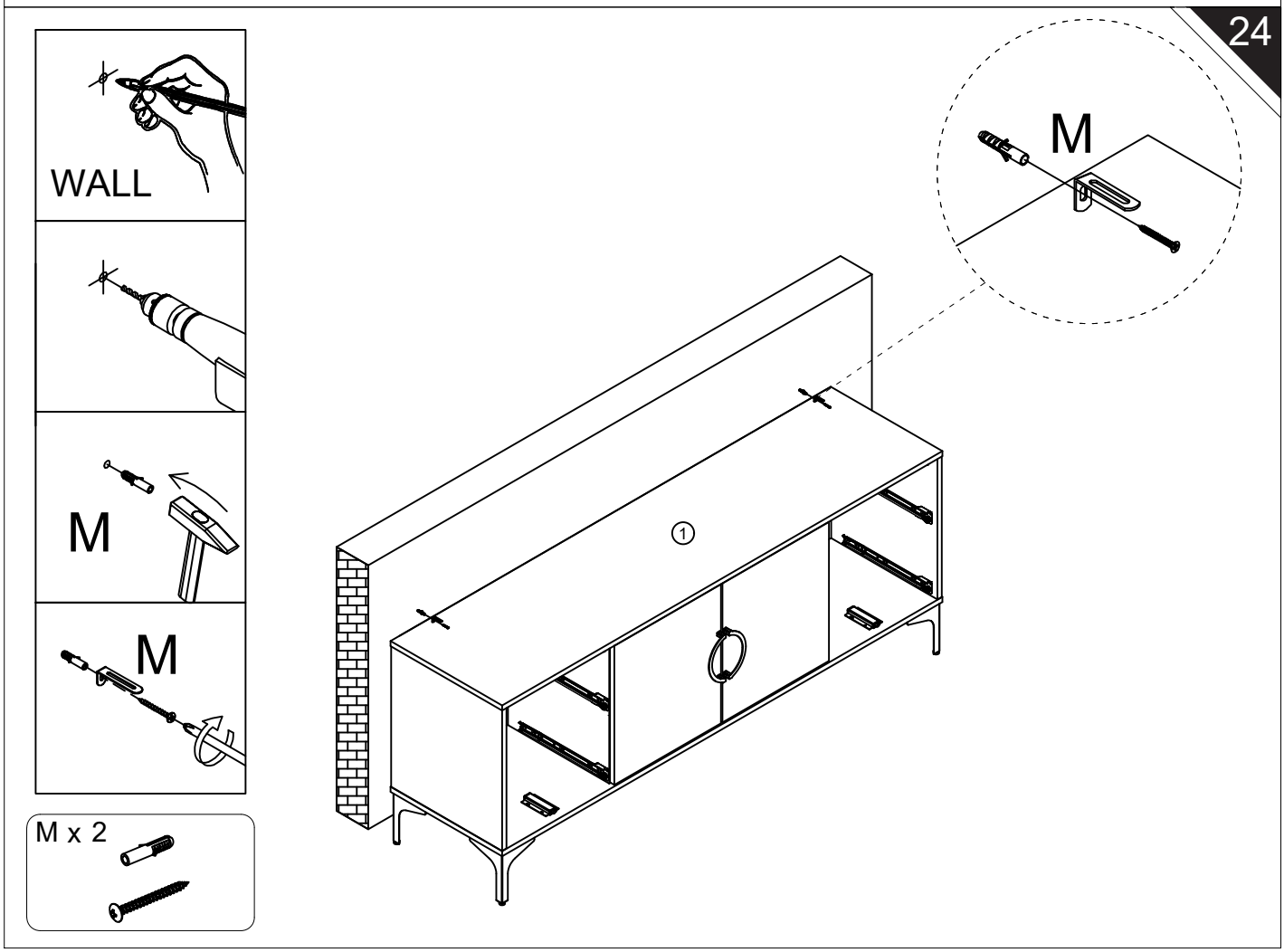
24
WALL
M
M
M
1
M x 2

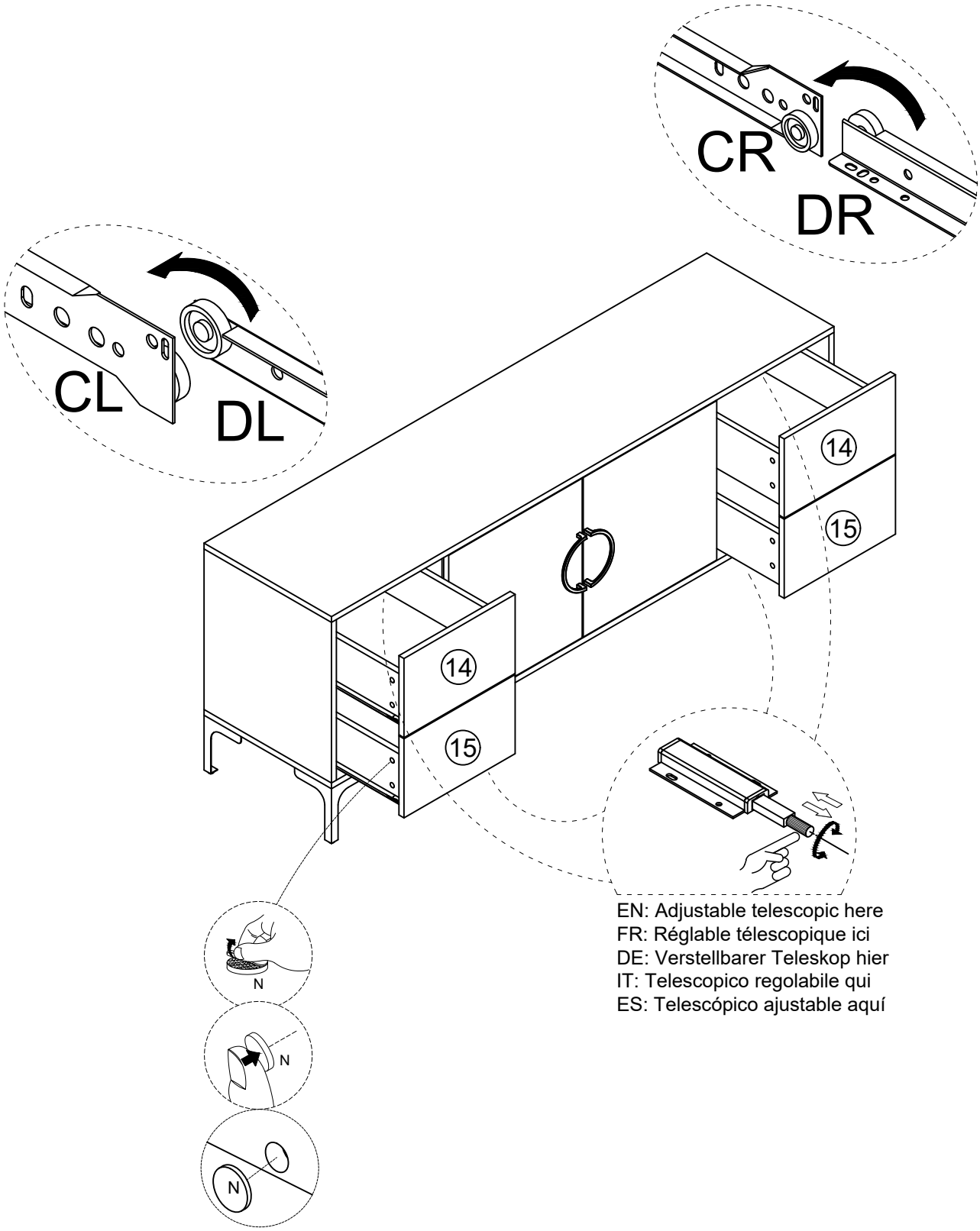

EN: Adjustable telescopic here
FR: Réglable télescopique ici
DE: Verstellbarer Teleskop hier
IT: Telescopico regolabile qui
ES: Telescópico ajustable aquí

EN:After installing the product, stick the number N on the perforatedposition
FR:Une fois le produit installé, collez le numéro N à l'endroit où il ya des trous
DE:Nach der Installation des Produkts kleben Sie die Nummer N aufdie perforierte Position
IT:Dopo linstallazione del prodotto, fissare il numero N sulla posizioneperforata
ES:Después de instalar el producto, pegue el número N en la posición perforada

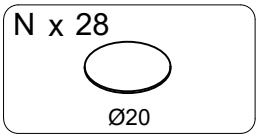

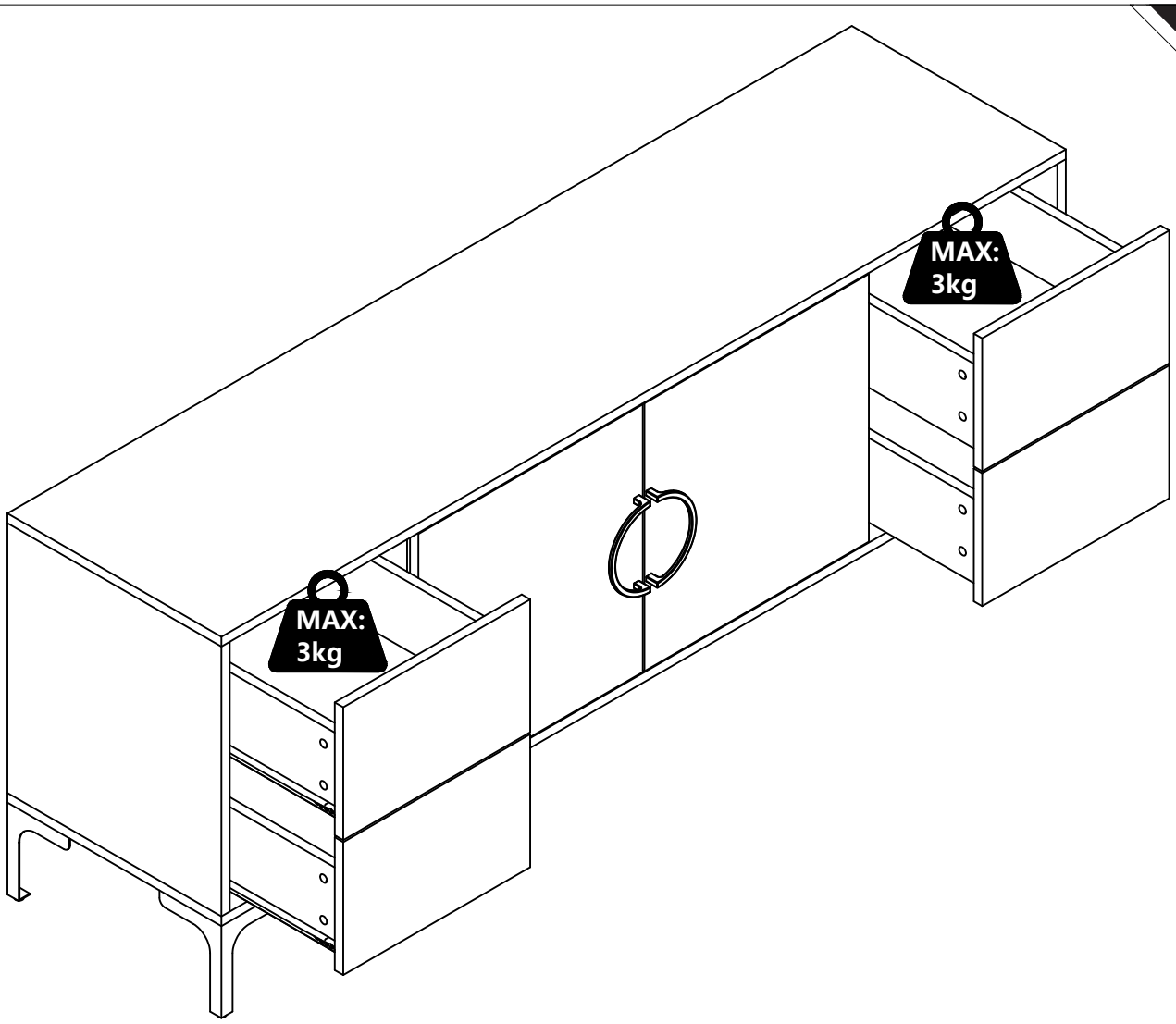

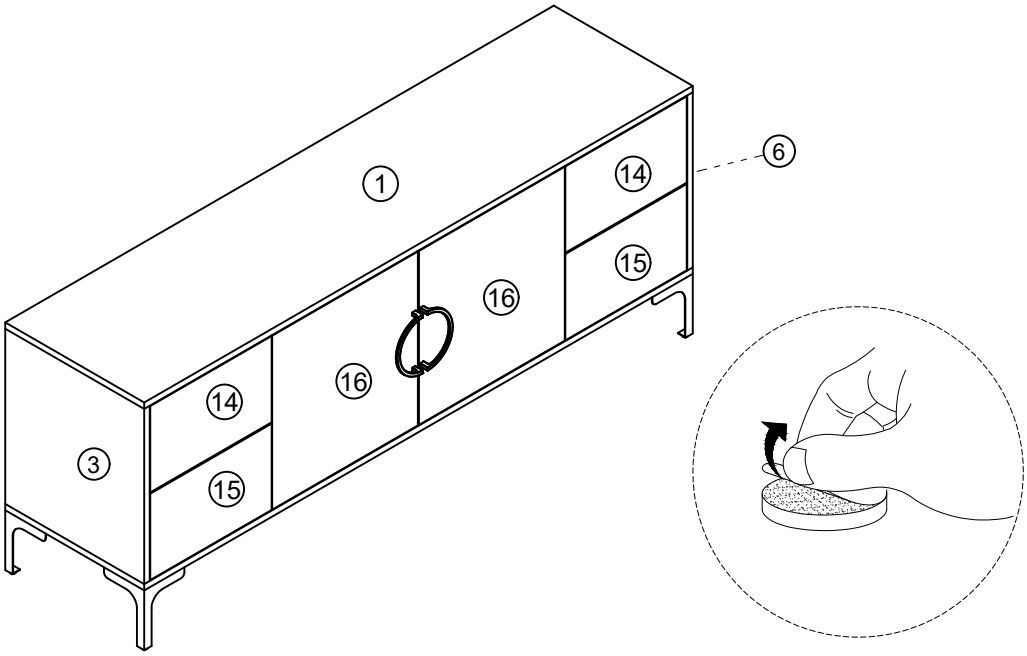

EN:
Please note: Part number 1,3,6,14,15,16 is covered with a tight material protection film. If there are scratches on the surface of the product after disassembly, please do not worry. This is not a product damage. Please slowly follow the protective film on the lower surface along the edge. After peeling, the product will be supported smoothly and neatly.
DE:
Bitte beachten Sie: Die Teilenummer 1,3,6,14,15,16 ist mit einer dichten Materialschutzfolie bedeckt. Wenn es Kratzer auf der Oberfläche des Produktes nach der Demontage gibt, machen Sie sich keine Sorgen. Dies ist kein Produktschaden. Folgen Sie langsam der Schutzfolie auf der unteren Oberfläche entlang des Randes. Nach dem Peeling wird das Produkt reibungslos und ordentlich unterstützt.
FR:
Remarque: La pièce numéro 1,3,6,14,15,16 est recouverte d'un film de protection étanche. S'il y a des rayures sur la surface du produit après le démontage, ne vous inquiétez pas. Ce n'est pas un dommage au produit. Suivez lentement le film protecteur sur la surface inférieure le long du bord. Après le pelage, le produit sera soutenu en douceur et soigneusement.
IT:
Nota: la parte numero 1,3,6,14,15,16 è coperta da una pellicola di protezione del materiale stretto. Se ci sono graffi sulla superficie del prodotto dopo il smontaggio, non preoccuparti. Questo non è un danno del prodotto. Seguire lentamente il film protettivo sulla superficie inferiore lungo il bordo. Dopo il peeling, il prodotto sarà supportato in modo liscio e ordinato.
ES:
Nota: La pieza número 1,3,6,14,15,16 está cubierta con una película de protección de material apretado. Si hay arañazos en la superficie del producto después del desmontaje, no se preocupe. No es un daño del producto. Por favor siga lentamente la película protectora en la superficie inferior a lo largo del borde. Después del pelado, el producto se apoyará suavemente y ordenadamente.