04 74 28 32 04
contact@matisere.com

City

COULEUR AU CHOIX

04 74 28 32 04
contact@matisere.com

City

Raccordements

Chauffage central

Électrique

Mixte

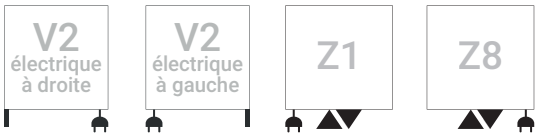

Dimensions disponibles

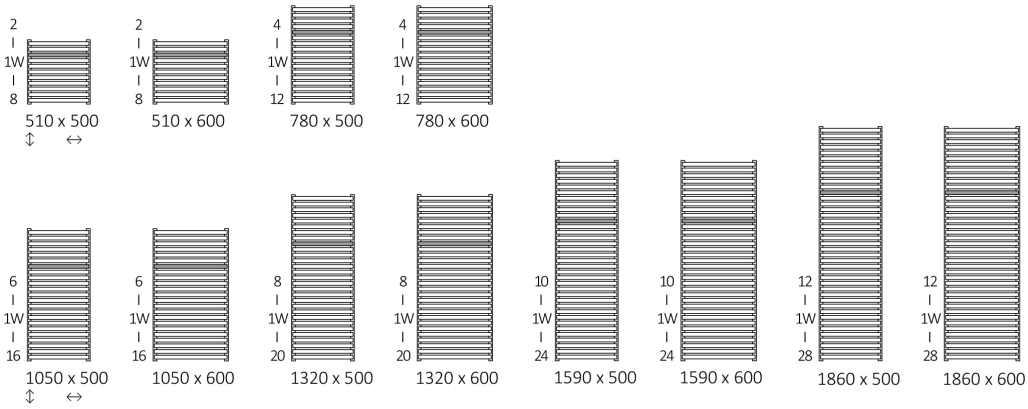

04 74 28 32 04
contact@matisere.com

City

Données techniques

Pression du travail : 0,8 MPa Température maximale de travail : 95°C

A ↕	B ↔	C1 [mm]	C2 [mm]	75|65|20°c [W]	55|45|20°c [W]	[W]	D [mm]	E [mm]	F [mm]	[dm³]	[kg]
510	500	50	470	304	164	300	470	330	90	1,82	6,37
510	600	50	570	362	195	400	570	330	90	2,03	7,31
780	500	50	470	455	245	400	470	600	90	2,81	9,77
780	600	50	570	541	291	600	570	600	90	3,13	11,23
1050	500	50	470	600	323	600	470	870	90	3,79	13,17
1050	600	50	570	714	384	800	570	870	90	4,23	15,14
1320	500	50	470	739	397	800	470	1140	90	4,78	16,57
1320	600	50	570	879	473	800	570	1140	90	5,32	19,08
1590	500	50	470	887	476	800	470	1410	90	5,66	19,56
1590	600	50	570	1055	566	1000	570	1410	90	6,30	22,49
1860	500	50	470	1032	553	1000	470	1680	90	6,74	23,45
1860	600	50	570	1227	657	1200	570	1680	90	7,52	26,98

City

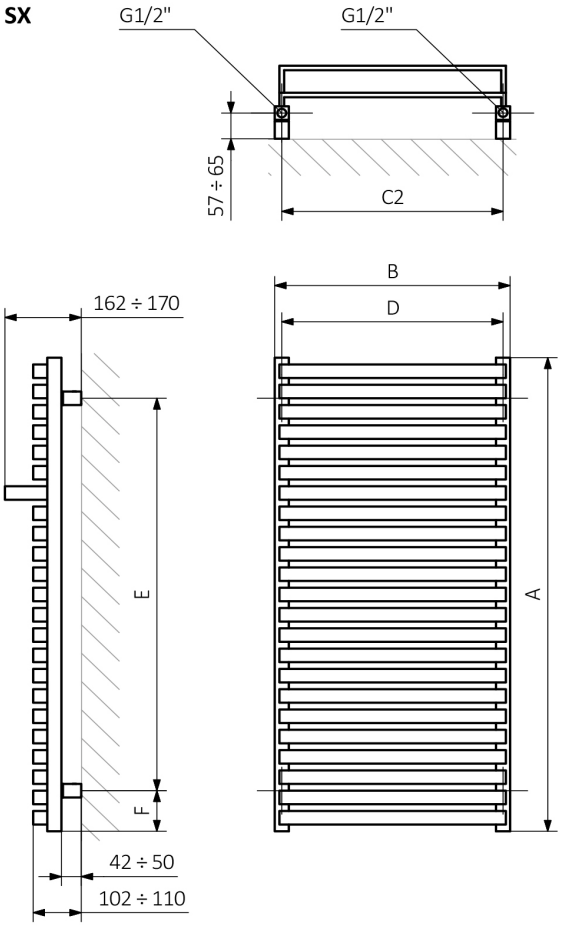

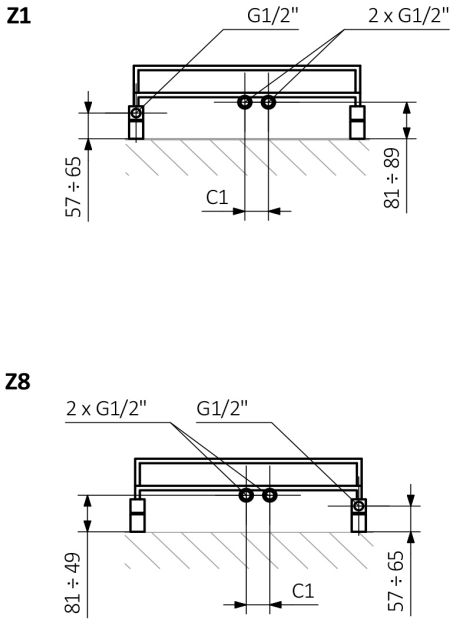

A – hauteur B – largeur C1-C5 – écartement des raccordements D – écartement des consoles en horizontal E — écartement

Collecteur :

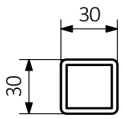
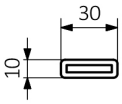
Profil :