MONTAGEANLEITUNG

N653P310805
N653P310806

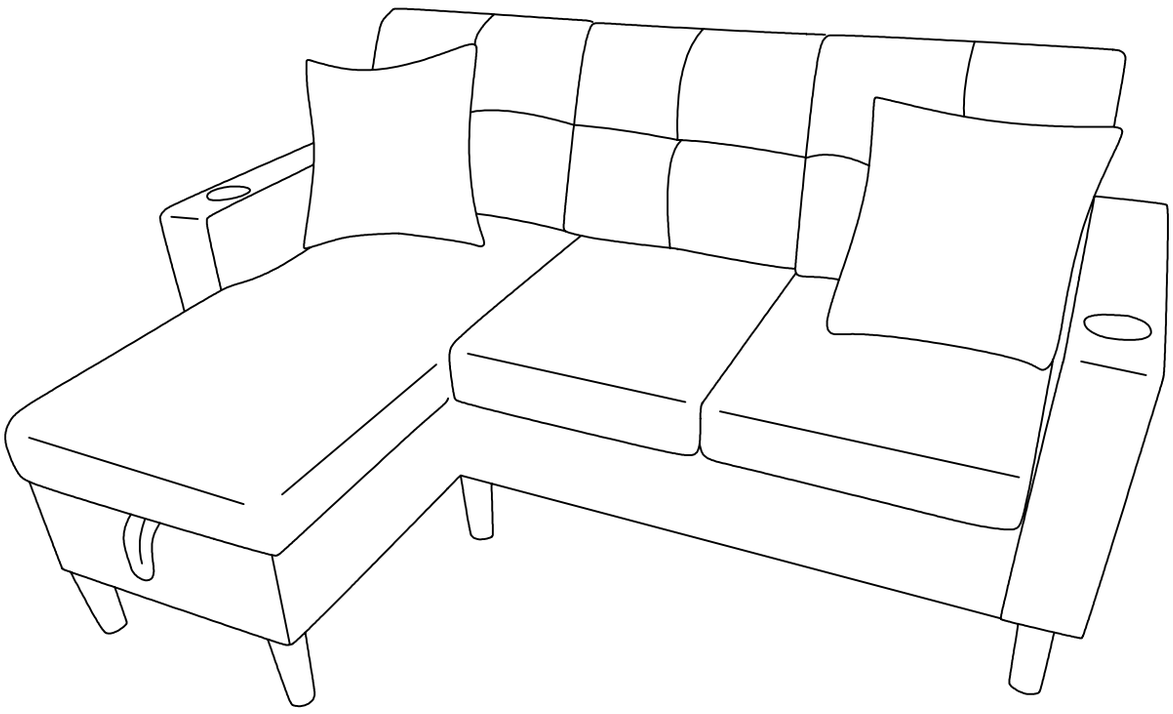

Sets werden normalerweise in mehreren Kartons versendet, die Liefertermine können variieren.

KUNDENDIENST

Fragen, fehlende Teile, Montagehilfe?

Eine Rücksendung ist nicht erforderlich, wir helfen Ihnen gerne weiter und versenden Ihr Ersatzteil kostenlos.

[DE]

Achtung: Lesen Sie die Anleitung vor dem Zusammenbau bitte vollständig durch. Überprüfen Sie, ob Sie alle auf den Seiten aufgeführten Komponenten und Werkzeuge haben.
Achtung: Überprüfen Sie regelmäßig alle Beschläge und Befestigungen, um sicherzustellen, dass sie sicher sind und um Unfälle zu vermeiden.
Achtung: Stellen Sie Möbel nicht in die Nähe von Feuerquellen oder heißen Gegenständen, um Brandgefahr zu vermeiden.
Achtung: Erlauben Sie Kindern nicht, auf die Möbel zu klettern, da dies zum Umkippen und zu schweren Verletzungen führen kann. Bauen Sie die Möbel außerhalb der Reichweite von Kindern zusammen.

[EN]

Warning: Please read instructions fully before starting assembly.Check you have all the components and tools listed on pages.
Warning: Regularly check all fittings and fastenings to ensure they are secure and to prevent accidents
Warning: Do not place furniture close to fire sources or high-temperature objects to avoid the risk of fire.
Warning: Do not allow children to climb on the furniture as this may result in tipping and serious personal injury.Assemble the furniture away from the reach of children.

[FR]

Avertissement: Veuillez lire entièrement les instructions avant de commencer l'assemblage. Vérifiez que vous disposez de tous les composants et outils répertoriés sur les pages.
Avertissement: Vérifiez régulièrement tous les accessoires et fixations pour vous assurer qu'ils sont bien fixés et pour éviter les accidents
Avertissement: Ne placez pas les meubles à proximité de sources de feu ou d'objets à haute température pour éviter tout risque d'incendie.
Avertissement: Ne laissez pas les enfants grimper sur les meubles car cela pourrait entraîner un basculement et des blessures graves. Assemblez les meubles hors de portée des enfants.

[IT]

Attenzione: leggere attentamente le istruzioni prima di iniziare il montaggio. Verificare di avere tutti i componenti e gli utensili elencati nelle pagine.
Attenzione: controllare regolarmente tutti i raccordi e gli elementi di fissaggio per assicurarsi che siano sicuri e prevenire incidenti
Attenzione: non posizionare i mobili vicino a fonti di fuoco o oggetti ad alta temperatura per evitare il rischio di incendio.
Attenzione: non consentire ai bambini di arrampicarsi sui mobili poiché ciò potrebbe causare ribaltamenti e gravi lesioni personali. Montare i mobili lontano dalla portata dei bambini.

[ES]

Advertencia: Lea las instrucciones completamente antes de comenzar el montaje. Compruebe que tiene todos los componentes y herramientas que se enumeran en las páginas.
Advertencia: Compruebe periódicamente todos los accesorios y sujeciones para asegurarse de que estén seguros y evitar accidentes.
Advertencia: No coloque los muebles cerca de fuentes de fuego u objetos a alta temperatura para evitar el riesgo de incendio.
Advertencia: No permita que los niños se suban a los muebles, ya que esto puede provocar que vuelquen y lesiones personales graves. Monte los muebles fuera del alcance de los niños.

[DE]

Warnung: Die maximale Belastbarkeit dieses Möbels beträgt: 150 kg, bitte nicht überlasten!

[EN]

Warning: The maximum load-bearing capacity of this furniture is: 150kg, please do not overload!

[FR]

Avertissement: La capacité de charge maximale de ce meuble est de : 150 kg, merci de ne pas surcharger !

[IT]

Attenzione: La capacità di carico massima di questo mobile è: 150 kg, non sovraccaricare!

[ES]

Advertencia: La capacidad máxima de carga de este mueble es: 150 kg, ¡no lo sobrecargue!

Importeur	Decobus Handel GmbH
Adresse	Innungsstraße 9, 21244 Buchholz, Deutschland
Email/URL	https//www.decobusgroup.de
Hersteller	Taizhou Emmawealthy Commercial Co., Ltd
Adresse	#218 Chuangxin Park, Xianju County, Taizhou City, Zhejiang China
Email/URL	sales@e-wealthy.com
Partienummer	N653P310805/N653P310806
Hersteller in	Hergestellt In China
EC REP	Decobus Handel GmbH Innungsstraße 9, 21244 Buchholz, Deutschland https//www.decobusgroup.de

TEIL

N653P310805

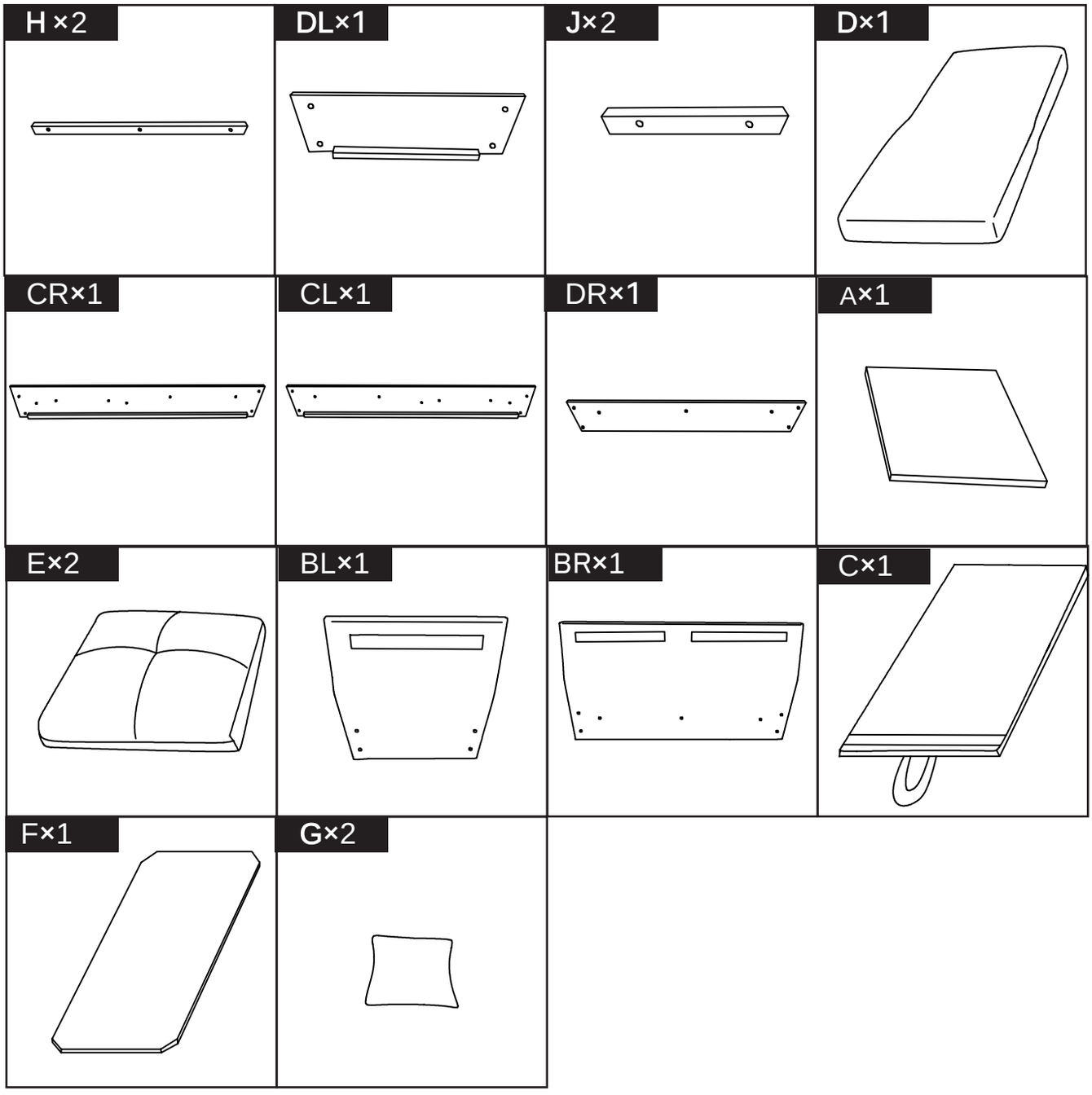

TEIL

N653P310806

AL×1	AR×1	A×1	B×2
E×1	Y×8	Z×8	
①-L×1	①-R×1	②×4	③×4
④×1 Samll	⑤×1 Big	⑥×36 M6*15MM	⑦×4 M6*20MM
⑧×6 M6*30MM	⑨×10 M6*40MM	⑩×1	⑪×2

MONTAGESCHRITTE

Alle Teile und Hardware

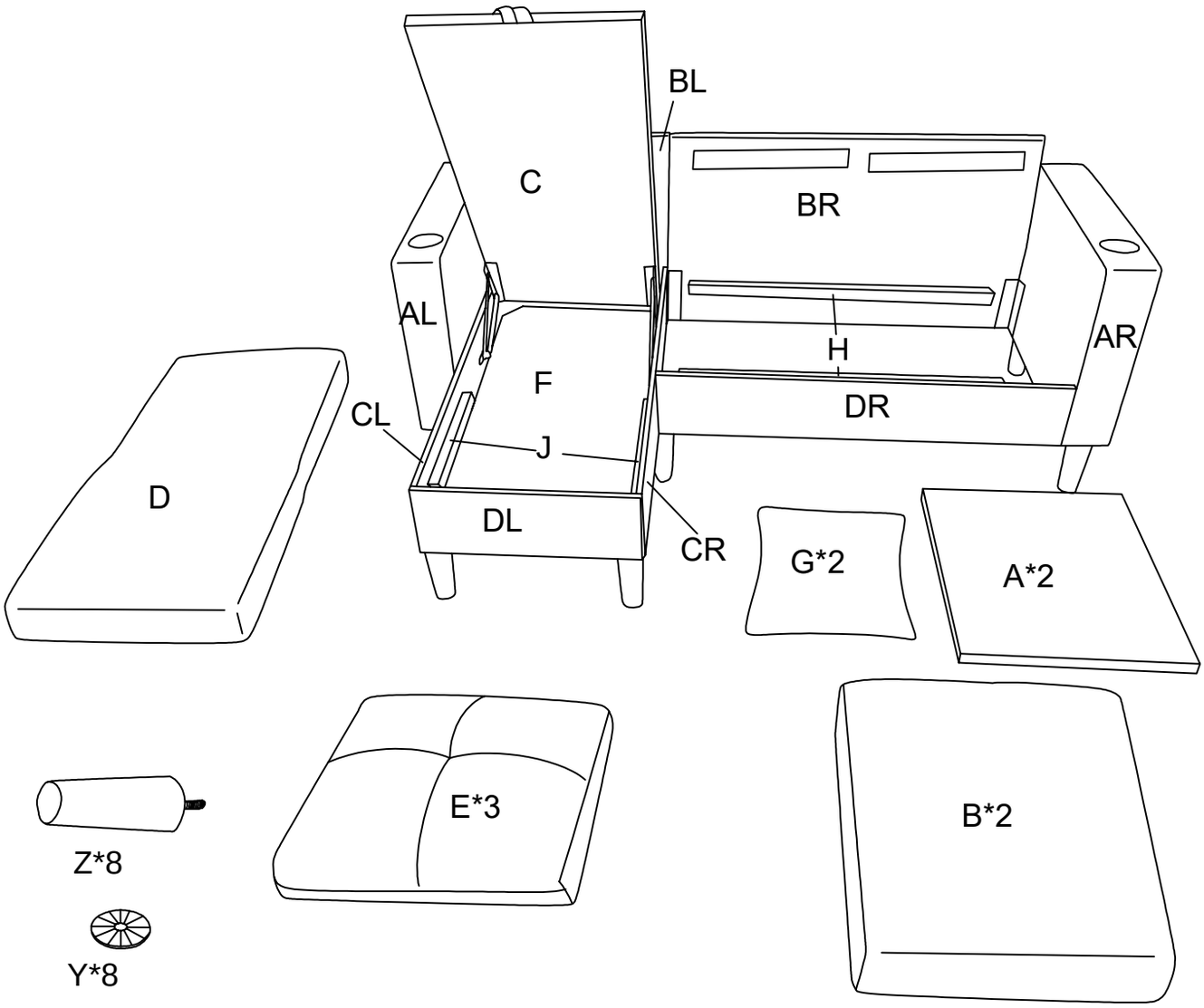

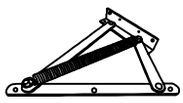

①-L*1

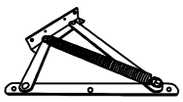

①-R*1

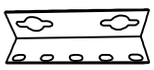

②*4

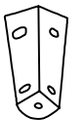

③*4

Samll

④*1

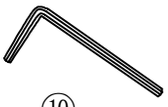

⑩

Big

⑤*1

⑥*36
M6*15MM

⑦*4
M6*20MM

⑧*6
M6*30MM

⑨*10
M6*40MM

⑪*2

01

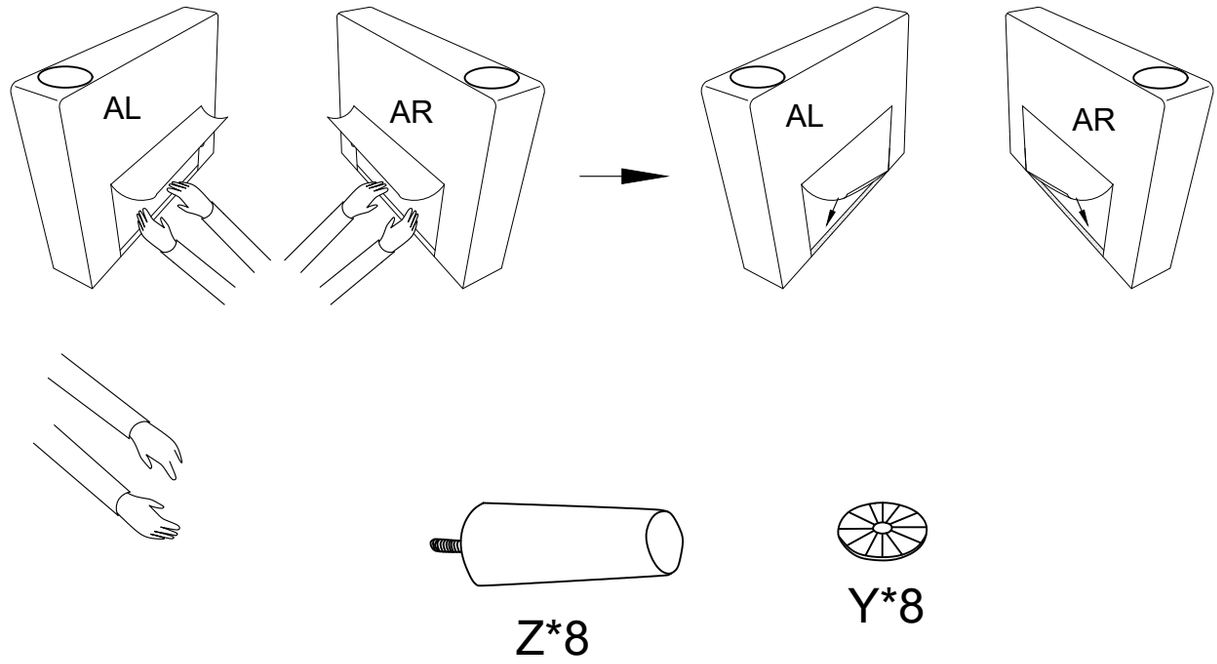

02

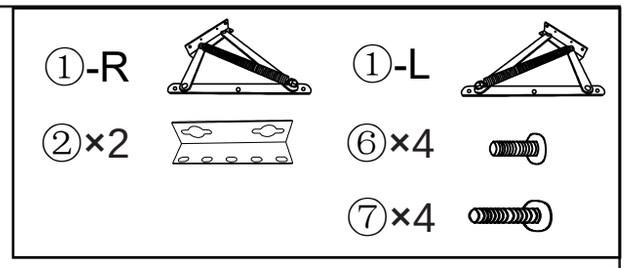

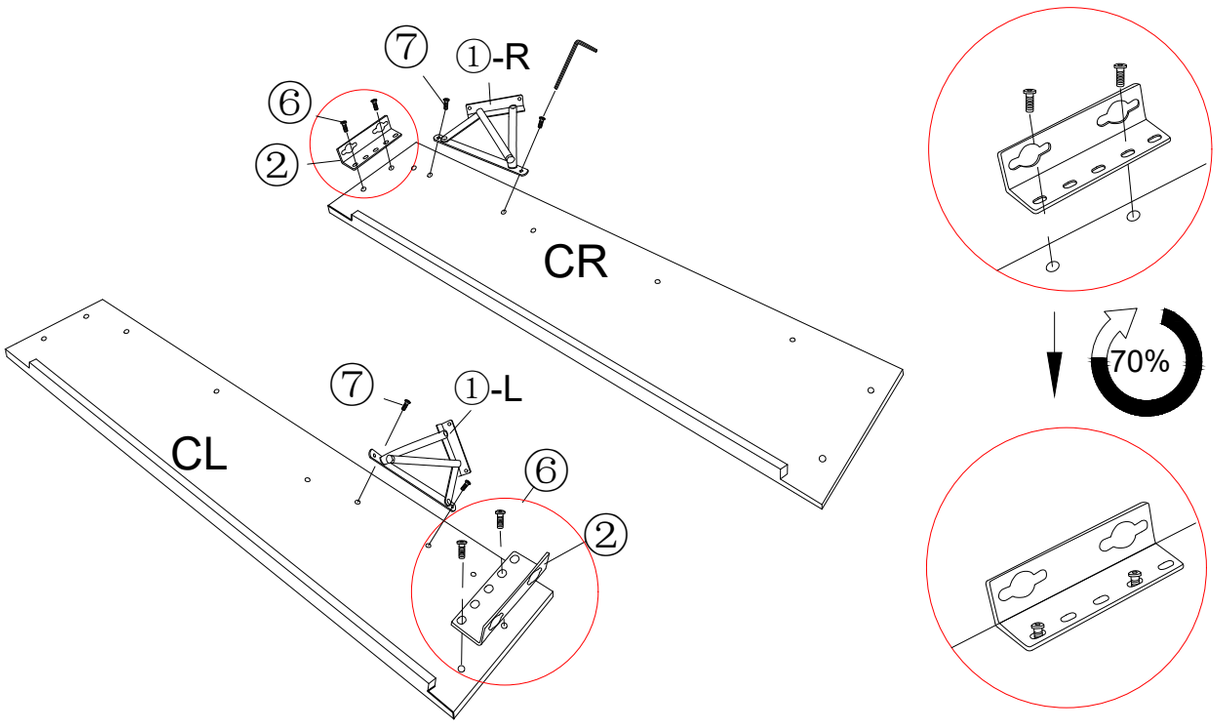

03

③×2

⑥×4

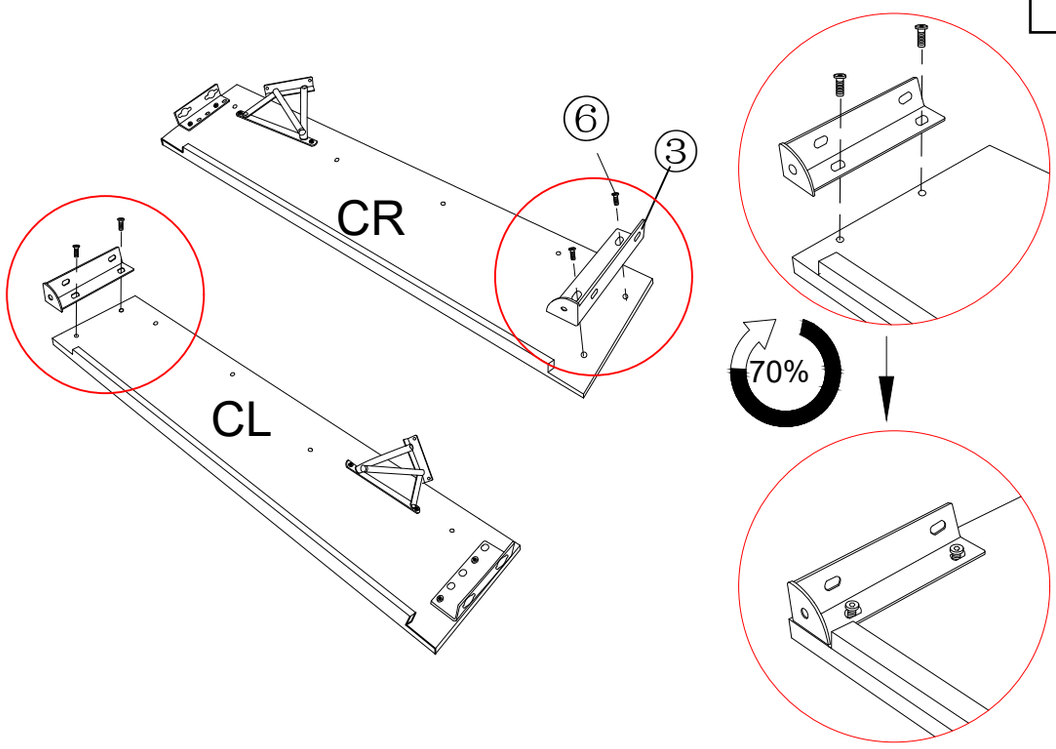

04

⑥×4

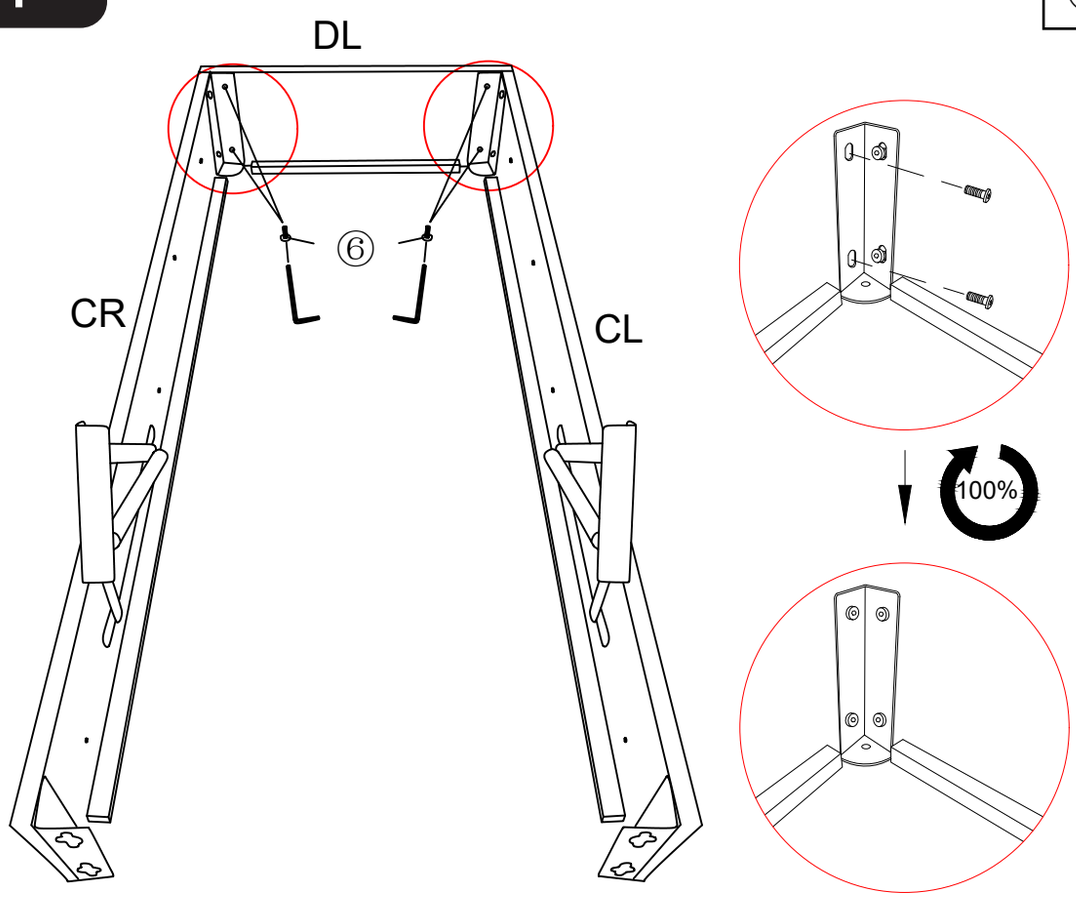

05

⑥×4

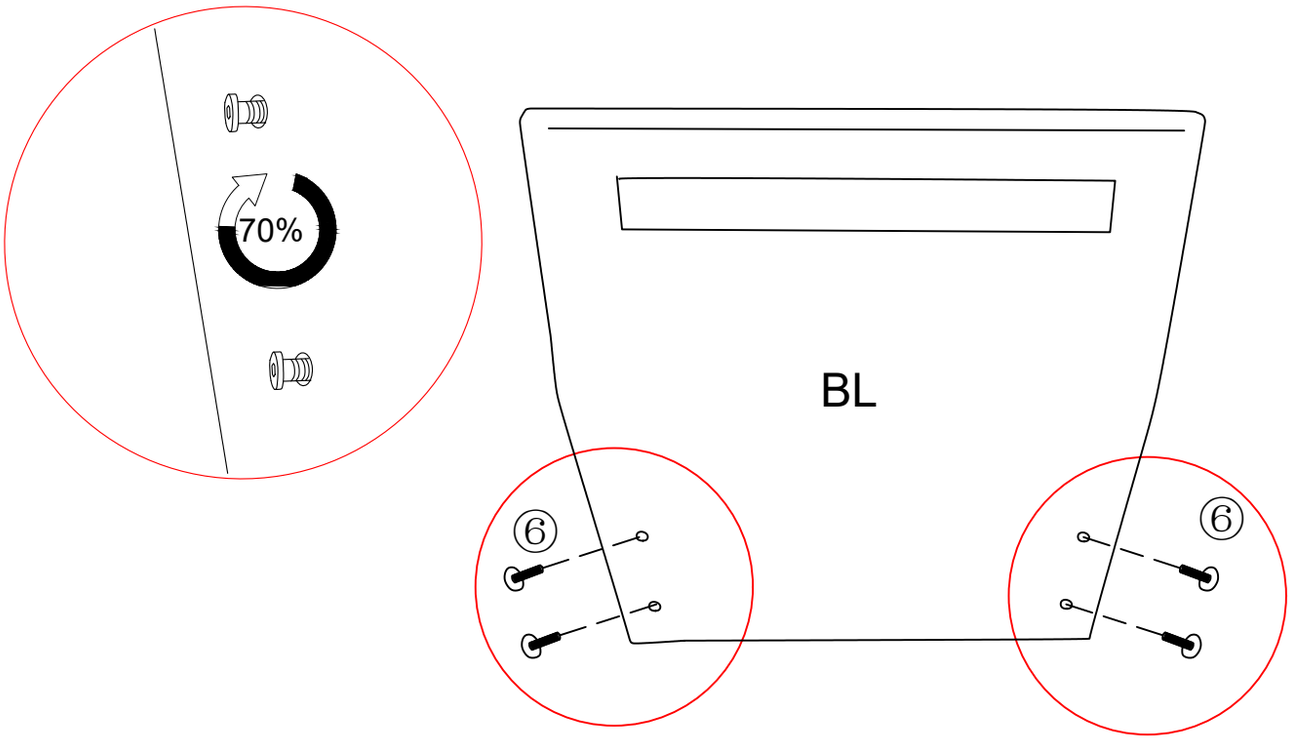

06

②×2

⑥×4

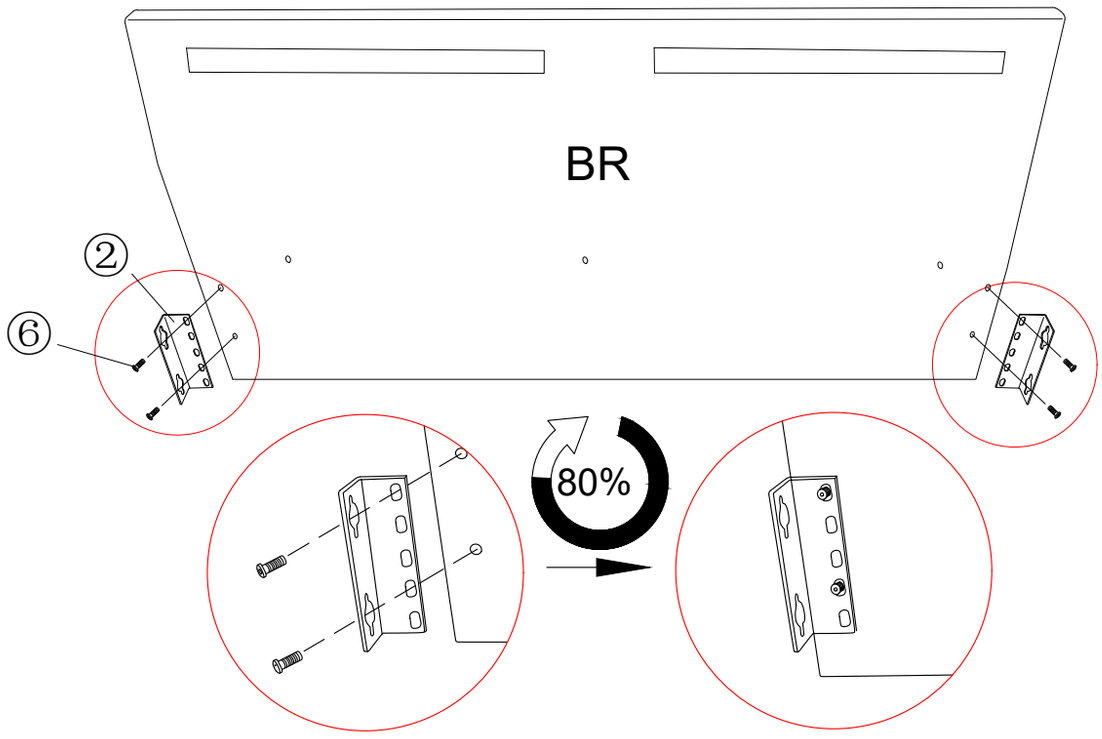

07

③×2

⑥×4

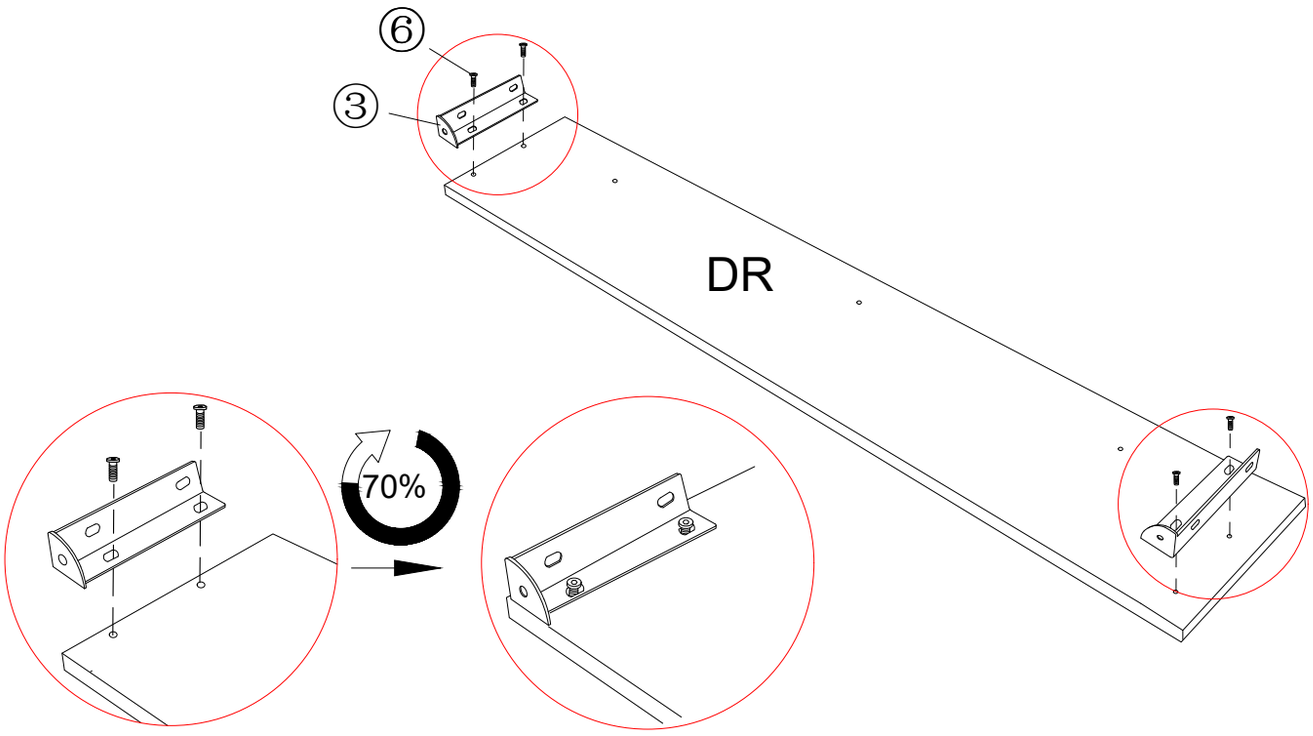

08

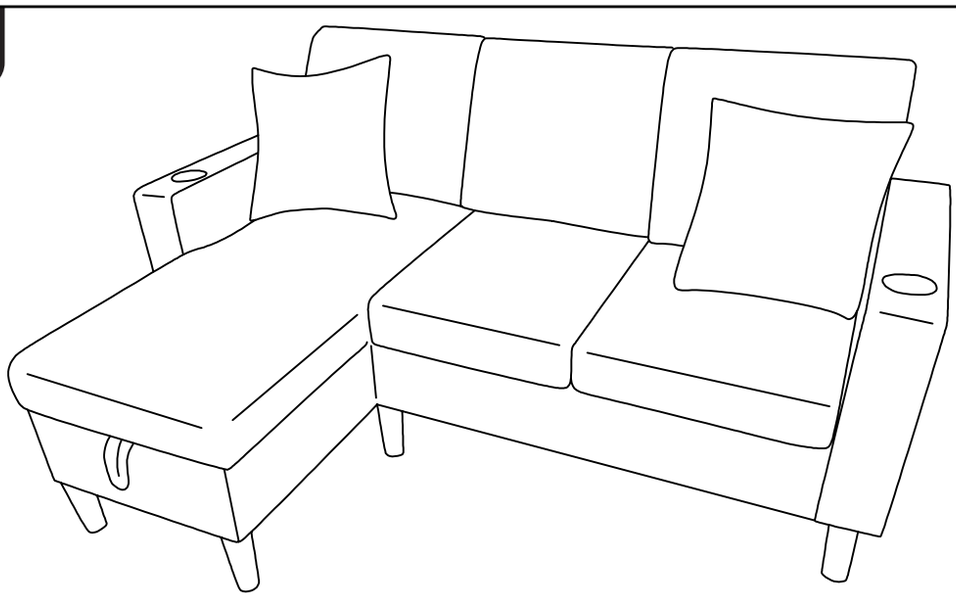

(DE): Wenn Sie die linke Seite des Bettes zusammenbauen müssen,folgen Sie den Anweisungen von Schritt 9 bis Schritt 21.

(EN): If you need to assemble the left side of the bed, follow the instructions from step 9 to step 21.

(FR): Si vous devez assembler le côté gauche du lit, suivez les instructions de l' étape 9à l' étape 21.

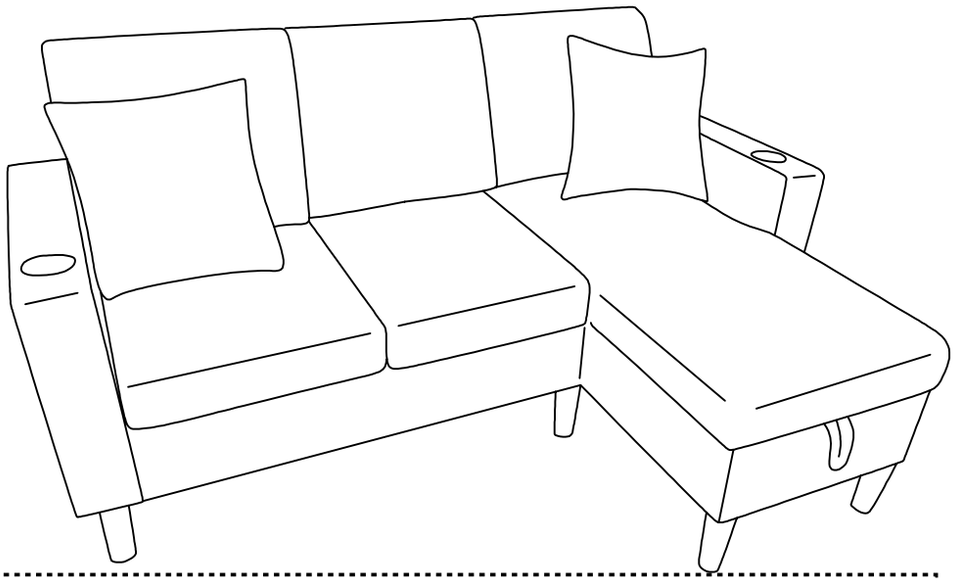

(DE): Wenn Sie die linke Seite des Bettes zusammenbauen müssen,folg en Sie den Anweisungen von Schritt 22 bis Schritt 34.

(EN): If you need to assemble the left side of the bed, follow the instructions from step 22 to step 34.

(FR): Si vous devez assembler le côté gauche du lit, suivez les instructions de l' étape 22à l' étape 34.

09

Variante 1 Option 1

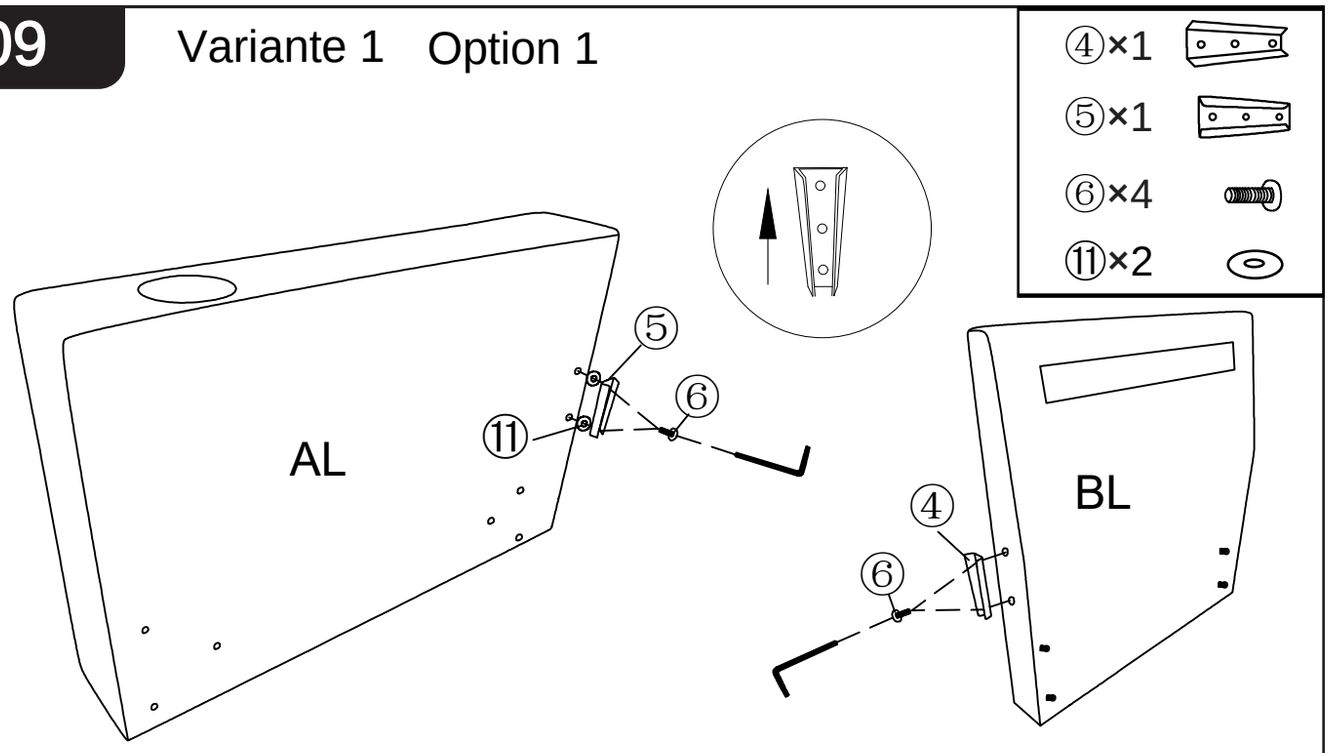

(DE): Die Schritte zum Zusammenbau eines Bettes auf der link en Seite sind wie folgt

(EN): The steps to assemble a left side bed are as follows

(FR): Les étapes pour assembler un lit c ôté gauche sont l es suivantes

10

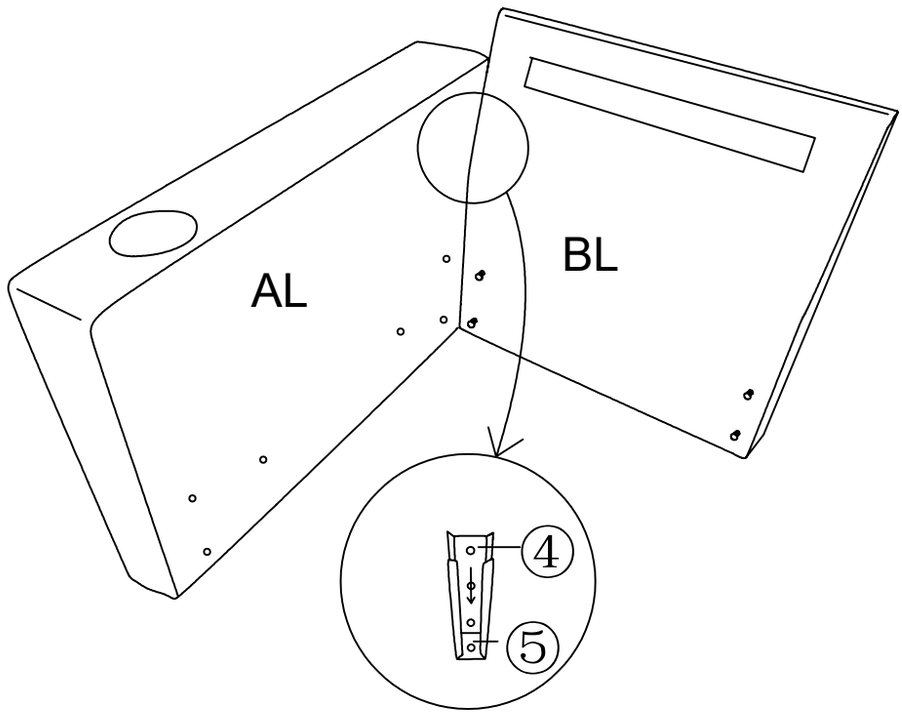

11

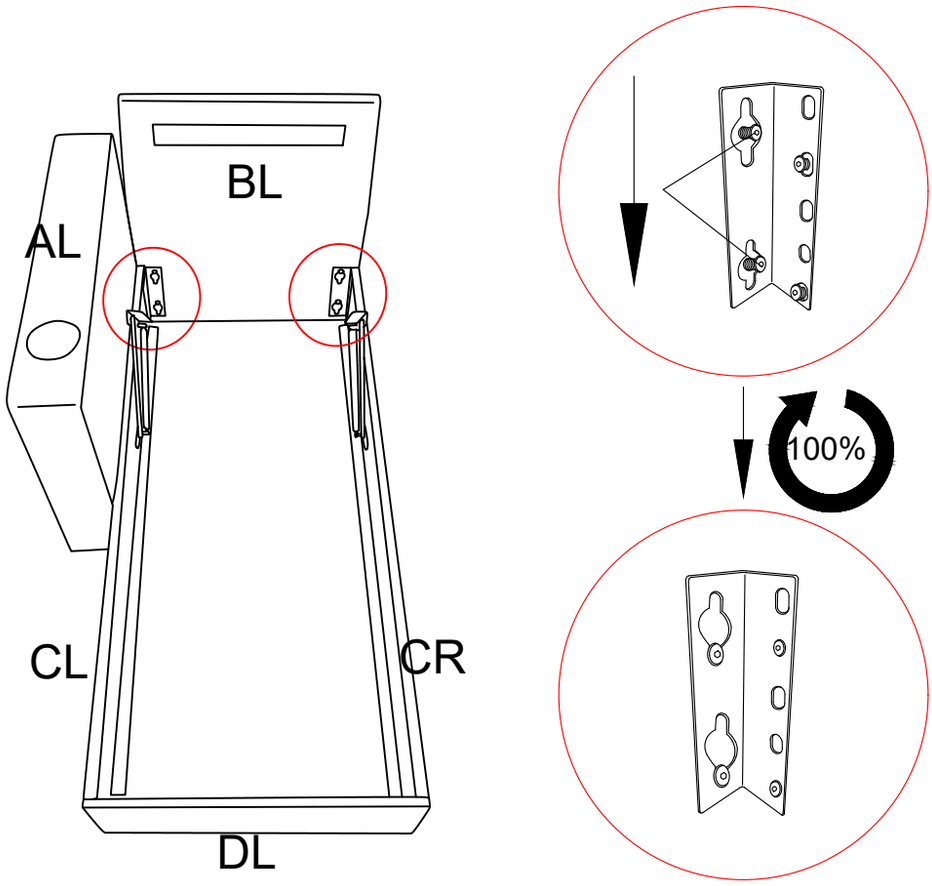

12

⑧×2

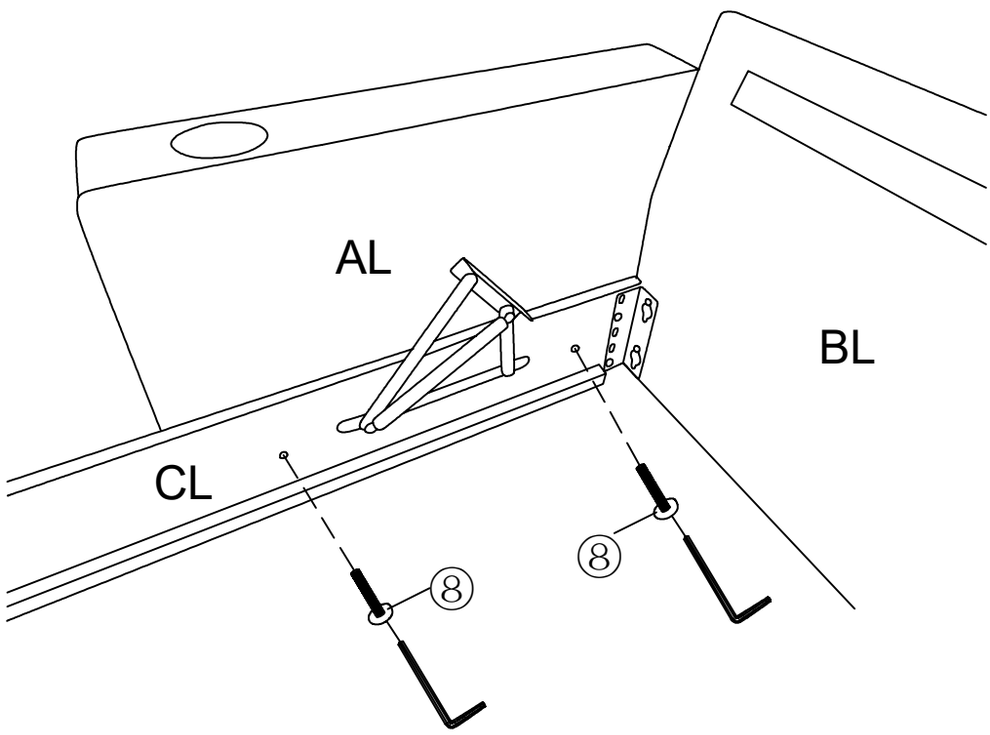

13

⑧×4

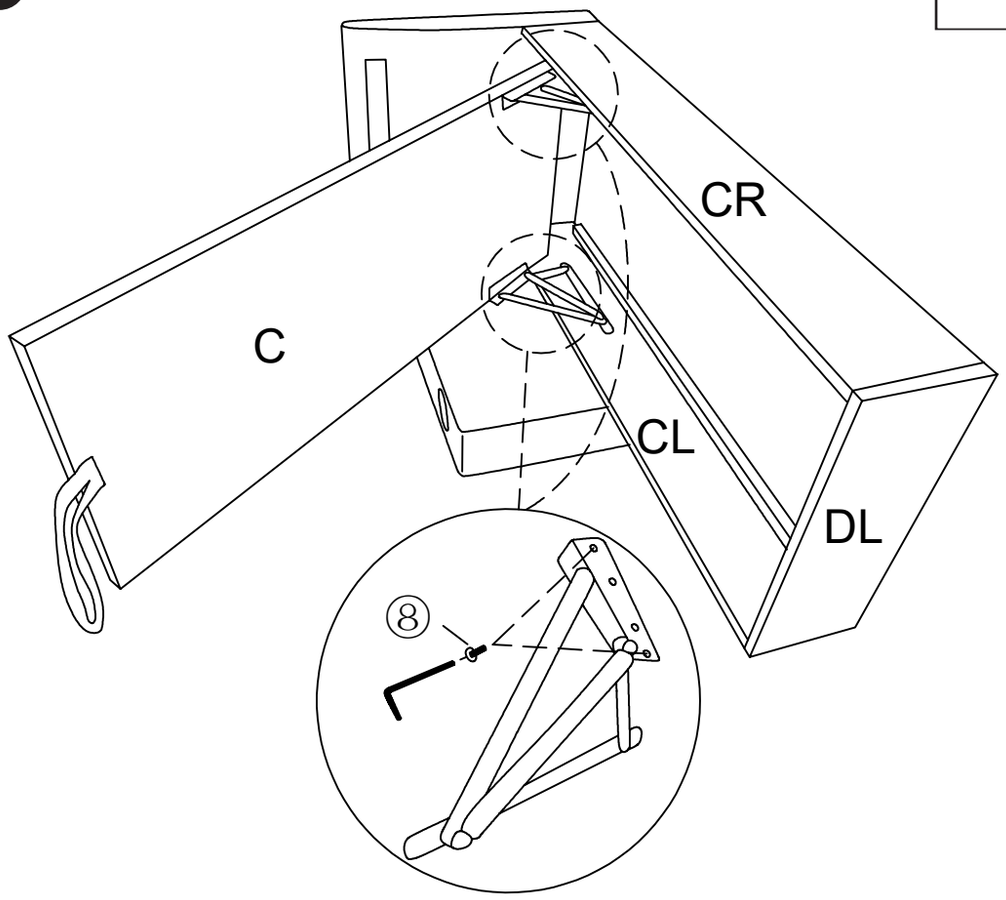

14

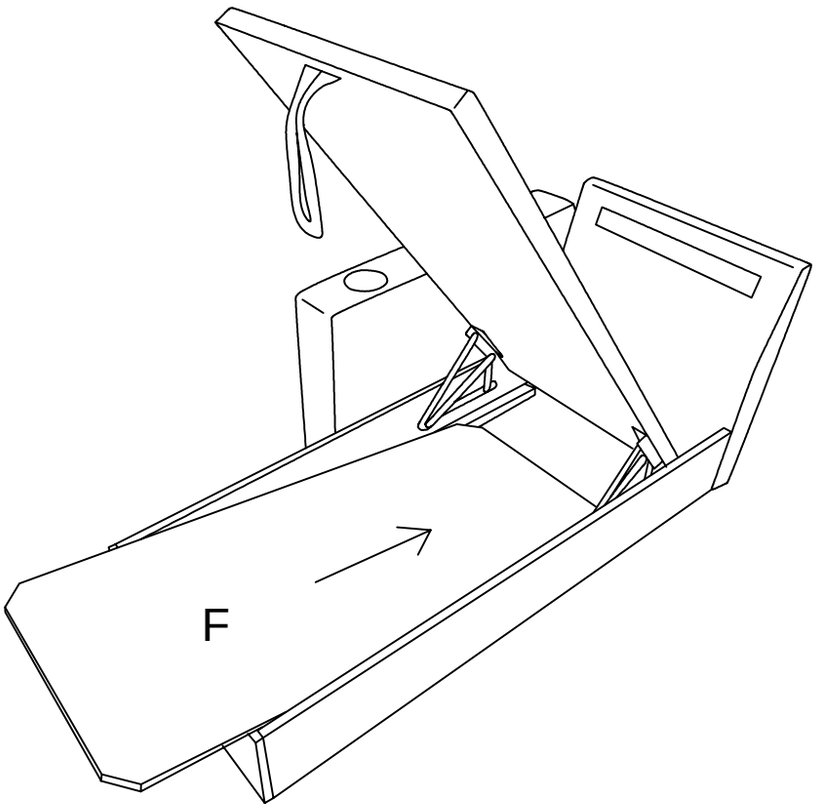

15

⑨×4

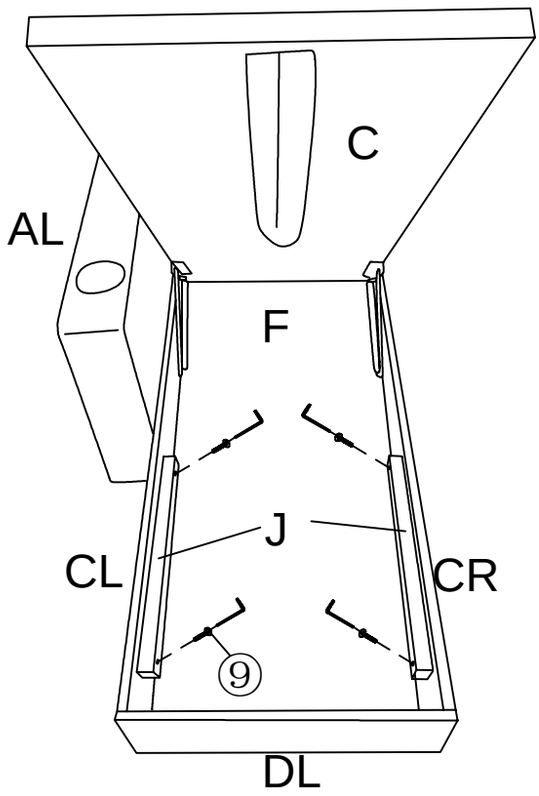

16

⑥×4

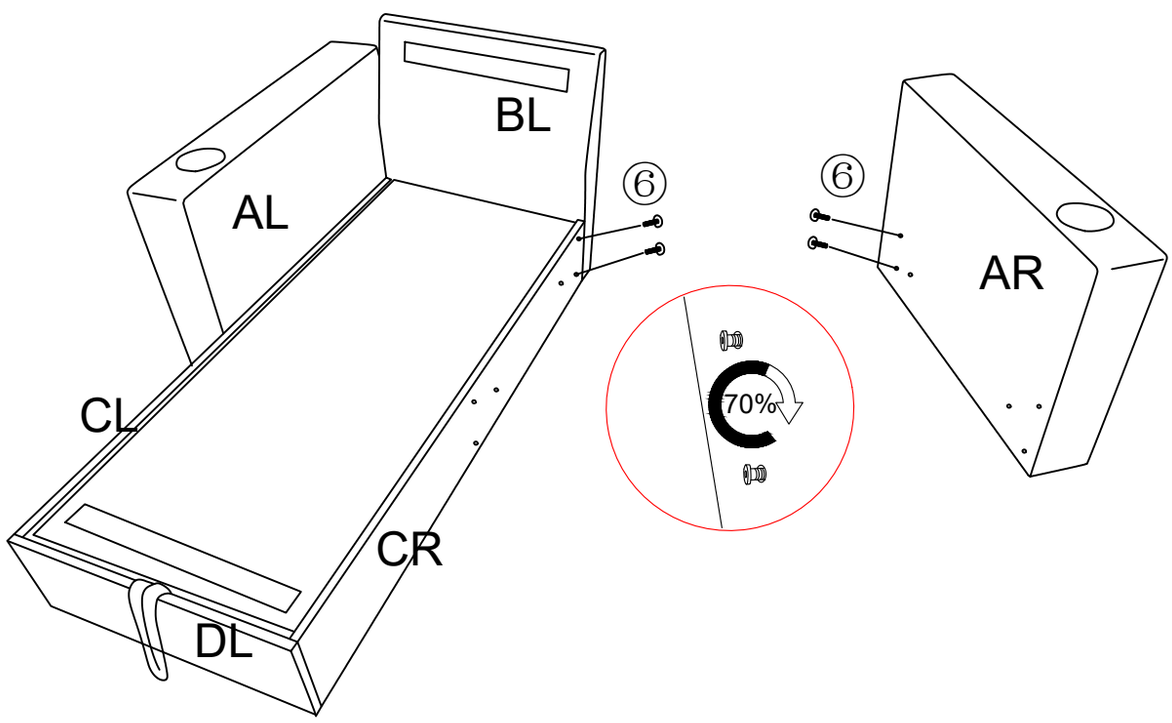

17

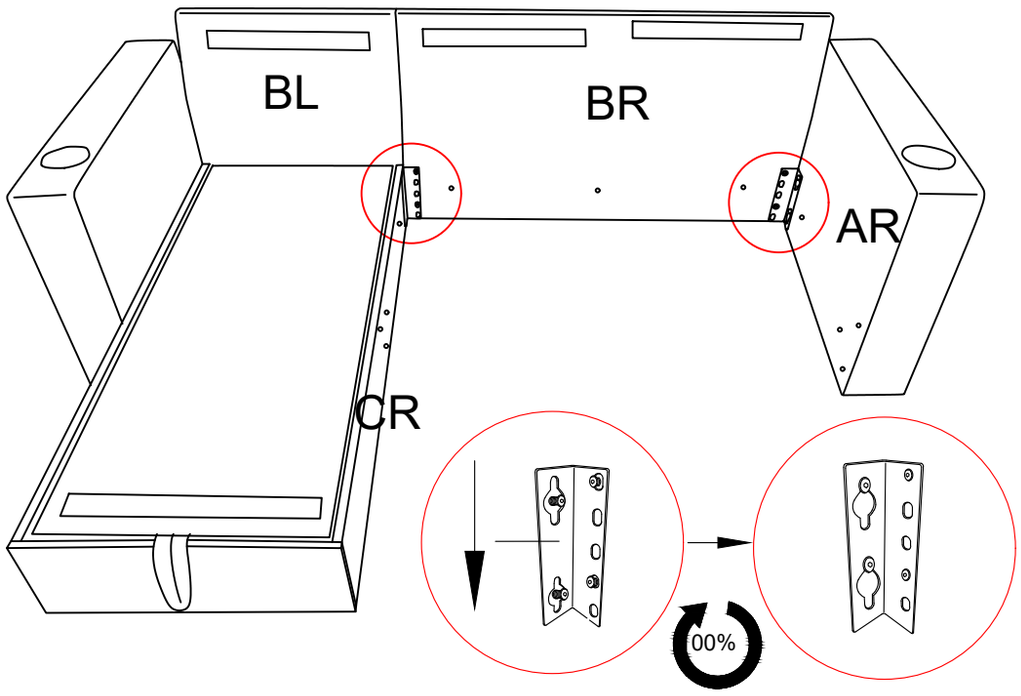

18

⑨×3

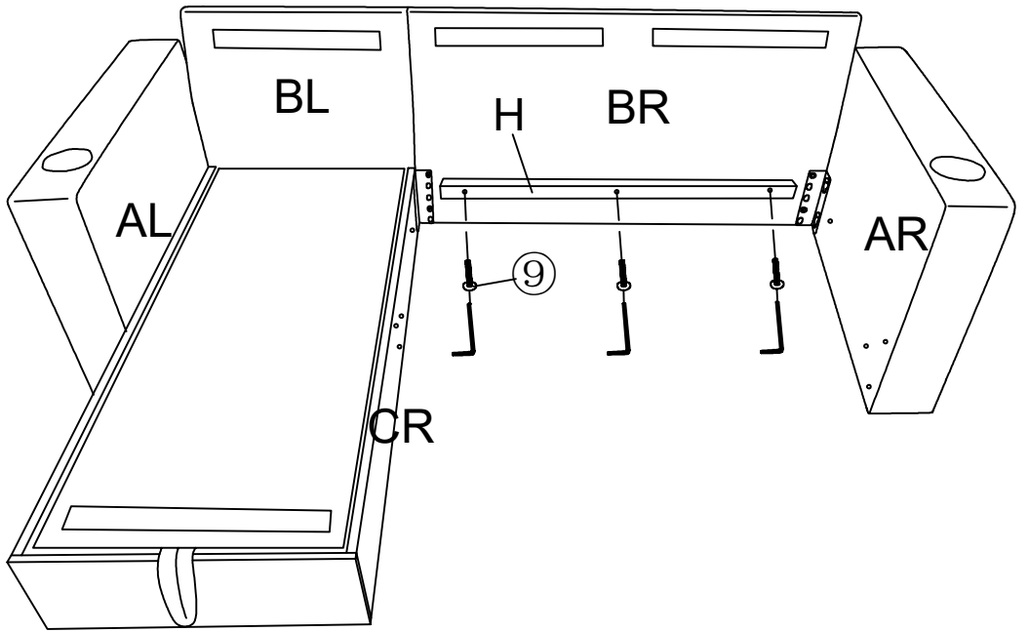

19

⑥×4

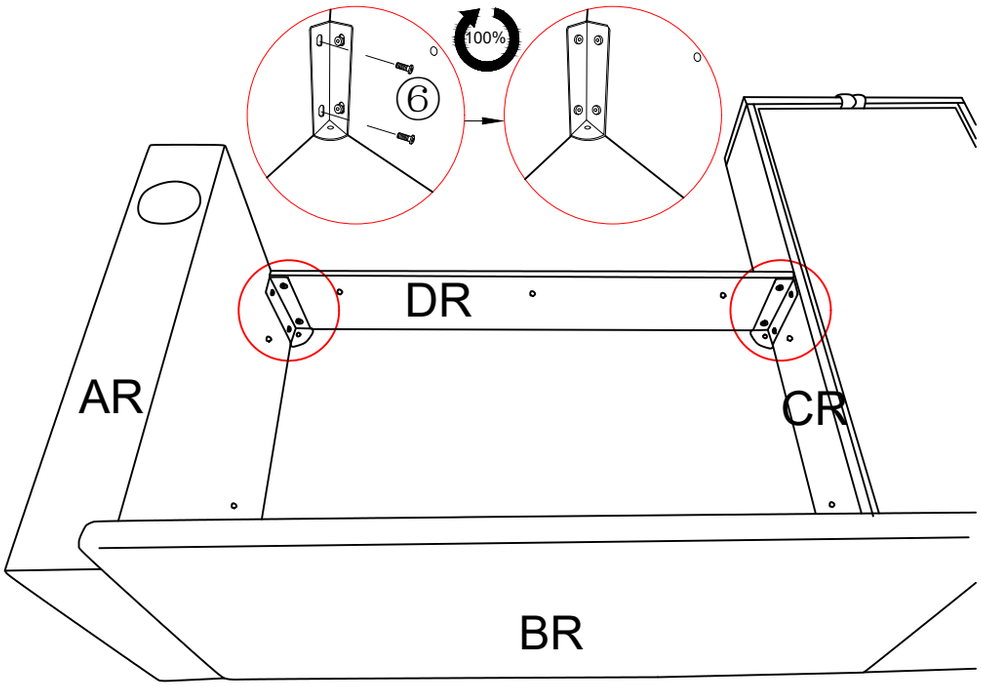

20

⑨×3

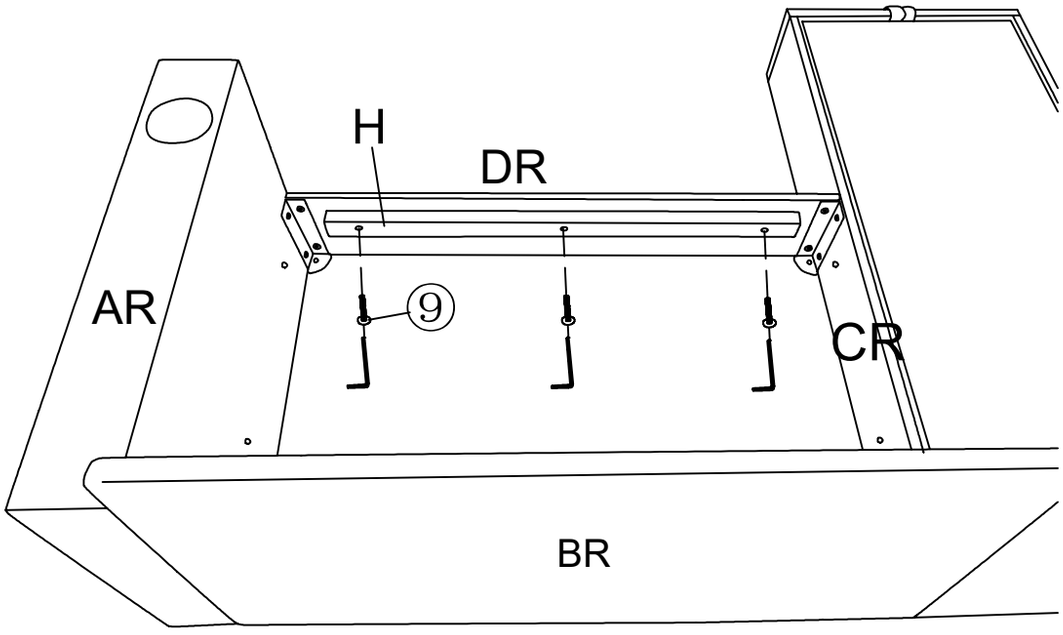

21

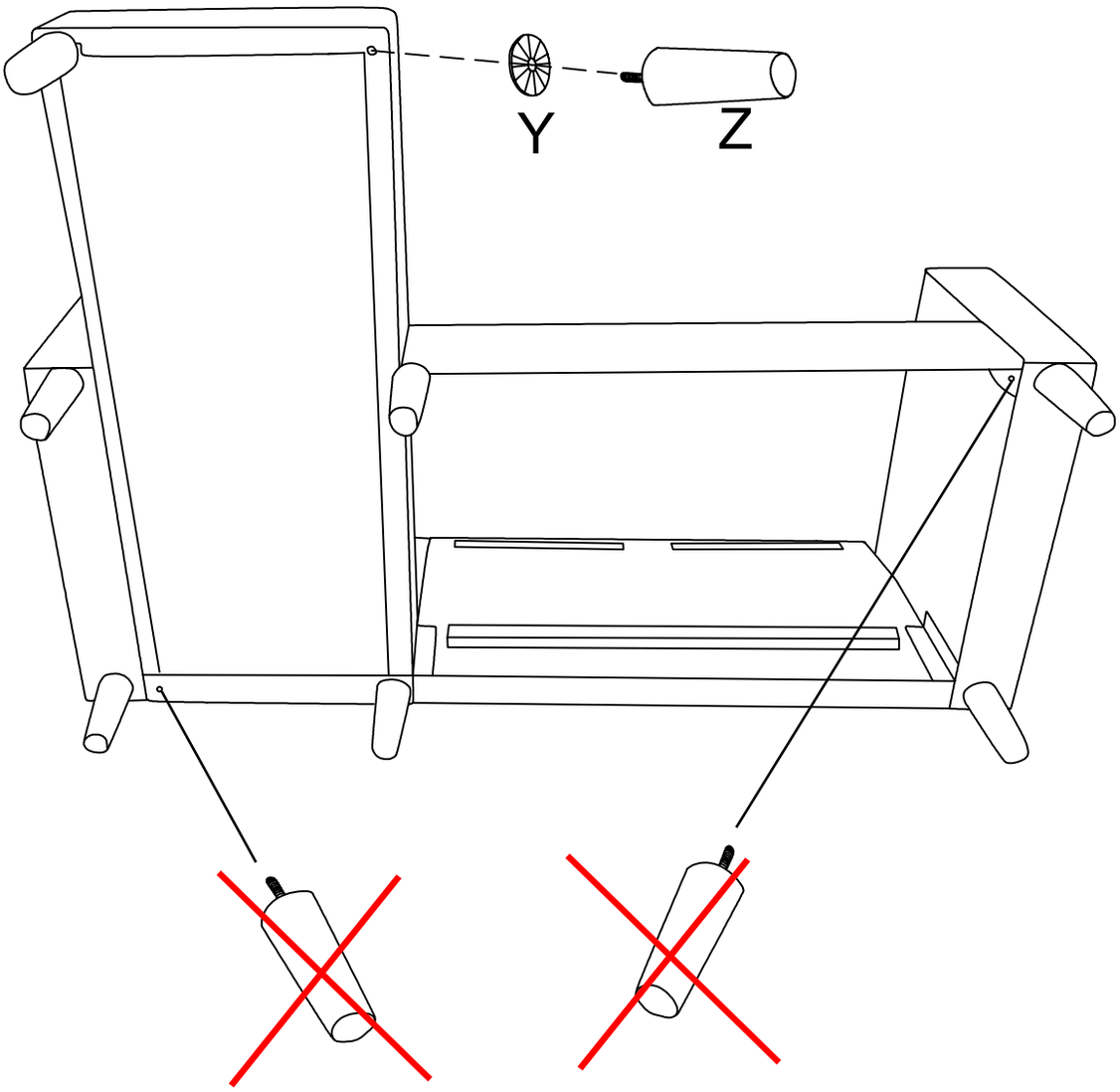

(DE):Bitte montieren Sie die Sofabeine nicht an diesen beiden markierten Positionen.

(EN):Please do not install the sofa legs to these two marked positions.

(FR): Veuillez ne pas installer les pieds du canapé à ces deux positions marquées.

22

Variante 2 Option 2

④×1
⑤×1
⑥×4
⑪×2

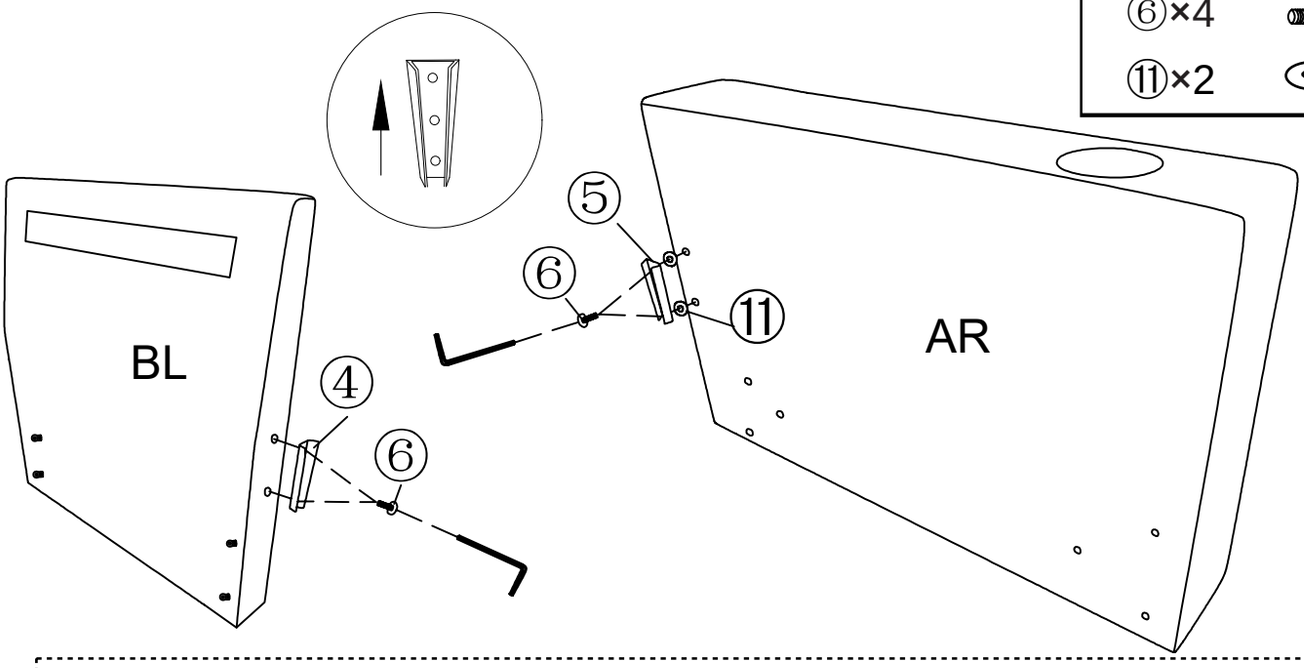

(DE): Die Schritte zum Zusammenbau eines Bettes auf der D ie rechte Seite sind wie folgt

(EN): The steps to assemble a right side bed are as follows

(FR): Les étapes pour assembler un lit c ôté droite sont le s suivantes

23

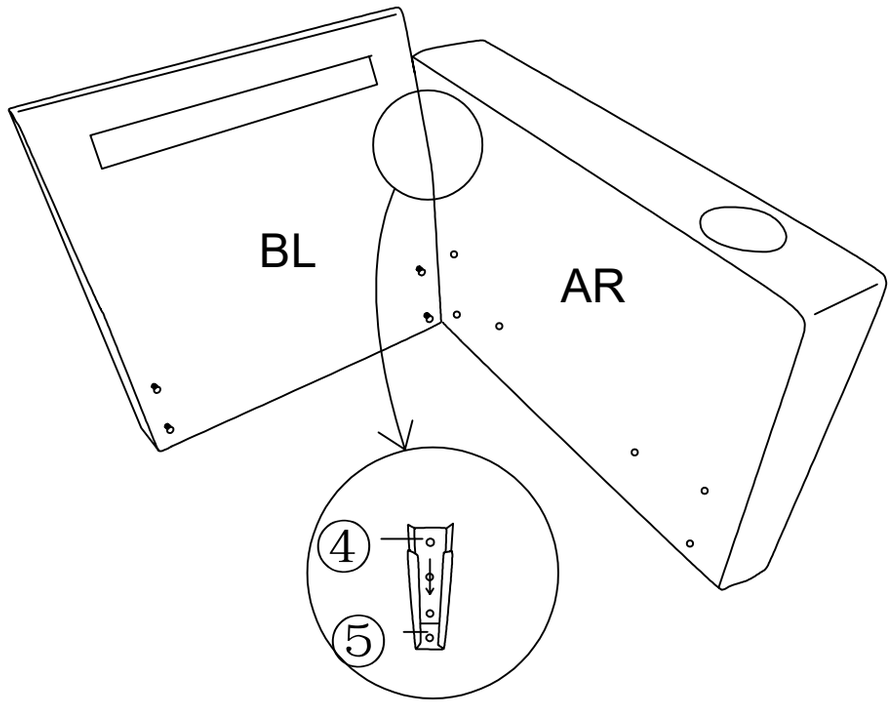

24

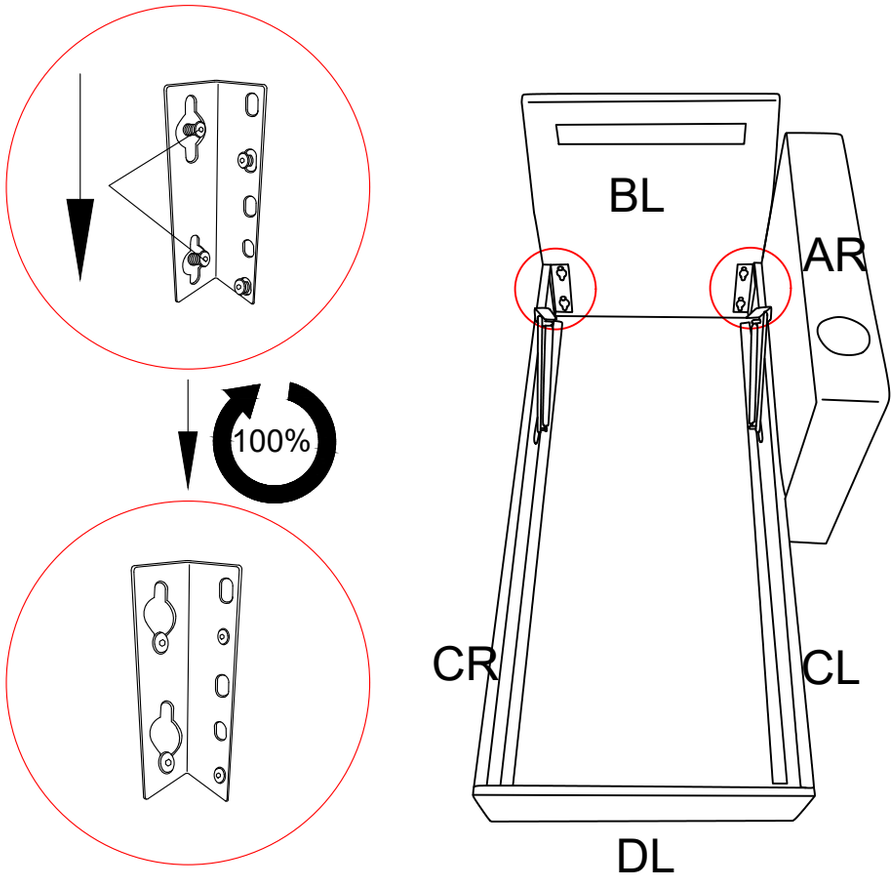

25

⑧×2

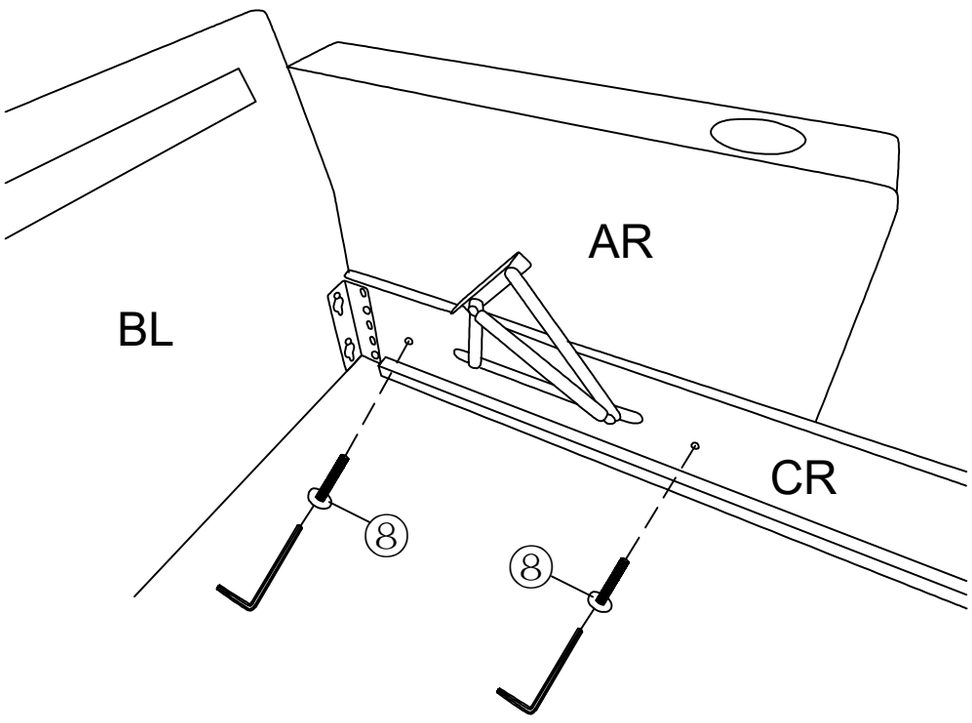

26

⑧×4

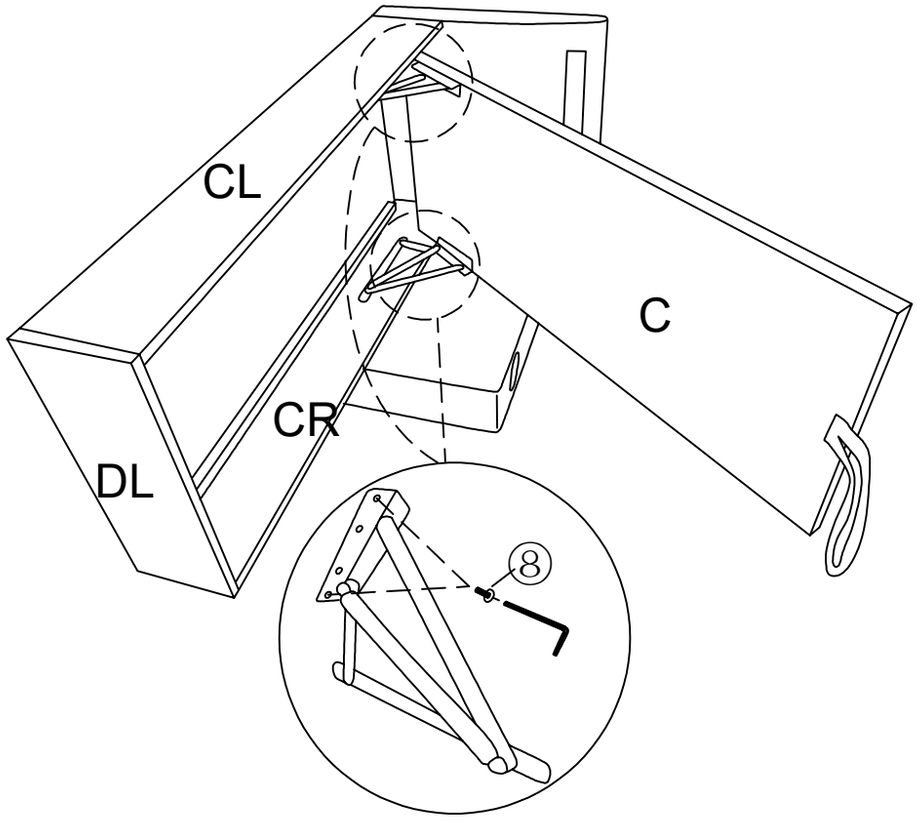

27

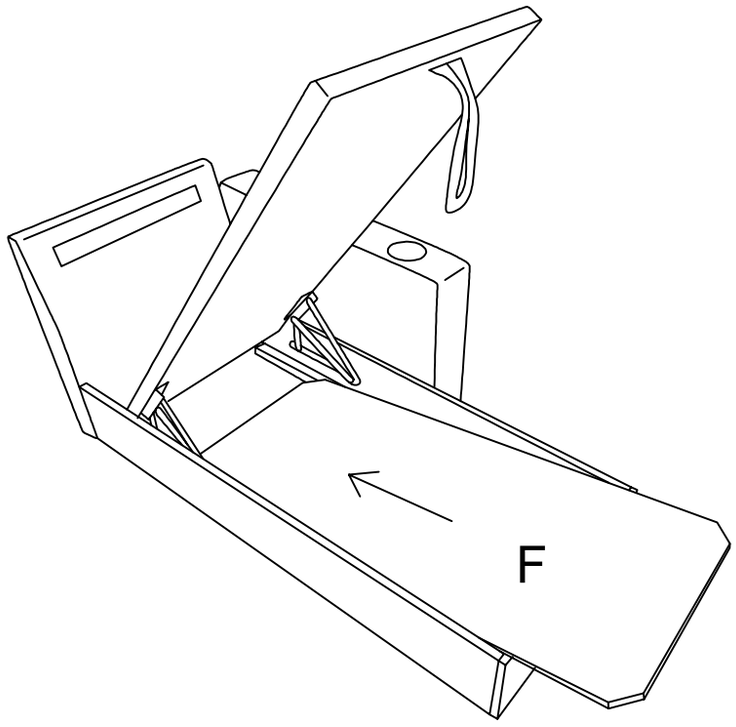

28

⑨×4

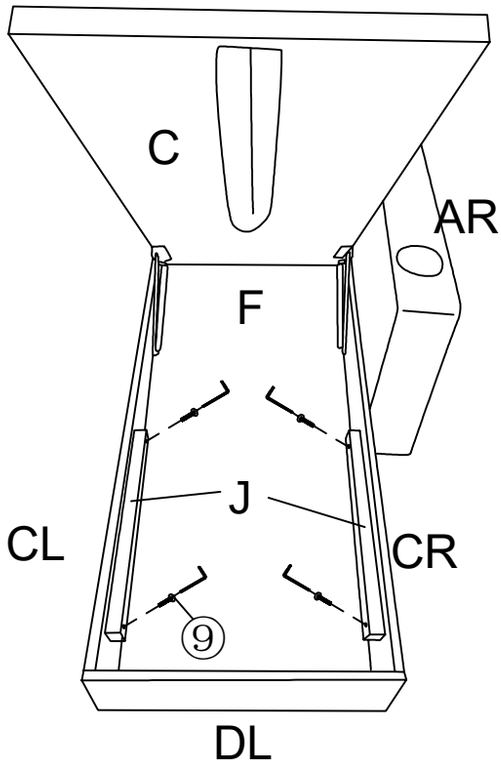

29

⑥×4

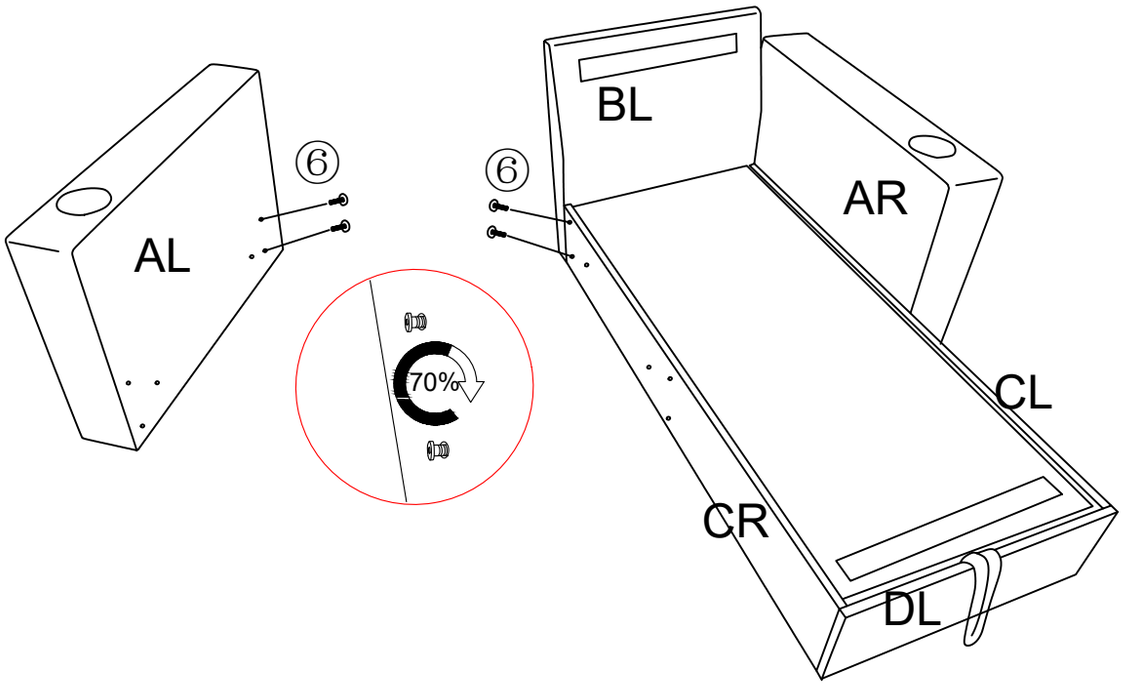

30

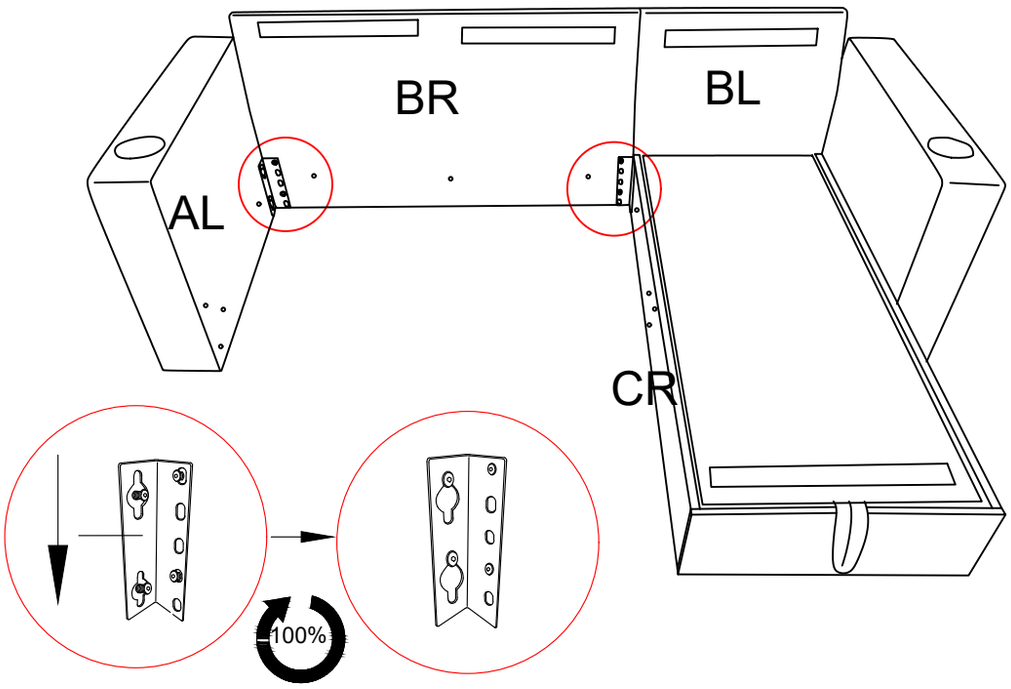

31

⑨×3

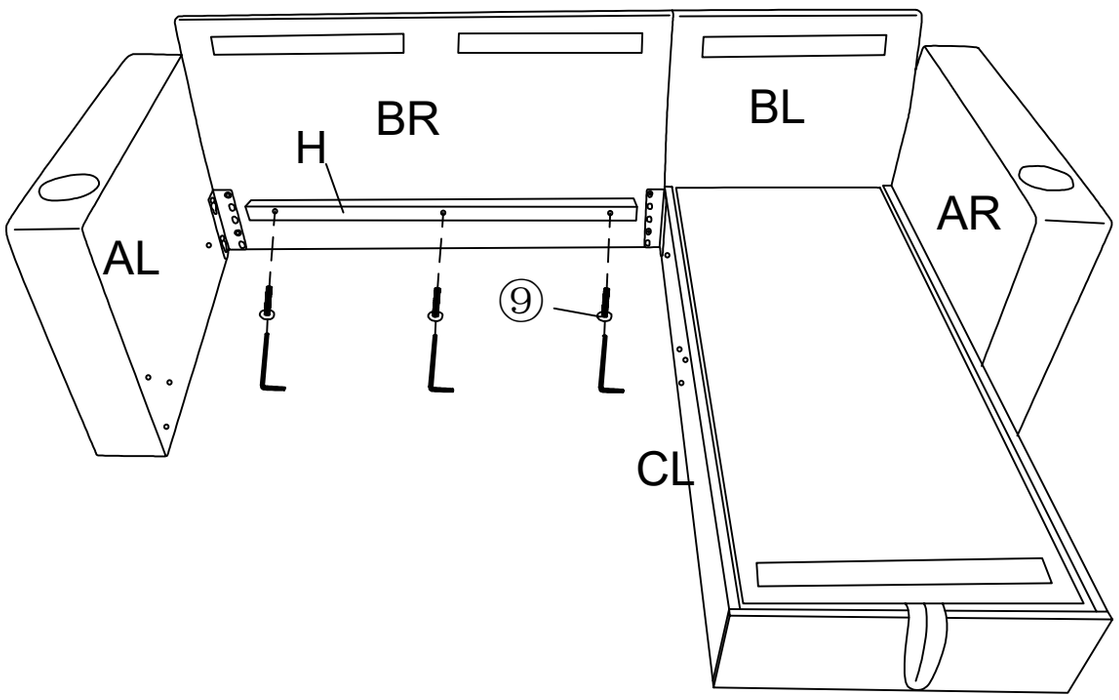

32

⑥×4

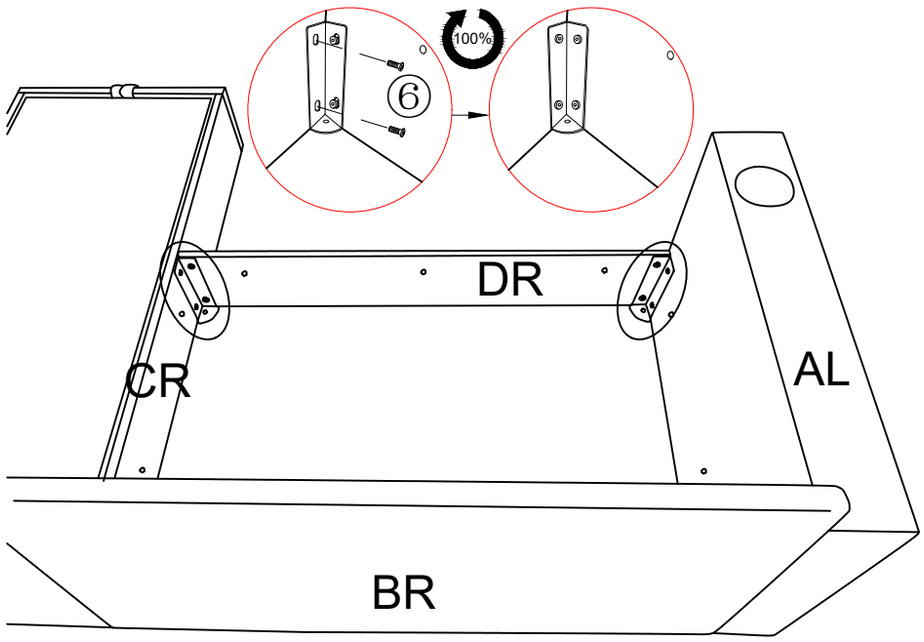

33

⑨×3

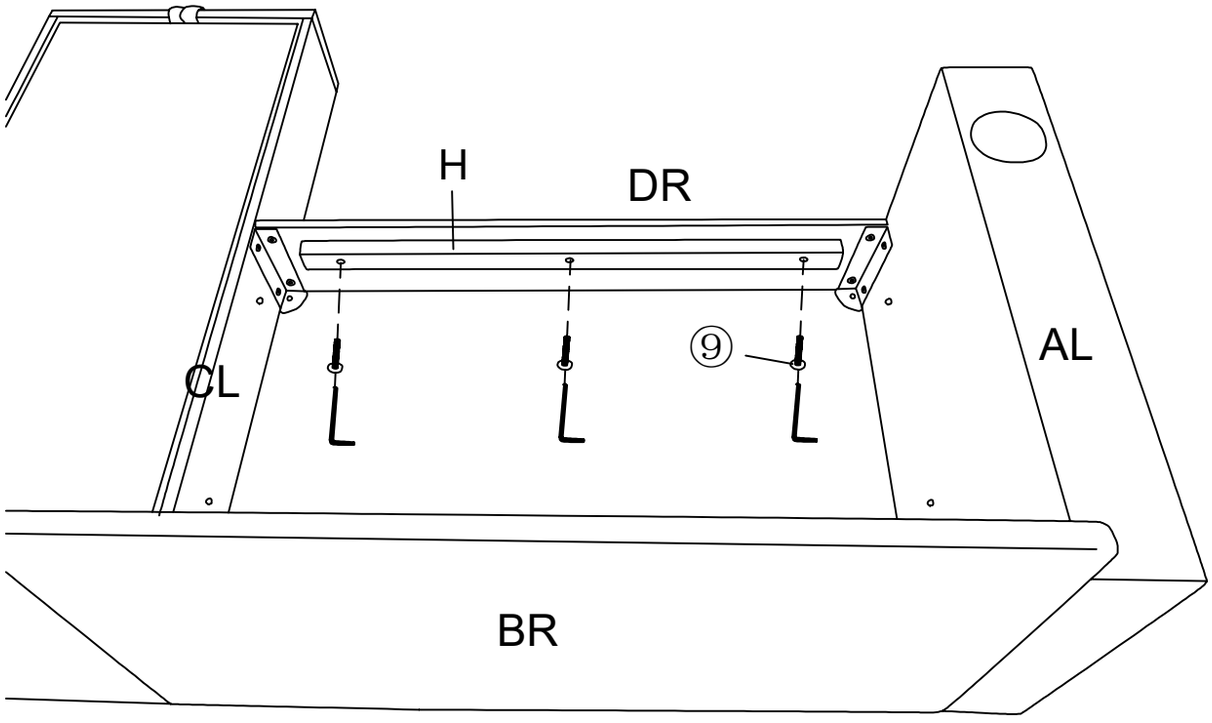

34

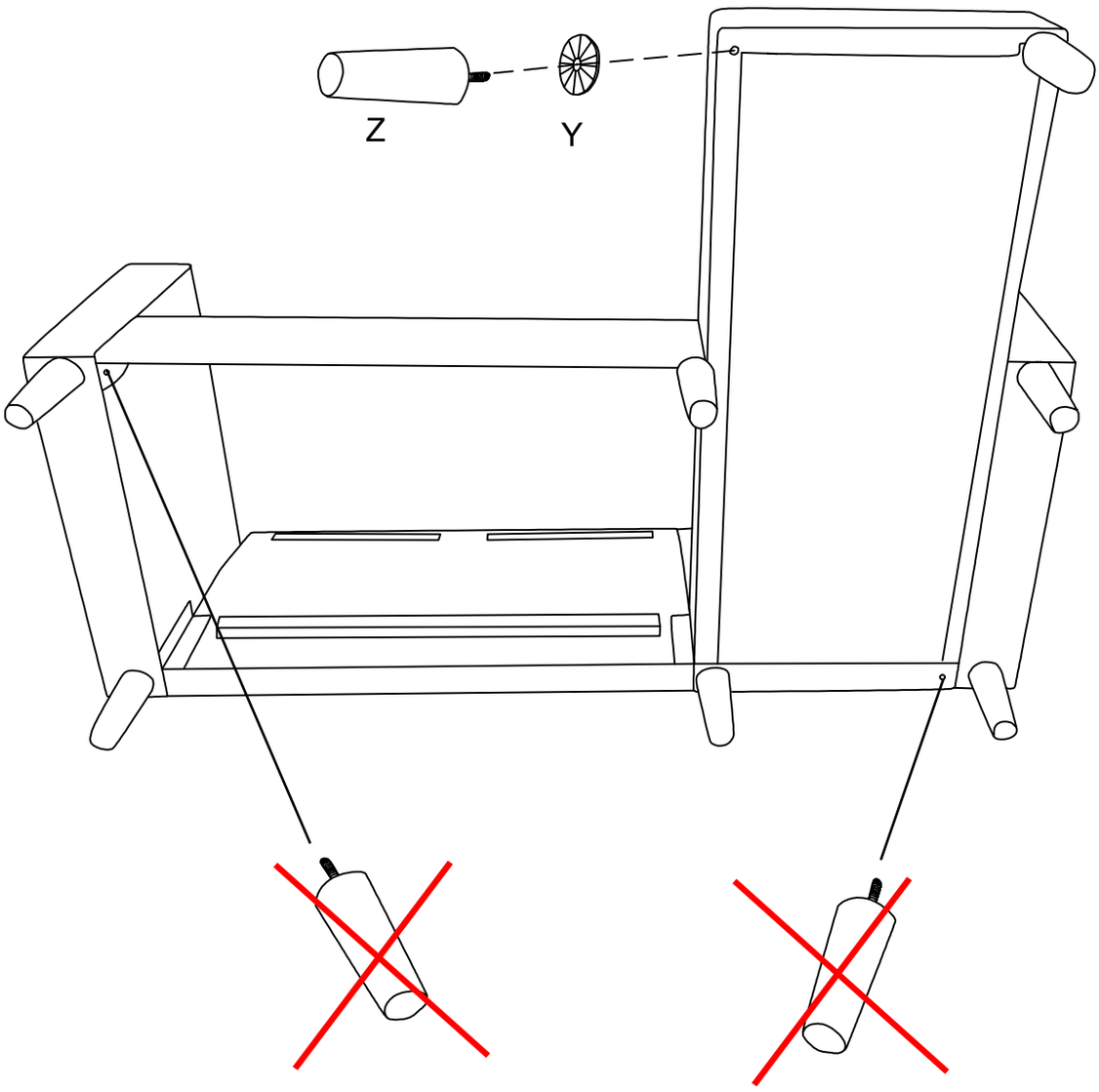

(DE):Bitte montieren Sie die Sofabeine nicht an diesen beiden markierten Positionen.

(EN):Please do not install the sofa legs to these two marked positions.

(FR): Veuillez ne pas installer les pieds du canapé à ces deux positions marquées.

35

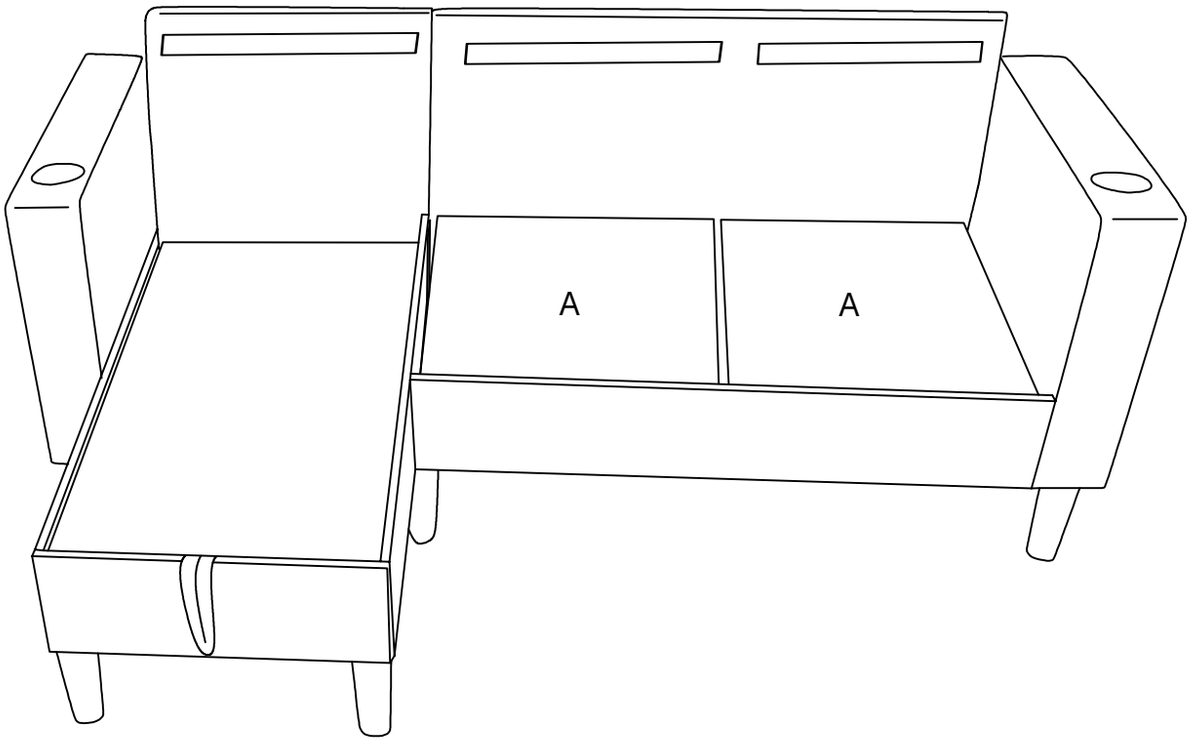

36

(DE) Entfernen Sie Teil (D/B/E/G). Es entstehen Falten, da es vakuumkomprimiert ist. Bitte öffnen Sie es, klopfen Sie kräftig darauf und lassen Sie es 72–96 Stunden lang stehen, bevor Sie es verwenden.

(EN) Remove part (D/B/E/G). Since it is vacuum compressed, there will be wrinkles. Please open it, pat it hard, and leave it for 72-96 hours before use.

(FR) Retirez la pièce (D/B/E/G). Elle aura des plis puisqu'elle est comprimée sous vide. Veuillez l'ouvrir, taper vigoureusement et laisser-le pendant 72 à 96 heures avant de l'utiliser.

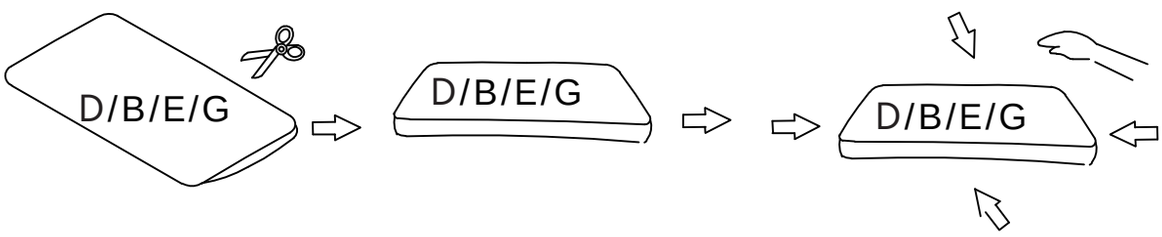

37

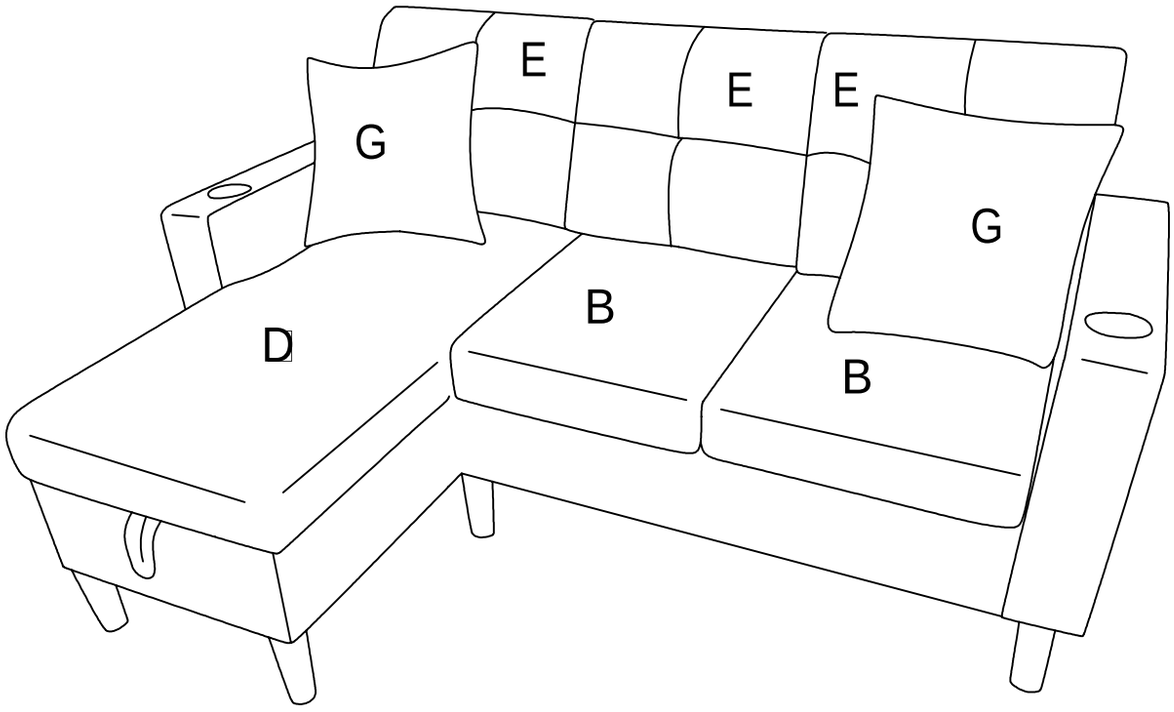
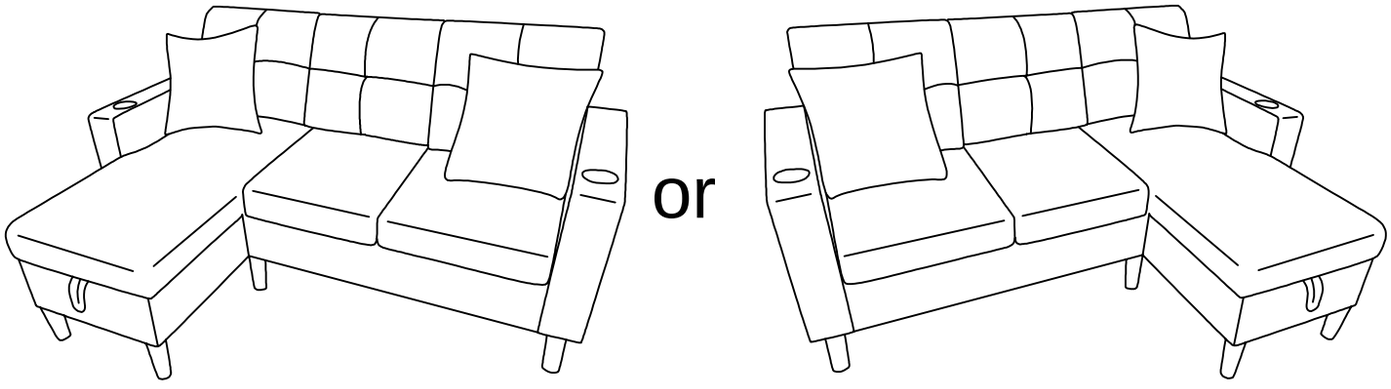
38